ANEXO 6

Documentos de aclaraciones requeridas a los Oferentes

Nota: CEO N° 01

Fecha: 05/11/2021

Solicitud de Presentación de Documentos
Comité de Evaluación de Ofertas

Remitente: Comité de Evaluación de Ofertas (ANDE) – LPN 1658 / 2021

Destinatario: At. Sr: AUTOMOTIVE S.A.I.E.
Correo: servicios@automotive.com.py

Referencia: Licitación Pública Nacional ANDE N° 1658 / 2021 para la *"Adquisición de Adaptador Tipo Dolly y Transportadora de Equipos y Maquinarias"* **ID:** 392337

Nos dirigimos a ustedes con relación a su oferta presentada en el llamado de referencia, a fin de solicitarles la presentación, conforme a lo indicado en el Pliego de Bases y Condiciones, de las siguientes documentaciones correspondientes al ÍTEM 1:

a) Formulario de información relativa al SINARH.

b) Balance General y Estado de Resultados de los años 2018, 2019 y 2020.

c) Planilla de Datos Garantizados.

d) Catálogos / Folletos Técnicos.

e) Documentos que acrediten la Experiencia.

Plazo para presentación: hasta (1) día hábil a partir de la remisión del presente documento (Art. 7 de la Resolución DNCP N° 2490/2019).

Lugar de presentación: Sede Central de la ANDE, sito en Avda. España N° 1268 y Padre Cardozo, directamente en la División de Mantenimiento de Transmisión (Oficina N° 330 - Tercer Piso).

El documento con la respuesta correspondiente podrá ser adelantado a las siguientes direcciones de correos electrónicos: cesar_martinez@ande.gov.py y roberto_mercado@ande.gov.py

Les saludamos muy atentamente. -

Ing. César A. Martínez G.
GT/MT
ADMINISTRACIÓN NACIONAL DE ELECTRICIDAD

Ruta Mcal. Estigarribia 1126 c/ Pitiantuta
+595 21 510 480/1
servicios@automotive.com.py
recepcion@automotive.com.py

www.automotive.com.py

00000001

OBJETO: CONTESTAR NOTA CEO Nº 01 EN EL MARCO DE LA LICITACIÓN PÚBLICA NACIONAL ANDE Nº 1658/2021 PARA LA "ADQUISICIÓN DE ADAPTADOR TIPO DOLLY Y TRANSPORTADORA DE EQUIPOS Y MAQUINARIAS" – ID Nº 392337.-

San Lorenzo, 05 de noviembre de 2021

Señores
ADMINISTRACIÓN NACIONAL DE ELECTRICIDAD (ANDE)
Atención: Ing. Cesar A. Martínez G.
P R E S E N T E

Yo, Lic. Alejandro Bellon, con cédula de identidad civil Nº 915.385, con domicilio en Avda. Brasilia e/ Colombia y Montevideo, San Lorenzo, en nombre y representación de la Empresa **AUTOMOTIVE S.A.I.E.**, cumplo en remitir, en tiempo y forma, los siguientes documentos solicitados por el Comité de Evaluación:

- ✓ Formulario de declaración jurada de miembros acompañado de la Constancia emitida por la Secretaría de la Función Pública (STP) a través de las base de datos del SINARH, a fin de acreditar que ninguno de los miembros de la sociedad AUTOMOTIVE S.A.I.E. se desempeña como funcionario público.
- ✓ Balance General y Cuadro de Estado de Resultados de los años (2018, 2019 y 2020).
- ✓ Planilla de Datos Garantizados.
- ✓ Catálogos / Folletos técnicos.
- ✓ Documentos que acreditan la experiencia conforme a lo establecido en el PBC.

Cumpliendo con la presentación de los documentos requeridos dentro del plazo indicado en la nota de referencia, de acuerdo a lo establecido en el Art. 7º de la Resolución DNCP Nº 2490/19, me despido atentamente.

Firma : Lic. Alejandro Bellon
Cargo : Presidente

LIC. ALEJANDRO BELLÓN
Presidente
AUTOMOTIVE S.A.I.E.

Ruta Mcal. Estigarribia 1126 c/ Pitiantuta
+595 21 510 480/1
servicios@automotive.com.py
recepcion@automotive.com.py

www.automotive.com.py

FORMULARIO DE DECLARACIÓN DE MIEMBROS

ID Nro.: 392337

A: ADMINISTRACION NACIONAL DE ELECTRICIDAD (ANDE)

Quien suscribe, en nombre de la empresa a la cual represento, declaro bajo fe de juramento que:

1. Los accionistas, cuota-partistas, propietarios, directores, gerentes, socio gerentes y quienes ejercen funciones de administración dentro de la empresa no se encuentran comprendidos en las prohibiciones y limitaciones para presentar propuestas o para contratar con el Estado establecidas en el art. 40 de la Ley N° 2051/03, modificado por Ley Nº 6716/2021.
2. Certifico que el listado de accionistas, cuota-partistas, propietarios, directores, gerentes, socio gerentes y de quienes ejercen funciones de administración en la empresa, citado a continuación, corresponde a los datos actualizados y vigentes de la empresa a la fecha de presentación de esta oferta, los cuales condicen con exactitud con la documentación y registros respectivos obrantes en mi poder.
3. Me comprometo a actualizar y comunicar, en tiempo y forma, en caso de que hubieren, las modificaciones de datos aquí consignados o de los sujetos citados, ante la Entidad Convocante, en cualquier etapa del procedimiento de contratación en el que se registren tales cambios, en cumplimiento de las disposiciones legales vigentes aplicables en cumplimiento de todas mis obligaciones y deberes como participante, por lo que asumo responsabilidad plena por todo lo declarado.
4. Asumo todas las consecuencias legales que correspondan en caso de falsedad, inexactitud u omisión de información alguna en esta declaración.
5. El listado de accionistas, cuota-partistas, propietarios, directores, gerentes, socio gerentes y de quienes ejercen funciones de administración en la empresa es el siguiente:

CI N°	NOMBRES	APELLIDOS	EN CALIDAD DE	DIRECCIÓN DE CORREO ELECTRÓNICO
915.385	ALEJANDRO	BELLON GENES	PRESIDENTE	abellon@automotive.com.py
915.384	DANILO	BELLON GENES	VICEPRESIDENTE	dbellon@automotive.com.py
Observación: Completar la casilla de EN CALIDAD DE indicando el carácter de accionista, cuota-partista, propietario y/o director, gerente, socio gerente u otro cargo de administración que ocupe.				

Firma: _____

Aclaración: Lic. Alejandro Bellon

En calidad de: Presidente

LIC. ALEJANDRO BELLON
Presidente
AUTOMOTIVE S.A.I.E.

BALANCE GENERAL

1-IDENTIFICACIÓN DEL CONTRIBUYENTE		2- EJERCICIO FISCAL	
RAZÓN SOCIAL O NOMBRES Y APELLIDOS	IDENTIFICADOR RUC	DESDE	HASTA
AUTOMOTIVE S.A.I.E.	80003251-9	02/01/2018	31/12/2018

3- IDENTIFICACIÓN DEL REPRESENTANTE LEGAL	4- IDENTIFICACIÓN DEL CONTADOR		5- IDENTIFICACIÓN DEL AUDITOR	
APELLIDOS/NOMBRES	APELLIDOS/ NOMBRES	IDENTIFICADOR RUC	APELLIDOS/ NOMBRES	IDENTIFICADOR RUC
Bellón Alejandro Agustín	Podestá Alberto	753412-4		

		2018	2017
1	ACTIVO		
1.01	ACTIVO CORRIENTE		
1.01.01	DISPONIBILIDADES	1.351.648.177	2.467.032.266
1.01.01.01	RECAUDACIONES A DEPOSITAR		
1.01.01.02	CAJA	889.182.195	190.911.297
1.01.01.03	FONDOS FIJOS		
1.01.01.04	BANCOS	462.465.982	2.276.120.969
1.01.03	CRÉDITOS	16.799.577.123	13.472.382.278
1.01.03.01	DEUDORES POR VENTAS	13.998.818.335	12.254.280.500
1.01.03.02	DEUDORES POR PRÉSTAMOS		
1.01.03.03	CUENTAS A COBRAR A DIRECTORES Y FUNCIONARIOS	600.000.000	600.000.000
1.01.03.04	CUENTAS A COBRAR A SOCIOS O A ENTIDADES VINCULADAS		
1.01.03.05	CRÉDITOS POR IMPUESTOS CORRIENTES		
1.01.03.05.01	ANTICIPOS Y RETENCIONES DE IMPUESTO A LA RENTA	589.045.313	473.078.348
1.01.03.05.02	RETENCIONES DE IVA	87.096.475	145.023.430
1.01.03.05.03	IVA - CRÉDITO FISCAL		
1.01.03.05.04	IVA - CRÉDITO FISCAL - RÉGIMEN DE TURISMO		
1.01.03.06	ANTICIPO A PROVEEDORES	1.524.617.000	0
1.01.03.06.01	ANTICIPOS A PROVEEDORES	1.524.617.000	
1.01.04	INVENTARIOS	7.657.650.178	6.628.647.325
1.01.04.01	MERCADERÍAS	5.874.479.578	5.230.113.025
1.01.04.01.01	MERCADERÍAS GRAVADAS POR EL IVA AL 10%	5.874.479.578	5.230.113.025
1.01.04.01.02	MERCADERÍAS GRAVADAS POR EL IVA AL 5%		
1.01.04.11	IMPORTACIONES EN CURSO	1.783.170.600	1.398.534.300
1.01.04.99	(-) PREVISIÓN POR DEVALUACIÓN DE INVENTARIOS		
	TOTAL ACTIVO CORRIENTE	25.808.875.478	22.568.061.869
1.02	ACTIVO NO CORRIENTE		
1.02.01	CRÉDITOS A LARGO PLAZO	599.895.595	315.892.728
1.02.01.01	DEUDORES POR VENTAS	599.895.595	315.892.728
1.02.01.02	DEUDORES POR PRÉSTAMOS		
1.02.04	PROPIEDAD, PLANTA Y EQUIPO	6.313.783.367	5.722.017.847
1.02.04.01	INMUEBLES	6.712.643.873	5.172.532.318
1.02.04.02	RODADOS /TRANSPORTES	155.029.600	119.390.909
1.02.04.03	MUEBLES, ÚTILES Y ENSERES	134.623.902	49.473.449
1.02.04.04	MAQUINARIAS Y EQUIPOS	300.376.536	177.634.086
1.02.04.05	HERRAMIENTAS	113.894.600	111.734.565
1.02.04.06	BIENES INCORPORADOS AL AMPARO DE LA LEY N° 60/90		
1.02.04.07	BIENES EN ARRENDAMIENTO FINANCIERO		
1.02.04.08	MEJORAS EN PREDIO AJENO		
1.02.04.09	CONSTRUCCIONES EN CURSO	369.655.700	1.390.020.020
1.02.04.99	(-) DEPRECIACIÓN ACUMULADA	-1.472.440.844	-1.298.767.500
	TOTAL ACTIVO NO CORRIENTE	6.913.678.962	6.037.910.575
	TOTAL ACTIVO	32.722.554.440	28.605.972.444

CONTADOR

Lic. Alberto Podestá
RUC: 753412-4

Lic. ALEJANDRO BELLÓN
Presidente
AUTOMOTIVE S.A.I.E.

CONTRIBUYENTE

LIC. ALEJANDRO BELLÓN
Presidente
AUTOMOTIVE S.A.I.E.

BALANCE GENERAL

1-IDENTIFICACIÓN DEL CONTRIBUYENTE		2- EJERCICIO FISCAL	
RAZÓN SOCIAL O NOMBRES Y APELLIDOS	IDENTIFICADOR RUC	DESDE	HASTA
AUTOMOTIVE S.A.I.E.	80003251-9	02/01/2018	31/12/2018

3- IDENTIFICACIÓN DEL REPRESENTANTE LEGAL	4- IDENTIFICACIÓN DEL CONTADOR		5- IDENTIFICACIÓN DEL AUDITOR	
APELLIDOS/NOMBRES	APELLIDOS/ NOMBRES	IDENTIFICADOR RUC	APELLIDOS/ NOMBRES	IDENTIFICADOR RUC
Bellón Alejandro Agustín	Podestá Alberto	753412-4		

		2018	2017
2	PASIVO		
2.01	PASIVO CORRIENTE		
2.01.01	ACREEDORES COMERCIALES	31.455.959	23.883.593
2.01.01.01	PROVEEDORES LOCALES		
2.01.01.02	PROVEEDORES DEL EXTERIOR		
2.01.01.03	INTERESES A PAGAR A PROVEEDORES		
2.01.01.04	OTROS ACREEDORES	31.455.959	23.883.593
2.01.02	DEUDAS FINANCIERAS	5.566.078.380	3.725.636.707
2.01.02.01	PRÉSTAMOS DE BANCOS Y OTRAS ENTIDADES FINANCIERAS	5.566.078.380	3.725.636.707
2.01.03	OTRAS CUENTAS POR PAGAR	835.022.289	2.131.142.886
2.01.03.01	DEUDAS FISCALES CORRIENTES		
2.01.03.01.01	IMPUESTO A LA RENTA A PAGAR		
2.01.03.01.02	IVA A PAGAR		
2.01.03.01.03	RETENCIONES DE IMPUESTOS A INGRESAR		
2.01.03.02	OBLIGACIONES LABORALES Y CARGAS SOCIALES	33.462.166	21.773.295
2.01.03.05	PAGO DIFERIDO-BANCO	801.560.123	2.109.369.591
	TOTAL PASIVO CORRIENTE	6.432.556.628	5.880.663.186
2.02	PASIVO NO CORRIENTE		
2.02.02	DEUDAS FINANCIERAS A LARGO PLAZO	0	0
2.02.02.01	PRÉSTAMOS DE BANCOS Y OTRAS ENTIDADES FINANCIERAS		
	TOTAL PASIVO NO CORRIENTE	0	0
	TOTAL PASIVO	6.432.556.628	5.880.663.186
3	PATRIMONIO NETO		
3.01	CAPITAL	15.000.000.000	2.000.000.000
3.01.01	CAPITAL SUSCRIPTO	2.000.000.000	2.000.000.000
3.01.01.01	CAPITAL INTEGRADO	2.000.000.000	2.000.000.000
3.01.01.02	(-) CAPITAL A INTEGRAR		
3.01.02	FONDOS P/ AUMENTO DE CAPITAL	13.000.000.000	
3.02	RESERVAS	4.015.921.125	10.750.547.628
3.02.01	RESERVA LEGAL	172.935.862	172.935.862
3.02.02	RESERVA DE REVALÚO	3.842.985.263	3.681.182.941
3.02.02.01	RESERVA DE REVALÚO FISCAL	3.842.985.263	3.681.182.941
3.02.02.02	RESERVA DE REVALÚO TÉCNICO		
3.02.03	OTRAS RESERVAS	0	6.896.428.825
3.02.03.01	RESERVAS FACULTATIVAS		2.117.305.924
3.02.03.02	RESERVAS DE CAPITAL		4.779.122.901
3.03	RESULTADOS	7.274.076.687	9.974.761.630
3.03.01	RESULTADOS ACUMULADOS	3.871.190.455	6.431.197.046
3.03.02	RESULTADO DEL EJERCICIO	3.402.886.232	3.543.564.584
	TOTAL PATRIMONIO NETO	26.289.997.812	22.725.309.258
	TOTAL PASIVO Y PATRIMONIO NETO	32.722.554.440	28.605.972.444

Lic. ALEJANDRO BELLÓN
Presidente
AUTOMOTIVE S.A.I.E.
CONTRIBUYENTE

CONTADOR
Lic. Alberto Podestá
RUC: 753412-4

LIC. ALEJANDRO BELLÓN
Presidente
AUTOMOTIVE S.A.I.E.

ESTADO DE RESULTADOS

1- IDENTIFICACIÓN DEL CONTRIBUYENTE		2 - EJERCICIO FISCAL	
RAZÓN SOCIAL O NOMBRES Y APELLIDOS	IDENTIFICADOR RUC	DESDE	HASTA
AUTOMOTIVE S.A.I.E.	80003251-9	02/01/2018	31/12/2018

3 - IDENTIFICACIÓN DEL REPRESENTANTE LEGAL	4 - IDENTIFICACIÓN DEL CONTADOR		5 - IDENTIFICACIÓN DEL AUDITOR	
APELLIDOS/NOMBRES	APELLIDOS/ NOMBRES	IDENTIFICADOR RUC	APELLIDOS/ NOMBRES	IDENTIFICADOR RUC
Bellón Alejandro Agustín	Podestá Alberto	753412-4		

		2018	2017
4	**INGRESOS OPERATIVOS**	**28.432.881.122**	**28.741.885.108**
4.01	VENTAS DE MERCADERÍAS	32.675.640.777	35.242.287.455
4.01.01	VENTAS DE MERCADERÍAS GRAVADAS POR EL IVA	32.675.640.777	35.133.620.455
4.01.02	VENTAS DE MERCADERÍAS EXENTAS DEL IVA		108.667.000
4.99	(-) DEVOLUCIONES	-4.242.759.655	-6.500.602.347
	MENOS:		
5	**COSTOS OPERATIVOS**	**19.948.125.674**	**21.105.369.854**
5.01	COSTO DE MERCADERÍAS	19.948.125.674	21.105.369.854
5.01.01	COSTO DE MERCADERÍAS GRAVADAS POR EL IVA	19.948.125.674	21.105.369.854
5.01.02	COSTO DE MERCADERÍAS EXENTAS DEL IVA		
9	**GANANCIAS (O PÉRDIDAS) BRUTAS TOTALES**	**8.484.755.448**	**7.636.315.254**
	MENOS:		
10	**GASTOS DE VENTAS O COMERCIALIZACIÓN**	**1.752.729.252**	**1.287.154.272**
10.01	SUELDOS Y OTRAS REMUNERACIONES AL PERSONAL	1.719.390.981	1.173.089.093
10.01.01	SUELDOS Y JORNALES	1.377.349.251	933.651.178
10.01.02	APORTE PATRONAL	227.262.626	154.052.443
10.01.03	OTROS BENEFICIOS AL PERSONAL	114.779.104	85.385.472
10.04	PUBLICIDAD Y PROPAGANDA	8.081.818	13.606.318
10.05	FLETES PAGADOS	25.256.453	18.294.529
10.06	GASTOS DE MONTAJE E INSTALACIÓN		82.164.332
10.99	OTROS GASTOS DE VENTAS		
	MENOS:		
11	**GASTOS DE ADMINISTRACIÓN**	**2.135.745.395**	**1.734.308.131**
11.01	SUELDOS Y OTRAS REMUNERACIONES AL PERSONAL		
11.02	REMUNERACIÓN PERSONAL SUPERIOR	1.238.036.363	589.090.911
11.03	GASTOS DE REPRESENTACIÓN	33.954.613	71.116.397
11.04	HONORARIOS PROFESIONALES	196.124.878	154.233.887
11.05	ALQUILERES	11.166.406	90.000.000
11.06	AGUA, LUZ, TELÉFONO E INTERNET	83.606.328	61.224.565
11.07	MOVILIDAD	13.959.015	7.909.309
11.08	COMBUSTIBLES Y LUBRICANTES	147.218.062	193.383.764
11.09	REPARACIONES Y MANTENIMIENTOS	57.578.709	85.888.182
11.10	SEGUROS PAGADOS	55.527.272	137.847.272
11.11	ÚTILES DE OFICINA	2.882.425	4.401.971
11.15	DONACIONES Y CONTRIBUCIONES		20.926.679
11.19	GASTOS GENERALES	78.296.556	68.943.649
11.20	SERVICIOS CONTRATADOS	8.388.182	65.608.145
11.23	CORREO Y COMUNICACIÓN	33.366.674	28.299.969
11.24	CAFETERIA Y ALMUERZO	125.967.005	105.913.795
11.25	IMPRESOS Y FORMULARIOS	25.662.080	18.402.364
11.26	SEGURIDAD Y VIGILANCIA	13.232.799	22.933.091
11.27	SUSCRIPCIONES Y AVISOS	10.778.028	8.184.181
12	**GANANCIAS (O PÉRDIDAS) ANTES DE GASTOS FINANCIEROS**	**4.596.280.801**	**4.614.862.851**
	MENOS:		
13	**GASTOS BANCARIOS Y FINANCIEROS**	**641.622.755**	**585.009.326**
13.01	INTERESES PAGADOS A ENTIDADES BANCARIAS Y FINANCIERAS	634.375.529	575.731.589
13.02	OTROS INTERESES PAGADOS	7.247.226	9.277.737
	MENOS:		
15	**DEPRECIACIONES Y AMORTIZACIONES DE ACTIVOS**	**173.673.344**	**92.549.543**
15.01	DEPRECIACIONES DEL EJERCICIO	173.673.344	92.549.543
15.02	AMORTIZACIONES DEL EJERCICIO		
18	**GANANCIAS (O PÉRDIDAS) ANTES DEL IMPUESTO A LA RENTA**	**3.780.984.702**	**3.937.293.982**
19	IMPUESTO A LA RENTA	378.098.470	393.729.398
20	**GANANCIAS/PÉRDIDAS NETAS DEL EJERCICIO**	**3.402.886.232**	**3.543.564.584**

Lic. Alberto Podestá
RUC: 753412-4

CONTADOR

Lic. ALEJANDRO BELLÓN
Presidente
AUTOMOTIVE S.A.I.E.

CONTRIBUYENTE

LIC. ALEJANDRO BELLÓN
Presidente
AUTOMOTIVE S.A.I.E.

ESTADO DE FLUJO DE EFECTIVO

1 - IDENTIFICACIÓN DEL CONTRIBUYENTE		2 - EJERCICIO FISCAL	
RAZÓN SOCIAL O NOMBRES Y APELLIDOS	IDENTIFICADOR RUC	DESDE	HASTA
AUTOMOTIVE S.A.I.E.	80003251-9	02/01/2018	31/12/2018

3 - IDENTIFICACIÓN DEL REPRESENTANTE LEGAL	4 - IDENTIFICACIÓN DEL CONTADOR		5 - IDENTIFICACIÓN DEL AUDITOR	
APELLIDOS/NOMBRES	APELLIDOS/ NOMBRES	IDENTIFICADOR RUC	APELLIDOS/ NOMBRES	IDENTIFICADOR RUC
Bellón Alejandro Agustín	Podestá Alberto	753412-4		

	2017	2017
FLUJO DE EFECTIVO POR ACTIVIDADES OPERATIVAS		
VENTAS NETAS (COBRO NETO)	26.404.340.420	31.276.486.062
PAGO A PROVEEDORES LOCALES (PAGO NETO)	23.424.918.695	18.615.031.325
PAGO A PROVEEDORES DEL EXTERIOR (PAGO NETO)	384.636.300	1.398.534.300
EFECTIVO PAGADO A EMPLEADOS	1.707.702.110	1.770.864.677
EFECTIVO GENERADO (USADO) POR OTRAS ACTIVIDADES OPERATIVAS	2.161.511.300	1.835.995.491
PAGO DE IMPUESTOS	436.138.480	1.237.235.462
EFECTIVO NETO POR ACTIVIDADES OPERATIVAS	[illegible]	[illegible]
FLUJO DE EFECTIVO POR ACTIVIDADES DE INVERSIÓN		
AUMENTO/DISMINUCIÓN NETO/A DE INVERSIONES TEMPORARIAS		
AUMENTO/DISMINUCIÓN NETO/A DE INVERSIONES A LARGO PLAZO		
AUMENTO/DISMINUCIÓN NETO/A DE PROPIEDAD, PLANTA Y EQUIPO	603.636.542	2.188.012.541
EFECTIVO NETO POR ACTIVIDADES DE INVERSIÓN	[illegible]	[illegible]
FLUJO DE EFECTIVO POR ACTIVIDADES DE FINANCIAMIENTO		
APORTE DE CAPITAL		
AUMENTO/DISMINUCIÓN NETO/A DE PRÉSTAMOS	1.840.441.673	1.969.103.647
DIVIDENDOS PAGADOS		
AUMENTO/DISMINUCIÓN NETO/A DE INTERESES	641.622.755	585.009.326
EFECTIVO NETO POR ACTIVIDADES DE FINANCIAMIENTO	[illegible]	[illegible]
EFECTO DE LAS GANANCIAS O PÉRDIDAS POR DIFERENCIAS DE TIPO DE CAMBIO		
AUMENTO/DISMINUCIÓN NETO/A DE EFECTIVOS Y SUS EQUIVALENTES	-1.115.384.089	1.676.699.293
EFECTIVO Y SUS EQUIVALENTES AL COMIENZO DEL PERIODO	2.467.032.266	790.332.973
EFECTIVO Y SUS EQUIVALENTES AL CIERRE DEL PERIODO	[illegible]	[illegible]

Lic. Alberto Podestá
RUC: 753412-4

CONTADOR

Lic. ALEJANDRO BELLON
Presidente
AUTOMOTIVE S.A.I.E.

CONTRIBUYENTE

Lic. ALEJANDRO BELLON
Presidente
AUTOMOTIVE S.A.I.E.

ESTADO DE CAMBIOS DEL PATRIMONIO NETO

1 - IDENTIFICACIÓN DEL CONTRIBUYENTE		2 - EJERCICIO FISCAL	
RAZÓN SOCIAL O APELLIDOS/ NOMBRES	IDENTIFICADOR RUC	DESDE	HASTA
AUTOMOTIVE S.A.I.E.	80003251-9	02/01/2018	31/12/2018

3 - IDENTIFICACIÓN DEL REPRESENTANTE LEGAL	4 - Identificación del Contador		5 - Declaración Jurada Utilizada	
APELLIDOS/ NOMBRES	APELLIDOS/ NOMBRES	Identificador RUC	FORMULARIO Nº	NÚMERO DE ORDEN
Bellón Alejandro Agustín	Podestá Alberto	753412-4	101	

CUENTAS	CAPITAL	RESERVAS			RESULTADOS		PATRIMONIO NETO
	INTEGRADO	LEGAL	DE REVALÚO	OTRAS RESERVAS	ACUMULADOS	DEL EJERCICIO	
SALDO AL INICIO DEL EJERCICIO X_{2017}	2.000.000.000	172.935.862	3.568.285.965	6.896.428.825	3.717.006.536	2.714.188.511	19.068.827.718
MOVIMIENTOS DEL EJERCICIO X_{2017}							
INTEGRACIÓN DE CAPITAL							
TRANSFERENCIA A DIVIDENDOS A PAGAR							
TRANSERENCIA A RESULTADOS ACUMULADOS					2.714.188.511	-2.714.188.511	
AJUSTES/ DESAFECTAC. DE RESULT. ACUMULADOS							
RESERVA LEGAL							
RESERVA DE REVALÚO			125.916.956				125.916.956
OTRAS RESERVAS							
RESULTADO DEL EJERCICIO						3.543.564.584	3.543.564.584
SALDO AL CIERRE DEL EJERCICIO X_{2017} e INICIO DEL EJERCICIO X_{2018}	2.000.000.000	172.935.862	3.691.192.941	6.896.428.825	6.431.197.046	3.543.564.584	22.739.309.258
MOVIMIENTOS DEL EJERCICIO X_{2018}							
INTEGRACIÓN DE CAPITAL							
TRANSFERENCIA A DIVIDENDOS A PAGAR							
TRANSERENCIA A RESULTADOS ACUMULADOS					-2.560.006.591	-3.543.564.584	-6.103.571.175
AJUSTES/ DESAFECTAC. DE RESULT. ACUMULADOS	6.103.571.175						6.103.571.175
RESERVA LEGAL							
RESERVA DE REVALÚO			161.802.322				161.802.322
OTRAS RESERVAS	6.896.428.825			-6.896.428.825			0
RESULTADO DEL EJERCICIO						3.402.886.232	3.402.886.232
SALDO AL CIERRE DEL EJERCICIO X_{2018}	15.000.000.000	172.935.862	3.852.995.263	-	3.871.190.455	3.402.886.232	26.299.007.812

Lic. Alberto Podestá
RUC: 753412-4
CONTADOR

Lic. ALEJANDRO BELLÓN
Presidente
AUTOMOTIVE S.A.I.E.
CONTRIBUYENTE

LIC. ALEJANDRO BELLÓN
Presidente
AUTOMOTIVE S.A.I.E.

00000011

ANEXO N° 1

BALANCE GENERAL

1-IDENTIFICACIÓN DEL CONTRIBUYENTE		2- EJERCICIO FISCAL	
RAZÓN SOCIAL O NOMBRES Y APELLIDOS	IDENTIFICADOR RUC	DESDE	HASTA
AUTOMOTIVE S.A.I.E.	80003251-9	01/01/19	31/12/2019

3- IDENTIFICACIÓN DEL	4- IDENTIFICACIÓN DEL CONTADOR		5- IDENTIFICACIÓN DEL AUDITOR	
APELLIDOS/NOMBRES	APELLIDOS/ NOMBRES	IDENTIFICADOR RUC	APELLIDOS/ NOMBRES	IDENTIFICADOR RUC
Bellon Genes, Alejandro Agustin	Florentin, Cinthia	1434028-3	1791602-3	Galeano Leiva, Rubén

(Expresado en Guaraníes)

		2019	2018
1	**ACTIVO**	**49.793.909.442**	**32.722.554.440**
1.01	**ACTIVO CORRIENTE**	**37.471.758.728**	**25.808.875.478**
1.01.01	**DISPONIBILIDADES**	**1.138.885.708**	**1.351.648.177**
1.01.01.01	RECAUDACIONES A DEPOSITAR	0	0
1.01.01.02	CAJA	73.501.289	889.182.195
1.01.01.03	FONDOS FIJOS	12.500.000	0
1.01.01.04	BANCOS	1.052.884.419	462.465.982
1.01.03	**CRÉDITOS**	**16.666.308.920**	**16.799.577.123**
1.01.03.01	DEUDORES POR VENTAS	14.226.507.940	13.998.818.335
1.01.03.03	CUENTAS A COBRAR A DIRECTORES Y FUNCIONARIOS	0	600.000.000
1.01.03.05	CRÉDITOS POR IMPUESTOS CORRIENTES	**1.480.606.515**	**676.141.788**
1.01.03.05.01	*ANTICIPOS Y RETENCIONES DE IMPUESTO A LA RENTA*	1.357.678.665	589.045.313
1.01.03.05.02	*RETENCIONES DE IVA*	122.927.850	87.096.475
1.01.03.06	ANTICIPO A PROVEEDORES	**959.194.465**	**1.524.617.000**
1.01.03.06.01	*ANTICIPOS A PROVEEDORES LOCALES*	0	1.524.617.000
1.01.03.07	*INTERESES A PAGAR NO DEVENGADOS*	959.194.465	0
1.01.04	**INVENTARIOS**	**19.666.564.100**	**7.657.650.178**
1.01.04.01	MERCADERÍAS	19.633.194.850	5.874.479.578
1.01.04.11	IMPORTACIONES EN CURSO	33.369.250	1.783.170.600
1.02	**ACTIVO NO CORRIENTE**	**12.322.150.714**	**6.913.678.962**
1.02.01	**CREDITOS A LARGO PLAZO**	**383.390.280**	**599.895.595**
1.02.01.01	DEUDORES POR VENTAS	383.390.280	599.895.595
1.02.04	**PROPIEDAD, PLANTA Y EQUIPO**	**11.938.760.434**	**6.313.783.367**
1.02.04.01	INMUEBLES	7.644.349.876	6.712.643.873
1.02.04.02	RODADOS /TRANSPORTES	1.419.050.195	155.029.600
1.02.04.03	MUEBLES, ÚTILES Y ENSERES	309.912.959	134.623.902
1.02.04.04	MAQUINARIAS	618.324.164	300.376.536
1.02.04.06	HERRAMIENTAS	124.672.071	113.894.600
1.02.04.08	CONSTRUCCION EN CURSO	3.451.999.982	369.655.700
1.02.04.99	(-) DEPRECIACIÓN ACUMULADA	-1.629.548.813	-1.472.440.844
2	**PASIVO**	**24.040.414.686**	**6.432.556.628**
2.01	**PASIVO CORRIENTE**	**24.040.414.686**	**6.432.556.628**
2.01.01	**ACREEDORES COMERCIALES**	**2.248.475.363**	**31.455.959**
2.01.01.01	PROVEEDORES LOCALES	1.218.027.231	0
2.01.01.04	OTROS ACREEDORES	1.030.448.132	31.455.959
2.01.02	**DEUDAS FINANCIERAS**	**17.220.154.939**	**5.566.078.380**
2.01.02.01	PRÉSTAMOS DE BANCOS Y OTRAS ENTIDADES FINANCIERAS	16.260.960.474	5.566.078.380
2.01.02.05	INTERESES A PAGAR	959.194.465	0
2.01.03	**OTRAS CUENTAS POR PAGAR**	**4.571.784.384**	**835.022.289**
2.01.03.01	DEUDAS FISCALES CORRIENTES	4.571.784.384	835.022.289
2.01.03.01.01	*IMPUESTO A LA RENTA A PAGAR*	2.070.268.409	0
2.01.03.01.03	*IMPUESTO SOBRE UTILIDADES A PAGAR*	112.470.523	0
2.01.03.02	OBLIGACIONES LABORALES Y CARGAS SOCIALES	38.921.692	*33.462.166*
2.01.03.03	DIVIDENDOS A PAGAR	680.577.246	0
2.01.03.04	PAGO DIFERIDO - BANCO	1.669.546.514	*801.560.123*
3	**PATRIMONIO NETO**	**25.753.494.756**	**26.289.997.812**
3.01	**CAPITAL**	**15.000.000.000**	**15.000.000.000**
3.01.01	CAPITAL INTEGRADO	15.000.000.000	2.000.000.000
3.01.01.01	*CAPITAL SUSCRIPTO*	15.000.000.000	*2.000.000.000*
3.01.02	*FONDOS PARA AUMENTO DE CAPITAL*	0	*13.000.000.000*
3.02	**RESERVAS**	**4.231.512.477**	**4.015.921.125**
3.02.01	RESERVA LEGAL	239.030.806	172.935.862
3.02.02	RESERVA DE REVALÚO	**3.992.481.671**	**3.842.985.263**
3.02.02.01	*RESERVA DE REVALÚO FISCAL*	3.992.481.671	*3.842.985.263*
3.03	**RESULTADOS**	**6.521.982.279**	**7.274.076.687**
3.03.01	RESULTADOS ACUMULADOS	5.266.178.343	3.871.190.455
3.03.02	RESULTADO DEL EJERCICIO	1.255.803.936	3.402.886.232

Alejandro Bellon
Representante Legal

LIC. ALEJANDRO BELLÓN
Presidente
AUTOMOTIVE S.A.I.E.

Cinthia Florentin
Contador

ANEXO Nº 2

ESTADO DE RESULTADOS

1- IDENTIFICACIÓN DEL CONTRIBUYENTE		2 - EJERCICIO FISCAL	
RAZÓN SOCIAL O NOMBRES Y APELLIDOS	IDENTIFICADOR RUC	DESDE	HASTA
AUTOMOTIVE S.A.I.E.	80003251-9	1/1/2019	31/12/2019

3 - IDENTIFICACIÓN DEL	4 - IDENTIFICACIÓN DEL CONTADOR		5 - IDENTIFICACIÓN DEL AUDITOR	
APELLIDOS/NOMBRES	APELLIDOS/ NOMBRES	IDENTIFICADOR RUC	APELLIDOS/ NOMBRES	IDENTIFICADOR RUC
Bellon Genes, Alejandro Agustin	Florentin, Cinthia	1434028-3	1791502-3	Galeano Leiva, Rubén

(Expresado en Guaraníes)

		2019	2018
4	**INGRESOS OPERATIVOS**	**34.507.111.850**	**28.432.881.122**
4.01	VENTAS DE MERCADERÍAS	44.166.886.295	32.675.640.777
4.09	VENTAS DE MERCADERÍAS EXENTAS DEL IVA	88.850.140	0
4.98	(-) DEVOLUCIONES	-9.748.624.585	-4.242.759.655
5	**COSTOS OPERATIVOS**	**7.241.988.342**	**19.948.125.674**
5.01	COSTO DE MERCADERÍAS	7.237.838.026	19.948.125.674
5.09	COSTO DE MERCADERÍAS EXENTAS	4.150.316	
6	**GANANCIAS (O PÉRDIDAS) BRUTAS EN VENTAS**	**27.265.123.508**	**8.484.755.448**
9	**GANANCIAS (O PÉRDIDAS) BRUTAS TOTALES**	**27.265.123.508**	**8.484.755.448**
	MENOS:		
10	**GASTOS DE VENTAS O COMERCIALIZACIÓN**	**2.603.770.349**	**1.752.729.252**
10.01	SUELDOS Y OTRAS REMUNERACIONES AL PERSONAL	**2.250.674.880**	**1.719.390.981**
10.01.01	*SUELDOS Y JORNALES*	1.813.133.019	1.377.349.251
10.01.02	*APORTE PATRONAL*	299.166.949	227.262.626
10.01.03	*OTROS BENEFICIOS AL PERSONAL*	138.374.912	114.779.104
10.02	COMISIONES PAGADAS SOBRE VENTAS	328.483.060	0
10.04	PUBLICIDAD Y PROPAGANDA	0	8.081.818
10.05	FLETES PAGADOS	24.612.409	25.256.453
	MENOS:		
11	**GASTOS DE ADMINISTRACIÓN**	**20.079.360.305**	**2.135.745.395**
11.01	SUELDOS Y OTRAS REMUNERACIONES AL PERSONAL	0	0
11.01.01	*REMUNERACIÓN PERSONAL SUPERIOR*	1.032.727.274	1.238.036.363
11.03	GASTOS DE REPRESENTACIÓN	15.905.445	33.954.613
11.04	HONORARIOS PROFESIONALES	477.085.971	196.124.878
11.05	ALQUILERRES	19.476.264	11.166.406
11.06	AGUA, LUZ, TELÉFONO E INTERNET	108.871.284	83.606.328
11.07	MOVILIDAD	9.938.472	13.959.015
11.08	COMBUSTIBLES Y LUBRICANTES	170.048.972	147.218.062
11.09	REPARACIONES Y MANTENIMIENTOS	164.354.927	57.578.709
11.10	SEGUROS PAGADOS	132.241.933	55.527.272
11.11	ÚTILES DE OFICINA	12.397.663	2.882.425
11.12	DONACIONES Y CONTRIBUCIONES	855.000	0
11.15	GASTOS NO DEDUCIBLES	17.310.516.800	0
11.17	IMPUESTOS, PATENTES, TASAS Y OTRAS CONTRIBUCIONES	33.607.644	0
11.18	GASTOS GENERALES	192.159.150	78.296.556
11.19	SERVICIOS CONTRATADOS	66.678.967	8.388.182
11.20	MANTENIMIENTO Y REPARACION RODADOS	12.900.909	0
11.21	MANTENIMIENTO Y REPARACION EDIFICIO	78.945.446	0
11.22	CAFETERIA Y ALMUERZO	128.461.620	125.967.005
11.23	IMPRESOS Y FORMULARIOS	17.112.183	25.662.080
11.24	SEGURIDAD Y VIGILANCIA	28.969.437	13.232.799
11.25	RESERVA LEGAL	66.094.944	0
11.26	CORREO Y COMUNICACIÓN	0	33.366.674
11.27	SUSCRIPCIONES Y AVISOS	0	10.778.028
12	**GANANCIAS (O PÉRDIDAS) ANTES DE GASTOS FINANCIEROS**	**4.582.002.854**	**4.596.280.801**
	MENOS:		
13	**GASTOS BANCARIOS Y FINANCIEROS**	**1.074.180.257**	**641.622.755**
13.01	INTERESES PAGADOS A ENTIDADES BANCARIAS Y FINANCIERAS	1.026.436.798	634.375.529
13.02	OTROS INTERESES PAGADOS	47.743.459	7.247.226
	MENOS:		
15	**DEPRECIACIONES Y AMORTIZACIONES DE ACTIVOS**	**181.750.252**	**173.673.344**
15.01	DEPRECIACIONES DEL EJERCICIO	181.750.252	173.673.344
16	**GANANCIAS (O PÉRDIDAS) OPERATIVAS**	**3.326.072.345**	**3.780.984.702**
18	**GANANCIAS (O PÉRDIDAS) ANTES DEL IMPUESTO A LA RENTA**	**3.326.072.345**	**3.780.984.702**
19	**IMPUESTO A LA RENTA**	-2.070.268.409	-378.098.470
20	**GANANCIAS (O PÉRDIDAS) NETAS DEL EJERCICIO**	**1.255.803.936**	**3.402.886.232**

Alejandro Bellon
Representante Legal

LIC. ALEJANDRO BELLÓN
Presidente
AUTOMOTIVE S.A.I.E.

Cinthia Florentin
Contador

ANEXO N° 3
ESTADO DE FLUJO DE EFECTIVO

1- IDENTIFICACIÓN DEL CONTRIBUYENTE		2 - EJERCICIO FISCAL	
RAZON SOCIAL O NOMBRES Y APELLIDOS	IDENTIFICADOR RUC	DESDE	HASTA
AUTOMOTIVE SAIE	80003251-9	1/1/2019	31/12/2019

3 - IDENTIFICACIÓN DEL	4 - IDENTIFICACIÓN DEL CONTADOR		5 - IDENTIFICACIÓN DEL AUDITOR	
APELLIDOS/NOMBRES	APELLIDOS/ NOMBRES	IDENTIFICADOR RUC	APELLIDOS/ NOMBRES	IDENTIFICADOR RUC
Bellon Genes, Alejandro Agustin	Florentin, Cinthia	1434028-3	1791502-3	Galeano Leiva, Rubén

(Expresado en Guaraníes)

	2019	2018
FLUJO DE EFECTIVO POR ACTIVIDADES OPERATIVAS		
VENTAS NETAS (COBRO NETO)	34.495.927.560	26.404.340.420
PAGO A PROVEEDORES LOCALES (PAGO NETO)	(16.391.080.819)	(23.424.918.695)
PAGO A PROVEEDORES DEL EXTERIOR (PAGO NETO)		
EFECTIVO PAGADO A EMPLEADOS	1.749.801.350	-384.636.300
EFECTIVO GENERADO (USADO) POR OTRAS ACTIVIDADES OPERATIVAS	(1.845.215.354)	(1.707.702.110)
PAGO DE IMPUESTOS	(22.654.200.866)	(2.161.511.300)
EFECTIVO NETO POR ACTIVIDADES OPERATIVAS	1.414.105.580	(436.138.480)
	-3.030.662.549	**-1.710.566.465**
FLUJO DE EFECTIVO POR ACTIVIDADES DE INVERSIÓN		
(AUMENTO) / DISMINUCIÓN NETO/A DE INVERSIONES TEMPORARIAS		0
(AUMENTO) / DISMINUCIÓN NETO/A DE INVERSIONES a LARGO PLAZO		0
(AUMENTO) / DISMINUCIÓN NETO/A DE PROPIEDAD, PLANTA Y EQUIPO	(5.624.977.067)	(603.636.542)
EFECTIVO NETO POR ACTIVIDADES DE INVERSIÓN	**-5.624.977.067**	**(603.636.542)**
FLUJO DE EFECTIVO POR ACTIVIDADES DE FINANCIAMIENTO		
APORTE DE CAPITAL		0
AUMENTO / (DISMINUCIÓN) NETO/A DE PRÉSTAMOS	10.694.882.094	1.840.441.673
DIVIDENDOS PAGADOS	(1.177.824.690)	0
AUMENTO/DISMINUCIÓN NETO/A DE INTERESES	(1.074.180.257)	(641.622.755)
EFECTIVO NETO POR ACTIVIDADES DE FINANCIAMIENTO	**8.442.877.147**	**1.198.818.918**
EFECTO DE LAS GANANCIAS (O PÉRDIDAS) POR DIFERENCIAS DE TIPO DE CAMBIO		0
AUMENTO / (DISMINUCIÓN) NETO/A DE EFECTIVOS Y SUS EQUIVALENTES	(212.762.469)	(1.115.384.089)
EFECTIVO Y SUS EQUIVALENTES AL COMIENZO DEL PERIODO	1.351.648.177	2.467.032.266
EFECTIVO Y SUS EQUIVALENTES AL CIERRE DEL PERIODO	**1.138.885.708**	**1.351.648.177**

Alejandro Bellon
Representante Legal

Cinthia Florentin
Contador

LIC. ALEJANDRO BELLON
Presidente
AUTOMOTIVE S.A.I.E.

00000015

ANEXO N° 4

ESTADO DE CAMBIOS DEL PATRIMONIO NETO

1 - IDENTIFICACION DEL CONTRIBUYENTE		2 - EJERCICIO FISCAL	
RAZON SOCIAL O APELLIDOS/ NOMBRES	IDENTIFICADOR RUC	DESDE	HASTA
AUTOMOTIVE S.A.I.E.	80003251-9	1/1/2019	31/12/2019

3 - IDENTIFICACION DEL REPRESENTANTE LEGAL	4 - IDENTIFICACION DEL CONTADOR		5 - DECLARACION JURADA UTILIZADA	
APELLIDOS/ NOMBRES	APELLIDOS/ NOMBRES	Identificador RUC	FORMULARIO N°	NUMERO DE ORDEN
Bellon Genes, Alejandro Agustin	Florentin, Cinthia	1434028-3	1791502-3	Galeano Leiva, Rubén

(Expresado en Guaraníes)

CUENTAS	CAPITAL	RESERVAS			RESULTADOS		PATRIMONIO NETO
	INTEGRADO	LEGAL	DE REVALÚO	OTRAS RESERVAS	ACUMULADOS	DEL EJERCICIO	
SALDO AL CIERRE DEL EJERCICIO 2017 e INICIO DEL EJERCICIO 2018	**2.000.000.000**	**172.935.862**	**3.681.182.941**	**6.896.428.825**	**6.431.197.046**	**3.543.564.584**	**22.725.309.258**
MOVIMIENTOS DEL EJERCICIO 2018	-	-	-	-	-	-	-
INTEGRACIÓN DE CAPITAL	-	-	-	-	-	-	-
TRANSFERENCIA A DIVIDENDOS A PAGAR	-	-	-	-	-	-	-
TRANSFERENCIA A RESULTADOS ACUMULADOS	-	-	-	-	(2.560.006.591)	(3.543.564.584)	(6.103.571.175)
AJUSTES/DESAFECTAC. DE RESULT. ACUMULADOS	6.103.571.175						6.103.571.175
RESERVA LEGAL	-	-	-	-	-	-	-
RESERVA DE REVALÚO	-	-	161.802.322	-	-	-	161.802.322
OTRAS RESERVAS	6.896.428.825	-	-	(6.896.428.825)	-	-	-
RESULTADO DEL EJERCICIO	-	-	-	-	-	3.402.886.232	3.402.886.232
SALDO AL CIERRE DEL EJERCICIO 2018	**15.000.000.000**	**172.935.862**	**3.842.985.263**	**0**	**3.871.190.455**	**3.402.886.232**	**26.289.997.812**
MOVIMIENTOS DEL EJERCICIO 2019	-	-	-	-	-	-	-
INTEGRACIÓN DE CAPITAL	-	-	-	-	-	-	-
TRANSFERENCIA A DIVIDENDOS A PAGAR	-	-	-	-	-	-	-
TRANSFERENCIA A RESULTADOS ACUMULADOS	-	-	-	-	1.394.987.888	(3.402.886.232)	(2.007.898.344)
RESERVA LEGAL	-	66.094.944	-	-	-	-	66.094.944
RESERVA DE REVALÚO	-	-	149.496.408	-	-	-	149.496.408
RESULTADO DEL EJERCICIO	-	-	-	-	-	1.255.803.936	1.255.803.936
SALDO AL CIERRE DEL EJERCICIO 2019	**15.000.000.000**	**239.030.806**	**3.992.481.671**	**0**	**5.266.178.343**	**1.255.803.936**	**25.753.494.756**

Alejandro Bellon
Representante Legal

Cinthia Florentín
Contador

ALEJANDRO BELLON
Presidente
AUTOMOTIVE S.A.I.E.

ANEXO N° 5

NOTAS A LOS ESTADOS FINANCIEROS

1- IDENTIFICACIÓN DEL CONTRIBUYENTE		2 - EJERCICIO FISCAL	
RAZÓN SOCIAL O NOMBRES Y APELLIDOS	IDENTIFICADOR RUC	DESDE	HASTA
Automotive S.A.I.E.	80003251-9	1/1/2019	31/12/2019

3 - IDENTIFICACIÓN DEL REPRESENTANTE LEGAL	4 - IDENTIFICACIÓN DEL CONTADOR		5 - IDENTIFICACIÓN DEL AUDITOR	
APELLIDOS/NOMBRES	APELLIDOS/ NOMBRES	IDENTIFICADOR RUC	APELLIDOS/ NOMBRES	IDENTIFICADOR RUC
Bellon Genes, Alejandro Agustin	Florentin, Cinthia	1434028-3	1791502-3	Galeano Leiva, Rubén

(Expresado en Guaraníes)

NOTA A LOS ESTADOS FINANCIEROS

NOTA 1: ANTECEDENTES DE LA EMPRESA AUTOMOTIVE SOCIEDAD ANONIMA EXPORTADORA e IMPORTADORA

Automotive Sociedad Anónima Exportadora e Importadora fue constituida como Sociedad Anónima por Escritura Pública Nº 49 de fecha 19 de Abril de 1960. Inscripto en el Registro Público de Comercio el 31 de Enero de 1972 bajo el Nº 48 de la sección Contratos Serie A.

NOTA 2: RESUMEN DE LAS PRINCIPALES POLÍTICAS CONTABLES

A continuación se resumen las políticas de contabilidad más significativas aplicadas por la Sociedad:

a. Bases de contabilización

Los estados contables se han preparado sobre la base de costos históricos y no reconocen en forma integral los efectos de la inflación en la situación patrimonial y financiera de la Sociedad, en los resultados de sus operaciones y los flujos de caja, en atención a que la corrección monetaria no constituye una práctica contable obligatoria en el Paraguay.

De haberse aplicado una corrección monetaria integral de los estados financieros, la cual no es obligatoria según las prácticas contables y tributarias vigentes en Paraguay, podrían haber surgido diferencias en la representación de la situación patrimonial y financiera, en los resultados de las operaciones y en los flujos de efectivo de la Sociedad al 31 de diciembre de 2017 y 2016. Según el Índice de Precios de Consumo (IPC) publicado por el Banco Central del Paraguay, la inflación anual al 31 de diciembre de 2018 fue de 3,2% y la del 31 de diciembre 2017 fue de 4,5%.

b. Moneda extranjera

Los activos y pasivos en moneda extranjera se valúan a los tipos de cambio vigentes a la fecha del balance general.

Las diferencias de cambio originadas por fluctuaciones en los tipos de cambio, entre las fechas de concertación de las operaciones y su liquidación o valuación al cierre del año, son reconocidas en resultados.

c. Efectivo y equivalentes de efectivo

Para la preparación del estado de flujos de efectivo se consideraron dentro del concepto de caja los saldos en efectivo, disponibilidades en cuentas bancarias de muy alta liquidez, con vencimiento originalmente pactado no superior a tres meses.

d. Propiedad, Planta y Equipos

Los bienes de uso se exponen a su costo reexpresado menos la correspondiente depreciación acumulada. Los bienes de uso son revaluados aplicando el coeficiente de reexpresión, en función al IPC anual estimado. El incremento neto por reexpresión se acredita a la cuenta patrimonial reserva de revalúo

Los costos de las mejoras que extienden la vida útil de los bienes o aumentan su capacidad productiva son imputados a las cuentas respectivas del activo. Los gastos de mantenimiento son cargados a resultados.

La depreciación es calculada por el método de año siguiente en que se adquieren los bienes, aplicando tasas anuales suficientes para extinguir sus valores al final de su vida útil estimada.

Tipo de Bienes	Años de Vida Útil
Rodados / Transportes	5
Muebles, Útiles y Enseres	10
Maquinarias	10
Equipos	5
Equipos de Informática	4
Herramientas	5
Mejoras en Predio Ajeno	10
Instalaciones	10

e. Impuesto a la renta

El impuesto a la renta anual se basa en la utilidad contable antes de este concepto, ajustada por las partidas que la Ley Nº 125/91 y modificada por la Ley N° 2421/04, incluye o excluye para la determinación de la utilidad gravable y por el reconocimiento de eventuales cargos o ingresos originados por la aplicación del impuesto diferido, si los hubiere. La tasa legal es del 10% por los periodos presentados.

f. Reconocimiento de ingresos y egresos

Los ingresos y egresos son reconocidos en función de su devengamiento.

g. Deudas comerciales y otras cuentas por pagar.

Las deudas comerciales y otras cuentas por pagar están presentadas a su costo amortizado.

h. Partes relacionadas

Los saldos con partes relacionadas han sido valuados de acuerdo con las condiciones pactadas entre partes involucradas.

i. Uso de estimaciones

La preparación de los presentes estados financieros requiere que la gerencia de la sociedad realice estimaciones y evaluaciones que afectan el monto de los activos y pasivos registrados y contingentes, como así también los ingresos y egresos registrados en el ejercicio. Los resultados reales futuros pueden diferir de las estimaciones y evaluaciones realizadas a la fecha de preparación de los presentes estados financieros.

NOTA 3 - DISPONIBILIDADES

	2019 Gs.	2018 Gs.
CAJA	**73.501.289**	**889.182.195**
Caja	73.501.289	889.182.195
FONDOS FIJOS	**12.500.000**	**0**
Fondos Fijos Gs	12.500.000	0
BANCOS	**1.052.884.419**	**462.465.982**
Banco Amambay S.A. -BASA-	18.782.422	0
BBVA	21.545.306	0
Banco Familiar	470.358.554	0
Banco ITAU	499.541.049	0
Banco Regional	14.529.552	0
Banco Sudameris	14.734.256	0
Banco Nacional de Fomento	13.393.280	0
TOTAL DISPONIBILIDADES	**1.138.885.708**	**1.351.648.177**

LIC. ALEJANDRO BELLON
Presidente
AUTOMOTIVE S.A.I.E.

C.P. Cinthia Florentin
Contadora Pública

ANEXO N° 1

BALANCE GENERAL

1-IDENTIFICACIÓN DEL CONTRIBUYENTE		2- EJERCICIO FISCAL	
RAZÓN SOCIAL O NOMBRES Y APELLIDOS	IDENTIFICADOR RUC	DESDE	HASTA
AUTOMOTIVE S.A.I.E.	80003251-9	01/01/20	31/12/2020

3- IDENTIFICACIÓN DEL	4- IDENTIFICACIÓN DEL CONTADOR		5- IDENTIFICACIÓN DEL AUDITOR	
APELLIDOS/NOMBRES	APELLIDOS/ NOMBRES	IDENTIFICADOR RUC	APELLIDOS/ NOMBRES	IDENTIFICADOR RUC
Bellon Genes, Alejandro Agustin	Florentin, Cinthia	1434028-3	SBD Consultores & Auditores	80069939-4

(Expresado en Guaraníes)

			2020	2019
1	**ACTIVO**		**58.919.663.422**	**49.793.909.442**
1.01	**ACTIVO CORRIENTE**		**40.207.531.255**	**37.471.758.728**
1.01.01	**DISPONIBILIDADES**	**Nota 3**	**534.502.489**	**1.138.885.708**
1.01.01.01	RECAUDACIONES A DEPOSITAR		30.902.470	0
1.01.01.02	CAJA		87.492.037	73.501.289
1.01.01.03	FONDOS FIJOS		14.260.000	12.500.000
1.01.01.04	BANCOS		401.847.982	1.052.884.419
1.01.03	**CRÉDITOS**		**19.359.799.408**	**16.666.308.920**
1.01.03.01	DEUDORES POR VENTAS	**Nota 4**	14.506.242.111	14.226.507.940
1.01.03.02	DEUDORES POR PRÉSTAMOS		30.000.000	0
1.01.03.05	CRÉDITOS POR IMPUESTOS CORRIENTES		**2.812.301.131**	**1.480.606.515**
1.01.03.05.01	*ANTICIPOS Y RETENCIONES DE IMPUESTO A LA RENTA*		2.388.536.373	1.357.678.665
1.01.03.05.02	*RETENCIONES DE IVA*		158.334.340	122.927.850
1.01.03.05.03	*IVA - CRÉDITO FISCAL*		265.430.418	0
1.01.03.06	ANTICIPO A PROVEEDORES		**2.011.256.166**	**959.194.465**
1.01.03.06.01	ANTICIPOS A PROVEEDORES LOCALES		31.969.807	0
1.01.03.07	INTERESES A PAGAR NO DEVENGADOS	**Nota 5**	1.811.771.358	959.194.465
1.01.03.08	DEUDORES POR EMBARGO		167.515.001	0
1.01.04	**INVENTARIOS**		**20.235.535.027**	**19.666.564.100**
1.01.04.01	MERCADERÍAS		19.933.741.388	19.633.194.850
1.01.04.11	IMPORTACIONES EN CURSO		301.793.639	33.369.250
1.01.05	**GASTOS PAGADOS POR ADELANTADO**		**77.694.331**	**0**
1.01.05.02	SEGUROS A DEVENGAR		64.694.331	0
1.01.05.03	GARANTIA DE ALQUILER		13.000.000	0
1.02	**ACTIVO NO CORRIENTE**		**18.712.122.167**	**12.322.150.714**
1.02.01	**CREDITOS A LARGO PLAZO**		**419.237.782**	**383.390.280**
1.02.01.01	DEUDORES POR VENTAS		419.237.782	383.390.280
1.02.04	**PROPIEDAD, PLANTA Y EQUIPO**	**Nota 6**	**18.292.884.385**	**11.938.760.434**
1.02.04.01	INMUEBLES		16.085.828.343	7.644.349.876
1.02.04.02	RODADOS /TRANSPORTES		2.307.004.069	1.419.050.195
1.02.04.03	MUEBLES, ÚTILES Y ENSERES		661.468.624	309.912.959
1.02.04.04	MAQUINARIAS		763.067.148	618.324.164
1.02.04.05	EQUIPOS		250.423.080	0
1.02.04.06	HERRAMIENTAS		142.424.345	124.672.071
1.02.04.08	CONSTRUCCION EN CURSO		0	3.451.999.982
1.02.04.09	INSTALACIONES		208.552.093	0
1.02.04.99	(-) DEPRECIACIÓN ACUMULADA		(2.125.883.317)	(1.629.548.813)
2	**PASIVO**		**33.443.554.319**	**24.040.414.686**
2.01	**PASIVO CORRIENTE**		**30.829.385.229**	**24.040.414.686**
2.01.01	**ACREEDORES COMERCIALES**		**3.620.031.072**	**2.248.475.363**
2.01.01.01	PROVEEDORES LOCALES	**Nota 7**	3.424.975.093	1.218.027.231
2.01.01.04	OTROS ACREEDORES		195.055.979	1.030.448.132
2.01.02	**DEUDAS FINANCIERAS**	**Nota 8**	**23.384.023.487**	**17.220.154.939**
2.01.02.01	PRÉSTAMOS de BANCOS y Otras ENTIDADES FINANCIERAS		23.384.023.487	16.260.960.474
2.01.02.05	INTERESES A PAGAR		0	959.194.465
2.01.03	**OTRAS CUENTAS POR PAGAR**		**3.825.330.670**	**4.571.784.384**
2.01.03.01	DEUDAS FISCALES CORRIENTES		**3.825.330.670**	**1.708.468.206**
2.01.03.01.01	*IMPUESTO A LA RENTA A PAGAR*		3.294.148.316	2.070.268.409
2.01.03.01.02	*IVA A PAGAR*		332.708.324	0

LIC. ALEJANDRO BELLON
Presidente
AUTOMOTIVE S.A.I.E.

ANEXO N° 1

BALANCE GENERAL

1-IDENTIFICACIÓN DEL CONTRIBUYENTE		2- EJERCICIO FISCAL	
RAZÓN SOCIAL O NOMBRES Y APELLIDOS	IDENTIFICADOR RUC	DESDE	HASTA
AUTOMOTIVE S.A.I.E.	80003251-9	01/01/20	31/12/2020

3- IDENTIFICACIÓN DEL	4- IDENTIFICACIÓN DEL CONTADOR		5- IDENTIFICACIÓN DEL AUDITOR	
APELLIDOS/NOMBRES	APELLIDOS/ NOMBRES	IDENTIFICADOR RUC	APELLIDOS/ NOMBRES	IDENTIFICADOR RUC
Bellon Genes, Alejandro Agustin	Florentin, Cinthia	1434028-3	SBD Consultores & Auditores	80069939-4

(Expresado en Guaraníes)

			2020	2019
2.01.03.01.03	*IMPUESTO SOBRE UTILIDADES A PAGAR*		117.028.925	112.470.523
2.01.03.02	OBLIGACIONES LABORALES Y CARGAS SOCIALES		71.858.579	*38.921.692*
2.01.03.03	DIVIDENDOS A PAGAR		9.586.526	680.577.246
2.01.03.04	INR A PAGAR		0	1.669.546.514
2.02	**PASIVO NO CORRIENTE**		**2.614.169.090**	**1.218.027.231**
2.02.01	**ACREEDORES COMERCIALES A LARGO PLAZO**		**150.091.600**	**1.218.027.231**
2.02.01.01	PROVEEDORES LOCALES A LARGO PLAZO		150.091.600	1.218.027.231
2.02.02	**DEUDAS FINANCIERAS A LARGO PLAZO**	**Nota 8**	**2.464.077.490**	**0**
2.02.02.01	PRÉSTAMOS DE BANCOS Y OTRAS ENTIDADES FINANCIERAS		2.464.077.490	0
			25.476.099.103	**25.753.494.756**
3	**PATRIMONIO NETO**		**15.000.000.000**	**15.000.000.000**
3.01	**CAPITAL**		15.000.000.000	15.000.000.000
3.01.01	CAPITAL INTEGRADO		15.000.000.000	*15.000.000.000*
3.01.01.01	*CAPITAL SUSCRIPTO*			
3.02	**RESERVAS**		**9.191.216.071**	**4.231.512.477**
3.02.01	RESERVA LEGAL		306.656.229	239.030.806
3.02.02	RESERVA DE REVALÚO		**3.992.481.671**	**3.992.481.671**
3.02.02.01	*RESERVA DE REVALÚO FISCAL*		3.992.481.671	*3.992.481.671*
3.02.03	*OTRAS RESERVAS*		4.892.078.171	0
3.03	**RESULTADOS**		**1.284.883.032**	**6.521.982.279**
3.03.01	RESULTADOS ACUMULADOS		0	5.266.178.343
3.03.02	RESULTADO DEL EJERCICIO		1.284.883.032	1.255.803.936

Alejandro Bellón
Representante Legal

Cinthia Florentín
Contador

LIC. ALEJANDRO BELLÓN
Presidente
AUTOMOTIVE S.A.I.E.

ANEXO Nº 2

ESTADO DE RESULTADOS

1- IDENTIFICACIÓN DEL CONTRIBUYENTE		2 - EJERCICIO FISCAL	
RAZÓN SOCIAL O NOMBRES Y APELLIDOS	IDENTIFICADOR RUC	DESDE	HASTA
AUTOMOTIVE S.A.I.E.	80003251-9	01/01/2020	31/12/2020

3 - IDENTIFICACIÓN DEL	4 - IDENTIFICACIÓN DEL CONTADOR		5 - IDENTIFICACIÓN DEL AUDITOR	
APELLIDOS/NOMBRES	APELLIDOS/ NOMBRES	IDENTIFICADOR RUC	APELLIDOS/ NOMBRES	IDENTIFICADOR RUC
Bellon Genes, Alejandro Agustin	Florentin, Cinthia	1434028-3	SBD Consultores & Auditores	80069939-4

(Expresado en Guaraníes)

		2020	2019
4	**INGRESOS OPERATIVOS**	**39.502.660.866**	**34.507.111.850**
4.01	VENTAS DE MERCADERÍAS	32.128.765.970	44.166.886.295
4.01.01	VENTA DE MERCADERIAS GRAVADAS POR EL IVA	31.952.778.398	0
4.01.02	VENTAS DE MERCADERÍAS EXENTAS DEL IVA	175.987.572	0
4.09	VENTAS DE SERVICIOS GRAVADOS	26.356.462.645	88.850.140
4.98	(-) DESCUENTOS CONCEDIDOS	(18.504.585.161)	(9.748.624.585)
4.99	(-) DEVOLUCIONES	(477.982.588)	0
5	**COSTOS OPERATIVOS**	**26.531.120.342**	**24.552.505.142**
5.01	COSTO DE MERCADERÍAS	12.642.757.461	7.237.838.026
5.01.01	COSTO DE MERCADERÍAS GRAVADAS POR EL IVA	12.642.757.461	17.310.516.800
5.01.02	COSTO DE MERCADERÍAS EXENTAS DEL IVA	0	4.150.316
5.09	COSTO DE SERVICIOS GRAVADOS	13.888.362.881	0
6	**GANANCIAS (O PÉRDIDAS) BRUTAS EN VENTAS**	**12.971.540.524**	**9.954.606.708**
	MÁS:		
8	**OTROS INGRESOS**	**70.637.162**	**0**
8.01	INTERESES GANADOS	233.400	0
8.05	RESULTADO POR DIFERENCIA DE CAMBIO	54.353.148	0
8.06	VENTA DE ACTIVO FIJO	1.008.796	0
8.07	INGRESOS VARIOS	15.041.818	0
9	**GANANCIAS (O PÉRDIDAS) BRUTAS TOTALES**	**13.042.177.686**	**9.954.606.708**
	MENOS:		
10	**GASTOS DE VENTAS O COMERCIALIZACIÓN**	**4.135.094.159**	**2.803.770.349**
10.01	SUELDOS Y OTRAS REMUNERACIONES AL PERSONAL	**2.622.373.553**	**2.250.674.880**
10.01.01	*SUELDOS Y JORNALES*	2.100.557.598	1.813.133.019
10.01.02	*APORTE PATRONAL*	346.592.003	299.166.949
10.01.03	*OTROS BENEFICIOS AL PERSONAL*	175.223.952	138.374.912
10.02	COMISIONES PAGADAS SOBRE VENTAS	0	328.483.060
10.03	VIÁTICOS A VENDEDORES	245.359.114	0
10.04	PUBLICIDAD Y PROPAGANDA	53.744.426	
10.05	FLETES PAGADOS	52.294.651	24.612.409
10.06	ALMACENAMIENTO DE MERCADERÍAS	222.768.185	0
10.99	OTROS GASTOS DE COMERCIALIZACION	938.554.230	0
	MENOS:		
11	**GASTOS DE ADMINISTRACIÓN**	**4.081.996.348**	**2.702.738.561**
11.01	SUELDOS Y OTRAS REMUNERACIONES AL PERSONAL	**651.339.890**	0
11.01.01	*SUELDOS Y JORNALES*	521.883.929	1.032.727.274
11.01.02	*APORTE PATRONAL*	86.014.362	0
11.01.03	*OTROS BENEFICIOS AL PERSONAL*	43.441.599	0
11.02	REMUNERACIÓN PERSONAL SUPERIOR	472.727.268	0
11.03	GASTOS DE REPRESENTACIÓN	0	15.905.445
11.04	HONORARIOS PROFESIONALES	1.309.414.565	477.085.971
11.05	ALQUILERES	65.000.000	19.476.264
11.06	AGUA, LUZ, TELÉFONO E INTERNET	183.654.676	108.871.284
11.07	MOVILIDAD	1.610.654	9.938.472
11.08	COMBUSTIBLES Y LUBRICANTES	30.452.198	170.048.972
11.09	REPARACIONES Y MANTENIMIENTOS	75.087.116	164.354.927
11.10	SEGUROS PAGADOS	2.960.552	132.241.933
11.11	ÚTILES DE OFICINA	24.696.376	12.397.663
11.12	GASTOS PAGADOS EN EL EXTERIOR	0	855.000
11.16	COMISIONES Y GASTOS BANCARIOS OPERACIONALES	2.258.355	0
11.17	IMPUESTOS, PATENTES, TASAS Y OTRAS CONTRIBUCIONES	94.361.988	33.607.644
11.18	MULTAS Y RECARGOS	63.100.833	0

LIC. ALEJANDRO BELLON
Presidente
AUTOMOTIVE S.A.I.E.

ANEXO Nº 2

ESTADO DE RESULTADOS

1- IDENTIFICACIÓN DEL CONTRIBUYENTE		2 - EJERCICIO FISCAL	
RAZÓN SOCIAL O NOMBRES Y APELLIDOS	IDENTIFICADOR RUC	DESDE	HASTA
AUTOMOTIVE S.A.I.E.	80003251-9	01/01/2020	31/12/2020

3 - IDENTIFICACIÓN DEL	4 - IDENTIFICACIÓN DEL CONTADOR		5 - IDENTIFICACIÓN DEL AUDITOR	
APELLIDOS/NOMBRES	APELLIDOS/ NOMBRES	IDENTIFICADOR RUC	APELLIDOS/ NOMBRES	IDENTIFICADOR RUC
Bellon Genes, Alejandro Agustin	Florentin, Cinthia	1434028-3	SBD Consultores & Auditores	80069939-4

(Expresado en Guaraníes)

		2020	2019
11.19	GASTOS GENERALES	618.565.899	192.159.150
11.19	SERVICIOS CONTRATADOS	0	66.678.967
11.20	MANTENIMIENTO Y REPARACION RODADOS	42.699.086	12.900.909
11.21	MANTENIMIENTO Y REPARACION EDIFICIO	82.522.642	78.945.446
11.22	CAFETERIA Y ALMUERZO	140.407.066	128.461.620
11.23	IMPRESOS Y FORMULARIOS	15.332.537	17.112.183
11.24	SEGURIDAD Y VIGILANCIA	191.539.646	28.969.437
11.25	CREDITOS INCOBRABLES	14.265.001	0
12	**GANANCIAS (O PÉRDIDAS) ANTES DE GASTOS FINANCIEROS**	**4.825.087.179**	**4.648.097.798**
	MENOS:		
13	**GASTOS BANCARIOS Y FINANCIEROS**	**1.702.129.872**	**1.074.180.257**
13.01	INTERESES PAGADOS A ENTIDADES BANCARIAS Y FINANCIERAS	1.680.568.263	1.026.436.798
13.02	OTROS INTERESES PAGADOS	0	47.743.459
13.03	COMISIONES Y GASTOS BANCARIOS SOBRE OPERACIONES CREDITICIAS	21.561.609	0
14	**PREVISIONES**	**67.625.423**	**66.094.944**
14.03	RESERVAS DEL EJERCICIO	67.625.423	66.094.944
	MENOS:		
15	**DEPRECIACIONES Y AMORTIZACIONES DE ACTIVOS**	**496.334.504**	**181.750.252**
15.01	DEPRECIACIONES DEL EJERCICIO	496.334.504	181.750.252
16	**GANANCIAS (O PÉRDIDAS) OPERATIVAS**	**2.558.997.380**	**3.326.072.345**
17	**OTROS RESULTADOS NO OPERATIVOS**	**0**	**0**
18	**GANANCIAS (O PÉRDIDAS) ANTES DEL IMPUESTO A LA RENTA**	**2.558.997.380**	**3.326.072.345**
	Más: Gastos No Deducibles	10.182.146.102	17.376.611.744
	Base para Calculo de Impuestos	12.741.143.482	20.702.684.089
19	**IMPUESTO A LA RENTA**	(1.274.114.348)	(2.070.268.409)
20	**GANANCIAS (O PÉRDIDAS) NETAS DEL EJERCICIO**	**1.284.883.032**	**1.255.803.936**

Alejandro Bellon
Representante Legal

Cinthia Florentin
Contador

LIC. ALEJANDRO BELLÓN
Presidente
AUTOMOTIVE S.A.I.E.

ANDE	PLANILLA DE DATOS GARANTIZADOS GT/MET/001/2020	GT-MET 4/6

1. Información del Fabricante

1.1 Fabricante: Metalúrgica San Pablo S.A.

1.2 Procedencia: Paraguaya

1.3 Marca: Metalúrgica San Pablo S.A.

1.4 Tipo: Dolly

1.5 Modelo: Dolly 60TN 6E

1.6 Año de fabricación: 2021

2. Características Constructivas

2.1 Largo Total "A": 4 metros

2.2 Ancho Total Máximo: 3 metros

2.3 Largo Barra de Acoplamiento "B": 2,2 metros

2.4 Capacidad de Carga Nominal: 60 Toneladas

2.5 Altura de 5ª Rueda: 1400 mm

3. Características Técnicas

3.1 Los elementos estructurales deben fabricarse con materiales de características resistentes equivalentes o superiores a las del acero A37-ES (Si/No): SI

3.2 Se compone de 6 semi ejes no motorizados. (Si/No): SI

3.3 Neumáticos de 385/65 11R22.5 16 capas. (Si/No): SI

3.4 Llantas RIN 22.5 de disco UNIMONT (Si/No): SI

3.5 Barra de Acoplamiento construido de acero cuyas características mecánicas (resistencia a las solicitaciones) sean a lo menos similares a las del Acero A36-24 ES. (Si/No): SI

3.6 La punta de la barra de acoplamiento debe construirse en acero cuyos parámetros de resistencia sean (por lo menos) equivalentes a los del acero A52-34 ES (Si/No): SI

3.7 El buje del orificio de la punta y los bujes de los descansos deben ejecutarse en Acero de calidad SAE 9260(Acero para resortes).Se podrá aceptar el uso de otro material para su elaboración, a condición que reúna idénticas características de resistencia mecánica. (Si/No): SI

3.8 Para evitar el desgaste del interior del orificio de la punta se permite el uso de bujes de fácil reemplazo. (Si/No): SI

LIC. ALEJANDRO BELLÓN
Presidente
AUTOMOTIVE S.A.I.E.

Preparó:	Revisó:	Fecha:	Firma del Oferente
Ing. Leandro Britos	Ing. Roberto Mercado	01/06/2020	

ANDE	PLANILLA DE DATOS GARANTIZADOS GT/MET/001/2020	GT-MET 5/6

3.9 Ángulos de giro de la barra de acoplamiento del remolque.

- **Angulo de rotación:** Su valor máximo no debe ser inferior a 1,309 (rad) (75°)(Si/No): SI
- **Angulo de inclinación:** Su valor máximo no debe ser inferior a 0,349 (rad) (20°)(Si/No): SI
- **Angulo de balanceo:** Su valor máximo no debe ser inferior que 0,436 (rad) (25°)(Si/No): SI

3.10 En condiciones de operación normales debe quedar asegurado que el remolque pueda rotar 60° a ambos lados del plano longitudinal de simetría del vehículo tractor sin que el remolque toque al vehículo tractor. (Si/No): SI

3.11 Gatos de Apoyo Articulados con base T, utilizados para soportar el extremo delantero del semirremolque en ausencia del tracto-camión. (Si/No): SI

3.12 5ª Rueda para perno rey 2". (Si/No): SI

3.13 Debe estar compuesta con cadenas y ganchos de seguridad, las cadenas serán de Grado 80NACM. (Si/No): SI

3.14 5ª Rueda instalado con tornillos de 5/8" Φ grado 8. (Si/No): SI

3.15 Fondo anticorrosivo y pintura tipo automotivo aplicados en dos capas. (Si/No): SI

3.16 Suspensión neumática, con capacidad de 13600kg. (Si/No): SI

3.17 Luces laterales y traseras de posición, tipo incandescentes a LEDs. Sistema de ARNES sellado 7 vías de 12/16Volts. (Si/No): SI

4. ALCANCE DEL SUMINISTRO

4.1 1(una) Convertidor Dolly 60TN Tipo A(Si/No) : SI

4.2 Manual de instrucciones y mantenimiento en idioma español (Si/No): SI

5. PLANO DIMENSIONAL DE EQUIPO

ADJUNTO

Firma y Sello del Oferente

LIC. ALEJANDRO BELLON
Presidente
AUTOMOTIVE S.A.I.E.

Preparó:	Revisó:	Fecha:	Firma del Oferente
Ing. Leandro Britos	Ing. Roberto Mercado	01/06/2020	

Nº Rev.	Nota de revisión	Fecha	Firma	Revisado

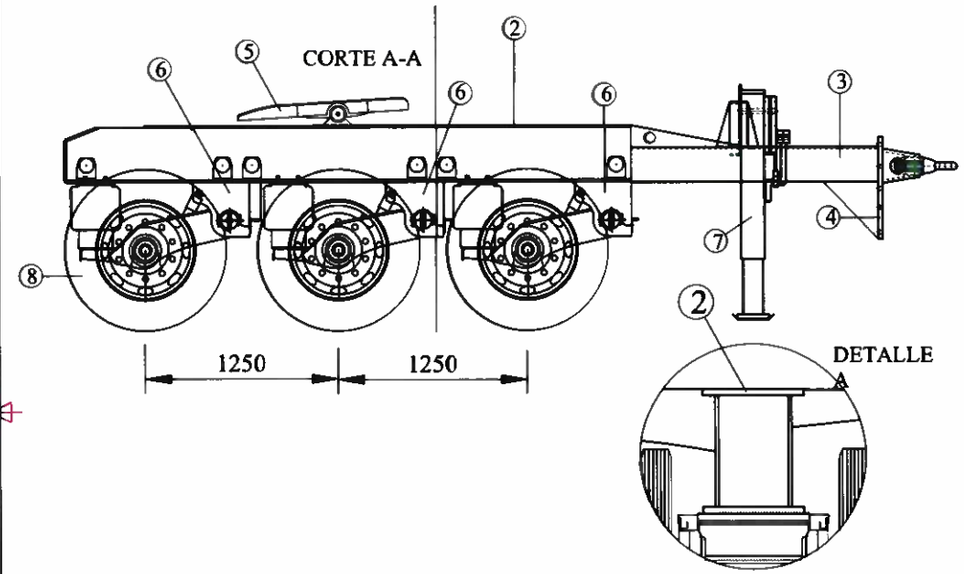

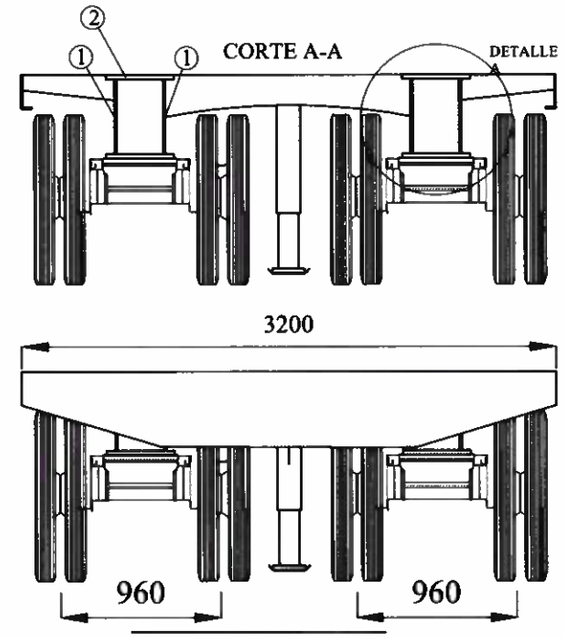

PLANO GENERAL 01,0001,2020

ITEM	DESCRIPCION	CANTIDAD	DIMENCIONES
1	ALMA DEL CHASIS 1/2" ASTM-A36	4 PZ	3800 X 450MM
2	ALA 3/4'' ASTM-A36	4 PZ	3800 X 400MM
3	PERTICO 1/2''ASTM-A36	2 PZ	1500 X 300MM
4	PLACA REGULABLE3/4'' ASTM-A36	2 PZ	1500 X 300MM
5	PLATO STA RUEDA JOST	1 PZ	
6	SUSPENSION NEUMATICA	6 PZ	
7	PATA DE APOYO REGULABLE JOST	1 PZ	
8	RUEDAS 6,75 X 17,5	24 PZ	

Ref.	Cantidad	Título/Nombre, designación, material, dimensión, etc.	Nº de artículo/Referencia
Diseñado por Ing. Fernando Rios	Revisado por F.R.	Aprobado por - fecha MET.SAN PABLO	Nombre de archivo / Fecha / Escala
Met. San Pablo S.A.		DOLLY 60 TN	Edición / Lámina

LIC. ALEJANDRO BELLÓN
Presidente
AUTOMOTIVE S.A.I.E.

00000023

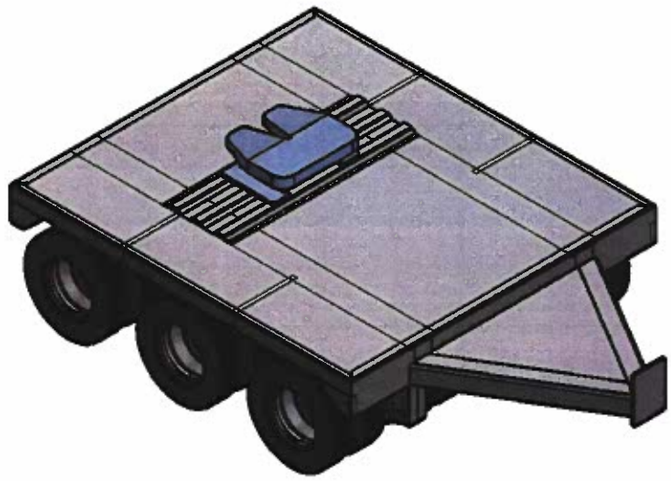

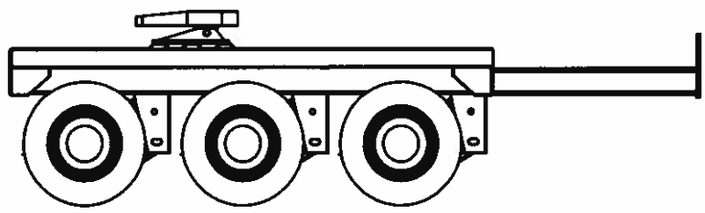

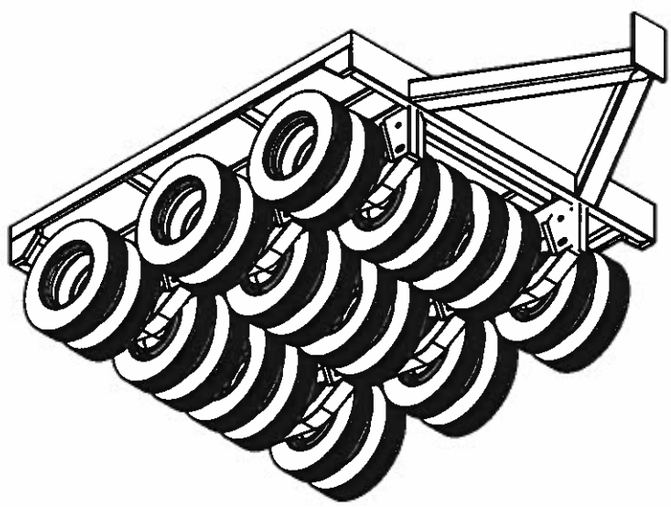

ACABADO:	REBARBAR Y ROMPER ARISTAS VIVAS	NO CAMBIE LA ESCALA	REVISIÓN		
	NOMBRE	FIRMA	FECHA	TÍTULO:	
DIBUJ.					
VERIF.					
APROB.					
FABR.					
CALID.				MATERIAL:	N.º DE DIBUJO DOLLY ANDE A4
				PESO:	ESCALA: 1:1 HOJA 1 DE 1

LIC. ALEJANDRO BELLON
Presidente
AUTOMOTIVE S.A.I.E.

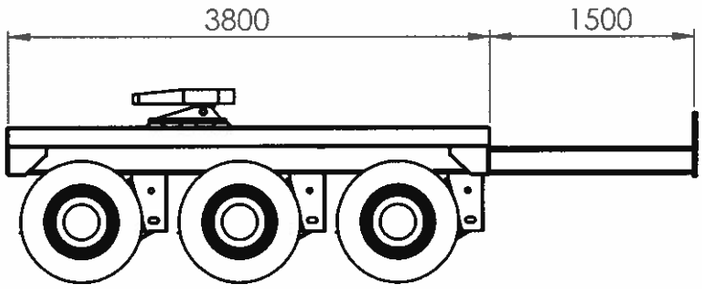

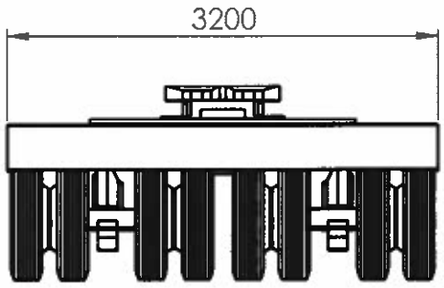

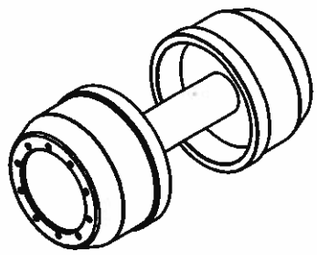

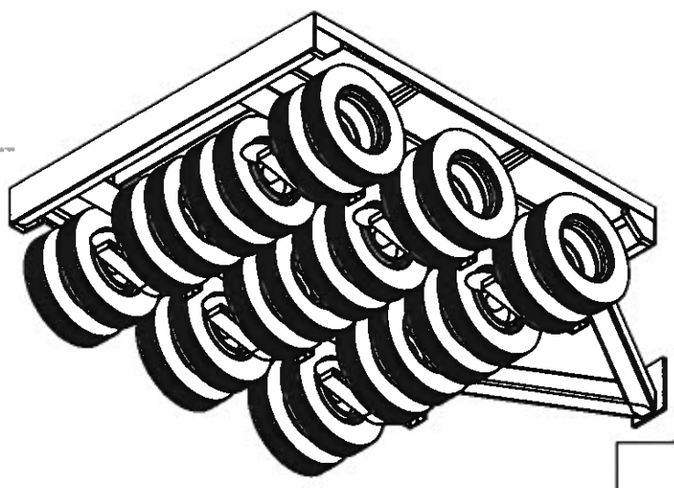

6 Ejes trocha corta 12TN

Suspensión Neumática

5ta Rueda

24 Llantas

Sistema de freno neumatico

REBARBAR Y ROMPER ARISTAS VIVAS

NO CAMBIE LA ESCALA

REVISIÓN

	NOMBRE	FIRMA	FECHA
DIBUJ.	GRLB		
VERIF.			
APROB.	FJRS		
FABR.			
CALID.			

TÍTULO:

MATERIAL: ASTM A36

N.º DE DIBUJO: DOLLY ANDE

A4

PESO:

ESCALA: 1:1

HOJA 1 DE 1

LIC. ALEJANDRO BELLÓN
Presidente
AUTOMOTIVE S.A.I.E.

FOLLETO TÉCNICO

Dolly con 6 ejes de trocha corta para 60 TN.

Funciones:

- Transporte de equipos especiales extra pesados.

Detalles técnicos del dolly:

- Seis ejes de trocha corta con capacidad de 13 ton cada uno.
- Rodamientos cónicos internos y externos.
- Chasis con doble alma de 1/2¨ y alas de 3/4¨.
- Pertico fijo con ojal regulable.
- Ojal de tiro oscilante de 3¨.
- Pata de apoyo.
- Soldadura de proceso MAG y de arco eléctrico con electrodos revestidos.
- Plato 5ta rueda de 2".

Instalación Neumática

- Dos líneas, servicio y emergencia con tubería de nylon con válvula de relé y alivio.

Instalación Eléctrica

- 24 voltios con luces LED luces de dirección, posición, retroceso y frenos.
- Toma eléctrica de 7 vías.

Frenos

- Sistema de frenos a aire comprimido con pulmones de 16 ½" x 8".
- Ajustadores de frenos manuales.

LIC. ALEJANDRO BELLÓN
Presidente
AUTOMOTIVE S.A.I.E.

Pintura

- Tratamiento fosfático.
- Pintura base antióxido.
- Pintura de acabado Poliuretánica.

Accesorios

- Caja de herramientas hermética.
- Guardabarros.
- Con cubiertas.

Metalúrgica San Pablo S.A.

LIC. ALEJANDRO BELLÓN
Presidente
AUTOMOTIVE S.A.I.E.

Ministerio de
INDUSTRIA Y COMERCIO

GOBIERNO NACIONAL

Subsecretaría de Estado de Industria
Dirección General de Política Industrial

CONSTANCIA DE REGISTRO INDUSTRIAL

REGISTRO INDUSTRIAL NRO. : 001332-1

RAZON SOCIAL : METALURGICA SAN PABLO S.A.

R.U.C. : 800385225

CIIU 2710 : Industrias básicas de hierro y acero
ACTIVIDAD ESPECIFICA : CORTE Y PLEGADO DE CHAPAS

CIIU 3420 : Fabricación de carrocerías para vehículos automotores; fabricación de remolques y semirremolques
ACTIVIDAD ESPECIFICA : FABRICACIÓN DE REMOLQUES, TRAILERS, FURGONES

DEPARTAMENTO DEL ESTABLECIMIENTO : ITAPUA

CIUDAD DEL ESTABLECIMIENTO : CAMBYRETA

DIRECCION DEL ESTABLECIMIENTO : RUTA VI, KM. 8

FECHA DE EMISION : 18/05/2020

FECHA DE VENCIMIENTO : 18/05/2022

"A LOS EFECTOS DE VALIDACIÓN DE LA PRESENTE CONSTANCIA, ACCEDER A www.mic.gov.py, SECCIÓN RIEL CONSTANCIA DEL REGISTRO INDUSTRIAL-RIEL"

METALURGICA
SAN PABLO S.A
80038522-5

LIC. ALEJANDRO BELLÓN
Presidente
AUTOMOTIVE S.A.I.E.

00000029

DT° 383

SAN PABLO

METALÚRGICA SAN PABLO S.A.

Fabricación de Productos Primarios de Hierro

Tel.: (0293) 933 045 Cel.:(0981) 496 178 • Email: jorge@metalurgicasanpablo.com.py
Web.: www.metalurgicasanpablo.com.py • Acceso Sur km. 20 • Guarambaré, Paraguay

Timbrado Nº 14313773
RUC: 80038522 - 5
Fecha Inicio de Vigencia 04 / 08 / 2020
Fecha Fin de Vigencia 30 / 08 / 2021

FACTURA

002-001- 0002383

Fecha de Emisión, 16 de mai 20 de 20 21 Condición de Venta: ☐ Contado ☒ Crédito

Nombre o Razón Social: Gilbert Agustin Núñez Alfonso R.U.C. o C.I.: 4.938.112-1

Dirección: Nota de Remisión Nº.:

Cant.	DESCRIPCIÓN DE LAS MERCADERÍAS Y/O SERVICIOS	Precio Unitario	VALOR DE VENTAS		
			EXENTAS	Gravadas 5%	Gravadas 10%
01	Fabricación de semirremolque				
	volquete de 25 m³ HARDOX				
	Chasis Nº 02.02.03.01.0015				212 000 000
SUB-TOTALES					
TOTALES	doscientos doce millones.				
LIQUIDACIÓN DEL IVA: 5%	10% 19.272727	TOTAL IVA 19.272727			212 000 000

CONTABILIZADO

CARGADO

Cantidad que en la fecha de vencimiento arriba señalada pagaré(mos) a SAN PABLO S.A. INDUSTRIA METALURGICA, en su domicilio, sito en Acceso Sur km. 20, ciudad de Guarambaré, por igual valor recibido de conformidad en mercaderías y/o servicios. Caso contrario, se procederá por la vía ejecutiva para exigir su pago. La falta de pago de esta factura a su vencimiento, constituirá en mora al deudor, de pleno derecho y generará en forma automática un interés moratorio a la tasa máxima permitida por las leyes. A todos los efectos legales y procesales emergentes de este documento, las partes aceptan la jurisdicción y competencia de los jueces y tribunales de Asunción y declaran prorrogada cualquier otra que pudiera corresponder. El único comprobante de cancelación de la Factura entregada en Crédito constituye nuestro Recibo Oficial. Las devoluciones y reclamos de mercaderías de esta factura serán atendidas dentro de las 24 hs.

Gilbert Agustin Núñez
Aclaración de Firma

Recibí Conforme

Cédula de Identidad Nº

Imprenta de Joaquín Lezcano • Mcal. Estigarribia Km 22 1/2 c/ Rocío (FRENTE A IPS CAPIATA)
Cel.: (0981) 912 675 • R.U.C.: 791689 - 9 • Habilitación Nº 1.975 • 10 Tal. 50x3 del 0002126 / 0002650

ORIGINAL: Comprador DUPLICADO: Contabilidad
TRIPLICADO: Archivo Tributario

LIC. ALEJANDRO BELLON
Presidente
AUTOMOTIVE S.A.I.E.

00000030

SAN PABLO

METALÚRGICA SAN PABLO S.A.

Fabricación de Productos Primarios de Hierro

Tel.: (0293) 933 645 Cel.:(0981) 496 178 • Email: jorge@metalurgicasanpablo.com.py
Web.: www.metalurgicasanpablo.com.py • Acceso Sur km. 20 • Guarambaré, Paraguay

Timbrado Nº 14313773
RUC: 80038522 - 5
Fecha Inicio de Vigencia 04 / 09 / 2020
Fecha Fin de Vigencia 30 / 09 / 2021

FACTURA

002-001- 0002422

Fecha de Emisión, 09 de abril de 20 ____ Condición de Venta: ☐ Contado ☒ Crédito

Nombre o Razón Social: ESTETANA SCHOLZ R.U.C. o C.I.: 1551998-8

Dirección: ____ Nota de Remisión Nº.: ____

Cant.	DESCRIPCIÓN DE LAS MERCADERÍAS Y/O SERVICIOS	Precio Unitario	VALOR DE VENTAS		
			EXENTAS	Gravadas 5%	Gravadas 10%
01	Montaje de tercer ge sistema a elasticos.				
02	volquete de 15 m³ sistema frontal				153.000.000
	SUB-TOTALES				
	TOTALES ciento cincuenta y tres millones				
	LIQUIDACIÓN DEL IVA:5%	10% 13.909.091	TOTAL IVA 1.390.909,1		153.000.000

COTIZACIÓN

Cantidad que en la fecha de vencimiento arriba señalada pagaré(mos) a SAN PABLO S.A. INDUSTRIA METALÚRGICA, en su domicilio, sito en Acceso Sur km. 20, ciudad de Guarambare, por igual valor recibido de conformidad en mercaderías y/o servicios. Caso contrario, se procederá por la vía ejecutiva para exigir su pago. La falta de pago de esta factura a su vencimiento, constituirá en mora al deudor, de pleno derecho y generará en forma automática un interés moratorio a la tasa máxima permitida por las leyes. A todos los efectos legales y procesales emergentes de este documento, las partes aceptan la jurisdicción y competencia de los jueces y tribunales de Asunción y declaran prorrogada cualquier otra que pudiera corresponder. El único comprobante de cancelación de la Factura entregada en Crédito constituye nuestro Recibo Oficial. Las devoluciones y reclamos de mercaderías de esta factura serán atendidas dentro de las 24 hs.

Aclaración de Firma

Recibí Conforme

Cédula de Identidad Nº.

Imprenta Paraguay de Joaquín Lezcano • Mcal. Estigarribia Km 22 1/2 c/ Rocío (FRENTE A IPS CAPIATA)
Cel.: (0981) 912 675 • R.U.C.: 794689 - 9 • Habilitación Nº. 1.975 - 10 Tal. 50x3 del 0002126 / 0002650

ORIGINAL: Comprador DUPLICADO: Contabilidad
TRIPLICADO: Archivo Tributario

LIC. ALEJANDRO BELLÓN
Presidente
AUTOMOTIVE S.A.E.

00000031

SAN PABLO
INDUSTRIA METALURGICA S.A.
FABRICACION DE PRODUCTOS PRIMARIOS DE HIERRO Y ACERO
Tel.: (021) 3271475 - (0985) 725760
RUTA VI KM. 10 — ENCARNACION — PARAGUAY

TIMBRADO Nº 14176960
Fecha Inicio Vigencia 03/07/2020
Fecha Fin Vigencia 31/07/2021
R.U.C. Nº: 80038522 - 5
FACTURA
Nº 001-001- 0003375

Fecha: 09 de Noviembre de 2020 — COND. DE VENTA: CONTADO ☐ CRÉDITO ☑

Nombre y/o Razón Social: Agroganadera [illegible] S.A. — C.I. o RUC: [illegible]

Dirección: [illegible] — Nota de Remisión Nº:

CANT.	CLASE DE MERCADERÍAS y/o SERVICIOS	PRECIO UNITARIO	VALOR DE VENTA EXENTAS	IVA 5%	IVA 10%
	[illegible]				
	[illegible]				
	[illegible]	[illegible]			[illegible]
VALOR PARCIAL					[illegible]

TOTAL A PAGAR GS. [illegible] — TOTAL: [illegible]

LIQ. DEL IVA: (5%): — LIQ. DEL IVA: (10%): [illegible] — TOTAL DEL IVA: [illegible]

La Imprenta de José Antonio Ledesma Fernández / RUC. 2516003 - 7 Hab. 1043 — Fecha de Impresión: JULIO/2020 — Cant. 10 Tal. 50x3 - 0003201 al 0003700 — Original: Comprador; Duplicado: Archivo Tributario; Triplicado: Contabilidad (no válido para crédito fiscal)

OT º 113 / 114 / 115 / 116 / 117 / 118.

SAN PABLO
METALÚRGICA SAN PABLO S.A.
Fabricación de Productos Primarios de Hierro
Tel.: (0293) 933 045 Cel.:(0981) 496 178 • Email: jorge@metalurgicasanpablo.com.py
Web.: www.metalurgicasanpablo.com.py • Acceso Sur km. 20 • Guarambaré, Paraguay

Timbrado Nº 14013354
RUC: 80038522 - 5
Fecha Inicio de Vigencia 24 / 03 / 2020
Fecha Fin de Vigencia 31 / 03 / 2021
FACTURA
002-001- 0002112

Fecha de Emisión, 01 de Septiembre de 20 20 — Condición de Venta: ☐ Contado ☒ Crédito

Nombre o Razón Social: Centro Scania S.A. — R.U.C. o C.I.: 80093556-0

Dirección: — Nota de Remisión Nº.:

Cant.	DESCRIPCIÓN DE LAS MERCADERÍAS Y/O SERVICIOS	Precio Unitario	VALOR DE VENTAS EXENTAS	Gravadas 5%	Gravadas 10%
06	Volquete de 14 m³ con Compactador				
	Incluye Toma de fuerza.	45.000.000			270.000.000
SUB-TOTALES					
TOTALES	Doscientos setenta millones #				270.000.000

LIQUIDACIÓN DEL IVA: 5% — 10% 24.545.455 — TOTAL IVA 24.545.455 #

CONTABILIZADO

Cantidad que en la fecha de vencimiento arriba señalada pagaré(mos) a SAN PABLO S.A. INDUSTRIA METALURGICA, en su domicilio, sito en Acceso Sur km. 20, ciudad de Guarambaré, por igual valor recibido de conformidad en mercaderías y/o servicios. Caso contrario, se procederá por la vía ejecutiva para exigir su pago. La falta de pago de esta factura a su vencimiento, constituirá en mora al deudor, de pleno derecho y generará en forma automática un interés moratorio a la tasa máxima permitida por las leyes. A todos los efectos legales y procesales emergentes de este documento, las partes aceptan la jurisdicción y competencia de los jueces y tribunales de Asunción y declaran prorrogada cualquier otra que pudiera corresponderles. El valor correspondiente de mercadería de la Factura autorizada en Crédito [illegible]

Recibido. — Leticia Bogado — Aclaración de Firma — C.I. 5781868.

LIC. ALEJANDRO BELLÓN
Presidente
AUTOMOTIVE S.A.I.E.

00000032

OT°120

SAN PABLO

METALÚRGICA SAN PABLO S.A.

Fabricación de Productos Primarios de Hierro

Tel.: (0253) 933 045 Cel.:(0981) 496 178 • Email: [illegible] • Web.: [illegible] • Acceso Sur km. 20 • Guarambaré, Paraguay

Timbrado N° 14313773
RUC: 80038522 - 5
Fecha Inicio de Vigencia 04 / 09 / 2020
Fecha Fin de Vigencia 30 / 09 / 2021

FACTURA

002-001- 0002142

50285

Fecha de Emisión, 22 de Setiembre de 2020 Condición de Venta: ☐ Contado ☒ Crédito

Nombre o Razón Social: TBM SA R.U.C. o C.I.: 80107586-6

Dirección: Nota de Remisión N°.:

Cant.	DESCRIPCIÓN DE LAS MERCADERÍAS Y/O SERVICIOS	Precio Unitario	VALOR DE VENTAS: EXENTAS	Gravadas 5%	Gravadas 10%
01	Fabricación de un semi				
	remolque volquete de 25m3				
	HARDOR - STRENX				
1	CHASIS Nº 02.02.03.01.0013				175.000.000
	SUB-TOTALES				
	TOTALES Ciento setenta y cinco millones				
	LIQUIDACIÓN DEL IVA: 5% 10% 15909091 TOTAL IVA 15909091				175.000.000

CONTABILIZADO

Conforme a que en la fecha de vencimiento arriba señalada pagaré(mos) a SAN PABLO S.A. INDUSTRIA METALURGICA, en su domicilio, sito en Acceso Sur km. 20, ciudad de Guarambare, por igual valor recibido de conformidad en mercaderías y/o servicios. Caso contrario, se procederá por la vía ejecutiva para exigir su pago. La falta de pago de esta factura a su vencimiento, constituirá en mora al deudor, de pleno derecho y generará en forma automática un interés moratorio a la tasa máxima permitida por las leyes. A todos los efectos legales y procesales emergentes de este documento, las partes aceptan la jurisdicción y competencia de los jueces y tribunales de Asunción y declaran prorrogada cualquier otra que pudiera corresponder. El único comprobante de cancelación de la Factura entregada en Crédito constituye nuestro Recibo Oficial. Las devoluciones y reclamos de mercaderías de esta factura serán atendidas dentro de las 24 hs.

Aclaración de Firma

Recibí Conforme Cédula de Identidad N°

Imprenta de Joaquín Lezcano • Mcal. Estigarribia Km 22 1/2 c/ Rocío (FRENTE A IPS CAPIATA)
Cel.: (0981) 912 675 • R.U.C.: 794580 - 9 • Habilitación N°. 1.975 • 10 Tal. 50x3 del 0002126 / 0002650

ORIGINAL: Comprador DUPLICADO: Contabilidad
TRIPLICADO: Archivo Talonario

OT°151

SAN PABLO

METALÚRGICA SAN PABLO S.A.

Fabricación de Productos Primarios de Hierro

Tel.: (0253) 933 045 Cel.:(0981) 496 178 • Email: [illegible] • Web.: [illegible] • Acceso Sur km. 20 • Guarambaré, Paraguay

Timbrado N° 14313773
RUC: 80038522 - 5
Fecha Inicio de Vigencia 04 / 09 / 2020
Fecha Fin de Vigencia 30 / 09 / 2021

FACTURA

002-001- 0002141

50284

Fecha de Emisión, 22 de Setiembre de 2020 Condición de Venta: ☐ Contado ☒ Crédito

Nombre o Razón Social: Gilberto Núñez Ríos R.U.C. o C.I.: 1419138-5

Dirección: Nota de Remisión N°.:

Cant.	DESCRIPCIÓN DE LAS MERCADERÍAS Y/O SERVICIOS	Precio Unitario	VALOR DE VENTAS: EXENTAS	Gravadas 5%	Gravadas 10%
01	Fabricación de semiremolque,				
	Volquete 25M³ Hardor-STRENX				185.000.000
	CH° 02.02.03.01.0014				
	SUB-TOTALES				
	TOTALES Ciento ochenta y cinco millones.				
	LIQUIDACIÓN DEL IVA: 5% 10% 16818182 TOTAL IVA 16818186				185.000.000

Conforme a que en la fecha de vencimiento arriba señalada pagaré(mos) a SAN PABLO S.A. INDUSTRIA METALURGICA, en su domicilio, sito en Acceso Sur km. 20, ciudad de Guarambare, por igual valor recibido de conformidad en mercaderías y/o servicios. Caso contrario, se procederá por la vía ejecutiva para exigir su pago. La falta de pago de esta factura a su vencimiento, constituirá en mora al deudor, de pleno derecho y generará en forma automática un interés moratorio a la tasa máxima permitida por las leyes. A todos los efectos legales y procesales emergentes de este documento, las partes aceptan la jurisdicción y competencia de los jueces y tribunales de Asunción y declaran prorrogada cualquier otra que pudiera corresponder. El único comprobante de cancelación de la Factura entregada en Crédito constituye nuestro Recibo Oficial. Las devoluciones y reclamos de mercaderías de esta factura serán atendidas dentro de las 24 hs.

Aclaración de Firma

Recibí Conforme Cédula de Identidad N°

Imprenta de Joaquín Lezcano • Mcal. Estigarribia Km 22 1/2 c/ Rocío (FRENTE A IPS CAPIATA)

ORIGINAL: Comprador DUPLICADO: Contabilidad

LIC. ALEJANDRO BELLÓN
Presidente
AUTOMOTIVE S.A.I.E.

00000033

SAN PABLO

METALÚRGICA SAN PABLO S.A.

Fabricación de Productos Primarios de Hierro

Tel.: (0293) 933 045 Cel.:(0981) 496 178 • Email: [illegible] • Web.: [illegible] • Acceso Sur km. 20 • Guarambaré, Paraguay

Timbrado Nº 13458228
RUC: 80038522 - 5
Fecha Inicio de Vigencia 11 / 06 / 2019
Fecha Fin de Vigencia 30 / 06 / 2020

FACTURA

002-002- 0000203

Fecha de Emisión, 19 de DICIEMBRE de 20 19 — Condición de Venta: ☐ Contado ☒ Crédito

Nombre o Razón Social: CONCRET-MIX SA — R.U.C. o C.I.: 80003241-1

Dirección: — Nota de Remisión Nº.:

Cant.	DESCRIPCIÓN DE LAS MERCADERÍAS Y/O SERVICIOS	Precio Unitario	VALOR DE VENTAS EXENTAS	Gravadas 5%	Gravadas 10%
01	ADOC PARA AGUA DE 15000 LT	17.200.000			17.200.000

CONTABILIZADO

SUB-TOTALES

TOTALES CIENTO OCHENTA Y NUEVE MILLONES DOSCIENTOS MIL 11= — 17.200.000

LIQUIDACIÓN DEL IVA:5% — 10% 17.200.000 TOTAL IVA 17.200.000 — 17.200.000

Cantidad que en la fecha de vencimiento arriba señalada pagaré(mos) a SAN PABLO S.A. INDUSTRIA METALÚRGICA, en su domicilio, sito en Acceso Sur km. 20, ciudad de Guarambaré, por igual valor recibido de conformidad en mercaderías y/o servicios. Caso contrario, se procederá por la vía ejecutiva para exigir su pago. La falta de pago de esta factura a su vencimiento, constituirá en mora al deudor, de pleno derecho y generará en forma automática un interés moratorio a la tasa máxima permitida por las leyes. A todos los efectos legales y procesales emergentes de este documento, las partes aceptan la jurisdicción y competencia de los Jueces y tribunales de Asunción y declaran prorrogada cualquier otra que pudiera corresponder. El único comprobante de cancelación de la Factura entregada en Crédito constituye nuestro Recibo Oficial. Las devoluciones y reclamos de mercaderías de esta factura serán atendidas dentro de las 24 hs.

Aclaración de Firma — Recibí Conforme — Cédula de Identidad Nº.

ORIGINAL: Comprador DUPLICADO: Contabilidad TRIPLICADO: Archivo Timbrado

Paraguay ... de Joaquín Lezcano • Mcal. Estigarribia Km 22 1/2 c/ Rocío (FRENTE A IPS CAPIATA)
Cel.: (0981) 912 675 - R.U.C. 794689 - 9 - Habilitación Nº 1.675 - 2 Tel. 50x3 del 0000251 / 0000350

49885

SAN PABLO

METALÚRGICA SAN PABLO S.A.

Fabricación de Productos Primarios de Hierro

Tel.: (0293) 933 045 Cel.:(0981) 496 178 • Email: [illegible] • Web.: [illegible] • Acceso Sur km. 20 • Guarambaré, Paraguay

Timbrado Nº 13458228 (2)
RUC: 80038522 - 5
Fecha Inicio de Vigencia 11 / 06 / 2019
Fecha Fin de Vigencia 30 / 06 / 2020

FACTURA

002-001- 0001776

Fecha de Emisión, 16 de SEPTIEMBRE de 20 19 — Condición de Venta: ☒ Contado ☐ Crédito

Nombre o Razón Social: ACEROS PHOENIX SA — R.U.C. o C.I.: 80071602-7

Dirección: — Nota de Remisión Nº.:

Cant.	DESCRIPCIÓN DE LAS MERCADERÍAS Y/O SERVICIOS	Precio Unitario	VALOR DE VENTAS EXENTAS	Gravadas 5%	Gravadas 10%
05	FABRICACION DE SILBER	44.289.000			221.444.000

CONTABILIZADO

SUB-TOTALES

TOTALES DOSCIENTOS VEINTE Y UN MILLONES CUATROCIENTOS CUARENTA Y CUATRO MIL — 221.444.000

LIQUIDACIÓN DEL IVA:5% — 10% 20.131.363 TOTAL IVA

Cantidad que en la fecha de vencimiento arriba señalada pagaré(mos) a SAN PABLO S.A. INDUSTRIA METALÚRGICA, en su domicilio, sito en Acceso Sur km. 20, ciudad de Guarambaré, por igual valor recibido de conformidad en mercaderías y/o servicios. Caso contrario, se procederá por la vía ejecutiva para exigir su pago. La falta de pago de esta factura a su vencimiento, constituirá en mora al deudor, de pleno derecho y generará en forma automática un interés moratorio a la tasa máxima permitida por las leyes. A todos los efectos legales y procesales emergentes de este documento, las partes aceptan la jurisdicción y competencia de los Jueces y tribunales de Asunción y declaran prorrogada cualquier otra que pudiera corresponder. El único comprobante de cancelación de la Factura entregada en Crédito constituye nuestro Recibo Oficial. Las devoluciones y reclamos de mercaderías de esta factura serán atendidas dentro de las 24 hs.

Aclaración de Firma — Recibí Conforme — Cédula de Identidad Nº.

ORIGINAL: Comprador DUPLICADO: Contabilidad

Paraguay ... de Joaquín Lezcano • Mcal. Estigarribia Km 22 1/2 c/ Rocío (FRENTE A IPS CAPIATA)

LIC. ALEJANDRO BELLÓN
Presidente
AUTOMOTIVE S.A.I.E.

00000034

SAN PABLO
INDUSTRIA METALURGICA S.A.
FABRICACION DE PRODUCTOS PRIMARIOS DE HIERRO Y ACERO
Tel.: (021) 3271475 - (0985) 725760
RUTA VI KM. 10 — ENCARNACION — PARAGUAY

TIMBRADO Nº 13446755
Fecha Inicio Vigencia 05/06/2019
Fecha Fin Vigencia 30/06/2020
R.U.C. Nº: 80038522 - 5
FACTURA 4581
Nº 001-001- 0002781

Fecha: 20 de Agosto de 2.0 19 — COND. DE VENTA: CONTADO ☑ CRÉDITO ☐
Nombre y/o Razón Social: Francisco Montañez — C.I. o RUC: 572122-9
Dirección: — Nota de Remisión Nº:

CANT.	CLASE DE MERCADERÍAS y/o SERVICIOS	PRECIO UNITARIO	VALOR DE VENTA EXENTAS	IVA 5%	IVA 10%
1	Semi remolque de 2 ejes				
	Sin contado (Ingreso 02.11.02.00.001)				142 000.000

CONTABILIZADO

VALOR PARCIAL: 142 000 00
TOTAL A PAGAR GS. Ciento cuarenta y dos millones # — TOTAL: 142 000 000
LIQ. DEL IVA: (5%): — LIQ. DEL IVA: (10%): 12.909.091 — TOTAL DEL IVA: 12.909.091

La Imprenta — Fecha de Impresión: JUNIO/2019 — Cant. 10 Tal. 50x3 - 0002701 al 0003200

SAN PABLO
INDUSTRIA METALURGICA S.A.
FABRICACION DE PRODUCTOS PRIMARIOS DE HIERRO Y ACERO
Tel.: (021) 3271475 - (0985) 725760
RUTA VI KM. 10 — ENCARNACION — PARAGUAY

TIMBRADO Nº 13446755
Fecha Inicio Vigencia 05/06/2019
Fecha Fin Vigencia 30/06/2020
R.U.C. Nº: 80038522 - 5
FACTURA 4582
Nº 001-001- 0002782

Fecha: 20 de Agosto de 2.0 19 — COND. DE VENTA: CONTADO ☑ CRÉDITO ☐
Nombre y/o Razón Social: Francisco Montañez — C.I. o RUC: 572122-9
Dirección: — Nota de Remisión Nº:

CANT.	CLASE DE MERCADERÍAS y/o SERVICIOS	PRECIO UNITARIO	VALOR DE VENTA EXENTAS	IVA 5%	IVA 10%
1	Semi remolque de 2 ejes				
	Sin contado (Ingreso 02.11.03.00.001)				154 000.000

CONTABILIZADO

VALOR PARCIAL: 154.000.00
TOTAL A PAGAR GS. Ciento cincuenta y cuatro millones # — TOTAL: 154.000.000
LIQ. DEL IVA: (5%): — LIQ. DEL IVA: (10%): 14.000.000 — TOTAL DEL IVA:

LIC. ALEJANDRO BELLON
Presidente
AUTOMOTIVE S.A.I.E.

000000035

SAN PABLO S.A. Industria Metalúrgica

Fabricación de Productos Primarios de Hierro

Tel.: (0253) 933 845 Cel.:(0981) 496 178 • Email: jorge@metalurgicasanpablo.com.py
Web.: www.metalurgicasanpablo.com.py • Acceso Sur km. 20 • Guarambaré, Paraguay

Timbrado Nº 12409130
RUC: 80038522 - 5
Fecha Inicio de Vigencia 18 / 10 / 2017
Fecha Fin de Vigencia 31 / 10 / 2018

FACTURA 5828

002-002- 0000119

Fecha de Emisión: 15 de Octubre de 2018 Condición de Venta: ☐ Contado ☒ Crédito

Nombre o Razón Social: Cathay S.A R.U.C. o C.I.: 80067095-7

Dirección: Nota de Remisión Nº.:

Cant.	DESCRIPCIÓN DE LAS MERCADERÍAS Y/O SERVICIOS	Precio Unitario	VALOR DE VENTAS		
			EXENTAS	Gravadas 5%	Gravadas 10%
01	Fabricación acoplado transportado de 3 ejes de 14 kts. de largo con chasis Nº 01.07.03.01.0030.-				150.000.000
			CONTABILIZADO		
SUB-TOTALES					
TOTALES	Ciento cincuenta millones.				
LIQUIDACIÓN DEL IVA: 5%	10% 13.636.364	TOTAL IVA 13.636.364			150.000.000

Cantidad que en la fecha de vencimiento arriba señalada pagaré(mos) a SAN PABLO S.A. INDUSTRIA METALÚRGICA, en su domicilio, sito en Acceso Sur km. 20, ciudad de Guarambaré, por igual valor recibido de conformidad en mercaderías y/o servicios. Caso contrario, se procederá por la vía ejecutiva para exigir su pago. La falta de pago de esta factura a su vencimiento, constituirá en mora al deudor, de pleno derecho y generará en forma automática un interés moratorio a la tasa máxima permitida por las leyes. A todos los efectos legales y procesales emergentes de este documento, las partes aceptan la jurisdicción y competencia de los jueces y tribunales de Asunción y declaran prorrogada cualquier otra que pudiera corresponder. El único comprobante de cancelación de la Factura entregada en Crédito constituye nuestro Recibo Oficial. Las devoluciones y reclamos de mercaderías de esta factura serán atendidas dentro de las 24 hs.

Aclaración de Firma

Recibí Conforme Cédula de Identidad Nº.

Imp. Dynamic de Joaquín Lezcano • Mcal. Estigarribia Km 22 1/2 c/ Rcelo (FRENTE A IPS CAPIATÁ)
Timbrado Nº 10419 Tel.: (0228) 632 853 Cel.: (0981) 912 675 • R.U.C.: 79[illegible] - 9 • Habilitación Nº. 1.975 - 1 Tal. 00x3 del 0000001 / 0000150

ORIGINAL: Comprador DUPLICADO: Contabilidad
TRIPLICADO: Archivo Talonario

LIC. ALEJANDRO BELLON
Presidente
AUTOMOTIVE S.A.I.E.

00000056

SAN PABLO
INDUSTRIA METALURGICA S.A.

FABRICACION DE PRODUCTOS PRIMARIOS DE HIERRO Y ACERO

Tel.: (021) 3271475 - (0985) 725760

RUTA VI KM. 10 — ENCARNACION — PARAGUAY

TIMBRADO Nº 12803010
Fecha Inicio Vigencia 14/06/2016
Fecha Fin Vigencia 30/06/2019
R.U.C. Nº: 80038522 - 5
FACTURA 3963
Nº 001-001- 0002204

Fecha: 18 de Julio de 2.018 — COND. DE VENTA: CONTADO ☑ CRÉDITO ☐

Nombre y/o Razón Social: Juan Zadovsky Moroskini — C.I. o RUC: 2600058-0

Dirección: — Nota de Remisión Nº:

CANT.	CLASE DE MERCADERÍAS y/o SERVICIOS	PRECIO UNITARIO	VALOR DE VENTA EXENTAS	IVA 5%	IVA 10%
	Fabricacion de semirremolque				
	cargadora de 3 ejes Chasis Nº				
	01.03.03.00.0001				170.000.000
VALOR PARCIAL					170.000.000

CONTABILIZADO

TOTAL A PAGAR GS. Ciento setenta millones. — TOTAL: 170.000.000

LIQ. DEL IVA: (5%): — LIQ. DEL IVA: (10%): 15.454.545 — TOTAL DEL IVA: 15.454.545

La Imprenta — de José Antonio Leite Ferreira / RUC. 2518007 - 7 Hab. 1943 — Fecha de Impresión: JUNIO/2018 — Cant. 10 Tal. 50x3 - 0002201 al 0002700 — Original : Comprador; Duplicado: Archivo Tributario; Triplicado: Contabilidad — sin válido para crédito fiscal

LIC. ALEJANDRO BELLÓN
Presidente
AUTOMOTIVE S.A.I.E.

00000037

SAN PABLO
INDUSTRIA METALURGICA S.A.

FABRICACION DE PRODUCTOS PRIMARIOS DE HIERRO Y ACERO

Tel.: (021) 3271475 - (0985) 725760

RUTA VI KM. 30 — ENCARNACION — PARAGUAY

TIMBRADO Nº 12571041
Fecha Inicio Vigencia 30/01/2018
Fecha Fin Vigencia 31/01/2019
R.U.C. Nº: 80038522 - 5
FACTURA
Nº 001-001- 0001955 1098

ha: de de 2.0 | COND. DE VENTA: CONTADO ☐ CRÉDITO ☑

Nombre y/o Razón Social: C.I. o RUC:

Dirección: ☎ Nota de Remisión Nº:

CANT.	CLASE DE MERCADERÍAS y/o SERVICIOS	PRECIO UNITARIO	VALOR DE VENTA EXENTAS	IVA 5%	IVA 10%
					164 000
VA R PARCIAL					164 000

TOTAL A PAGAR GS. TOTAL: 164 000

LIQ. DEL IVA: (5%): LIQ. DEL IVA: (10%): 14 909 TOTAL DEL IVA: 14 909

CONTABILIZADO

La Imprenta — de José Antonio Leites Fernández / RUC. 2510007 - 7 Reh. 1043 — Fecha de Impresión: Enero/2018 — Cant. 05 Tal. 50x3 - 0001951 al 0002200 — Original : Comprador — Duplicado: Archivo Tributario — Triplicado: Contabilidad — no válido para crédito fiscal

LIC. ALEJANDRO BELLÓN
Presidente
AUTOMOTIVE S.A.I.E.

01° 513

SAN PABLO

Fa[redacted]ios de Hierro

Tel.: [redacted]
Web: [redacted]

Timbrado Nº 14313773
RUC: 80038522 - 5
Fecha Inicio de Vigencia 04 / 09 / 2020
Fecha Fin de Vigencia 30 / 09 / 2021

FACTURA

002-001- 0002540

Fecha de Emisión: [redacted] de 20 21 — Condición de Venta: ☐ Contado ☒ Crédito

Nombre o Razón Social: [redacted] — R.U.C. o C.I.: 4006787 1-0

Dirección: [redacted] — Nota de Remisión Nº.: [redacted] 212

Cant.	DESCRIPCIÓN [redacted] SERVICIOS	Precio Unitario	VALOR DE VENTAS: EXENTAS	Gravadas 5%	Gravadas 10%
01	[redacted] de				25.000.000
	un [redacted]				

00000039

OT 921

SAN PABLO

METALÚRGICA SAN PABLO S.A.

Fabricación de Productos Primarios de Hierro

Tel.: (0293) 933 045 Cel.:(0981) 496 178 • Email: jorge@metalurgicasanpablo.com.py
Web.: www.metalurgicasanpablo.com.py • Acceso Sur km. 20 • Guarambaré, Paraguay

Timbrado Nº 14313773
RUC: 80038522 - 5
Fecha Inicio de Vigencia 04 / 09 / 2020
Fecha Fin de Vigencia 30 / 09 / 2021

FACTURA

002-001- 0002429

e Emisión, 13 de abril de 20 21

Condición de Venta: ☐ Contado ☒ Crédito

o Razón Social: Cerrajería S.A.

R.U.C. o C.I.: 80002941-0

Nota de Remisión Nº.:

DESCRIPCIÓN DE LAS MERCADERÍAS Y/O SERVICIOS	Precio Unitario	VALOR DE VENTAS		
		EXENTAS	Gravadas 5%	Gravadas 10%
fabricación de Dolly, para				
carga lado de 2 ejes.				96000000

OTALES

ES noventa y seis millones

96000000

TOTAL IVA 10% 8727273

BACIÓN DEL IVA:5%

...ar la fecha de vencimiento arriba señalada pagaré(mos) a SAN PABLO S.A. INDUSTRIA METALURGICA, en ...sito en Acceso Sur km. 20, ciudad de Guarambaré, por igual valor recibido de ...conformidad en mercaderías y/o ...rio contrario, se procederá por la vía ejecutiva para exigir su pago. La falta de pago de esta factura a su ...constituirá en mora al deudor, de pleno derecho y generará en forma automática un interés moratorio a la tasa ...cada por las leyes. A todos los efectos legales y procesales emergentes de este documento, las partes aceptan ...y competencia de los jueces y tribunales de Asunción y declaran prorrogada cualquier otra que pudiera ...ar. El único comprobante de cancelación de la Factura entregada en Crédito constituye nuestro Recibo Oficial. ...ones y reclamos de mercaderías de esta factura serán atendidas dentro de las 24 hs.

Aclaración de Firma

Cédula de Identidad Nº

Recibí Conforme

ORIGINAL: Comprador DUPLICADO: Contabilidad
TRIPLICADO: Archivo Tributario

...de Joaquín Lezcano • Mcal. Estigarribia Km 22 1/2 c/ Rocío (FRENTE A IPS CAPIATA)
Cel.: (0981) 912 675 • R.U.C.: 794689 - 9 • Habilitación Nº. 1.975 - 10 Tal 50x3 del 0002126 / 0002650

LIC. ALEJANDRO BELLO
Presidente
AUTOMOTIVE S.A.I.E.

SAN PABLO

METALÚRGICA SAN PABLO S.A.

Fabricación de Productos Primarios de Hierro

Tel.: (0293) 933 045 Cel.:(0981) 496 178 • Email: jorge@metalurgicasanpablo.com.py
Web.: www.metalurgicasanpablo.com.py • Acceso Sur km. 20 • Guarambaré, Paraguay

Timbrado Nº 14313773
RUC: 80038522 - 5
Fecha Inicio de Vigencia 04 / 09 / 2020
Fecha Fin de Vigencia 30 / 09 / 2021

FACTURA

002-001- 0002472

Condición de Venta: ☐ Contado ☒ Crédito

Fecha de Emisión, 20 de mayo de 2021

R.U.C. o C.I.: 80063132-1

Nombre o Razón Social: FIF PARAGUAY SAL

Nota de Remisión Nº.:

Dirección: Mcal. Hayo y Colonia Vieja

Cant.	DESCRIPCIÓN DE LAS MERCADERÍAS Y/O SERVICIOS	Precio Unitario	VALOR DE VENTAS EXENTAS	Gravadas 5%	Gravadas 10%
	[illegible]	[illegible]			[illegible]
	02.02.02.01.0001				
	02.02.02.01.0008				
	TOTALES				[illegible]

SUBTOTALES un millón ciento ochenta mil [illegible] TOTAL IVA [illegible]

LIQUIDACIÓN DEL IVA:5% 10% 106 [illegible]

Declaro que en la fecha de vencimiento arriba señalada pagaré(mos) a SAN PABLO S.A. INDUSTRIAL METALURGICA en el domicilio, sito en Acceso Sur km. 20, ciudad de Guarambaré, por igual valor recibido de conformidad [illegible]. Caso contrario, se procederá por la vía ejecutiva para exigir su pago. La falta de pago de esta factura a su vencimiento, constituirá en mora al deudor, de pleno derecho y generará en forma automática un interés moratorio a la tasa máxima permitida por las leyes. A todos los efectos legales y procesales emergentes de este documento, las partes aceptan la jurisdicción y competencia de los jueces y tribunales de Asunción y declaran prorrogada cualquier otra que pudiera corresponder. El único comprobante de cancelación de la Factura entregada en Crédito constituye nuestro Recibo Oficial. Devoluciones y reclamos de mercaderías de esta factura serán atendidas dentro de las 24 hs.

Recibí Conforme

Aclaración de Firma

Cédula de Identidad Nº

ORIGINAL: Comprador DUPLICADO: Contabilidad TRIPLICADO: Archivo Tributario

Imprenta Joaquín de Joaquín Lezcano • Mcal. Estigarribia Km 22 1/2 c/ Rocio (FRENTE A IPS CAPIATA)
Cel.: (0981) 912 675 - R.U.C.: 794689 - 9 - Habilitación Nº 1.975 - 10 Tal. 50x3 del 0002126 / 0002650

LIC. ALEJANDRO BELLON
Presidente
AUTOMOTIVE S.A.I.E.

0000040

CONTRALORÍA GENERAL DE LA REPÚBLICA

SGS

Misión: "Organismo Constitucional de Control Gubernamental, que fiscaliza y protege el Patrimonio Público, en beneficio de la sociedad".

DIRECCION GENERAL DE CONTROL DE DECLARACIÓN JURADA DE BIENES Y RENTAS

CONSTANCIA DE PRESENTACIÓN DE DJBR DE PERSONAS FISICAS Y/O JURIDICAS PROVEEDORES DEL ESTADO

Asunción, 02/09/2021.

RAZON SOCIAL	**AUTOMOTIVE S.A. IMPORTADORA Y EXPORTADORA**
RUT: N°	**80003251-9**

DIRECCION DE REGISTRO PÚBLICO DE DJBR

Certificamos: Que obra en nuestro archivo la Declaración Jurada de Bienes y Rentas, presentada a la Contraloría General de la República en cumplimiento a la Ley 6355/2019.

Fecha de Presentación:	02/09/2021
N° DE REGISTRO DE DJBR:	8793

Esc. Silverio Luis Valdez B.
Funcionario de Mesa de Entrada
Dirección de Registro Público de DJBR

Lic. Lourdes Sosa Jara
Directora de Registro Público de DJBR.
Dirección General de Control de DJBR

LIC. ALEJANDRO BELLON
Presidente
AUTOMOTIVE S.A.I.E.

00000042

CONTRALORÍA GENERAL DE LA REPÚBLICA

SGS

Misión: "Organismo Constitucional de Control Gubernamental, que fiscaliza y protege el Patrimonio Público, en beneficio de la sociedad"

DIRECCION GENERAL DE CONTROL DE DECLARACIÓN JURADA DE BIENES Y RENTAS

CONSTANCIA DE PRESENTACIÓN DE DJBR DE PERSONAS FISICAS Y/O JURIDICAS PROVEEDORES DEL ESTADO

Asunción, 02/09/2021.

RAZON SOCIAL	**ALEJANDRO AGUSTIN BELLON GENES – ACCIONISTA DE AUTOMOTIVE S.A.I.E. DESARROLLO DEL PARAGUAY S.A. SISTEMA DE SEGURIDAD INTEGRAL S.A. CTELL COMUNICACIONES S.R.L**
C.I./RUC N°	**915385**

DIRECCION DE REGISTRO PÚBLICO DE DJBR

Certificamos: Que obra en nuestro archivo la Declaración Jurada de Bienes y Rentas, presentada a la Contraloría General de la República en cumplimiento a la Ley 6355/2019.

Fecha de Presentación:	02/09/2021
N° DE REGISTRO DE DJBR:	8795

Esc. Silverio Luis Váldez B.
Funcionario de Mesa de Entrada
Dirección de Registro Público de DJBR

Lic. Lourdes Sosa Jara
Directora de Registro Público de DJBR.
Dirección General de Control de DJBR

LIC. ALEJANDRO BELLÓN
Presidente
AUTOMOTIVE S.A.I.E.

CONTRALORÍA GENERAL DE LA REPÚBLICA

SGS

Misión: "Organismo Constitucional de Control Gubernamental, que fiscaliza y protege el Patrimonio Público, en beneficio de la sociedad".

DIRECCION GENERAL DE CONTROL DE DECLARACIÓN JURADA DE BIENES Y RENTAS

CONSTANCIA DE PRESENTACIÓN DE DJBR DE PERSONAS-FISICAS Y/O JURIDICAS PROVEEDORES DEL ESTADO

Asunción, 02/09/2021.

RAZON SOCIAL	**DANILO BELLON GENES – ACCIONISTA DE AUTOMOTIVE S.A.I.E. DESARROLLO DEL PARAGUAY S.A. SISTEMA DE SEGURIDAD INTEGRAL S.A. CTELL COMUNICACIONES S.R.L**
C.I./RUC N°	**915384**

DIRECCION DE REGISTRO PÚBLICO DE DJBR

Certificamos: Que obra en nuestro archivo la Declaración Jurada de Bienes y Rentas, presentada a la Contraloría General de la República en cumplimiento a la Ley 6355/2019.

Fecha de Presentación:	02/09/2021
N° DE REGISTRO DE DJBR:	8794

Esc. Silverio Luis Valdez B.
Funcionario de Mesa de Entrada
Dirección de Registro Público de DJBR

Lic. Lourdes Sosa Jara
Directora de Registro Público de DJBR.
Dirección General de Control de DJBR

LIC. ALEJANDRO BELLÓN
Presidente
AUTOMOTIVE S.A.I.E.