Licitación Pública Nacional ANDE N° 1544/2019
ID 357573

TIMBO CATHAY S.A.

Av. Madame Lynch 470 | +595 21 514 504 / +595 21 500 336 | ventas@timbo.com.py | www.timbo.com.py

Asunción, 5 de diciembre de 2019

Señores

Administración Nacional de Electricidad (ANDE)

Presente

Adjunto información solicitada mediante nota DCP_DLI_1233_2019_CATHAY_LPN_SBE_1544_2019 CATHAY SA, en el marco de la **Licitación Pública Nacional ANDE N° 1544/2019 ID 357573.**

Adjuntamos a la presente los sgte documentos:

1- Documentos que justifiquen la capacidad técnica requerida en la Sección II
2- Copias simples de certificados que acrediten que las grúas hidroelevadores fueron fabricados bajo normas de calidad ISO ANSI o equivalentes
3- Certificados de Integración vehicular homologado por la fabrica

Sin otro particular aprovecho la oportunidad para saludarles atentamente

Lic. Hugo Báez
C.I. 615.781
Apoderado
Cathay S.A.

Departamento Licitaciones | Fecha 06 DIC. 2019 | Hora
Secc. Lic. Púb. Nac. ☐ Secc. Lic. Púb. Int. ☐
Sría. ☐
Obs.

Licitación Pública Nacional ANDE N° 1544/2019
ID 357573

Certificados de comprobación de desempeño anterior, (Copias de Contratos ejecutados o Facturaciones de Ventas y Recepciones Finales), emitidos por empresas privadas o instituciones públicas, para las cuales haya prestado servicios y/o suministrando materiales

De los años 2014, 2015, 2016, 2017 y 2018

CATHAY S.A.

IMPORTACIONES - VENTA DE VEHICULOS

Avda. Madame Lynch 470 c/ Cerro Corá
Tel.: (595-21) 500 336
Fndo. de la Mora - Paraguay

TIMBRADO Nº 10400711
VÁLIDO HASTA 31/01/2015
RUC.: 80067095 - 7
FACTURA

Nº 001-001-

FECHA DE EMISION:

COND.DE VENTA: CONTADO ☐ CREDITO ☐ Vto..

NOMBRE O RAZON SOCIAL:

TELEFONO:

RUC:

REMISION Nº:

DIRECCION:

CANTIDAD	CLASE DE MERCADERIAS Y/O SERVICIOS	PRECIO UNITARIO	VALOR DE VENTA		
			EXENTA	5%	10%
SUB-TOTALES					
TOTAL A PAGAR					

LIQUIDACION DEL IVA(5%): (10%) TOTAL DE IVA:

ORIGINAL (Blanco) CLIENTE
DUPLICADO: (Celeste) ARCHIVO TRIBUTARIO
TRIPLICADO: (Verde) CONTABILIDAD

MATI GRAF de Jhonatan Leiva- R.U.C: 1699242 - 3 - C.H.I. Nº: 1.387 - Manuel Ortiz Guerrero Nº. 732
TEL.: 577 580 - 600 F.C.x3 del 301 al 900 - Fecha Inicio Vigencia 20/01/2014

CATHAY S.A.

IMPORTACIONES - VENTA DE VEHICULOS

Avda. Madame Lynch 470 c/ Cerro Corá
Tel.: (595-21) 500 336
Fndo. de la Mora - Paraguay

TIMBRADO Nº 10400711
VÁLIDO HASTA 31/01/2015
RUC.: 80067095 - 7
FACTURA

Nº 001-001-

FECHA DE EMISION:

COND.DE VENTA: CONTADO ☐ CREDITO ☐ Vto.:

NOMBRE O RAZON SOCIAL:

TELEFONO:

RUC:

REMISION Nº:

DIRECCION:

CANTIDAD	CLASE DE MERCADERIAS Y/O SERVICIOS	PRECIO UNITARIO	VALOR DE VENTA		
			EXENTA	5%	10%
SUB-TOTALES					
TOTAL A PAGAR					

LIQUIDACION DEL IVA(5%): (10%) TOTAL DE IVA:

MATI CHAF de Jhonston Leiva- R.U.C: 1699242 - 3 - C.H.I. Nº: 1.307 - Manuel Ortiz Guerrero Nº. 732 TEL.: 577 588 - 600 F.C.x3 del 301 al 900 - Fecha Inicio Vigencia 20/01/2014

ORIGINAL: (Blanco) CLIENTE
DUPLICADO: (Celeste) ARCHIVO TRIBUTARIO
TRIPLICADO: (Verde) CONTABILIDAD

000263 - 000165

CATHAY S.A.

IMPORTACIONES - VENTA DE VEHICULOS

Avda. Madame Lynch 470 c/ Cerro Corá
Tel.: (595 - 21) 500 336
Fndo. de la Mora - Paraguay

TIMBRADO Nº 11211591
Fecha Inicio Vigencia: 25/08/2015
Fecha Fin Vigencia: 31/08/2016
RUC: 80067095-7

FACTURA

Nº 001-001-0002331

-HA DE EMISION: 03/04/2015

COND.DE VENTA: CONTADO ☐ CREDITO ☐ X Vto.:

IBRE O RAZON SOCIAL: CALDETEC INGENIERIA S.R.L

TELEFONO: (0981) 453 - 055

80011665-8

ECCIÓN: ITA YVATE Nº 1.907 C/ FELIX BOGADO - ASUNCION

REMISION Nº:

IDAD	CLASE DE MERCADERIAS Y/O SERVICIOS	PRECIO UNITARIO	VALOR DE VENTA		
			EXENTA	5%	10%
1	C3138 - CAMION SINOTRUK HOWO MOTOR336 CHASIS LZZ5ELNB3FN084233	83.553,00	0,00	0,00	83.553,00
B-TOTALES			0,00	0,00	83.553,00
TAL A PAGAR	DOLARES ochenta y tres mil quinientos cincuenta y tres				83.553,00

QUIDACION DEL IVA: (5%) 0,00 (10%) 7.595,73 TOTAL IVA: 7.595,7

Imprenta GRAFI-RAP SRL - RUC 80016040-1
D... 3795 ESQ. CAÑADON CHAQUEÑO
283 405 - FAX: 292 017 - e-mail: grafi@tigo.com.py

ORIGINAL (Blanco): CLIENTE - DUPLICADO (Celeste): ARCH. TRIBUTARIO
TRIPLICADO (Rosado): CONTABILIDAD (No valido para Crédito Fiscal)
1000 F.C. X 3 - Nº 1001 / 2000 AGOSTO/2015

1.- 000004 - 000067

CATHAY S.A.

IMPORTACIONES - VENTA DE VEHICULOS

Avda. Madame Lynch 470 c/ Cerro Corá
Tel.: (595 - 21) 500 336
Fndo. de la Mora - Paraguay

TIMBRADO Nº 11742813
Fecha Inicio Vigencia: 23/08/2016
Fecha Fin Vigencia: 31/08/2017
RUC: 80067095-7

FACTURA

N° 001-001- 0002919

HA DE EMISION: 14/09/2016

COND.DE VENTA: CONTADO ☐ CREDITO ☐ X Vto.:

BRE O RAZON SOCIAL: Constructora Heisecke S.A

: 80023989-0

TELEFONO: (021) 645 - 932

CCIÓN: Autopista c/ Cordoba - Luque

REMISION N°:

IDAD	CLASE DE MERCADERIAS Y/O SERVICIOS	PRECIO UNITARIO	VALOR DE VENTA		
			EXENTA	5%	10%
1	C8154 - CAMION SINOTRUK HOWO MOTOR336 CHASIS LZZ5ELN87FN083916	78.375,00	0,00	0,00	78.375,00
1	C8155 - CAMION SINOTRUK HOWO MOTOR336 CHASIS LZZ5ELN89FN085916	78.375,00	0,00	0,00	78.375,00
B-TOTALES			0,00	0,00	156.750,00
TAL A PAGAR	DOLARES ciento cincuenta y seis mil setecientos cincuenta				156.750,00

QUIDACION DEL IVA: (5%) 0,00 (10%) 14.250,00 TOTAL IVA: 14.250,00

BL 1090 - Imprenta GRAFI-RAP SRL - RUC: 80016040-1
LANAS 3796 ESQ. CAÑADON CHAQUEÑO
2017 (0981) 204 218 grafi@tigo.com.py

ORIGINAL (Blanco): CLIENTE - DUPLICADO (Celeste): ARCH. TRIBUTARIO
TRIPLICADO (Rosado): CONTABILIDAD (No válido para Crédito Fiscal)
1000 F.C. X 3 - N° 2001 / 3000 AGOSTO/2016

001.80

CATHAY S.A.

IMPORTACIONES - VENTA DE VEHICULOS
Avda. Madame Lynch 470 c/ Cerro Corá
Tel.: (595 - 21) 500 336
Fndo. de la Mora - Paraguay

TIMBRADO Nº 11742813
Fecha Inicio Vigencia: 23/08/2016
Fecha Fin Vigencia: 31/08/2017
RUC: 80067095-7
FACTURA

N° 001-001- 0002989

HA DE EMISION: 10/10/2016

COND.DE VENTA: CONTADO ☐ CREDITO ☐ X Vto.:

IBRE O RAZON SOCIAL: CDD CONSTRUCCIONES S.A.

TELEFONO: 021 440 192

: 80018890-0

REMISION N°:

ECCIÓN:

IDAD	CLASE DE MERCADERIAS Y/O SERVICIOS	PRECIO UNITARIO	VALOR DE VENTA		
			EXENTA	5%	10%
1	C3149 - CAMION MARCA SINOTRUK MODELO HOWO6X4 MOTOR 336 AÑO DE FABRICACION 2015 CHASIS N° LZZ5ELNE2FW113246	80.000,00	0,00	0,00	80.000,00
B-TOTALES			0,00	0,00	80.000,00
TAL A PAGAR	DOLARES ochenta mil				80.000,00

QUIDACION DEL IVA: (5%) 0,00 (10%) 7.272,73 TOTAL IVA: 7.272,73

BIL Nº 1090 - Imprenta GRAFI-RAP SRL - RUC: 80016040-1
LLANAS 3796 ESQ. CAÑADON CHAQUEÑO
92 017 (0981) 204 218 grafi@tigo.com.py

ORIGINAL (Blanco): CLIENTE - DUPLICADO (Celeste): ARCH. TRIBUTARIO
TRIPLICADO (Rosado): CONTABILIDAD (No válido para Crédito Fiscal)
1000 F.C. X 3 - Nº 2001 / 3000 AGOSTO/2016

CATHAY S.A.

IMPORTACIONES - VENTA DE VEHICULOS
Avda. Madame Lynch 470 c/ Cerro Corá
Tel.: (595 - 21) 500 336
Fndo. de la Mora - Paraguay

TIMBRADO Nº 11742813
Fecha Inicio Vigencia: 23/08/2016
Fecha Fin Vigencia: 31/08/2017
RUC: 80067095-7

FACTURA

Nº 001-001- 0003022

A DE EMISION: 28/10/2016

COND.DE VENTA: CONTADO ☐ CREDITO ☐ X Vto.:

RE O RAZON SOCIAL: TECNOEDIL S.A

80005531-4

TELEFONO: 021 291 947/8

REMISION Nº:

CIÓN:

AD	CLASE DE MERCADERIAS Y/O SERVICIOS	PRECIO UNITARIO	VALOR DE VENTA		
			EXENTA	5%	10%
1	C8843 - CAMION SINOTRUK HOWO MOTOR336 CHASIS	20.340,00	0,00	0,00	20.340,00
1	C8857 - CAMION SINOTRUK HOWO MOTOR336 CHASIS	20.340,00	0,00	0,00	20.340,00
1	C8856 - CAMION SINOTRUK HOWO MOTOR336 CHASIS	20.340,00	0,00	0,00	20.340,00
1	C8855 - CAMION SINOTRUK HOWO MOTOR336 CHASIS	20.340,00	0,00	0,00	20.340,00
1	C8854 - CAMION SINOTRUK HOWO MOTOR336 CHASIS	20.340,00	0,00	0,00	20.340,00
1	C8853 - CAMION SINOTRUK HOWO MOTOR336 CHASIS	20.340,00	0,00	0,00	20.340,00
1	C8849 - CAMION SINOTRUK HOWO MOTOR336 CHASIS	20.340,00	0,00	0,00	20.340,00
1	C8850 - CAMION SINOTRUK HOWO MOTOR336 CHASIS	20.340,00	0,00	0,00	20.340,00
1	C8852 - CAMION SINOTRUK HOWO MOTOR336 CHASIS	20.340,00	0,00	0,00	20.340,00
1	C8851 - CAMION SINOTRUK HOWO MOTOR336 CHASIS	20.340,00	0,00	0,00	20.340,00
	I-TOTALES		0,00	0,00	203.400,00
					203.400,00

DOLARES doscientos tres mil cuatrocientos

'AL A PAGAR

IUIDACION DEL IVA: (5%) 0,00 (10%) 18.490,91 TOTAL IVA: 18.490,91

Imprenta GRAFI-RAP SRL - RUC: 80016040-1
LLANAS 3796 ESQ. CAÑADON CHAQUEÑO
283 60... 292 017 (0981) 294 218 grafi@tigo.com.py

ORIGINAL (Blanco): CLIENTE - DUPLICADO (Celeste): ARCHIVO TRIBUTARIO
TRIPLICADO (Rosado): CONTABILIDAD (No valido para Crédito Fiscal)
1000 F.C. X 3 - Nº 2901 / 3900
AGOSTO/2016

000007

CATHAY S.A.

IMPORTACIONES - VENTA DE VEHICULOS
Avda. Madame Lynch 470 c/ Cerro Corá
Tel.: (595 - 21) 500 336
Fndo. de la Mora - Paraguay

TIMBRADO Nº 11742813
Fecha Inicio Vigencia: 23/08/2016
Fecha Fin Vigencia: 31/08/2017
RUC: 80067095-7
FACTURA
Nº 001-001- 0003023

:HA DE EMISION: 26/10/2016 COND.DE VENTA: CONTADO ☐ CREDITO ☐ X Vto.:

MBRE O RAZON SOCIAL: TECNOEDIL S.A.

X: 80005531-4 TELEFONO: 021 291 947/6

ECCIÓN: REMISION Nº:

IDAD	CLASE DE MERCADERIAS Y/O SERVICIOS	PRECIO UNITARIO	VALOR DE VENTA		
			EXENTA	5%	10%
1	C8848 - CAMION SINOTRUKHOWO MOTOR336 CHASIS	13.560,00	0,00	0,00	13.560,00
1	C8857 - CAMION SINOTRUKHOWO MOTOR336 CHASIS	13.560,00	0,00	0,00	13.560,00
1	C8856 - CAMION SINOTRUKHOWO MOTOR336 CHASIS	13.560,00	0,00	0,00	13.560,00
1	C8855 - CAMION SINOTRUKHOWO MOTOR336 CHASIS	13.560,00	0,00	0,00	13.560,00
1	C8854 - CAMION SINOTRUKHOWO MOTOR336 CHASIS	13.560,00	0,00	0,00	13.560,00
1	C8853 - CAMION SINOTRUKHOWO MOTOR336 CHASIS	13.560,00	0,00	0,00	13.560,00
1	C8849 - CAMION SINOTRUKHOWO MOTOR336 CHASIS	13.560,00	0,00	0,00	13.560,00
1	C8850 - CAMION SINOTRUKHOWO MOTOR336 CHASIS	13.560,00	0,00	0,00	13.560,00
1	C8852 - CAMION SINOTRUKHOWO MOTOR336 CHASIS	13.560,00	0,00	0,00	13.560,00
1	C8851 - CAMION SINOTRUKHOWO MOTOR336 CHASIS	13.560,00	0,00	0,00	13.560,00
-TOTALES			0,00	0,00	135.600,00
AL A PAGAR	DOLARES ciento trainta y cinco mil seiscientos				135.600,00

UIDACION DEL IVA: (5%) 0,00 (10%) 12.327,27 TOTAL IVA: 12.327,27

L Nº 1690 - Imprenta GRAFI-RAP SRL - RUC: 80016040-1
. DE LAS LLANAS 3796 ESQ. CAÑADON CHAQUEÑO
2 72 017 (0981) 204 218 grafi@tigo.com.py

ORIGINAL (Blanco): CLIENTE - DUPLICADO (Celeste) ARCH. TRIBUTARIO
TRIPLICADO (Rosado): CONTABILIDAD (No válido para Crédito Fiscal)
1000 F.C. X 3 - Nº 2001 / 3000 AGOSTO/2016

000008

CATHAY S.A.

IMPORTACIONES - VENTA DE VEHICULOS
Avda. Madame Lynch 470 c/ Cerro Corá
Tel.: (595 - 21) 500 336
Fndo. de la Mora - Paraguay

TIMBRADO Nº 11742813
Fecha Inicio Vigencia: 23/08/2016
Fecha Fin Vigencia: 31/08/2017
RUC: 80067095-7

FACTURA

N° 001-001- 0003456

A DE EMISION: 23/03/2017

COND.DE VENTA: CONTADO ☐ CREDITO ☐ X Vto.:

BRE O RAZON SOCIAL: VIAL SUR S.A.

80026602-1

TELEFONO: 021293873

CCIÓN: GRAL ROA C/ ARTIGAS

REMISION N°:

DAD	CLASE DE MERCADERIAS Y/O SERVICIOS	PRECIO UNITARIO	VALOR DE VENTA		
			EXENTA	5%	10%
1	C5859 - CAMION SINOTRUK HOWO MOTOR371 CHASIS LZZ5EX3A4GN190479	86.525,00	0,00	0,00	86.525,00
-TOTALES			0,00	0,00	86.525,00
AL A PAGAR	DOLARES ochenta y seis mil quinientos veinticinco				86.525,00

JIDACION DEL IVA: (5%) 0,00 (10%) 7.865,91 TOTAL IVA: 7.865,9

N° 1090 - Imprenta GRAFI-RAP SRL - RUC: 80016040-1
LLANAS 3796 ESQ. CAÑADON CHAQUEÑO
017 (0981) 204 218 grafi@tigo.com.py

ORIGINAL (Blanco): CLIENTE - DUPLICADO (Celeste): ARCH. TRIBUTARIO
TRIPLICADO (Rosado): CONTABILIDAD (No valido para Crédito Fiscal)
1000 F.C. X 3 - Nº 2001 / 3900 AGOSTO/2016

000072

000009

CATHAY S.A.

IMPORTACIONES - VENTA DE VEHICULOS
Avda. Madame Lynch 470 c/ Cerro Corá
Tel.: (595 - 21) 500 336
Fndo. de la Mora - Paraguay

TIMBRADO Nº 11742813
Fecha Inicio Vigencia: 23/08/2016
Fecha Fin Vigencia: 31/08/2017
RUC: 80067095-7
FACTURA

Nº 001-001- 0003556

CHA DE EMISION: 27/04/2017

COND.DE VENTA: CONTADO ☐ CREDITO ☐ X Vto.:

OMBRE O RAZON SOCIAL: LAS JUANAS S.A

IC: 80074047-5

TELEFONO: 021203593

RECCIÓN: MCAL. ESTIGARRIBIA ESQ. VILLA RICA

REMISION Nº:

ITIDAD	CLASE DE MERCADERIAS Y/O SERVICIOS	PRECIO UNITARIO	VALOR DE VENTA		
			EXENTA	5%	10%
1	C8974 - CAMION SINOTRUK A7 MOTOR 420 CHASIS LZZ5CCVC0GA170638	75.000,00	0,00	0,00	75.000,00
UB-TOTALES			0,00	0,00	75.000,00
OTAL A PAGAR	DOLARES setenta y cinco mil				75.000,00

IQUIDACION DEL IVA: (5%) 0,00 (10%) 6.818,18 TOTAL IVA: 6.818,18

1000 - Imprenta GRAFI-RAP SRL - RUC: 80016040-1
LLANAS 3796 ESQ. CAÑADON CHAQUEÑO
283 292 017 (0981) 204 218 grafi@tigo.com.py

ORIGINAL (Blanco): CLIENTE - DUPLICADO (Celeste): ARCH. TRIBUTARIO
TRIPLICADO (Rosado): CONTABILIDAD (No válido para Crédito Fiscal)
1000 F.C. X 3 Nº 2001 / 3000 AGOSTO/2016

000010

CATHAY S.A.

IMPORTACIONES - VENTA DE VEHICULOS
Avda. Madame Lynch 470 c/ Cerro Corá
Tel.: (595 - 21) 500 336
Fndo. de la Mora - Paraguay

TIMBRADO Nº 11742813
Fecha Inicio Vigencia: 23/08/2016
Fecha Fin Vigencia: 31/08/2017
RUC: 80067095-7

FACTURA

N° 001-001- 0003615

CHA DE EMISION: 25/05/2017

COND.DE VENTA: CONTADO ☐ CREDITO ☐ X Vto.:

MBRE O RAZON SOCIAL: EDWIN JANZEN SIEMENS

IC: 905634

TELEFONO: 0981 466 426

RECCIÓN: COLONIA FRIESLAND - SAN PEDRO

REMISION Nº:

TIDAD	CLASE DE MERCADERIAS Y/O SERVICIOS	PRECIO UNITARIO	VALOR DE VENTA		
			EXENTA	5%	10%
1	C8103 - CAMION SINOTRUK A7 MOTOR 420 CHASIS LZZ5CLVB1FA100958	75.000,00	0,00	0,00	75.000,00
JB-TOTALES			0,00	0,00	75.000,00
TAL A PAGAR	DOLARES setenta y cinco mil				75.000,00

QUIDACION DEL IVA: (5%) 0,00 (10%) 6.818,18 TOTAL IVA: 6.818,18

BIL Nº 1090 - Imprenta GRAFI-RAP SRL - RUC: 80016040-1
LAS LLANAS 3796 ESQ. CAÑADON CHAQUEÑO
292 017 (0981) 204 218 grafi@tigo.com.py

ORIGINAL (Blanco): CLIENTE - DUPLICADO (Celeste): ARCH. TRIBUTARIO
TRIPLICADO (Rosado): CONTABILIDAD (No valido para Crédito Fiscal)
1000 F.C. X 3 - Nº 2901 / 3900 AGOSTO/2016

000011

CATHAY S.A.

IMPORTACIONES - VENTA DE VEHICULOS
Avda. Madame Lynch 470 c/ Cerro Corá
Tel.: (595 - 21) 500 336
Fndo. de la Mora - Paraguay

TIMBRADO Nº 11742813
Fecha Inicio Vigencia: 23/08/2016
Fecha Fin Vigencia: 31/08/2017
RUC: 80067095-7
FACTURA
N° 001-001- 0003850

CHA DE EMISION: 21/08/2017 COND.DE VENTA: CONTADO ☐ CREDITO ☐ X Vto.:

MBRE O RAZON SOCIAL: ECO RECICLADOS SA (ECORESA)

C: 80054135-9 TELEFONO: 021577261

ECCIÓN: Defensores del Chaco c/ España - San Lorenzo REMISION N°:

IDAD	CLASE DE MERCADERIAS Y/O SERVICIOS	PRECIO UNITARIO	VALOR DE VENTA		
			EXENTA	5%	10%
1	C9028 - CAMION SINOTRUK HOWO MOTOR266 CHASIS LZZ5BBMFGWY221155	95.000,00	0,00	0,00	95.000,00
B-TOTALES			0,00	0,00	95.000,00
TAL A PAGAR	DOLARES noventa y cinco mil				95.000,00

QUIDACION DEL IVA: (5%) 0,00 (10%) 8.636,36 TOTAL IVA: 8.636,36

90 - Imprenta GRAFI-RAP SRL - RUC: 80016040-1
LLANAS 3796 ESQ. CAÑADON CHAQUEÑO
283 6 2 017 (0981) 204 218 grafi@tigo.com.py

ORIGINAL (Blanco): CLIENTE - DUPLICADO (Celeste): ARCH. TRIBUTARIO
TRIPLICADO (Rosado): CONTABILIDAD (No valido para Crédito Fiscal)
1000 F.C. X 3 Nº 2901 / 3000 AGOSTO/2016

000012

CATHAY S.A.

IMPORTACIONES - VENTA DE VEHICULOS

Avda. Madame Lynch 470 c/ Cerro Corá
Tel.: (595 - 21) 500 336
Fndo. de la Mora - Paraguay

TIMBRADO Nº 11742813
Fecha Inicio Vigencia: 23/08/2016
Fecha Fin Vigencia: 31/08/2017
RUC: 80067095-7

FACTURA

N° 001-001- 0003457

CHA DE EMISION: 23/03/2017

COND.DE VENTA: CONTADO ☐ CREDITO ☐ X Vto.:

MBRE O RAZON SOCIAL: VIAL SUR S.A.

C: 80025602-1

TELEFONO: 021293873

ECCIÓN: GRAL ROA C/ ARTIGAS

REMISION N°:

TIDAD	CLASE DE MERCADERIAS Y/O SERVICIOS	PRECIO UNITARIO	VALOR DE VENTA		
			EXENTA	5%	10%
1	C6661 - CAMION SINOTRUK HOWO MOTOR371 CHASIS LZZ5EXSA8GN190472	86.525,00	0,00	0,00	86.525,00
IB-TOTALES			0,00	0,00	86.525,00
TAL A PAGAR	DOLARES ochenta y seis mil quinientos veinticinco				86.525,00

QUIDACION DEL IVA: (5%) 0,00 (10%) 7.865,51 TOTAL IVA: 7.865,9

BI 090 - Imprenta GRAFI-RAP SRL - RUC: 80016040-1
LLANAS 3795 ESQ. CAÑADON CHAQUEÑO
283 (92 017 (0981) 204 218 grafi@tigo.com.py

ORIGINAL (Blanco): CLIENTE - DUPLICADO (Celeste): ARCH. TRIBUTARIO
TRIPLICADO (Rosado): CONTABILIDAD (No valido para Crédito Fiscal)
1000 F.C. X 3 - Nº 2901 / 3900 AGOSTO/2016

Cathay S.A.

Comercio al por mayor de otros productos n.c.p.
Comercio al por menor de vehículos automotores usados
Otras actividades de servicios financieros, excepto la financiación de planes de seguros y de pensiones

Avda. Madame Lynch 470 - Teléfono: (021) 517 9000
Fernando de la Mora - Paraguay

Fecha Emisión: 18 de Junio de 2018 Stock/Chasis Nº:
RUC/C.I. Nº 80001900-8 Tel: 0982298691
Nombre/Razón Social: 14 DE JULIO SA
Dirección: AGUSTIN BARRIOS 617 ESQ JULIO CESAR FRANCO - FERNANDO DE LA
Vendedor: ING ROLANDO ZUCCOLIL Cond. de Vta.:10 Cuotas

RUC: 80067095-7 / Timbrado Nº 12783222
Fecha Inicio Vigencia: 28/05/2018
Fecha Fin Vigencia: 31/05/2019

FACTURA
Nº 001-001-0004914

CANTIDAD		DESCRIPCION	PRECIO UNITARIO	DESCUENTO IVA INC	VALOR DE VENTA EXENTAS	5%	10%
1	C8996	CAMION SINOTRUK HOWO MOTOR 336 CHASIS LZZ5ELNB4GN190322	82.000,00		0,00	0,00	82.000,00
SUB TOTALES:					0,00	0,00	82.000,00

[illegible] DOLARES OCHENTA Y DOS MIL [illegible] 82.000,00

LIQUIDACION DEL I.V.A (5%) 0,00 (10%) 7.455 TOTAL I.V.A. 7.454,55

FIRMA ACLARACIÓN C.I. Nro.

Duplicado: Archivo Tributario
(No válido para Crédito Fiscal)

LA REP A S.R.L. - RUC: 80009344 - 5 - Manduvirá 277 c/ Chile - Telefax: 491 067
Cédula de [illegible]olitación Nº : 1017 - 500 Juegos x 3 del 0004901 al 0005400.-

000012

Cathay S.A.

Comercio al por mayor de otros productos n.e.p.
Comercio al por menor de vehículos automotores usados
Otras actividades de servicios financieros, excepto la financiación de planes de seguros y de pensiones
Avda. Madame Lynch 470 - Teléfono: (021) 517 9000
Fernando de la Mora - Paraguay

Fecha Emisión: 18 de Junio de 2018 Stock/Chasis Nº:
RUC/C.I. Nº 80001900-8 Tel.: 0982298691
Nombre/Razón Social: 14 DE JULIO SA
Dirección: AGUSTIN BARRIOS 617 ESQ JULIO CESAR FRANCO - FERNANDO DE LA M
Vendedor: ING ROLANDO ZUCCOLIL Cánd. de Vta.:10 Cuotas

RUC: 80067095-7 / Timbrado Nº 12783222
Fecha Inicio Vigencia: 28/05/2018
Fecha Fin Vigencia: 31/05/2019

FACTURA

Nº 001-001- 0004915

CANTIDAD		DESCRIPCION	PRECIO UNITARIO	DESCUENTO IVA INC	VALOR DE VENTA EXENTAS	5%	10%
1	C8995	CAMION SINOTRUK HOWO MOTOR 336 CHASIS LZZ5ELNB8GN190324	82.000,00		0,00	0,00	82.000,00
SUB TOTALES:					0,00	0,00	82.000,00

TOTAL A PAGAR: DOS MILLONES OCHENTA Y DOS MIL

LIQUIDACION DEL I.V.A (5%) 0,00 (10%) 7.455 TOTAL I.V.A. 7.454,55

FIRMA ACLARACIÓN C.I. Nro.

Duplicado: Archivo Tributario
(No válido para Crédito Fiscal)

A REPU...A S.R.L. - RUC: 80009344 - 5 - Manduvirá 277 c/ Chile - Telefax: 491 057
Cédula de Habilitación Nº: 1017 - 500 Juegos x 3 del 0004901 al 0005400.-

000015 ... 000076

Cathay S.A.

Comercio al por mayor de otros productos n.c.p.
Comercio al por menor de vehículos automotores usados
Otras actividades de servicios financieros, excepto la financiación de planes de seguros y de pensiones
Avda. Madame Lynch 470 - Teléfono: (021) 517 9000
Fernando de la Mora - Paraguay

Fecha Emisión: 20 de Junio de 2018 Stock/Chasis Nº:
RUC/C.I. Nº 3649121-7 Tel.: 0982 815 123
Nombre/Razón Social: ELISEO GUGGIARI DORIA
Dirección: AVDA CARLOS A. LOPEZ E/ MCAL ESTIGARRIBIA - CONCEPCION
Vendedor: CHRISTIAN OJEDA Cond. de Vta.: 02 cuotas

RUC: 80067095-7 / Timbrado Nº 12783222
Fecha Inicio Vigencia: 28/05/2018
Fecha Fin Vigencia: 31/05/2019

FACTURA
Nº 001-001- 0004921

...NTIDAD		DESCRIPCION	PRECIO UNITARIO	DESCUENTO IVA INC.	VALOR DE VENTA EXENTAS	5%	10%
1	C10235	CAMION SINOTRUK A7 MOTOR 420 CHASIS LZZ5CGVB5HA267253	75.332,00		0,00	0,00	75.332,00
...IB TOTALES:					0,00	0,00	75.332,00
...TAL A PAGAR: DOLARES SETENTA Y CINCO MIL TRESCIENTOS TREINTA Y DOS							75.332,00

...LIQUIDACION DEL I.V.A (5%) 0,00 (10%) 6.848 TOTAL I.V.A. 6.848,36

FIRMA ACLARACIÓN C.I. Nro.

Duplicado: Archivo Tributario
(No válido para Crédito Fiscal)

...REP... A S.R.L. - RUC: 80009344 - 5 - Manduvirá 277 c/ Chile - Telefax: 491 067
...dula de ...habilitación Nº: 1017 - 500 Juegos x 3 del 0004901 al 0005400.-

...000016

Cathay S.A.

Comercio al por mayor de otros productos n.c.p.
Comercio al por menor de vehículos automotores usados
Otras actividades de servicios financieros, excepto la financiación de planes de seguros y de pensiones

Avda. Madame Lynch 470 - Teléfono: (021) 517 9000
Fernando de la Mora - Paraguay

Fecha 27 de Junio de 2018 Stock/Chasis
RUC/C.I. Nº 80030184-6 Tel.: 021514504
Nombre/Razón Social DURANDAL SA
Dirección: Avda Madame Linch Nº 470 c/ Cerro Cora - Fernando de la Mora
Vendedor: Administración Cond. de Vta.:01 cuotas VTA

RUC: 80067095-7 / Timbrado Nº 12783222
Fecha Inicio Vigencia: 28/05/2018
Fecha Fin Vigencia: 31/05/2019

FACTURA
Nº 001-001- 0004939

CANTIDAD		DESCRIPCION	PRECIO UNITARIO	DESCUENTO IVA INC.	VALOR DE VENTA EXENTAS	5%	10%
1	C8011	CAMION SINOTRUK HOWO MOTOR 336 CHASIS LZZ5ELNBXGN190339	68.400,00		0,00	0,00	68.400,00
SUB TOTALES					0,00	0,00	68.400,00
TOTAL A PAGAR DOLARES SESENTA Y OCHO MIL CUATROCIENTOS							68.400,00

LIQUIDACION DEL I.V.A (5%) 0,00 (10%) 6.218 TOTAL I.V.A. 6.218,18

FIRMA ACLARACIÓN C.I. Nro.

Duplicado: Archivo Tributario
(No válido para Crédito Fiscal)

A REP... A S.R.L. - RUC: 80009344 - 6 - Manduvirá 277 c/ Chile - Telefax: 491 067
édula de Habilitación Nº.: 1017 - 500 Juegos x 3 del 0004901 al 0005400.-

000017 -000080

Cathay S.A.

Comercio al por mayor de otros productos n.c.p.
Comercio al por menor de vehículos automotores usados
Otras actividades de servicios financieros, excepto la financiación de planes de seguros y de pensiones
Avda. Madame Lynch 470 - Teléfono: (021) 517 9000
Fernando de la Mora - Paraguay

Fecha Emisión: 29 de Junio de 2018 Stock/Chasis Nº:
RUC/C.I. Nº 80033563-5 Tel.: 046420159
Nombre/Razón Social: CARGA GRANEL SA
Dirección: Ciudad de Nueva Esperanza
Vendedor: ING ROLANDO ZUCCOLIL Cond. de Vta.:Credito 3 Dias

RUC: 80067095-7 / Timbrado Nº 12783222
Fecha Inicio Vigencia: 28/05/2018
Fecha Fin Vigencia: 31/05/2019

FACTURA

Nº 001-001- 0004948

CANTIDAD		DESCRIPCION	PRECIO UNITARIO	DESCUENTO IVA INC.	VALOR DE VENTA EXENTAS	5%	10%
1	C0602	CANION SINOTRUK HOWO MOTOR 336 CHASIS LZZ5BLNF8GN130510	75.000,00		0,00	0,00	75.000,00
SUB TOTALES					0,00	0,00	75.000,00

TOTAL A PAGAR: DOLARES SETENTA Y CINCO MIL 75.000,00

LIQUIDACION DEL I.V.A (5%) 0,00 (10%) 6.818 TOTAL I.V.A. 6.818,18

FIRMA ACLARACIÓN C.I. Nro.

Duplicado: Archivo Tributario
(No válido para Crédito Fiscal)

LA REPU... A S.R.L. - RUC: 80009344 - 5 - Manduvirá 277 c/ Chile - Telefax: 491 067
Cédula de Habilitación Nº.: 1017 - 500 Juegos x 3 del 0004901 al 0005400.-

000018 --000031

Cathay S.A.

Comercio al por mayor de otros productos n.c.p.
Comercio al por menor de vehículos automotores usados
Otras actividades de servicios financieros, excepto la financiación de planes de seguros y de pensiones
Avda. Madame Lynch 470 - Teléfono: (021) 517 9000
Fernando de la Mora - Paraguay

Fecha Emisión: 26 de febrero de 2019 Stock/Chasis Nº:
RUC/C.I. Nº 80016825-9 Tel.: 0981815023
Nombre/Razón Social: ITASA SA
Dirección: Washington esq/ Juan de Salazar
Vendedor: HUGO ALBERTO BAEZ Cond. de Vta.:Credito 3 Dias

RUC: 80067095-7 / Timbrado Nº 13076215
Fecha Inicio Vigencia: 12/11/2018
Fecha Fin Vigencia: 30/11/2019
FACTURA
Nº 001-001- 0005718

CANTIDAD		DESCRIPCION	PRECIO UNITARIO	DESCUENTO IVA INC.	VALOR DE VENTA EXENTAS	5%	10%
1	C7569	CAMION SINOTRUK HOWO MOTOR 336 CHASIS LZZ5CLNBXED872548	62.000,00		0,00	0,00	62.000,00
SUB TOTALES:					0,00	0,00	62.000,00

TOTAL A PAGAR DOLARES: SESENTA Y DOS MIL ... 62.000,00
LIQUIDACION DEL I.V.A (5%) 0,00 (10%) 5.636,36 TOTAL I.V.A. 5.636,36

CONTROLADO CONTABILIDAD

FIRMA ACLARACIÓN C.I. Nro.

Duplicado: Archivo Tributario (No valido para Crédito Fiscal)

LA REPUBLICA S.R.L. - RUC: 80009344 - 5 - Manduvirá 277 c/ Chile - Telefax: 491 057
Cédula de Habilitación Nº: 1017 - 500 Juegos x 3 del 0005401 al 0005900.-

Cathay S.A.

Comercio al por mayor de otros productos n.c.p.
Comercio al por menor de vehículos automotores usados
Otras actividades de servicios financieros, excepto la financiación de planes de seguros y de pensiones
Avda. Madame Lynch 470 - Teléfono: (021) 517 9000
Fernando de la Mora - Paraguay

Fecha Emisión: 26 de febrero de 2019 Stock/Chasis Nº:
RUC/C.I. Nº 80016825-9 Tel.: 0981815023
Nombre/Razón Social: ITASA SA
Dirección: Washington esq/ Juan de Salazar
Vendedor: HUGO ALBERTO BAEZ Cond. de Vta.:Credito 3 Dias

RUC: 80067095-7 / Timbrado Nº 13076215
Fecha Inicio Vigencia: 12/11/2018
Fecha Fin Vigencia: 30/11/2019
FACTURA
Nº 001-001- 0005719

CANTIDAD		DESCRIPCION	PRECIO UNITARIO	DESCUENTO IVA INC.	VALOR DE VENTA EXENTAS	5%	10%
1	C9249	CAMION SINOTRUK HOWO MOTOR 266 CHASIS LZZ5BBMC3FA798223	65.500,00		0,00	0,00	65.500,00
SUB TOTALES:					0,00	0,00	65.500,00

TOTAL A PAGAR DOLARES: SESENTA Y CINCO MIL QUINIENTOS ... 65.500,00
LIQUIDACION DEL I.V.A (5%) 0,00 (10%) 5.954,55 TOTAL I.V.A. 5.954,55

CONTROLADO CONTABILIDAD

FIRMA ACLARACIÓN C.I. Nro.

Duplicado: Archivo Tributario (No valido para Crédito Fiscal)

LA REPUBLICA S.R.L. - RUC: 80009344 - 5 - Manduvirá 277 c/ Chile - Telefax: 491 057
Cédula de Habilitación Nº: 1017 - 500 Juegos x 3 del 0005401 al 0005900 -

Cathay S.A.

Comercio al por mayor de otros productos n.c.p.
Comercio al por menor de vehículos automotores usados
Otras actividades de servicios financieros, excepto la financiación de planes de seguros y de pensiones
Avda. Madame Lynch 470 - Teléfono: (021) 517 9000
Fernando de la Mora - Paraguay

Fecha Emisión: 26 de febrero de 2019 Stock/Chasis Nº:
RUC/C.I. Nº 80016825-9 Tel.: 0981815023
Nombre/Razón Social: ITASA SA
Dirección: Washington esq/ Juan de Salazar
Vendedor: HUGO ALBERTO BAEZ Cond. de Vta.:Credito 3 Dias

RUC: 80067095-7 / Timbrado Nº 13076215
Fecha Inicio Vigencia: 12/11/2018
Fecha Fin Vigencia: 30/11/2019
FACTURA
Nº 001-001- 0005717

CANTIDAD		DESCRIPCION	PRECIO UNITARIO	DESCUENTO IVA INC.	VALOR DE VENTA EXENTAS	5%	10%
1	C9245	CAMION SINOTRUK HOWO MOTOR 266 CHASIS LZZ5BBMC2FN897818	65.500,00		0,00	0,00	65.500,00
SUB TOTALES:					0,00	0,00	65.500,00

TOTAL A PAGAR DOLARES: SESENTA Y CINCO MIL QUINIENTOS ... 65.500,00
LIQUIDACION DEL I.V.A (5%) 0,00 (10%) 5.954,55 TOTAL I.V.A. 5.954,55

000019

CONTROLADO CONTABILIDAD

000082

CATHAY S.A.

IMPORTACIONES - VENTA DE VEHICULOS

Avda. Madame Lynch 470 c/ Cerro Corá
Tel.: (595-21) 500 336
Fndo. de la Mora - Paraguay

TIMBRADO Nº 10400711
VÁLIDO HASTA 27/01/2015
RUC.: 80067095 - 7

FACTURA

Nº 001-001-

FECHA DE EMISION:

COND.DE VENTA CONTADO ☐ CREDITO ☐ Vto.

NOMBRE O RAZON SOCIAL:

TELEFONO:

RUC:

REMISION Nº:

DIRECCION:

CANTIDAD	CLASE DE MERCADERIAS Y/O SERVICIOS	PRECIO UNITARIO	VALOR DE VENTA		
			EXENTA	5%	10%
SUB-TOTALES					
TOTAL A PAGAR					

LIQUIDACION DEL IVA(5%): (10%) TOTAL DE IVA:

MATI GRAF de Jhonatan Leiva- R.U.C: 1699242 - 3 - C.H.I. Nº: 1.387 - Manuel Ortiz Guerrero Nº. 732 TEL.: 577 580 - 600 F.C.x3 del 301 al 900 - Fecha Inicio Vigencia 20/01/2014

ORIGINAL: (Blanco) CLIENTE
DUPLICADO: (Celeste) ARCHIVO TRIBUTARIO
TRIPLICADO: (Verde) CONTABILIDAD

000020

CATHAY S.A.

IMPORTACIONES - VENTA DE VEHICULOS

Avda. Madame Lynch 470 c/ Cerro Corá
Tel.: (595 - 21) 500 336
Fndo. de la Mora - Paraguay

TIMBRADO Nº 11211591
Fecha Inicio Vigencia: 25/08/2015
Fecha Fin Vigencia: 31/08/2016
RUC: 80067095-7

FACTURA

N° 001-001-

FECHA DE EMISION:

COND.DE VENTA: CONTADO ☐ CREDITO ☐ Vto.:

NOMBRE O RAZON SOCIAL:

TELEFONO:

RUC:

REMISION N°:

DIRECCIÓN:

CANTIDAD	CLASE DE MERCADERIAS Y/O SERVICIOS	PRECIO UNITARIO	VALOR DE VENTA		
			EXENTA	5%	10%
SUB-TOTALES					
TOTAL A PAGAR					

LIQUIDACION DEL IVA: (5%) (10%) TOTAL IVA:

HABIL. N° 1090 - Imprenta GRAFI-RAP SRL - RUC: 80016040-1
VDA. DE LAS LLANAS 3796 ESQ. CAÑADON CHAQUEÑO
TEL.: 283 605 - TELEFAX: 292 017 - e-mail: grafi@pgp.com.py

ORIGINAL (Blanco): CLIENTE - DUPLICADO (Celeste): ARCH. TRIBUTARIO
TRIPLICADO (Rosado): CONTABILIDAD (No válido para Crédito Fiscal)
1000 FC. X 3 - N° 1001 / 2000
AGOSTO/2015

000021

CATHAY S.A.

IMPORTACIONES - VENTA DE VEHICULOS
Avda. Madame Lynch 470 c/ Cerro Corá
Tel.: (595 - 21) 500 336
Fndo. de la Mora - Paraguay

TIMBRADO Nº 11211591
Fecha Inicio Vigencia: 25/08/2015
Fecha Fin Vigencia: 31/08/2016
RUC: 80067095-7
FACTURA

N° 001-001-

FECHA DE EMISION:

COND.DE VENTA: CONTADO☐ CREDITO☐ Vto.:

NOMBRE O RAZON SOCIAL:

RUC:

TELEFONO:

DIRECCIÓN:

REMISION N°:

CANTIDAD	CLASE DE MERCADERIAS Y/O SERVICIOS	PRECIO UNITARIO	VALOR DE VENTA		
			EXENTA	5%	10%
SUB-TOTALES					
TOTAL A PAGAR					

LIQUIDACION DEL IVA: (5%) (10%) TOTAL IVA:

HABIL. Nº 1090 - Imprenta GRAFI-RAP SRL - RUC: 80016040-1
VDA. DE LAS LLANAS 3796 ESQ. CAÑADON CHAQUEÑO
TEL.: 233 605 - TELEFAX: 232 017 - e-mail: grafi@pp.com.py

ORIGINAL (Blanco): CLIENTE - DUPLICADO (Celeste): ARCH. TRIBUTARIO
TRIPLICADO (Rosado): CONTABILIDAD (No válido para Crédito Fiscal)
1000 F.C. x 3 - Nº 1901 / 2000 AGOSTO/2015

000022 - 000085

CATHAY S.A.

IMPORTACIONES - VENTA DE VEHICULOS

Avda. Madame Lynch 470 c/ Cerro Corá
Tel.: (595 - 21) 500 336
Fndo. de la Mora - Paraguay

TIMBRADO Nº 11211591
Fecha Inicio Vigencia: 25/08/2015
Fecha Fin Vigencia: 31/08/2016
RUC: 80067095-7

FACTURA

N° 001-001-

FECHA DE EMISION:

COND.DE VENTA: CONTADO ☐ CREDITO ☐ Vto.:

NOMBRE O RAZON SOCIAL:

RUC:

TELEFONO:

REMISION N°:

DIRECCIÓN:

CANTIDAD	CLASE DE MERCADERIAS Y/O SERVICIOS	PRECIO UNITARIO	VALOR DE VENTA		
			EXENTA	5%	10%
SUB-TOTALES					
TOTAL A PAGAR					

LIQUIDACION DEL IVA: (5%) (10%) TOTAL IVA:

HABIL. N° 1090 - Imprenta GRAFI-RAP SRL - RUC: 80016040-1
VDA. DE LAS LLANAS 3766 ESQ. CAÑADON CHAQUEÑO
TEL.: 283 625 - TELEFAX: 292 017 - e-mail: graf@fxpo.com.py

ORIGINAL (Blanco): CLIENTE - DUPLICADO (Celeste): ARCHIVO TRIBUTARIO
TRIPLICADO (Rosado): CONTABILIDAD (No válido para Crédito Fiscal)
1000 F.C. X 3 - N° 1001 / 2000 AGOSTO/2015

-000002

CONTRATO S.G. MINISTRO N° 166 /2019

Entre el **MINISTERIO DE OBRAS PÚBLICAS Y COMUNICACIONES**, domiciliado en la calle Oliva N° 411 esquina Alberdi de la ciudad de Asunción, República del Paraguay, con RUC N° 80004226-2 representado para este acto por **S.E. ARNOLDO WIENS DURKSEN**, Ministro de Obras Públicas y Comunicaciones, denominado en adelante el CONTRATANTE, por una parte, y, por la otra, la firma **CATHAY S.A.**, con RUC N° 80067095-7, domiciliada en Avda. Madame Lynch 470 de la ciudad de Fernando de la Mora, República del Paraguay, representada para este acto por el **LIC. HUGO ALBERTO BAEZ PIROVANO**, con Cédula de Identidad N° 515 781, denominada en adelante el PROVEEDOR, denominadas en conjunto "LAS PARTES" e, individualmente, "PARTE", acuerdan celebrar el presente **"CONTRATO DE ADQUISICIÓN DE EQUIPOS VIALES PARA EMERGENCIA VIAL DE LAS RUTAS DON CARLOS ANTONIO LÓPEZ (RUTA TRANSCHACO) Y RAFAEL FRANCO (POZO COLORADO - CONCEPCIÓN). LEY N° 6194/2018 AD REFERENDUM A LA AMPLIACIÓN PRESUPUESTARIA"**, el cual estará sujeto a las siguientes clausulas y condiciones.

1. OBJETO.
Por cuanto la CONTRATANTE ha llamado a una Licitación Pública Nacional – Subasta a la Baja Electrónica N° 20/2019, en el marco de lo establecido en la Ley N° 2051/03, modificado por Ley N° 3439/07 el Decreto Reglamentario N° 21909/03 modificado por Decreto N° 5174/05, y ha aceptado la oferta del VENDEDOR para la **ADQUISICIÓN DE EQUIPOS VIALES PARA EMERGENCIA VIAL DE LAS RUTAS DON CARLOS ANTONIO LÓPEZ (RUTA TRANSCHACO) Y RAFAEL FRANCO (POZO COLORADO - CONCEPCIÓN). LEY N° 6194/2018 AD REFERENDUM A LA AMPLIACIÓN PRESUPUESTARIA**, conforme se detalla en la Sección III Suministros Requeridos del Pliego de Bases y Condiciones (PBC).

2. DOCUMENTOS INTEGRANTES DEL CONTRATO.
Los documentos contractuales firmados por las partes y que forman parte integral del Contrato son los siguientes:
(a) Contrato;
(b) El Pliego de Bases y Condiciones y sus Adendas o modificaciones;
(c) Las Instrucciones al Oferente (IAO) y las Condiciones Generales del Contrato (CGC) publicadas en el portal de Contrataciones Públicas;
(d) Los datos cargados en el SICP (reporte);
(e) La oferta del Proveedor;
(f) La resolución de adjudicación del Contrato emitida por la Contratante y su respectiva notificación;
(g) [Agregar aquí cualquier otro(s) documento(s)]

Los documentos que forman parte del Contrato deberán considerarse mutuamente explicativos; en caso de contradicción o discrepancia entre los mismos, la prioridad se dará en el orden enunciado anteriormente, siempre que no contradigan las disposiciones del Pliego de Bases y Condiciones, en cuyo caso prevalecerá lo dispuesto en este".

3. IDENTIFICACIÓN DEL CRÉDITO PRESUPUESTARIO PARA CUBRIR EL COMPROMISO DERIVADO DEL CONTRATO.
El crédito presupuestario para cubrir el compromiso derivado del presente Contrato está previsto conforme al Certificado de Disponibilidad Presupuestaria vinculado al Programa Anual de Contrataciones (PAC) con el ID Nº 361582.

4. PROCEDIMIENTO DE CONTRATACIÓN
El presente Contrato es el resultado del procedimiento de Licitación Pública Nacional - Subasta a la Baja Electrónica N° 20/2019, convocado por el MOPC. La adjudicación fue realizada según acto Administrativo N° 934/2019.

000002 -- 000028

5. PRECIO UNITARIO Y EL IMPORTE TOTAL A PAGAR POR LOS BIENES y/o SERVICIOS.

ITEM N° 6

Item	Codigo de Catalogo	Descripción	Cantidad	Unidad de Medida	Precio unitario (IVA incluido)	Precio Total (IVA incluido)
6	25101601-001	CAMION VOLQUETE	7	UNIDAD	457.000.000	3.199.000.000

ITEM N° 7

Item	Codigo de Catalogo	Descripción	Cantidad	Unidad de Medida	Precio unitario (IVA incluido)	Precio Total (IVA incluido)
7	25101601-001	TRACTO 6X2 CON VOLQUETE TRIPLE	3	UNIDAD	849.333.333	2.547.999.999

ITEM N° 22

Item	Codigo de Catalogo	Descripción	Cantidad	Unidad de Medida	Precio unitario (IVA incluido)	Precio Total (IVA incluido)
22	25101610-002	CAMION CISTERNA DE AGUA	1	UNIDAD	660.000.000	660.000.000

El Proveedor se compromete a proveer los Bienes a la Contratante y a subsanar los defectos de estos de conformidad a las disposiciones del Contrato.

La Contratante se compromete a pagar al Proveedor como contrapartida del suministro de los bienes y servicios y la subsanación de sus defectos, el Precio del Contrato o las sumas que resulten pagaderas de conformidad con lo dispuesto en las Condiciones Especiales del Contrato (CEC)

6. VIGENCIA DEL CONTRATO
El contrato entrara en vigor desde su firma hasta el cumplimiento total de las obligaciones.

7. PLAZO, LUGAR Y CONDICIONES DE LA PROVISIÓN DE BIENES.
Los bienes deben ser entregados dentro de los plazos establecidos en el Cronograma de Entregas del Pliego de Bases y Condiciones, en la siguiente dirección. DPTO. DE LOGÍSTICA (TALLERES DEL MOPC – SAN LORENZO).

8. ADMINISTRACIÓN DEL CONTRATO.
La administración del contrato estara a cargo de: La Direccion de Vialidad.

9. FORMA Y TÉRMINOS PARA GARANTIZA EL CUMPLIMIENTO DEL CONTRATO.
La garantía para el fiel cumplimiento del contrato se regira por lo establecido en las Condiciones Generales y Especiales del Contrato, la cual se presentara a más tardar dentro de los 10 (dias) calendarios siguientes a la firma del contrato. La garantia de fiel cumplimiento debe ser equivalente al 10% del monto total del contrato.

UNIDAD OPERATIVA DE CONTRATACION
14 de Mayo N° 563 esquina Gral. Díaz, Edificio La Encarnación, 8° Piso, Asunción
Tel/Fax: +10860/494552 – E-mail: uoc@mopc.gov.py

MULTAS.
Las multas y otras penalidades que rigen en el presente contrato serán aplicadas conforme con las Condiciones Especiales y Generales del Contrato. Llegado al monto equivalente a la Garantía de Fiel Cumplimiento de Contrato, la Contratante podrá aplicar el procedimiento de rescisión de contratos de conformidad al Artículo 59 inc. c) de la Ley N° 2.051/03 "De Contrataciones Públicas" caso contrario deberá seguir aplicando el monto de las multas que correspondan.

- La rescisión del contrato o la aplicación de multas por encima del porcentaje de la Garantía de Cumplimiento del Contrato deberá comunicarse a la DNCP a los fines previstos en el artículo 72 de la Ley N° 2051/03 "De Contrataciones Públicas"

11. CAUSALES Y PROCEDIMIENTO PARA SUSPENDER TEMPORALMENTE, DAR POR TERMINADO ANTICIPADAMENTE O RESCINDIR EL CONTRATO.

Las causales y el procedimiento para suspender temporalmente, dar por terminado en forma anticipada o rescindir el contrato, son las establecidas en la Ley N° 2.051/03, y en las Condiciones Generales y Especiales del Contrato (CGC y CEC)

12. SOLUCIÓN DE CONTROVERSIAS.

Cualquier diferencia que surja durante la ejecución de los Contratos se dirimirá conforme las reglas establecidas en la legislación aplicable y en las Condiciones Generales y Especiales del Contrato.

13. ANULACIÓN DE LA ADJUDICACIÓN

Si la Dirección Nacional de Contrataciones Públicas resolviera anular la adjudicación de la Contratación debido a la procedencia de una protesta o investigación instaurada en contra del procedimiento, y si dicha nulidad afectara al Contrato ya suscrito entre LAS PARTES, el Contrato o la parte del mismo que sea afectado por la nulidad quedará automáticamente sin efecto, de pleno derecho, a partir de la comunicación oficial realizada por la D.N.C.P., debiendo asumir LAS PARTES las responsabilidades y obligaciones derivadas de lo ejecutado del contrato.

EN TESTIMONIO de conformidad se suscriben 4 (cuatro) ejemplares de un mismo tenor y a un solo efecto en la ciudad de Asunción, República del Paraguay al día 27 mes MAYO y año 2019.

LIC. HUGO ALBERTO BAEZ PIROVANO
POR EL PROVEEDOR

ARNOLDO WIENS DURKSEN
POR EL CONTRATISTA

000026 -000089

A nuestros clientes y proveedores:

Nos complace informarles que, con el compromiso de seguir brindando ***'Soluciones ágiles para el transporte'***, la empresa **CATHAY S.A.** del grupo TIMBO, **con RUC 80067095-7**, absorberá legalmente a partir de **Diciembre 2019** las operaciones, los activos y pasivos de las siguientes empresas:

- ZQ S.A.C.I. RUC: 80026901-2
- DURANDAL S.A. RUC: 80030184-6
- FINANTRUCK S.A. RUC: 80033098-6
- FIXIT S.A. RUC: 80060457-1

Esta fusión obedece a una constante búsqueda de la **mejora continua y simplificación de procesos internos**, para brindar un mejor servicio a nuestros clientes.

De esta manera, desde el Grupo TIMBO continuaremos con todas las unidades de negocio y nuestras sucursales seguirán atendiendo con la cortesía y respeto de siempre, teniendo por seguro que mantendremos en alto la bandera de la ***PASIÓN POR NUESTROS CLIENTES.***

Ante cualquier consulta, favor comunicarse con nuestro **Servicio de Atención al Cliente al +595 976 899508.**

EL DIRECTORIO

000006

000007

Durandal S.A.

Comercio al por menor de vehículos automotores usados
fabricación de jabones, detergentes y preparados de limpieza

Av. Madame Lynch 470 c/ Fdo. Machain - Tels: (021) 517 9000
Cel.: (0976) 511 006 - Fernando de la Mora - Paraguay

Fecha Emisión: 29 de octubre de 2019 Stock/Chasis Nº:
RUC/C.I. Nº 80012331-0 Tel: 0971103267
Nombre/Razón Social: SOCIEDAD TECNICA DE CONSTRUCCIONES SA (SO
Dirección: AVDA. DEFENSORES DEL CHACO Nº 524 C TTE ARTURO ALSINA - ASUNCI
Vendedor: MARCO DUARTE Cond. de Vta.: CREDITO

RUC: 80030184-6 / Timbrado Nº 13397003
Fecha Inicio Vigencia: 09/05/2019
Fecha Fin Vigencia: 31/05/2020
FACTURA
Nº 001-001- 0002619

CANTIDAD		DESCRIPCION	PRECIO UNITARIO	DESCUENTO IVA INC	VALOR DE VENTA EXENTAS	5%	10%
	IM00011	INTERES POR FINANCIACIAMIENTO EN DOLARES	7.560,00		0,00	0,00	7.560,00
	IM00011	INTERES POR FINANCIACIAMIENTO EN DOLARES	6.048,00		0,00	0,00	6.048,00
	D10377	CAMION SINOTRUK A7 MOTOR 420 CHASIS LZZ5CGSB8CW698928	40.000,00		0,00	0,00	40.000,00
	D7320	GRUA HYVA HB 107 CHASIS BR08140524	32.000,00		0,00	0,00	32.000,00
TOTALES:					0,00	0,00	85.608,00

SON: A PAGAR DOLARES OCHENTA Y CINCO MIL SEISCIENTOS OCHO: 85.608,00

LIQUIDACION DEL I.V.A (5%) 0,00 (10%) 7.782,55 TOTAL I.V.A. 7.782,55

FIRMA ACLARACIÓN C.I. Nro.

Duplicado: Archivo Tributario
(No válido para Crédito Fiscal)

IMPRESO POR REPUBLICA S.R.L. - RUC: 80009344 - 5 - Manduvirá 277 c/ Chile - Telefax: 491 067
Factura de Habilitación Nº.: 1017 - 200 Juegos x 3 del 0002501 al 0002700.-

Durandal S.A.

Comercio al por menor de vehículos automotores usados
fabricación de jabones, detergentes y preparados de limpieza

Av. Madame Lynch 470 c/ Fdo. Machain - Tels: (021) 500 336
Cel.: (0976) 511 006 Fernando de la Mora - Paraguay

Fecha Emisión: 20 de marzo de 2019 Stock/Chasis Nº:
RUC/C.I. Nº 80020612-6 Tel: 297 302
Nombre/Razón Social: ABS MONTAJES SA
Dirección: AVDA. SACRAMENTO Nº 2287 C/ VIA FERREA - BARRIO STMA. TRINIDAD -
Vendedor: JAVIER ALARCON Cond. de Vta.: E.I. MAS 12 Cuotas

RUC: 80030184-6 / Timbrado Nº 12721921
Fecha Inicio Vigencia: 24/04/2018
Fecha Fin Vigencia: 30/04/2019
FACTURA
Nº 001-001- 0002241

CANTIDAD		DESCRIPCION	PRECIO UNITARIO	DESCUENTO IVA INC	VALOR DE VENTA EXENTAS	5%	10%
1	IM00011	INTERES POR FINANCIACIAMIENTO EN DOLARES	3.780,00		0,00	0,00	3.780,00
1	D11354	GRUA HYVA HV 227 E3 SERIAL AD2C00266	42.000,00		0,00	0,00	42.000,00
TOTALES:					0,00	0,00	45.780,00

SON: A PAGAR DOLARES CUARENTA Y CINCO MIL SETECIENTOS OCHENTA 45.780,00

LIQUIDACION DEL I.V.A (5%) 0,00 (10%) 4.161,82 TOTAL I.V.A. 4.161,82

CONTROLADO CONTABILIDAD

FIRMA ACLARACIÓN C.I. Nro.

Duplicado: Archivo Tributario
(No válido para Crédito Fiscal)

IMPRESO POR REPUBLICA S.R.L. - RUC: 80009344 - 5 - Manduvirá 277 c/ Chile - Telefax: 491 067
Factura de Habilitación Nº.: 1017 - 500 Juegos x 3 del 0002001 al 0002500.-

000008

-0000

Durandal S.A.

Comercio al por menor de vehículos automotores usados
Fabricación de jabones, detergentes y preparados de limpieza

Ma. Madame Lynch 470 c/ Fdo. Machain - Tels: (021) 500 336
Cel.: (0976) 511 006 Fernando de la Mora - Paraguay

Fecha Emisión: 27 de febrero de 2019 Stock/Chasis Nº:
RUC/C.I. Nº 80024098-7 Tel.: 0981 818 182
Nombre/Razón Social: WHEEL.CO. SRL
Dirección: MCAL. FRANCISCO SOLANO LOPEZ Nº 959 - BARRIO YUKYRY – AREGUÁ
Vendedor: GABRIEL MEZA Cond. de Vta.: E.INICIAL + 6 CUOTAS VTA

RUC: 80030184-6 / Timbrado Nº 12721921
Fecha Inicio Vigencia: 24/04/2018
Fecha Fin Vigencia: 30/04/2019
FACTURA
Nº 001-001- 0002228

DAD	DESCRIPCION	PRECIO UNITARIO	DESCUENTO IVA INC.	VALOR DE VENTA EXENTAS	5%	10%
IM00011	INTERES POR FINANCIACIAMIENTO EN DOLARES	3.240,00		0,00	0,00	3.240,00
D7321	GRUA HYVA HB 147 CHASIS BR08140525	30.000,00		0,00	0,00	30.000,00
OTALES:				0,00	0,00	33.240,00

A PAGAR DOLARES: TREINTA Y TRES MIL DOSCIENTOS CUARENTA 33.240,00

ACION DEL I.V.A (5%) 0,00 (10%) 3.021,82 TOTAL I.V.A. 3.021,82

CONTROLADO CONTABILIDAD

FIRMA ACLARACIÓN C.I. Nro.

Duplicado: Archivo Tributario
(No válido para Crédito Fiscal)

EPUBL S.R.L. - RUC: 80009344 - 5 - Manduvirá 277 c/ Chile - Telefax: 491 067
a de Habilitación Nº.: 1017 - 500 Juegos x 3 del 0002001 al 0002500.-

Durandal S.A.

Comercio al por menor de vehículos automotores usados
Fabricación de jabones, detergentes y preparados de limpieza

Ma. Madame Lynch 470 c/ Fdo. Machain - Tels: (021) 500 336
Cel.: (0976) 511 006 Fernando de la Mora - Paraguay

Fecha Emisión: 31 de enero de 2019 Stock/Chasis Nº:
RUC/C.I. Nº 80027670-1 Tel.: 021 750 898
Nombre/Razón Social: INDUSTRIA PARAGUAYA DEL ACERO SRL (INPACE
Dirección: PEDRO BARRIOS Y TEOFILO ALCARAZ - MARIANO ROQUE ALONSO
Vendedor: ENRIQUE HERMOSILLA Cond. de Vta.: E.I. MAS 12 Cuotas

RUC: 80030184-6 / Timbrado Nº 12721921
Fecha Inicio Vigencia: 24/04/2018
Fecha Fin Vigencia: 30/04/2019
FACTURA
Nº 001-001- 0002215

DAD	DESCRIPCION	PRECIO UNITARIO	DESCUENTO IVA INC.	VALOR DE VENTA EXENTAS	5%	10%
IM00011	INTERES POR FINANCIACIAMIENTO EN DOLARES	2.637,00		0,00	0,00	2.637,00
D7322	GRUA HYVA 197 CHASIS BR08140476	29.300,00		0,00	0,00	29.300,00
OTALES:				0,00	0,00	31.937,00

A PAGAR DOLARES: TREINTA Y UN MIL NOVECIENTOS TREINTA Y SIETE 31.937,00

ACION DEL I.V.A (5%) 0,00 (10%) 2.903,36 TOTAL I.V.A. 2.903,36

CONTROLADO CONTABILIDAD

FIRMA ACLARACIÓN C.I. Nro.

Duplicado: Archivo Tributario
(No válido para Crédito Fiscal)

EPUBLICA S.R.L. - RUC: 80009344 - 5 - Manduvirá 277 c/ Chile - Telefax: 491 067
da de Habilitación Nº.: 1017 - 500 Juegos x 3 del 0002001 al 0002500.-

Durandal S.A.

Comercio al por menor de vehículos automotores usados
Fabricación de jabones, detergentes y preparados de limpieza

Ca. Madame Lynch 470 c/ Fdo. Machain - Tels: (021) 500 336
Cel.: (0976) 511 006 Fernando de la Mora - Paraguay

Fecha Emision: 16 de Junio de 2018 Stock/Chasis Nº:
RUC/C.I. Nº 80033563-5 Tel.: 046420159
Nombre/Razón Social: CARGA GRANEL SA
Dirección: Ciudad de Nueva Esperanza
Vendedor: ROLANDO ZUCCOLILLO Cond. de Vta.: 1 CUOTA

RUC: 80030184-6 / Timbrado Nº 12721921
Fecha Inicio Vigencia: 24/04/2018
Fecha Fin Vigencia: 30/04/2019
FACTURA
Nº 001-001- 0002037

CANTIDAD	DESCRIPCION	PRECIO UNITARIO	DESCUENTO IVA INC.	VALOR DE VENTA EXENTAS	5%	10%
06757	GRUA HYVA HB 197 CHASIS BR08140475	20.000,00		0,00	0,00	20.000,00
				0,00	0,00	20.000,00
TOTALES:						20.000,00

SON: VEINTE MIL DOLARES AL PAGAR
LIQUIDACION DEL I.V.A (5%) 0,00 (10%) 1.818 TOTAL I.V.A. 1.818,18

FIRMA ACLARACIÓN C.I. Nro.

Duplicado: Archivo Tributario
(No válido para Crédito Fiscal)

IMPRESO EN REPUBLICA S.R.L. - RUC: 80009344 - 5 - Manduvirá 277 c/ Chile - Telefax: 491 067
Autorizada de Habilitación Nº.: 1017 - 500 Juegos x 3 del 0002001 al 0002500.-

Durandal S.A.

Comercio al por menor de vehículos automotores usados
Fabricación de jabones, detergentes y preparados de limpieza

Ca. Madame Lynch 470 c/ Fdo. Machain - Tels: (021) 500 336
Cel.: (0976) 511 006 Fernando de la Mora - Paraguay

Fecha Emisión: 27 de noviembre de 2018 Stock/Chasis Nº:
RUC/C.I. Nº 80005398-2 Tel.: 290 080
Nombre/Razón Social: TECNO ELECTRIC SA
Dirección: TTE 1º DEMETRIO ARAUJO MIÑO E/ SANTISIMO SACRAMENTO - ASUNCION
Vendedor: MARCO DUARTE Cond. de Vta.: ENTREGA INICIAL + 36 CUOTAS

RUC: 80030184-6 / Timbrado Nº 12721921
Fecha Inicio Vigencia: 24/04/2018
Fecha Fin Vigencia: 30/04/2019
FACTURA
Nº 001-001- 0002181

CANTIDAD	DESCRIPCION	PRECIO UNITARIO	DESCUENTO IVA INC.	VALOR DE VENTA EXENTAS	5%	10%
IMC0011	INTERES POR FINANCIACIAMIENTO EN DOLARES	4.380,00		0,00	0,00	4.380,00
06791	GRUA HYVA HB 197 CHASIS SR09151113	36.500,00		0,00	0,00	36.500,00
				0,00	0,00	40.880,00
TOTALES:						40.880,00

SON: CUARENTA MIL OCHOCIENTOS OCHENTA DOLARES AL PAGAR
LIQUIDACION DEL I.V.A (5%) 0,00 (10%) 3.716,36 TOTAL I.V.A. 3.716,36

CONTROLADO
CONTABILIDAD

FIRMA ACLARACIÓN C.I. Nro.

Duplicado: Archivo Tributario
(No válido para Crédito Fiscal)

IMPRESO EN REPUBLICA S.R.L. - RUC: 80009344 - 5 - Manduvirá 277 c/ Chile - Telefax: 491 067
Autorizada de Habilitación Nº.: 1017 - 500 Juegos x 3 del 0002001 al 0002500.-

000030

Burandai S.A.

VENTAS DE VEHICULOS AUTOMOTORES
Avda. Madame Lynch 470 c/ F. Machain
Telefax: (595-21) 500 336
Fernando de la Mora - Paraguay

TIMBRADO 12312059
Fecha Inicio Vigencia: 21/08/2017
Fecha Fin Vigencia: 31/08/2018
RUC: 80030184-6
FACTURA
Nº 001-001-

HA DE EMISION:

COND. DE VENTA: CONTADO ☐ CREDITO ☐ Vto.:

MBRE O RAZON SOCIAL:

TELEFONO:

ECCIÓN:

REMISION Nº:

IDAD	CLASE DE MERCADERIAS Y/O SERVICIOS	PRECIO UNITARIO	VALOR DE VENTA		
			EXENTA	5%	10%
LOR PARCIAL					
TAL A PAGAR					

LIQUIDACION DEL IVA: (5%) (10%) TOTAL IVA:

1692 - [illegible]A A.C.G. S.R.L. - | Médico Nº 1591 c/Gral. y 4ta. Prdes. | Tél.: (021) 328 0143 | R.U.C.: 80076966-5
to y Or[illegible]rafica CICERO S.R.L. - Ced. Hab. Nº 1060 - Aloy Nº 753 c/ Antequera y Tacuary - Tel.: 330 277 (R.A.) - RUC: 80010006-7
n. 1x3 - [illegible]01.001/0.002.000 (Agosto 2017)

ORIGINAL: Cliente
PRIMERA COPIA: Archivo Tributario
SEGUNDA COPIA: No válido como Crédito Fiscal

-000084

000031

Durandal S.A.

VENTAS DE VEHICULOS AUTOMOTORES
Avda. Madame Lynch 470 c/ F. Machain
Telefax: (595-21) 500 336
Fernando de la Mora - Paraguay

TIMBRADO 12312059
Fecha Inicio Vigencia: 21/08/2017
Fecha Fin Vigencia: 31/08/2018
RUC: 80030184-6
FACTURA
Nº 001-001-

COND. DE VENTA: CONTADO ☐ CREDITO ☐ Vto.:

HA DE EMISION:

IBRE O RAZON SOCIAL:

TELEFONO:

:

REMISION Nº:

ECCIÓN:

IDAD	CLASE DE MERCADERIAS Y/O SERVICIOS	PRECIO UNITARIO	VALOR DE VENTA		
			EXENTA	5%	10%
ALOR PARCIAL					
OTAL A PAGAR					

LIQUIDACION DEL IVA: (5%) (10%) TOTAL IVA:

P 1052 - G... A.E.G. S.R.L. - | Médico Nº 1931 c/Dra. y Ala. Fydes. | TEL: (021) 323 6145 | R.U.C.: 80076950-5
...ento y Ord. ...Clas CICERO S.R.L. - Cod. Hab. Nº 1960 - Abcz Nº 753 c/ Antequera y Tacuary - Tel.: 550 277 (R.A.) - RUC: 80016003-7
...m. 1:3 - Nº 001.001/0.002.000 (Agosto 2017)

ORIGINAL: Cliente
PRIMERA COPIA: Archivo Tributario
SEGUNDA COPIA: No válido como Crédito Fiscal

CONTA...

000022

Aurandal S.A.

VENTAS DE VEHICULOS AUTOMOTORES
Avda. Madame Lynch 470 c/ F. Machain
Telefax: (595-21) 500 336
Fernando de la Mora - Paraguay

TIMBRADO Nº 12154651
RUC: 80030184-6
Fecha Inicio Vigencia: 16 de Mayo de 2017
Fecha Fin Vigencia: 31 de Mayo de 2010

FACTURA

Nº 001-001- 0001756

ECHA DE EMISIÓN: 22 DE Junio DE 2017 | CONDICIÓN DE VENTA: CONTADO ( ) CREDITO (X)

OMBRE O RAZÓN SOCIAL: Tecnologica del Sur SA.

U.C.: 80033539-2 | NOTA DE REMISIÓN Nº:

RECCIÓN: Tte. Cnel. Ayala Vera Cruz 373 c/ Gral Bruguera | TELÉFONO:

CANT.	DESCRIPCION	Precio Unitario	VALOR DE VENTA EXENTAS	5 %	10 %
01	D73ST GRUA HYVA 997 CHASIS				
	BR0214018L.-	42000			42.000.-
SUB TOTAL:					42.000.-
TOTAL A PAGAR (en letras) G$.: Dolares cuarenta y dos mil ——.——					42.000.-

LIQUIDACION DEL IVA (5%) (10%) 3.818,18 TOTAL IVA 3.818,18

IMP. Nº 1969 - Gráfica CICERO S.R.L. - Abay Nº 753 e/Antequera y Tacuary - Cel.: (0995) 903 509 - Tel.: (021) 390 277 (R.A.) - RUC 80010306-7
. 50x3 - 0.001.751 al 0.001.800 (Mayo 2017)

ORIGINAL: Cliente - DUPLICADO: Archivo Tributario
TRIPLICADO: No válido para Crédito Fiscal

- Copia

000023

26-10-2019 8:35

Sinotruck Howo 243HP 4x2 -336

Carrocería

Distancia entre ejes	mm	4600
Voladizo anterior	mm	1420
Distancia del eje anterior a tras cabina	mm	665

	x	ED	ET	Total
+ Tara		3827	2973	6800
+ Número de personas 1 x 75 kg	0	75	0	75
+ Peso de la carrocería 260 kg/m	4231	94	1076	1170
+ Peso del bastidor auxiliar 150 kg/m	3577	194	680	874
1 HIAB X-CLX 218 E-4	1321	1946	784	2730
2 HIAB 338-4527	5500	-16	96	80
3 Estanque Hidráulico	1300	108	42	150
4 Toma de fuerza y bomba	700	68	12	80
5 Estanque combustible	1500	270	130	400
= Masa sin carga útil:		6565	5794	12359
+ Carga útil	4231	453	5188	5641
= Masas totales con carga :		7018	10982	18000
:: Pesos Máximos Autorizados		7000	11000	18000

26-10-2019 8:35

Sinotruck Howo 243HP 4x2 -336

Carrocería

Distancia entre ejes	mm	4600
Voladizo anterior	mm	1420
Distancia del eje anterior a tras cabina	mm	665

	x	ED	ET	Total
+ Tara		3827	2973	6800
+ Número de personas 1 x 75 kg	0	75	0	75
+ Peso de la carroceria 260 kg/m	4231	94	1076	1170
+ Peso del bastidor auxiliar 150 kg/m	3577	194	680	874
1 HIAB X-CLX 218 E-4	1321	1946	784	2730
2 HIAB 338-4527	5500	-16	96	80
3 Estanque Hidráulico	1300	108	42	150
4 Toma de fuerza y bomba	700	68	12	80
5 Estanque combustible	1500	270	130	400
= Masa sin carga útil:		6565	5794	12359
+ Carga útil	4231	453	5188	5641
= Masas totales con carga :		7018	10982	18000
:: Pesos Máximos Autorizados		7000	11000	18000

26-10-2019 8:35

Sinotruck Howo 243HP 4x2 -336

Carroceria

Distancia entre ejes	mm	3700
Voladizo anterior	mm	1420
Distancia del eje anterior a tras cabina	mm	665

	x	ED	ET	Total
+ Tara		3827	2373	6200
+ Número de personas 1 x 75 kg	0	75	0	75
+ Peso de la carroceria 260 kg/m	3868	-41	951	910
+ Peso del bastidor auxiliar 150 kg/m	3142	112	631	743
1 HIAB X-CLX 248 EP-4	1410	2034	1253	3287
2 HIAB 338-4527	4600	-19	99	80
3 Estanque Hidráulico	1300	97	53	150
4 Toma de fuerza y bomba	700	65	15	80
5 Estanque de Combustible	1500	238	162	400
= Masa sin carga útil:		6388	5537	11925
+ Parámetros de la carga útil 1	3868	-236	5436	5200
= >>> Parámetros de la carga útil Total		-236	5436	5200
= Masas totales con carga :		6152	10974	17126
:: Pesos Máximos Autorizados		7000	11000	18000

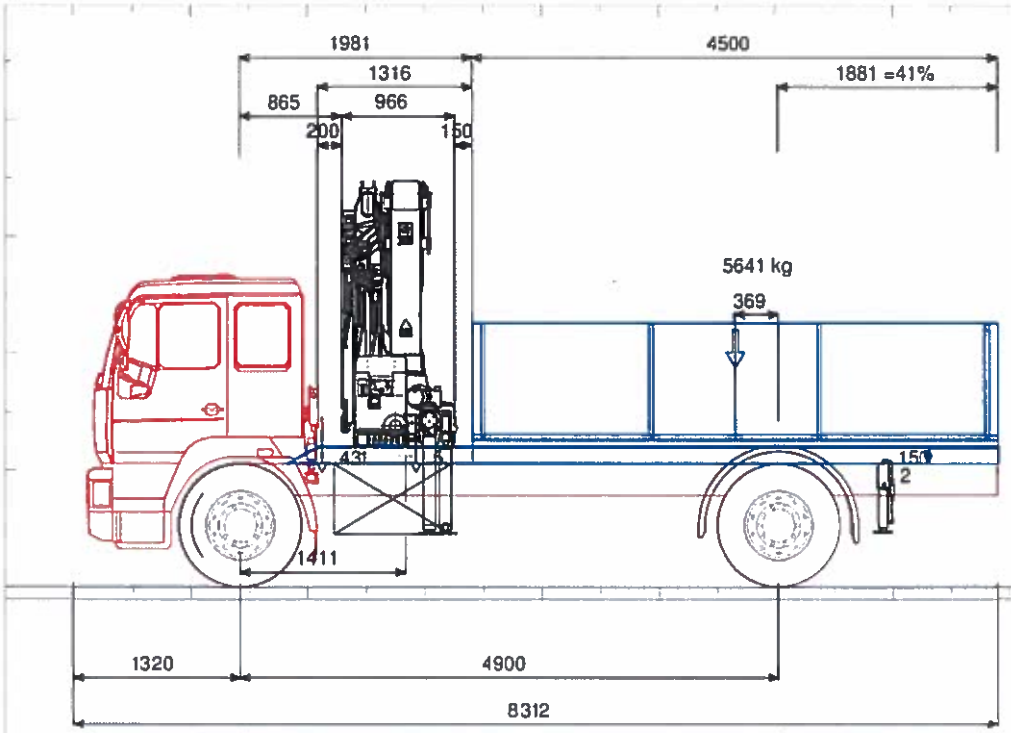

HIAB

OBSERVACIONES:

-Se debe alargar el voladizo trasero del camión en 1.100 [mm].

Sin carga	6565 (53%)	5794	= 12359 kg
con carga	7018 (39%)	10982	= 18000 kg
Max	7000	11000	= 18000 kg

2157

12359 kg

Sinotruck Howo 243HP 4x2 -336

HIAB X-CLX 218 E-4
HIAB 338-4527
Estanque Hidráulico
Toma de fuerza y bomba

NOTA
Esta simulación corresponde solo a una aproximación y no debe ser considerada como base para la instalación de la grúa en el camión.
Las dimensiones y taras del camión deben ser corroboradas para validar esta simulación.

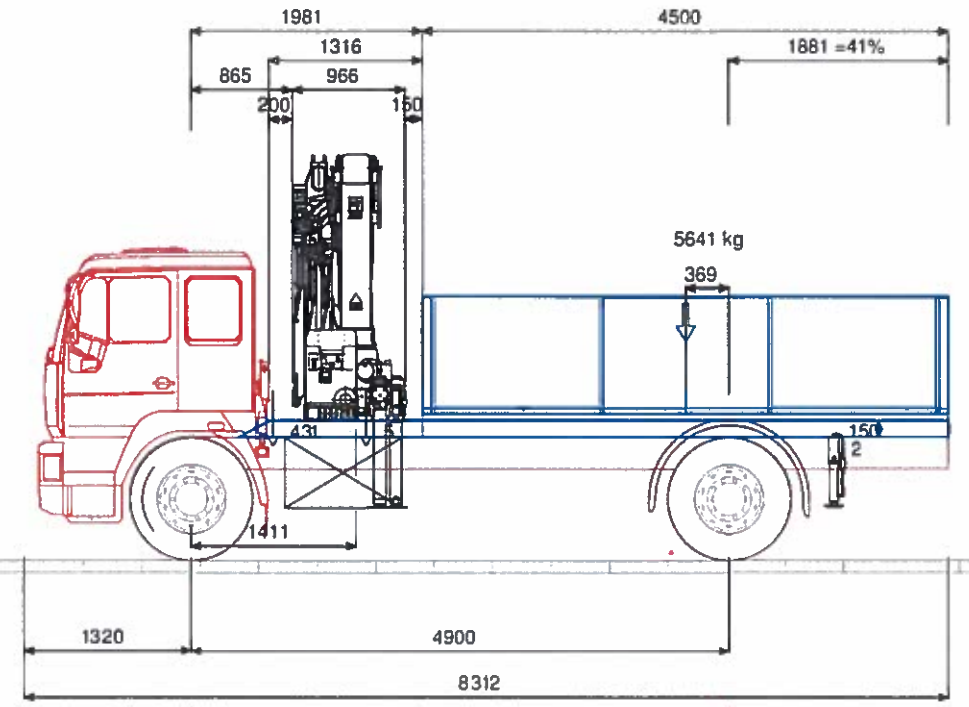

HIAB

OBSERVACIONES:

-Se debe alargar el voladizo trasero del camión en 1.100 [mm].

Sin carga	6565 { 53%}	5794	= 12359 kg
con carga	7018 { 39%}	10982	= 18000 kg
Max	7000	11000	= 18000 kg

2157

12359 kg

Sinotruck Howo 243HP 4x2 -336

HIAB X-CLX 248 EP-4
HIAB 338-4527
Estanque Hidráulico
Toma de fuerza y bomba

NOTA
Esta simulación corresponde solo a una aproximación y no debe ser considerada como base para la instalación de la grúa en el camión.
Las dimensiones y taras del camión deben ser corroboradas para validar esta simulación.

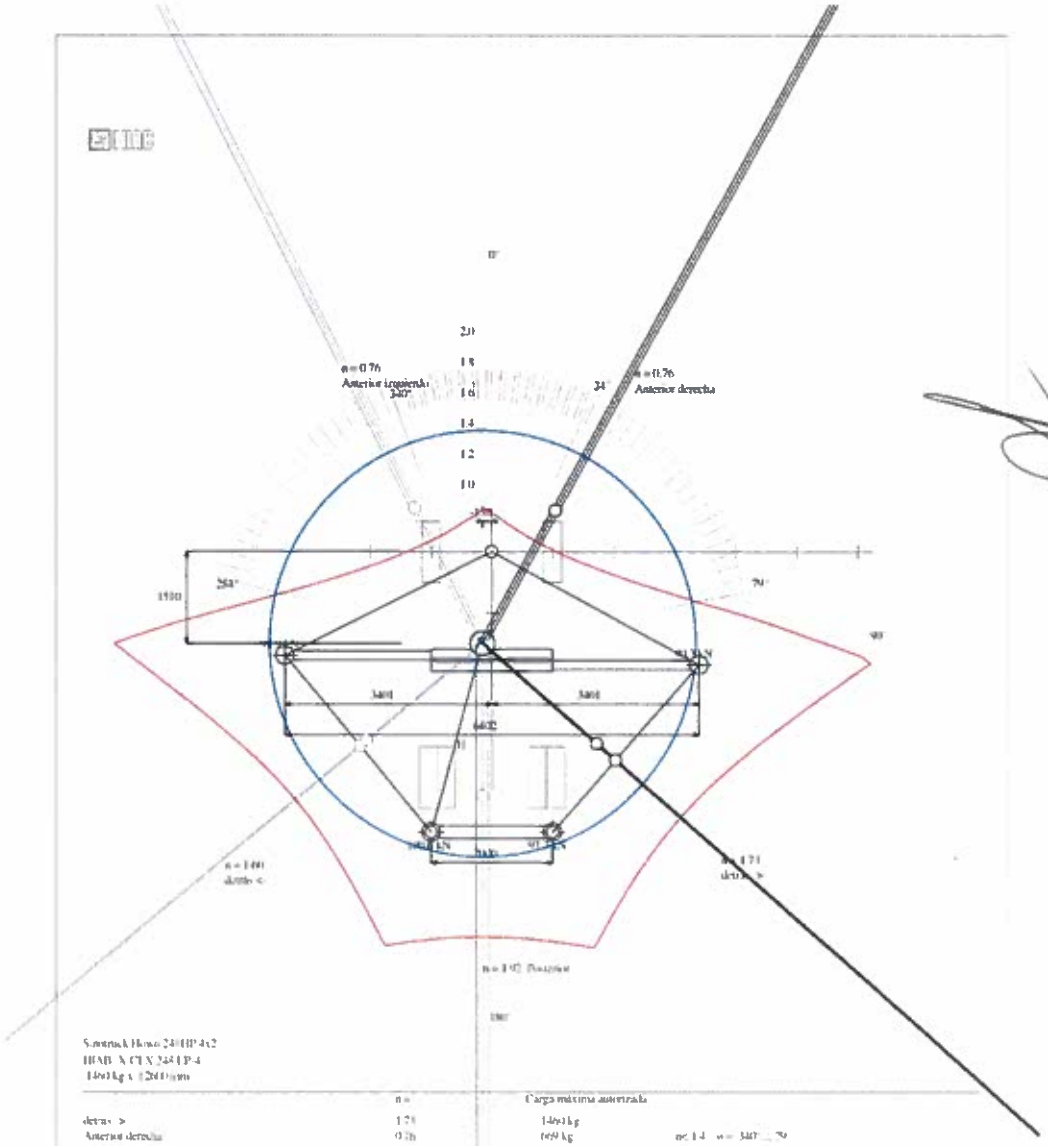

Semirrack Hiab 240HP 4x2
HIAB X CLX 244 HP-4
14600 kg x 12000 mm

	α =	Carga máxima autorizada	
detrás >	1.71	14600 kg	
Anterior derecha	0.76	669 kg	nc 1.4 α = 340° ... 76°
detrás <	1.60	14600 kg	
Anterior izquierda	0.76	653 kg	nc 1.4 α = 264° ... 21°
Posterior	1.92	14600 kg	

R max Rear = 140.0 kN = Mdyn / H Mdyn = 247.9 kNm x 1.3 H=3209 mm (Derecha R = 97.7 kN)

Lloyd's Register

Certificate of Approval

This is to certify that the Management System of:

Hiab AB

Hiab Cranes Business Area

Norra Vallgatan 64, 211 22 Malmö, Sweden

has been approved by LRQA to the following standards:

ISO 14001:2015 | ISO 9001:2015 | OHSAS 18001:2007

P.G. Cornelissen - Area Manager North Europe

Issued by: LRQA Sverige AB

for and on behalf of: Lloyd's Register Quality Assurance Limited

This certificate is valid only in association with the certificate schedule bearing the same number on which the locations applicable to this approval are listed.

Current issue date: 1 July 2018
Expiry date: 30 June 2021
Certificate identity number: 10100598

Original approval(s):
ISO 14001 – 29 March 2005
ISO 9001 – 29 March 2005
OHSAS 18001 – 5 November 2012

Approval number(s): ISO 14001 – 00002666 / ISO 9001 – 00002668 / OHSAS 18001 – 00002667

The scope of this approval is applicable to:
Cranes business management, product portfolio management, design, supply and after sales support.

UKAS MANAGEMENT SYSTEMS
001

Lloyd's Register Group Limited, its affiliates and subsidiaries, including Lloyd's Register Quality Assurance Limited (LRQA), and their respective officers, employees or agents are, individually and collectively, referred to in this clause as 'Lloyd's Register'. Lloyd's Register assumes no responsibility and shall not be liable to any person for any loss, damage or expense caused by reliance on the information or advice in this document or howsoever provided, unless that person has signed a contract with the relevant Lloyd's Register entity for the provision of this information or advice and in that case any responsibility or liability is exclusively on the terms and conditions set out in that contract.
Issued by: LRQA Sverige AB, Box 2107,Göteborgsvägen 74 43302 Sävedalen Sweden for and on behalf of: Lloyd's Register Quality Assurance Limited, 1 Trinity Park, Bickenhill Lane, Birmingham B37 7ES, United Kingdom

Lloyd's Register

Certificate Schedule

Certificate identity number: 10100598

Location	Activities
Hiab Cranes Norra Vallgatan 64, 211 22 Malmö, Sweden	ISO 14001:2015 Cranes Business Management. ISO 9001:2015 Cranes Business Management. OHSAS 18001:2007 Cranes Business Management.
Hiab Cranes S.L. C/E (Pol.Ind.Malpica), 86 50016 Zaragoza, Spain	ISO 14001:2015 Cranes product portfolio management, design, supply and after sales support. ISO 9001:2015 Cranes product portfolio management, design, supply and after sales support. OHSAS 18001:2007 Cranes product portfolio management, design, supply and after sales support.
Cargotec Korea Ltd. 356 Taesseong-ri, Gangnae-myeon, Cheongwon-gun, Chungbuk, Korea, Democratic People`s Republic of	ISO 14001:2015 Cranes product portfolio management, design, supply and after sales support. ISO 9001:2015 Cranes product portfolio management, design, supply and after sales support.

UKAS MANAGEMENT SYSTEMS

001

Lloyd's Register Group Limited, its affiliates and subsidiaries, including Lloyd's Register Quality Assurance Limited (LRQA), and their respective officers, employees or agents are, individually and collectively, referred to in this clause as 'Lloyd's Register'. Lloyd's Register assumes no responsibility and shall not be liable to any person for any loss, damage or expense caused by reliance on the information or advice in this document or howsoever provided, unless that person has signed a contract with the relevant Lloyd's Register entity for the provision of this information or advice and in that case any responsibility or liability is exclusively on the terms and conditions set out in that contract.
Issued by: LRQA Sverige AB, Box 2107,Göteborgsvägen 74 43302 Sävedalen Sweden for and on behalf of: Lloyd's Register Quality Assurance Limited, 1 Trinity Park, Bickenhill Lane, Birmingham B37 7ES, United Kingdom

Lloyd's Register

Certificate Schedule

Certificate identity number: 10100598

Location	Activities
	OHSAS 18001:2007 Cranes product portfolio management, design, supply and after sales support.
Cargotec Poland Sp. z o.o. 73-102 Stargard Szczecinski, ul. Stalowa 2, Poland , Poland	ISO 14001:2015 Cranes product portfolio management, design, supply and after sales support. ISO 9001:2015 Cranes product portfolio management, design, supply and after sales support. OHSAS 18001:2007 Cranes product portfolio management, design, supply and after sales support.
Köpmansbergsvägen 5, 824 50 Hudiksvall, Sweden	ISO 14001:2015 Cranes product portfolio management, design and after sales support. ISO 9001:2015 Cranes product portfolio management, design and after sales support. OHSAS 18001:2007 Cranes product portfolio management, design and after sales support.

UKAS MANAGEMENT SYSTEMS

001

Lloyd's Register Group Limited, its affiliates and subsidiaries, including Lloyd's Register Quality Assurance Limited (LRQA), and their respective officers, employees or agents are, individually and collectively, referred to in this clause as 'Lloyd's Register'. Lloyd's Register assumes no responsibility and shall not be liable to any person for any loss, damage or expense caused by reliance on the information or advice in this document or howsoever provided, unless that person has signed a contract with the relevant Lloyd's Register entity for the provision of this information or advice and in that case any responsibility or liability is exclusively on the terms and conditions set out in that contract.
Issued by: LRQA Sverige AB, Box 2107,Göteborgsvägen 74 43302 Sävedalen Sweden for and on behalf of: Lloyd's Register Quality Assurance Limited, 1 Trinity Park, Bickenhill Lane, Birmingham B37 7ES, United Kingdom

Lloyd's Register
LRQA

0001-040

CERTIFICATE SCHEDULE

Hiab AB
Norra Vallgatan 46, 21122 Malmö, Sweden

Locations	Certificate
Cargotec Korea Ltd. 356 Taesseong-ri, Gangnae-myeon, Cheongwon-gun, Chungbuk, Korea Certificate No HEQ6009276	Design and manufacture of loader crane and cargo elevator.
Cargotec, Hiab Business Line Z-Lyften Produktion AB Alléstigen 4, 840 73 Bispgården Mossvägen 8, 641 49 Katrineholm, Sweden Certificate No HEQ0006770	Development and production of tail lifts and similar products for distribution vehicles.
Cargotec Poland Sp. z o.o. Hiab Business Area 73-102 Stargard Szczeciński ul. Stalowa 2, Poland Certificate No HEQ6010221/B	Design and production of hydraulic cranes.

Approval
Certificate No: HEQ0006116/A

Original Approval: 01 January 2010

Current Certificate: 01 July 2015

Certificate Expiry: 30 June 2018

SPARE PARTS.R.L.

UKAS MANAGEMENT SYSTEMS
001

LRQA Ltd, Branch Office Finland, Aleksanterinkatu 48 A, 00100 Helsinki, Finland
For and on behalf of LRQA Ltd, 1 Trinity Park, Bickenhill Lane, Birmingham, B37 7ES, United Kingdom

Lloyd's Register Group Limited, its affiliates and subsidiaries, including Lloyd's Register Quality Assurance Limited (LRQA), and their respective officers, employees or agents are, individually and collectively, referred to in this clause as 'Lloyd's Register'. Lloyd's Register assumes no responsibility and shall not be liable to any person for any loss, damage or expense caused by reliance on the information or advice in this document or howsoever provided, unless that person has signed a contract with the relevant Lloyd's Register entity for the provision of this information or advice and in that case any responsibility or liability is exclusively on the terms and conditions set out in that contract.

Lloyd's Register
LRQA

CERTIFICATE SCHEDULE

Hiab AB
Norra Vallgatan 46, 21122 Malmö, Sweden

Head office	Certificate
Hiab AB Norra Vallgatan 46, 21122 Malmö Sweden	Management of Hiab Business Area

Locations	Certificate
Hiab Cranes S.L. C/E (Pol. Ind. Malpica), 86 50016 Zaragoza, Spain Certificate No: HEQ6009275	Design and manufacture of loader cranes and auxiliary stabilizers.
Cargotec Ireland Limited Dundalk, County Louth, Ireland Certificate No: HEQ6009273	Design, manufacture, sales, service and repair of truck mounted fork lift trucks.
Cargotec Finland Oy, Multilift Nesteentie 36, 21200 Raisio, Finland Certificate No: HEQ0005692	Development, design, manufacture and sales of demountable load handling equipment.

SPARE PARTS.R.L.

UKAS MANAGEMENT SYSTEMS
001

LRQA Ltd, Branch Office Finland, Aleksanterinkatu 48 A, 00100 Helsinki, Finland
For and on behalf of LRQA Ltd, 1 Trinity Park, Bickenhill Lane, Birmingham, B37 7ES, United Kingdom

Lloyd's Register Group Limited, its affiliates and subsidiaries, including Lloyd's Register Quality Assurance Limited (LRQA), and their respective officers, employees or agents are, individually and collectively, referred to in this clause as 'Lloyd's Register'. Lloyd's Register assumes no responsibility and shall not be liable to any person for any loss, damage or expense caused by reliance on the information or advice in this document or howsoever provided, unless that person has signed a contract with the relevant Lloyd's Register entity for the provision of this information or advice and in that case any responsibility or liability is exclusively on the terms and conditions set out in that contract.

Lloyd's Register
LRQA

CERTIFICATE OF APPROVAL

This is to certify that the Management System of:

Hiab AB
Norra Vallgatan 46, 21122 Malmö, Sweden

has been approved by Lloyd's Register Quality Assurance
to the following Standards:

ISO 9001:2008
ISO 14001:2004

The scope of this approval is applicable to:

Manufacture of load handling equipment.

This certificate is valid only in association with the certificate schedule bearing the same number on which the locations applicable to this approval are listed.

Approval
Certificate No: HEQ0006116/A

Original Approval: 01 January 2010

Current Certificate: 01 July 2015

Issued by: Lloyd's Register Quality Assurance Ltd, Branch Office Finland
For and on behalf of Lloyd's Register Quality Assurance Limited

UKAS MANAGEMENT SYSTEMS
001

SPARE PARTS.R.L.