Nota: SPD N° 03
Fecha: 28/05/2021

Solicitud de Aclaraciones – Comité de Evaluación de Ofertas

Remitente: Comité de Evaluación de Ofertas - LCON 1120/2021
Destinatario: COEXMA S.R.L.
Atn. Sr: Luis Miguel Salinas Zaracho
Referencia: LCON ANDE N° 1020/2021 para *"Adquisición de Mobiliarios para las Oficinas Regionales de ANDE CAAZAPÁ y CORONEL BOGADO"* **ID:** 396909.-

Nos dirigimos a ustedes con relación a su oferta presentada en el llamado de referencia, a fin de solicitarles la presentación de lo siguiente:

- ✓ **Formulario – Información relativa al SINARH**
- ✓ **Balance General y Estado de Resultados Años: 2017-2018**
- ✓ **Para el Fabricante de mueble, certificado de conformidad del Sistema de Gestión de Calidad ISO 9001:2008 en su última versión u otra norma equivalente.**
- ✓ **Certificado de Producto fabricado de Conformidad a las Normas ABNT NBR 13962 en su última versión u otra forma equivalente.**

Plazo para presentación: 24 horas, a partir de la remisión del presente documento (Art.7 de la Resolución DNCP N° 2490/2019).

Lugar de presentación: Sede Central de la ANDE, sito en Calle Padre Cardozo N° 355, directamente en la Oficina de Coordinación y Control de Gestión de la Dirección de Gestión Regional - (Primer Piso) - Bloque A.

El documento con la respuesta correspondiente podrá ser adelantado a la dirección de correos electrónicos siguientes: jorge_barrios@ande.gov.py c.c. nancy_reyes@ande.gov.py

Les saludamos muy atentamente.

Lic. Nancy Reyes
Director
Asistencia
ADMINISTRACIÓN NACIONAL DE ELECTRICIDAD

COEXMA S.R.L.

Asunción, 28 de mayo de 2021

Sra.:
Lic. Nancy Rojas
Asistencia DR/OC – ANDE.
Presente

Ref.: LOCN ANDE N° 1020/2021 para "ADQUISICÓN DE MOBILIARIOS PARA LAS OFICINAS REGIONALES DE ANDE CAAZÁPA Y CORONEL BOGADO" ID 396909.-

Me dirijo a usted con relación a nuestra oferta presentada en el llamado de referencia, a fin de remitirle lo solicitado en Nota SPD N° 03, los cual detallo a continuación:

- Formulario – Informativo relativa al SINARH
- Balance General y Estado de Resultados Años: 2017-2018-2019
- Sistema de Gestión de Calidad ISO 9001:2008 en su última versión.
- Certificado de Producto fabricado de Conformidad a las Normas ABNT 13962 en su última versión.

Sin otro particular me despido atentamente.

COEXMA S.R.L.
RUC: 80053510-3
Luis Miguel Salinas Zaracho
Representante Legal

GOBIERNO NACIONAL

Secretaría de la Función Pública

https://www.sfp.gov.py

Constancia Nro.
1312464
1312464

Consulta de ser o no Funcionario/a Público/a

https://www.paraguay.gov.py

CERTIFICO, que ROGERIO MADALOZZO, ciudadano/a de nacionalidad BRASILEÑA, mayor de edad, con Cédula de identidad Civil N° 6095759, se consta que los datos personales, en las bases de datos consultadas por la Secretaría de la Función Pública SFP a la fecha de expedición de la Constancia, como funcionario/a en situación permanente, o contratado/a en los Organismos de la Administración Central y Entes Descentralizados, salvo casos de homonimias.

BASES DE DATOS CONSULTADAS

Sistema Nacional de Administración de RRHH (SINARH)

Cédula	Institución	Cargo	Vínculo	Mes/Año	Objeto de Gasto

No registra datos

Nómina de Funcionarios Permanentes o Contratados (Altas y Bajas)

Cédula	Institución	Cargo	Vínculo	Mes/Año	Objeto de Gasto	Movimiento

No registra datos

AVISO LEGAL PARA TODAS LAS CONSTANCIAS DE SER O NO FUNCIONARIO PÚBLICO

Una de las atribuciones de la Secretaría de la Función Pública (SFP) es la de organizar y mantener actualizado un registro sexado de todos los funcionarios públicos tal como lo estipula la Ley 1626/2000 "De la Función Pública", en el inciso b) Artículo 96.

El Decreto 1212/2014 aprueba la implementación del Portal Único del Empleo Público Paraguay Concursa y la puesta en funcionamiento del Sistema Integrado Centralizado de la Carrera Administrativa – SICCA, bajo la administración de la SFP.

Los OEE deben remitir en forma mensual (hasta el decimoquinto día hábil de cada mes) un reporte de su institución sobre los registros del ingreso (altas) y desvinculación (bajas) de sus funcionarios públicos, dentro de los primeros quince (15) días hábiles de cada mes, según lo dispuesto en el Art. 106. decreto 4780/2021; sin embargo, no todas las instituciones públicas lo cumplen en los plazos establecidos, por lo que la información con la que cuenta la SFP no es absoluta. De las instituciones que cumplen con la remisión de sus altas y bajas en tiempo y forma no podemos certificar la información remitida, y se adjunta la que bajo responsabilidad sobre la correctitud y confiabilidad de cada Organismo y Entidad del Estado se ha enviado a la SFP.

Tanto el decreto reglamentario de la Ley de Presupuesto N° 4780/2021 como el Decreto N° 7792/2006 "Por la cual se dispone que las instituciones de la Administración Central, Entes Autónomos y Autárquicos, comuniquen a la Secretaría de la Función Pública, dependiente de la Presidencia de la República, los nombramientos, destituciones, renuncias, fallecimientos y permisos de los funcionarios públicos", se hallan vigentes a la fecha y disponen manifiestamente que todas las instituciones debe comunicar a la SFP datos estadísticos precisos concernientes a los nombramientos, desvinculaciones, renuncias o cualquier información relevante con respecto al movimiento de los recursos humanos; aún así, no todas lo cumplen, por lo que esta Secretaría Ejecutiva solo cuenta con información parcial, y la pertinente a la prensa consultada se halla en este extracto.

La SFP ha implementado en el SICCA un Sistema Online para la remisión de planillas de Altas y Bajas a través del cual todos los Organismos y Entidades del Estados (OEE) deben enviar en formato digital los datos de sus funcionarios PERMANENTES, CONTRATADOS y

Fecha de Emisión: May 29, 2021 7:23 AM

GOBIERNO NACIONAL

Secretaría de la Función Pública a través del Sistema de Intercambio de Información
Decreto N° 4780/2021

Código de Verificación: **c7510650**
Verifique la validez de este documento
https://www.paraguay.gov.py/validar

COEXMAS R.L.
RUC: 80053510-3

GOBIERNO NACIONAL

Secretaría de la Función Pública

https://www.sfp.gov.py

Constancia Nro.
1312464
1312464

COMISIONADOS en el marco del cumplimiento de las leyes anuales de Presupuesto General de la Nación, en donde en concordancia con el Art. 96 inc b) de la Ley N° 1626/2000 "De la Función Pública", se dispone la obligatoriedad de la provisión de datos de funcionarios permanentes y contratados a la SFP dentro de los 15 días hábiles siguiente al cierre de cada mes calendario.

Los datos que se disponibilizan de las bases de Altas y Bajas para la funcionalidad de las constancias de ser o no funcionarios públicos, son datos que cada OEE ha remitido a la SFP a través del SICCA dando cumplimiento al marco normativo, según los procedimientos reglamentados por la SFP en su carácter de administrador del sistema, que se hallan debidamente publicados en www.paraguayconcursa.gov.py.

La SFP solamente es responsable por la actualización, veracidad, corrección, integridad y calidad los datos que corresponden a la administración del presupuesto y del talento humano de la propia SFP.

Todos los datos publicados por la SFP en el portal de Datos Abiertos deben ser corroborados por las personas físicas o jurídicas que accedan a los mismos en los portales de cada institución o a través de las vías previstas para el acceso a la información pública, dispuestas en la ley N° 5282/2014, y reglamentada por Decreto 4064/2015.

La responsabilidad por el uso, manipulación y destino de los datos abiertos publicados por la SFP corresponden exclusivamente a los usuarios de los mismos, quienes pueden utilizarlos en el marco de investigación, información, publicaciones, o cualquier otra actividad lícita protegida o no por derechos de autor, reservándose la SFP en todos los casos la atribución de emitir comunicados valorando la coherencia de los datos manipulados por los usuarios del sistema con la base original administrada por esta institución.

Todos los derechos intelectuales sobre la producción del sistema utilizado para la publicación, así como del SICCA y los materiales publicados, son propiedad de la SFP y se hallan accesibles gratuitamente, con el reconocimiento de la fuente por los usuarios.

Las Constancias de ser o no funcionario público tendrá validez a fin de ser utilizada en los siguientes casos:

a) Incorporación de servidores públicos por nombramientos o contrataciones, y para los procesos de selección que correspondan, sin perjuicio de los demás requisitos para la validez de las vinculaciones; concordante con el Art. 163 Decreto 4780/2021.
b) Para las personas seleccionadas a través de procesos de Concursos Públicos de Oposición y/o Concursos de Méritos.
c) En los procesos para la contratación de bienes y servicios en el marco de la Ley 2051/03, sin perjuicio del análisis que cada entidad adjudicataria y la Dirección Nacional de Contrataciones Públicas (DNCP) deban realizar sobre la pertinencia de la contratación;
d) Para la gestión de devolución de aportes jubilatorios en las Entidades Públicas de Seguridad Social, sin perjuicio de los tramites que para el efecto cada una de las Cajas prevea en caso de ser pertinente;
e) Para inscripción al Programa de Retiro Voluntario;
f) Para registro de profesionales Despachantes de Aduanas ante la Dirección Nacional de Aduanas, sin perjuicio de los demás requisitos previstos en la normativa vigente.
g) Para matriculación de Peritos ante la Corte Suprema de Justicia, sin perjuicio de los demás tramites a ser realizados para el efecto;
h) Para el acceso a dicha información de personas físicas, e instituciones públicas y privadas que los requieran para otros fines, incluyendo a Juzgados que dependan de la Corte Suprema de Justicia, Agentes Fiscales del Ministerio Público, acuerdos con Universidades Públicas y Privadas, Entidades Financieras y Cooperativas, entre otras.

Conforme a lo dispuesto en los Artículos 13 y 14 del Decreto N° 8709/2018, toda información y documentos obtenidos mediante el Servicio del Portal Único de Gobierno, proveniente del Sistema de Intercambio de Información, poseen plena validez para la gestión de servicios o trámites en la administración pública.

Fecha de Emisión: May 29, 2021 7:23 AM

GOBIERNO NACIONAL

Secretaría de la Función Pública a través del Sistema de Intercambio de Información
Decreto N° 4780/2021

Código de Verificación: **c7510650**
Verifique la validez de este documento
https://www.paraguay.gov.py/validar

COEXMA S.R.L.
RUC: 80053510-3

■ GOBIERNO
■ NACIONAL

Secretaría de la Función Pública

https://www.sfp.gov.py

Constancia Nro.
1312466
1312466

Consulta de ser o no Funcionario/a Público/a

https://www.paraguay.gov.py

CERTIFICO, que JOSE CARLOS PAVILOSQUI DE ARAUJO PINA, ciudadano/a de nacionalidad BRASILEÑA, mayor de edad, con Cédula de identidad Civil N° 5175739, se consta que los datos personales, en las bases de datos consultadas por la Secretaría de la Función Pública SFP a la fecha de expedición de la Constancia, como funcionario/a en situación permanente, o contratado/a en los Organismos de la Administración Central y Entes Descentralizados, salvo casos de homonimias.

BASES DE DATOS CONSULTADAS

Sistema Nacional de Administración de RRHH (SINARH)

Cédula	Institución	Cargo	Vínculo	Mes/Año	Objeto de Gasto

No registra datos

Nómina de Funcionarios Permanentes o Contratados (Altas y Bajas)

Cédula	Institución	Cargo	Vínculo	Mes/Año	Objeto de Gasto	Movimiento

No registra datos

AVISO LEGAL PARA TODAS LAS CONSTANCIAS DE SER O NO FUNCIONARIO PÚBLICO

Una de las atribuciones de la Secretaría de la Función Pública (SFP) es la de organizar y mantener actualizado un registro sexado de todos los funcionarios públicos tal como lo estipula la Ley 1626/2000 "De la Función Pública", en el inciso b) Artículo 96.

El Decreto 1212/2014 aprueba la implementación del Portal Único del Empleo Público Paraguay Concursa y la puesta en funcionamiento del Sistema Integrado Centralizado de la Carrera Administrativa – SICCA, bajo la administración de la SFP.

Los OEE deben remitir en forma mensual (hasta el decimoquinto día hábil de cada mes) un reporte de su institución sobre los registros del ingreso (altas) y desvinculación (bajas) de sus funcionarios públicos, dentro de los primeros quince (15) días hábiles de cada mes, según lo dispuesto en el Art. 106. decreto 4780/2021; sin embargo, no todas las instituciones públicas lo cumplen en los plazos establecidos, por lo que la información con la que cuenta la SFP no es absoluta. De las instituciones que cumplen con la remisión de sus altas y bajas en tiempo y forma no podemos certificar la información remitida, y se adjunta la que bajo responsabilidad sobre la correctitud y confiabilidad de cada Organismo y Entidad del Estado se ha enviado a la SFP.

Tanto el decreto reglamentario de la Ley de Presupuesto N° 4780/2021 como el Decreto N° 7792/2006 "Por la cual se dispone que las instituciones de la Administración Central, Entes Autónomos y Autárquicos, comuniquen a la Secretaría de la Función Pública, dependiente de la Presidencia de la República, los nombramientos, destituciones, renuncias, fallecimientos y permisos de los funcionarios públicos", se hallan vigentes a la fecha y disponen manifiestamente que todas las instituciones debe comunicar a la SFP datos estadísticos precisos concernientes a los nombramientos, desvinculaciones, renuncias o cualquier información relevante con respecto al movimiento de los recursos humanos; aún asi, no todas lo cumplen, por lo que esta Secretaría Ejecutiva solo cuenta con información parcial, y la pertinente a la prensa consultada se halla en este extracto.

La SFP ha implementado en el SICCA un Sistema Online para la remisión de planillas de Altas y Bajas a través del cual todos los Organismos y Entidades del Estados (OEE) deben enviar en formato digital los datos de sus funcionarios PERMANENTES, CONTRATADOS y

Fecha de Emisión: May 29, 2021 7:24 AM

■ GOBIERNO
■ NACIONAL

Secretaría de la Función Pública a través del Sistema de Intercambio de Información
Decreto N° 4780/2021

Código de Verificación: **4b27d4c9**
Verifique la validez de este documento
https://www.paraguay.gov.py/validar

COEXMA S.R.L.
RUC: 80053510-3

GOBIERNO NACIONAL

Secretaría de la Función Pública

https://www.sfp.gov.py

Constancia Nro.
1312466
1312466

COMISIONADOS en el marco del cumplimiento de las leyes anuales de Presupuesto General de la Nación, en donde en concordancia con el Art. 96 inc b) de la Ley N° 1626/2000 "De la Función Pública", se dispone la obligatoriedad de la provisión de datos de funcionarios permanentes y contratados a la SFP dentro de los 15 días hábiles siguiente al cierre de cada mes calendario.

Los datos que se disponibilizan de las bases de Altas y Bajas para la funcionalidad de las constancias de ser o no funcionarios públicos, son datos que cada OEE ha remitido a la SFP a través del SICCA dando cumplimiento al marco normativo, según los procedimientos reglamentados por la SFP en su carácter de administrador del sistema, que se hallan debidamente publicados en www.paraguayconcursa.gov.py.

La SFP solamente es responsable por la actualización, veracidad, corrección, integridad y calidad los datos que corresponden a la administración del presupuesto y del talento humano de la propia SFP.

Todos los datos publicados por la SFP en el portal de Datos Abiertos deben ser corroborados por las personas físicas o jurídicas que accedan a los mismos en los portales de cada institución o a través de las vías previstas para el acceso a la información pública, dispuestas en la ley N° 5282/2014, y reglamentada por Decreto 4064/2015.

La responsabilidad por el uso, manipulación y destino de los datos abiertos publicados por la SFP corresponden exclusivamente a los usuarios de los mismos, quienes pueden utilizarlos en el marco de investigación, información, publicaciones, o cualquier otra actividad lícita protegida o no por derechos de autor, reservándose la SFP en todos los casos la atribución de emitir comunicados valorando la coherencia de los datos manipulados por los usuarios del sistema con la base original administrada por esta institución.

Todos los derechos intelectuales sobre la producción del sistema utilizado para la publicación, así como del SICCA y los materiales publicados, son propiedad de la SFP y se hallan accesibles gratuitamente, con el reconocimiento de la fuente por los usuarios.

Las Constancias de ser o no funcionario público tendrá validez a fin de ser utilizada en los siguientes casos:

a) Incorporación de servidores públicos por nombramientos o contrataciones, y para los procesos de selección que correspondan, sin perjuicio de los demás requisitos para la validez de las vinculaciones; concordante con el Art. 163 Decreto 4780/2021.
b) Para las personas seleccionadas a través de procesos de Concursos Públicos de Oposición y/o Concursos de Méritos.
c) En los procesos para la contratación de bienes y servicios en el marco de la Ley 2051/03, sin perjuicio del análisis que cada entidad adjudicataria y la Dirección Nacional de Contrataciones Públicas (DNCP) deban realizar sobre la pertinencia de la contratación;
d) Para la gestión de devolución de aportes jubilatorios en las Entidades Públicas de Seguridad Social, sin perjuicio de los tramites que para el efecto cada una de las Cajas prevea en caso de ser pertinente;
e) Para inscripción al Programa de Retiro Voluntario;
f) Para registro de profesionales Despachantes de Aduanas ante la Dirección Nacional de Aduanas, sin perjuicio de los demás requisitos previstos en la normativa vigente.
g) Para matriculación de Peritos ante la Corte Suprema de Justicia, sin perjuicio de los demás tramites a ser realizados para el efecto;
h) Para el acceso a dicha información de personas físicas, e instituciones públicas y privadas que los requieran para otros fines, incluyendo a Juzgados que dependan de la Corte Suprema de Justicia, Agentes Fiscales del Ministerio Público, acuerdos con Universidades Públicas y Privadas, Entidades Financieras y Cooperativas, entre otras.

Conforme a lo dispuesto en los Artículos 13 y 14 del Decreto N° 8709/2018, toda información y documentos obtenidos mediante el Servicio del Portal Único de Gobierno, proveniente del Sistema de Intercambio de Información, poseen plena validez para la gestión de servicios o trámites en la administración pública.

Fecha de Emisión: May 29, 2021 7:24 AM

GOBIERNO NACIONAL

Secretaría de la Función Pública a través del Sistema de Intercambio de Información
Decreto N° 4780/2021

Código de Verificación: **4b27d4c9**
Verifique la validez de este documento
https://www.paraguay.gov.py/validar

COEXMA S.R.L.
RUC: 80053510-3

GOBIERNO NACIONAL

Secretaría de la Función Pública

https://www.sfp.gov.py

Constancia Nro.
1312463
1312463

Consulta de ser o no Funcionario/a Público/a

https://www.paraguay.gov.py

CERTIFICO, que LUIS MIGUEL SALINAS ZARACHO, ciudadano/a de nacionalidad PARAGUAYA, mayor de edad, con Cédula de identidad Civil N° 4484686, se consta que los datos personales, en las bases de datos consultadas por la Secretaría de la Función Pública SFP a la fecha de expedición de la Constancia, como funcionario/a en situación permanente, o contratado/a en los Organismos de la Administración Central y Entes Descentralizados, salvo casos de homonimias.

BASES DE DATOS CONSULTADAS

Sistema Nacional de Administración de RRHH (SINARH)

Cédula	Institución	Cargo	Vínculo	Mes/Año	Objeto de Gasto

No registra datos

Nómina de Funcionarios Permanentes o Contratados (Altas y Bajas)

Cédula	Institución	Cargo	Vínculo	Mes/Año	Objeto de Gasto	Movimiento

No registra datos

AVISO LEGAL PARA TODAS LAS CONSTANCIAS DE SER O NO FUNCIONARIO PÚBLICO

Una de las atribuciones de la Secretaría de la Función Pública (SFP) es la de organizar y mantener actualizado un registro sexado de todos los funcionarios públicos tal como lo estipula la Ley 1626/2000 "De la Función Pública", en el inciso b) Artículo 96.

El Decreto 1212/2014 aprueba la implementación del Portal Único del Empleo Público Paraguay Concursa y la puesta en funcionamiento del Sistema Integrado Centralizado de la Carrera Administrativa – SICCA, bajo la administración de la SFP.

Los OEE deben remitir en forma mensual (hasta el decimoquinto día hábil de cada mes) un reporte de su institución sobre los registros del ingreso (altas) y desvinculación (bajas) de sus funcionarios públicos, dentro de los primeros quince (15) días hábiles de cada mes, según lo dispuesto en el Art. 106. decreto 4780/2021; sin embargo, no todas las instituciones públicas lo cumplen en los plazos establecidos, por lo que la información con la que cuenta la SFP no es absoluta. De las instituciones que cumplen con la remisión de sus altas y bajas en tiempo y forma no podemos certificar la información remitida, y se adjunta la que bajo responsabilidad sobre la correctitud y confiabilidad de cada Organismo y Entidad del Estado se ha enviado a la SFP.

Tanto el decreto reglamentario de la Ley de Presupuesto N° 4780/2021 como el Decreto N° 7792/2006 "Por la cual se dispone que las instituciones de la Administración Central, Entes Autónomos y Autárquicos, comuniquen a la Secretaría de la Función Pública, dependiente de la Presidencia de la República, los nombramientos, destituciones, renuncias, fallecimientos y permisos de los funcionarios públicos", se hallan vigentes a la fecha y disponen manifiestamente que todas las instituciones debe comunicar a la SFP datos estadísticos precisos concernientes a los nombramientos, desvinculaciones, renuncias o cualquier información relevante con respecto al movimiento de los recursos humanos; aún así, no todas lo cumplen, por lo que esta Secretaría Ejecutiva solo cuenta con información parcial, y la pertinente a la prensa consultada se halla en este extracto.

La SFP ha implementado en el SICCA un Sistema Online para la remisión de planillas de Altas y Bajas a través del cual todos los Organismos y Entidades del Estados (OEE) deben enviar en formato digital los datos de sus funcionarios PERMANENTES, CONTRATADOS y

Fecha de Emisión: May 29, 2021 7:23 AM

GOBIERNO NACIONAL

Secretaría de la Función Pública a través del Sistema de Intercambio de Información
Decreto N° 4780/2021

Código de Verificación: **878f6a0b**
Verifique la validez de este documento
https://www.paraguay.gov.py/validar

COEXMA S.R.L.
RUC: 80053510-2

GOBIERNO NACIONAL

Secretaría de la Función Pública

https://www.sfp.gov.py

Constancia Nro.
1312463
1312463

COMISIONADOS en el marco del cumplimiento de las leyes anuales de Presupuesto General de la Nación, en donde en concordancia con el Art. 96 inc b) de la Ley N° 1626/2000 "De la Función Pública", se dispone la obligatoriedad de la provisión de datos de funcionarios permanentes y contratados a la SFP dentro de los 15 días hábiles siguiente al cierre de cada mes calendario.

Los datos que se disponibilizan de las bases de Altas y Bajas para la funcionalidad de las constancias de ser o no funcionarios públicos, son datos que cada OEE ha remitido a la SFP a través del SICCA dando cumplimiento al marco normativo, según los procedimientos reglamentados por la SFP en su carácter de administrador del sistema, que se hallan debidamente publicados en www.paraguayconcursa.gov.py.

La SFP solamente es responsable por la actualización, veracidad, corrección, integridad y calidad los datos que corresponden a la administración del presupuesto y del talento humano de la propia SFP.

Todos los datos publicados por la SFP en el portal de Datos Abiertos deben ser corroborados por las personas físicas o jurídicas que accedan a los mismos en los portales de cada institución o a través de las vías previstas para el acceso a la información pública, dispuestas en la ley N° 5282/2014, y reglamentada por Decreto 4064/2015.

La responsabilidad por el uso, manipulación y destino de los datos abiertos publicados por la SFP corresponden exclusivamente a los usuarios de los mismos, quienes pueden utilizarlos en el marco de investigación, información, publicaciones, o cualquier otra actividad lícita protegida o no por derechos de autor, reservándose la SFP en todos los casos la atribución de emitir comunicados valorando la coherencia de los datos manipulados por los usuarios del sistema con la base original administrada por esta institución.

Todos los derechos intelectuales sobre la producción del sistema utilizado para la publicación, así como del SICCA y los materiales publicados, son propiedad de la SFP y se hallan accesibles gratuitamente, con el reconocimiento de la fuente por los usuarios.

Las Constancias de ser o no funcionario público tendrá validez a fin de ser utilizada en los siguientes casos:

a) Incorporación de servidores públicos por nombramientos o contrataciones, y para los procesos de selección que correspondan, sin perjuicio de los demás requisitos para la validez de las vinculaciones; concordante con el Art. 163 Decreto 4780/2021.
b) Para las personas seleccionadas a través de procesos de Concursos Públicos de Oposición y/o Concursos de Méritos.
c) En los procesos para la contratación de bienes y servicios en el marco de la Ley 2051/03, sin perjuicio del análisis que cada entidad adjudicataria y la Dirección Nacional de Contrataciones Públicas (DNCP) deban realizar sobre la pertinencia de la contratación;
d) Para la gestión de devolución de aportes jubilatorios en las Entidades Públicas de Seguridad Social, sin perjuicio de los tramites que para el efecto cada una de las Cajas prevea en caso de ser pertinente;
e) Para inscripción al Programa de Retiro Voluntario;
f) Para registro de profesionales Despachantes de Aduanas ante la Dirección Nacional de Aduanas, sin perjuicio de los demás requisitos previstos en la normativa vigente.
g) Para matriculación de Peritos ante la Corte Suprema de Justicia, sin perjuicio de los demás tramites a ser realizados para el efecto;
h) Para el acceso a dicha información de personas físicas, e instituciones públicas y privadas que los requieran para otros fines, incluyendo a Juzgados que dependan de la Corte Suprema de Justicia, Agentes Fiscales del Ministerio Público, acuerdos con Universidades Públicas y Privadas, Entidades Financieras y Cooperativas, entre otras.

Conforme a lo dispuesto en los Artículos 13 y 14 del Decreto N° 8709/2018, toda información y documentos obtenidos mediante el Servicio del Portal Único de Gobierno, proveniente del Sistema de Intercambio de Información, poseen plena validez para la gestión de servicios o trámites en la administración pública.

Fecha de Emisión: May 29, 2021 7:23 AM

GOBIERNO NACIONAL

Secretaría de la Función Pública a través del Sistema de Intercambio de Información
Decreto N° 4780/2021

COEXMA S.R.L.
RUC: 80053810-3

Código de Verificación: **878f6a0b**
Verifique la validez de este documento
https://www.paraguay.gov.py/validar

CERTIFICADO

CÓD. DO CERTIFICADO: CU-PEFC- 827701

Campo de atenção:

PEFC – Cadeia de Custódia

Emitido para:

Cavaletti S/A Cadeiras Profissionais

Erechim, Brasil

Projeto em: Brasil

Padrão:

Os requerimentos de COC do Documento do Conselho Tecnico do PEFC como definido pelo Conselho do PEFC (Programme for the Endorsement of Forest Certification schemes), e pelos Regulamentos de inspeção da Control Union Certifications (CU).

PEFC ST 2002:2013

Validade: 18 Abril 2023

A Control Union Certifications declara ter inspecionado o processo de Cadeia de Custodia de produtos de base florestal do cliente mencionado acima, e a encontrou em acordo com os requerimentos acima mencionados.

O(s) produto(s) resultante deste processo assim como o(s) material(is) e método(s) aplicado(s) utilizado(s) são mencionados no Anexo autenticado deste Certificado. Este certificado está em vigor até nova ordem, desde que o cliente acima mencionado continue cumprindo com as condições estabelecidas no contrato de cliente com a Control Union Certifications com base nas inspeções anuais que a Control Union Certifications realiza. Este certificado é atualizado e mantido em vigor.

Data da certificação:
19 Abril 2018
Local e data da emissão:
São Paulo, 19 Abril 2018

CERTIFICADO No: C827701CU-PEFC-01-2018
REGISTRO No: CU 827701

Declarado por:

Em nome do Diretor

Miss APCA Curvelo Alvarez

Certificador
Control Union Certifications
Meeuwenlaan 4-6
8011 BZ ZWOLLE The Netherlands
http://www.controlunion.com tel.: +31(0)38-4260100

CÓPIA PARA VISUALIZAÇÃO
É VETADA A UTILIZAÇÃO DESTE DOCUMENTO EM PROCESSOS LICITATÓRIOS.
SOLICITE CÓPIA OU VIA ORIGINAL JUNTO A CAVALETTI S/A

COEXMA S.R.L.
RUC: 80053510-3

Anexo ao

CÓD. DO CERTIFICADO: CU-PEFC- 827701

PEFC – Cadeia de Custódia

Os requerimentos de COC do Documento do Conselho Técnico do PEFC

como definido pelo Conselho do PEFC (Programme for the Endorsement of Forest Certification schemes), e pelos Regulamentos de Inspeção da Control Union Certifications (CU).

A Control Union Certifications realizou uma inspeção nos requerimentos de CoC do PEFC de acordo com o padrão mencionado no certificado aplicado por

Cavaletti S/A Cadeiras Profissionais
Rua Dr. Hiram Sampaio, 550 - Distrito Industrial
99706-530 Erechim
Brasil

Produtos

Produto no.	Nome do produto	Material de entrada e método aplicado	Unidade(s) de processamento
P 009937	8020 Móveis	Material de base florestal, separado	FRC 036999

Unidades de processamento

Unidade no.	Nome da unidade	Ref. da unidade	Endereço	Processos
FRC 036999	CAVALETTI S/A CADEIRAS PROFISSIONAIS	D-01	Rua Dr. Hiram Sampaio 550 Erechim, RS	Processamento secundário

Este certificado, incluindo o anexo permanece sendo de propriedade da Control Union Certifications e pode ser retirado em caso de terminações como mencionado no contrato com o cliente, ou em caso de ocorrerem mudanças ou desvios dos dados acima mencionados. O licenciado é obrigado a informar a Control Union Certifications imediatamente de qualquer alteração nos dados acima mencionados. Apenas um certificado original e assinado é válido.

Data da certificação:
19 Abril 2018

Local e data da emissão:
São Paulo, 19 Abril 2018

Autenticado por

Ana Paula Curvelo Alvarez

Em nome do Diretor
Miss APCA Curvelo Alvarez
Certificador

Este certificado não pode ser usado como certificado de garantia para as mercadorias entregues!

COEXMA S.R.L.
RUC: 80061...

CÓPIA PARA VISUALIZAÇÃO
É VETADA A UTILIZAÇÃO DESTE DOCUMENTO EM PROCESSOS LICITATÓRIOS
SOLICITE CÓPIA OU VIA ORIGINAL JUNTO A CAVALETTI S/A

Anexo ao

CÓD. DO CERTIFICADO: CU-PEFC- 827701

CERTIFICADO

Campo de atenção:

CERFLOR – Cadeia de Custódia

Emitido para:

Cavaletti S/A Cadeiras Profissionais
Erechim, Brasil
Projeto em: Brasil

Padrão:

Os requerimentos de COC do Documento Técnico do PEFC como definido pelo Conselho do PEFC (Programme for the Endorsement of Forest Certification schemes) e acreditado pela RvA (Dutch Accreditation Council) notificado pelo Inmetro através da Norma Brasileira ABNT NBR 14790:2014 e pelos Regulamentos de Inspeção da Control Union Certifications (CU).

Validade: 18 Abril 2023

A Control Union Certifications declara ter inspecionado o processo da Cadeia de Custódia de produtos de base florestal do cliente mencionado acima, e a encontrou em acordo com os requerimentos acima mencionados.

O(s) produto(s) resultante deste processo assim como o(s) material(ais) e método(s) aplicado(s) utilizado(s) são mencionados no Anexo autenticado deste Certificado.

Este certificado está em vigor até nova ordem, desde que o cliente acima mencionado continue cumprindo com as condições estabelecidas no contrato de cliente com a Control Union Certifications e com base nas inspeções anuais que a Control Union Certifications realiza, este certificado é atualizado e mantido em vigor.

Data da certificação:
19 Abril 2018

Local e data da emissão:
São Paulo, 19 Abril 2018

CERTIFICADO No: C827701CU-CERFLOR-01-2018
REGISTRO No: CU 827701

Cerflor INMETRO
Cerflor/44-03

Declarado por:

Em nome do Diretor

Miss APCA Curvelo Alvarez

Certificador
Control Union Certifications
Meeuwenlaan 4-6
8011 BZ ZWOLLE
The Netherlands
http://www.controlunion.com tel.: +31(0)38-4260100

COEXMA S.R.L.
RUC: 80053510-3

COPIA PARA VISALIZAÇÃO
É VETADA A UTILIZAÇÃO DESTE DOCUMENTO EM PROCESSOS LICITATÓRIOS.
SOLICITE CÓPIA DO VIA ORIGINAL JUNTO A CAVALETTI S/A

CERTIFICADO DE CONFORMIDADE

Conformity Certificate

Nº 100.011/11

A ABNT concede o Certificado de Conformidade de Sistema de Gestão de Segurança e Saúde Ocupacional à empresa:

ABNT grants the Occupational Health and Safety Management Certificate to the company:

Cavaletti S/A Cadeiras Praticáveis

CNPJ: 88.706.821/0001-60

Implementado para as atividades de:

Implemented for the following activities:

Projeto, desenvolvimento, produção e comercialização de cadeiras, estofados e seus componentes

Exercido(s) na unidade localizada:

Carried in the unit located in:

Rua Doutor Hiram Sarapaia, 550 - Distrito Industrial
99706-530 - Erechim - RS

Atendendo aos requisitos da Norma:

Meeting the requirements of the Standard:

OHSAS 18001:2007

Primeira certificação: 14/12/2011

First certification:

Período de validade:

Period of validity:

14/12/2017 a 14/12/2020

Rio de Janeiro, 15 de janeiro de 2018

Guy Lazovski
Gerente de Certificação de Sistemas

Este certificado é expedido por tempo determinado e mantido de acordo com os procedimentos da ABNT e é válido somente em original e com a chancela da ABNT em alto-relevo, mantido pela Gerente de Certificação Sistemas. Seu validade pode ser confirmada no endereço eletrônico www.abnt.org.br

(21) 3974-2300 - Fax: (21) 3974-2300 / Fax: (21) 3974-2300

www.abnt.org.br

ABNT - Associação Brasileira de Normas Técnicas

Av. Treze de Maio, 13 - 28º Andar - Centro - Rio de Janeiro - RJ - CEP 20031-901

Av. Paulista, 726 - 17º Andar - Bela Vista - São Paulo - SP - CEP 01310-910

COPIA PARA VISUALIZAÇÃO
É VETADA A UTILIZAÇÃO DESTE DOCUMENTO EM PROCESSOS LICITATÓRIOS
SOLICITE COPIA AO VIA ORIGINAL JUNTO A CAVALETTI S/A

COEXMA S.R.L.
RUC: 80053...

CERTIFICADO DE CONFORMIDADE

Conformity Certificate

Nº 23.031/10

A ABNT concede o certificado de conformidade de Sistema de [illegible] da Qualidade à empresa:
ABNT grants the conformity certificate of the quality management [illegible] company

Cavaletti S/A Cadeiras Profissionais
CNPJ: 88.700 021/0001-00

Implementado para a(s) atividade(s) de:
Implemented for the following activity(ies)

Projeto, desenvolvimento, produção e comercialização de cadeiras, estofados e seus componentes

Exercida(s) na unidade localizada em:
Exerted in the unit located in

Rua Doutor Hiram Sampaio, 330 - Distrito Industrial
99706-530 Erechim - RS

Atendendo aos requisitos da Norma:
Meeting the requirements of the Standard

ABNT NBR ISO 9001:2015

Primeira certificação em [illegible]
First certification [illegible]

Período de validade:
Period of validity

12/04/2019 a 12/04/2022

Rio de Janeiro, [illegible] de [illegible] de 2019

Guy Ladvocat
Gerente de Certificação de Sistemas
System Certification Manager

É VETADA A UTILIZAÇÃO DESTE DOCUMENTO EM PROCESSOS LICITATÓRIOS.
SOLICITE CÓPIA ORIGINAL JUNTO À CAVALETTI S/A
COPIA PARA VISUALIZAÇÃO

ABNT Associação Brasileira de Normas Técnicas

Av. Treze de Maio, 13 - 28º Andar - Centro - Rio de Janeiro - RJ - CEP 20031-001
Rua Coronel Lisboa, 989 - Vila Clementino - São Paulo - SP - CEP 04044-060

Rev.: 00

COEXMA S.R.L.
RUC: 80053810-3

CERTIFICADO DE CONFORMIDADE

Conformity Certificate

Nº 38.021/11

A ABNT concede o Certificado de Conformidade de Sistema de [illegible] à empresa.

ABNT grants the Conformity Certificate of the Environmental Mana[illegible] company

Cavaletti S/A Cadeiras Profissionais

CNPJ: 88.700.621/0001-60

Implementado para a(s) atividade(s) de

Implemented for the activity(ies)

Projeto, desenvolvimento, produção e comercialização de cadeiras, estofados e seus componentes

Exercida(s) na unidade localizada

Exercised in the unit located in

Rua Doutor [illegible] Saint-Hilaire [illegible] - Distrito Industrial

99706-530 [illegible] - RS

Atendendo aos requisitos da

Meeting the requirements of the Standard

ABNT NBR ISO 14001:2015

Primeira c[illegible]

First cer[illegible]

Período [illegible]

Va[illegible]

14/12/2017 a [illegible]/12/2020

Rio de Janeiro, [illegible] de 2017.

Gilberto Castrocal

Gerente de Certificação de Sistemas

Systems Certification Manager

[illegible] certificado é autêntico por ocasião da identificação à Matriz e [illegible] da ABNT e é válido quando em vigor e [illegible] pela ABNT em endereço [illegible] Gerência de Certificação de Sistemas. Sua validade pode ser [illegible] no endereço eletrônico www.abnt.org.br

CNPJ: 33.042.[illegible]-88 - Tel: (21) 3974-2300/4 Fax: (21) 3974-2313

[illegible]

ABNT Associação Brasileira de Normas Técnicas

Av. Treze de Maio, [illegible] 13º Andar - Centro - Rio de Janeiro - RJ - CEP 20031-001

Av. Paulista [illegible] - Bela Vista - São Paulo - SP - CEP 01310-100

CÓPIA PARA VISUALIZAÇÃO
É VEDADA A UTILIZAÇÃO DESTE DOCUMENTO EM PROCESSOS OBRIGATÓRIOS.
SOLICITE CÓPIA OU VIA ORIGINAL JUNTO À CAVALETTI S/A

COEXMA S.R.L.
RUC: 80052510-2

COEXMA S.R.L.
RUC: 80052610-3

FLUJO DE CAJA

CLIENTE: COEXMA S.R.L. AÑO: 2017-2018 MONEDA (En millones de guaranies)

Actividad: VENTA AL POR MENOR DE MUEBLES Y EQUIPO DE OFICINA

MESES	may-17	jun-17	jul-17	ago-17	sep-17	oct-17	nov-17	dic-17	ene-18	feb-18	mar-18	abr
INGRESOS CORRIENTES												
Ventas al Contado	1 946 688 450	1 963 175 500	1 987 857 100	2 007 735 669	2 027 813 000	2 048 091 200	2 068 572 200	2 089 257 900	2 110 150 500	2 131 251 900	2 152 564 320	2 27
Cobros Ventas a Crédito												
Prestamos bancarios												
INGRESOS NO CORRIENTES												
Prestamos												
Venta de Activos Fijos												
Otros												
TOTAL INGRESOS	1 948 688 450	1 963 175 500	1 987 857 100	2 007 735 669	2 027 813 000	2 048 091 200	2 068 572 200	2 089 257 900	2 110 150 500	2 131 251 900	2 152 564 320	2 27
EGRESOS CORRIENTES												
Compras al Contado	1.600 040.250	1.616 080 451	1 617 423.900	1.623 241 500	1 625 256 800	1 626.705.400	1.732 241.256	1 840 402 500	1 749 604 500	1 756.347 496	1.886 789 581	1 87
Pagos a Bancos												
Gastos Administrativos	71.500 000	71 500.000	71.500.000	71 500.000	71 500.000	71.500.000	71.500.000	71 500 000	71.500.000	71.500.000	71 500 000	7
Gastos Familiares												
Gastos Financieros	22 000.000	22 000 000	22 000.000	22 000 000	22 000.000	22.000 000	22 000 000	22 000 000	22.000 000	22 000.000	22 000.000	2
Patente e Impuestos											20 515 800	
EGRESOS NO CORRIENTES												
Amortizaciones												
Otros	15 000 000	15.000 000	15 000 000	15 000 000	15.000 000	15 000.000	15.000 000	15 000 000	15.000 000	15 000 000	15 000.000	1
TOTAL EGRESOS	1 716 540 250	1 724 580.451	1 725.923 900	1 731 741.500	1.733.756.800	1 735 205 400	1 840 741.256	1 948 902 500	1 857 104 500	1 865 347 496	1 995.804 381	1 7

SALDO NETO	232 148.200	243 595 049	261 933 200	275.994 169	294 056.200	312 885.800	227 830 944	140.355.400	253 046.000	285 904 404	156 759.939	4
SALDO INICIAL	800 000 000	1.032 148 200	1 275 743.249	1.537 676.449	1.813 670.618	2 107 726.818	2 420 612.618	2 648 443.562	3 788 798.962	4 041 844 962	4 307 749 365	4 4
SALDO FINAL	1.032 148.200	1 275 743.249	1.537 676.449	1 813 670 618	2 107 726 818	2 420 612 618	2 648 443 562	3 788 798 962	4 041 844 962	4 307 749 365	4 464 509 305	49

Lic. Javier Ayala
J.A. Contabilidad
RUC: 1.232.267-9
Prof. Nº 5120

FIRMAS AUTORIZADAS

ANEXO 1

BALANCE GENERAL

1- IDENTIFICACIÓN DEL CONTRIBUYENTE

RAZÓN SOCIAL O NOMBRES Y APELLIDOS: COEXMA S.R.L.

IDENTIFICACIÓN R.U.C.: 80053510-3

2- EJERCICIO FISCAL

DESDE: 01/01/2016

HASTA: 31/12/2016

3- IDENTIFICACIÓN DEL REPRESENTANTE LEGAL

APELLIDOS Y NOMBRES: [illegible] CARLOS

4- IDENTIFICACIÓN DEL CONTADOR

APELLIDOS Y NOMBRES: AYALA DARATE, FRANCISCO JAVIER

CÉDULA DE IDENTIDAD: 1.232.267

REGISTRO DE CONTADOR: NOPEL SOSACO, HERMINIO

5- IDENTIFICACIÓN DEL AUDITOR

CÉDULA DE IDENTIDAD O RUC: [illegible]

		2.016	2.015
1	ACTIVO	7.487.001.850	6.398.508.147
1.01	ACTIVO CORRIENTE	4.440.074.806	3.529.380.555
1.01.01	DISPONIBILIDADES	1.880.121.173	1.543.928.829
1.01.01.02	CAJA	10.126.327	13.166.623
1.01.01.03	CAJA	10.126.327	13.166.623
1.01.01.04	BANCOS	1.543.994.846	1.330.762.097
1.01.01.04.01	Banco Regional S.A. Cta. Cte. Gs.	103.436.002	89.503.925
1.01.01.04.02	Banco Regional S.A. Cta. Cte. USD	210.038.755	040.211.317
1.01.01.04.03	Banco Regional S.A. CA Gs.	14.049.759	-
1.01.01.04.05	Banco Continental S.A. Cta. Cte. Gs.	616.748.426	493.184.771
1.01.01.04.04	Banco Continental S.A. Cta. Cte. USD	330.014.877	65.015.820
1.01.01.04.06	Banco Continental S.A. CA Gs.	310.226.259	-
1.01.01.04.07	Banco Atlas Cta. Cte.Gs	312.437.704	111.767.213
1.01.02	CREDITOS	1.456.421.323	981.943.307
1.01.02.01	DEUDORES POR VENTAS	1.000.256.517	700.204.687
1.01.02.04	CUENTAS A COBRAR A SOCIOS O ACCIONISTAS VINCULADAS		
1.01.02.05	CREDITOS POR IMPUESTOS CORRIENTES		280.789.791
1.01.02.05.01	ANTICIPOS Y RETENCIONES DE IMPUESTO A LA RENTA	42.835.918	82.102.700
1.01.02.05.02	IVA CREDITO FISCAL	281.473.488	215.086.052
1.01.02.07	DOCUMENTOS DESCONTADOS	39.715.591	
1.01.02.08	(Menos cuentas incobrables)		
1.01.02.09	(-) PREVISION PARA CREDITOS DE DUDOSO COBRO		
1.01.03	INVENTARIOS	1.035.650.000	1.109.741.565
1.01.03.01.01	MERCADERIAS GRAVADAS POR EL IVA AL 10%	1.035.650.000	1.109.741.565
1.01.03.02	(menos cuentas incobrables)		
1.01.03.03	(-) PREVISIÓN POR DEVALUACIÓN DE INVENTARIOS		
1.01.05	GASTOS PAGADOS POR ADELANTADO	57.822.311	44.666.955
1.01.05.01	GASTOS A DEVENGAR	57.822.311	44.666.955
1.01.05.02	(menos cuentas incobrables)		
1.01.05.03	(-) PREVISIÓN POR DEVALUACIÓN DE INVERSIONES		
1.02.04	PROPIEDAD, PLANTA Y EQUIPO	3.046.527.044	2.869.227.492
1.02.04.01	INMUEBLES	1.576.273.140	1.510.943.512
1.02.04.01.01	(VALORES TERRENO	459.384.553	409.304.550
1.02.04.01.02	(VALORES EDIFICIOS	1.476.505.087	1.443.970.839
1.02.04.02.01	RODADOS (TRANSPORTES	1.224.081.080	1.108.463.315
1.02.04.02.01	Lujo y Esparcimiento	2	2
1.02.04.04	MAQUINARIAS	154.597.042	37.266.969
1.02.04.05	EQUIPOS	3.306.595	61.361.365
1.02.04.05.01	Equipos de Informática	15.020.249	12.094.565
1.02.04.05.02	Equipos de Comunicación	5.215.434	6.594.031
1.02.04.05.03	EQUIPOS DE OFICINA	100.551.485	94.782.645
1.02.04.07	BIENES INCORPORADOS AL AMPARO DE LA LEY N° 60/91	0	0
1.02.04.08	(menos cuentas incobrables)	0	0
1.02.04.09	(-) DEPRECIACION ACUMULADA	(1.027.843.701)	(1.275.267.099)
2	PASIVO	2.344.704.088	2.780.975.455
2.01	PASIVO CORRIENTE		2.780.975.455
2.01.01	ACREEDORES COMERCIALES	2.514.863.426	2.707.705.261
2.01.01.02	PROVEEDORES DEL EXTERIOR	1.700.820.992	2.528.433.951
2.01.01.03	SEGUROS A PAGAR	88.237.428	44.213.610
2.01.01.04	PROVEEDORES LOCALES	620.000.000	
2.01.02.10	OTROS ACREEDORES	104.945.745	134.948.745
2.01.02.11	BANCO REGIONAL DESCUENTOS	19.718.361	
2.01.03	OTRAS CUENTAS POR PAGAR	35.739.662	73.179.095
2.01.03.01.01	CARGAS FISCALES CORRIENTES	19.041.046	35.473.279
2.01.03.04	FLETES COBRADOS POR ADELANTADO		
2.01.03.05	OBLIGACIONES LABORALES Y CARGAS SOCIALES	16.698.616	37.705.816
2.01.03.07	FLETES COBRADOS POR ADELANTADO		
2.01.03.10	(menos cuentas incobrables)		

Lic. Javier Ayala
J.A. Contabilidad
RUC: 1.232.267-9
Prof. N° 51202

COEXMA S.R.L.
RUC: 80053510-3

ANEXO 1

BALANCE GENERAL

1- IDENTIFICACION DEL CONTRIBUYENTE

RAZON SOCIAL O NOMBRES Y APELLIDOS: COEXMA S.R.L.

IDENTIFICACION FISCAL: [illegible]

2- EJERCICIO FISCAL

DESDE: [illegible] HASTA: [illegible]

3- IDENTIFICACION DEL REPRESENTANTE LEGAL

APELLIDOS/NOMBRES: [illegible]

IDENTIFICACION: [illegible]

4- IDENTIFICACION DEL

APELLIDOS/NOMBRES: AYALA ZARATE FRANCISCO JAVIER

IDENTIFICACION: 123228 [illegible]

5- IDENTIFICACIÓN DEL AUDITOR

APELLIDOS/NOMBRES: MOREL BOSADO HERMINIO

IDENTIFICACION RUC: [illegible]

		2016	2015
3	PATRIMONIO NETO	4.542.297.762	3.617.632.691
3.01.01.01	CAPITAL SUSCRIPTO		
3.01.01.02	(-) CAPITAL A INTEGRAR	2.000.000.000	2.000.000.000
3.01.01.03	*Capital Integrado*		
3.01.xx	*(nuevas cuentas a incluir)*		
3.02	RESERVAS	441.688.497	282.231.044
3.02.01	RESERVA LEGAL	150.511.991	112.251.610
3.02.02.01	RESERVA DE REVALÚO TECNICO	291.176.506	169.979.434
3.02.02	OTRAS RESERVAS		
3.02.xx	*(nuevas cuentas a incluir)*		
3.03	RESULTADOS	2.100.609.265	1.335.401.647
3.03.01	RESULTADOS ACUMULADOS	1.335.401.647	537.529.869
3.03.02	RESULTADO DEL EJERCICIO	765.207.618	797.872.778
3.03.xx	*(nuevas cuentas a incluir)*		

Lic. Javier Ayala
J.A. Contabilidad
RUC: 1.232.267-9
Prof. Nº 51202

COEXMA S.R.L.
RUC: 80053510-3

ANEXO Nº 2

ESTADO DE RESULTADOS

1- IDENTIFICACION DEL CONTRIBUYENTE		2- EJERCICIO FISCAL	
RAZON SOCIAL O NOMBRES Y APELLIDOS	IDENTIFICADOR RUC	DESDE	HASTA
COEXMA S.R.L.	80053510-3	01/01/2016	31/12/2016

3- IDENTIFICACION DEL REPRESENTANTE LEGAL		4- IDENTIFICACION DEL CONTADOR		5- IDENTIFICACION DEL AUDITOR	
APELLIDOS Y NOMBRES		APELLIDOS Y NOMBRES	IDENTIFICADOR RUC	APELLIDOS Y NOMBRES	IDENTIFICADOR RUC
PANIAGUA DE ARAUJO PINA, JOSE CARLOS		AYALA ZARATE, FRANCISCO JAVIER	1232267-9	MOREL BOGADO HERMINIO	1868445-1

		2016	2015
4	INGRESOS OPERATIVOS	30.741.684.809	22.555.595.811
4.01	VENTAS DE MERCADERIAS	31.044.101.752	22.776.326.030
4.01.01	VENTAS DE MERCADERIAS GRAVADAS POR EL IVA	31.002.252.982	22.698.055.039
4.01.02	VENTAS DE MERCADERIAS EXENTAS DEL IVA	15.068.770	78.071.456
4.96	(-) DESCUENTOS CONCEDIDOS	-302.506.943	-219.731.204
	MENOS:		
5	COSTOS OPERATIVOS	-26.341.509.575	-18.728.353.030
5.01	COSTO DE MERCADERIAS	26.341.509.575	18.728.353.030
5.01.01	COSTO DE MERCADERIAS GRAVADAS POR EL IVA	26.341.509.575	18.728.353.030
5.01.02	COSTO DE MERCADERIAS EXENTAS DEL IVA	0	0
6	GANANCIAS (O PERDIDAS) BRUTAS EN VENTAS	4.703.852.177	3.827.243.781
8	OTROS INGRESOS	9.000.000	3.955.455
8.03	DESCUENTOS OBTENIDOS	9.000.000	3.955.455
8.05	Ingresos Varios no Operativos	0	0
9	GANANCIAS (O PÉRDIDAS) BRUTAS TOTALES	4.712.852.177	3.831.199.236
	MENOS		
10	GASTOS DE VENTAS O COMERCIALIZACION	-1.607.374.902	-2.162.021.499
10.01	SUELDOS Y OTRAS REMUNERACIONES AL PERSONAL	0	497.702.130
10.01.01	SUELDOS Y JORNALES	471.032.965	397.799.748
10.01.02	APORTE PATRONAL	77.805.440	65.902.965
10.01.04	Aguinaldos	40.987.627	33.081.397
10.02	COMISIONES PAGADAS SOBRE VENTAS	107.468.698	115.364.714
10.04	PUBLICIDAD Y PROPAGANDA	190.704.559	22.417.907
10.05	FLETES PAGADOS	12.212.943	5.897.274
10.06	Combustibles y Lubricantes	120.810.870	688.443.294
10.08	Alquileres de Pagados	187.454.582	149.558.326
10.10	REPARACIONES Y MANTENIMIENTOS	385.511.933	20.468.342
10.10.01	Gastos de Mantenimiento	0	29.690.840
10.10.02	Mantenimiento de Instalaciones ...	0	1.818.182
10.11	Gastos de Distribución	0	0
10.12	Flete de importación	628.923.951	451.962.542
10.99	Otros Gastos de Ventas	0	0
	MENOS:		
11	GASTOS DE ADMINISTRACION	-1.764.969.982	-936.009.557
11.02	REMUNERACIÓN PERSONAL SUPERIOR	216.161.785	177.213.725
11.03	HONORARIOS PROFESIONALES	39.881.765	37.945.457
11.05	AGUA, LUZ, TELEFONO E INTERNET	640.409	67.579.412
11.05.01	Telefono	75.946.863	44.827.605
11.05.02	Energia Electrica	27.341.928	21.653.295
11.05.03	Agua	2.507.350	1.298.482
11.07	MOVILIDAD	0	0
11.08	COMBUSTIBLES Y LUBRICANTES	0	0
11.09	REPARACIONES Y MANTENIMIENTOS	0	96.107.002
11.09.01	Reparacion y Mantenimiento de Vehiculos	0	96.107.002
11.09.02	Reparacion y Mantenimiento del Local	0	0
11.10	SEGUROS PAGADOS	40.823.835	40.836.145
11.11	UTILES DE OFICINA	10.530.460	25.625.170
11.11.01	Papeleria y Utiles de Oficina	0	10.326.287
11.11.02	Formularios e Impresos	30.520.309	13.416.906
11.12	DONACIONES Y CONTRIBUCIONES	500.000	500.000
11.13	IMPUESTOS, PATENTES, TASAS Y OTRAS CONTRIBUCIONES	39.203.752	19.500.934
11.14	MULTAS Y SANCIONES	400.000	100.000
11.15	Gastos y Contribuciones al Personal	22.299.545	1.970.001
11.20	Gastos de Informatica	0	0

Lic. Javier Ayala
Contabilidad
C.I. 1.232.267-9
Prof. Nº 51202

COEXMA S.R.L.
RUC: 80053510-3

ANEXO N° 2

ESTADO DE RESULTADOS

1 - IDENTIFICACION DEL CONTRIBUYENTE		2 - EJERCICIO FISCAL	
RAZON SOCIAL O NOMBRES Y APELLIDOS	IDENTIFICADOR RUC	DESDE	HASTA
COEXMA S.R.L.	80053510-3	01/01/2016	31/12/2016

3 - IDENTIFICACION DEL REPRESENTANTE LEGAL		4 - IDENTIFICACION DEL CONTADOR		5 - IDENTIFICACION DEL AUDITOR	
APELLIDOS/NOMBRES		APELLIDOS/ NOMBRES	IDENTIFICADOR RUC	APELLIDOS/ NOMBRES	IDENTIFICADOR RUC
PAVLOSQUI DE ARAUJO PINA JOSE CARLOS		AYALA ZARATE FRANCISCO JAVIER	1232267-9	MOREL SOGADO HERMINIO	1586445-7

		2016	2015
11.21	*Gastos de Vigilancia y Seguridad*	76 913 759	77 159 151
11.22	*Consumision*	42 100 192	28 920 178
11.23	*Reserva legal del Ejercicio*	0	20 940 873
11.24	*Gastos Generales*	31 104 282	30 074 509
11.25	*Intereses Pagados*	299.893	113 623
11.26	*Verificacion Tecnica Vehicular*	1 262 808	1 262 808
11.27	*Servicios Contratados*	137 856 896	46 949 780
11.28	*Servicios de Internet*	0	7 247 379
11.29	*Recoleccion de Residuos*	520 308	1 258 375
11.30	*Alquileres*	44 718 910	35 130 697
11.31	*Gastos de Escribania*	13 659 567	4 545 347
11.32	*IVA - GNO*	0	179 345 920
11.33	*Otros Gastos Administrativos*	973 713 327	0
12	GANANCIAS (O PÉRDIDAS) ANTES DE GASTOS FINANCIEROS	1.350 807.293	734.167.780
	MENOS:		
13	GASTOS BANCARIOS Y FINANCIEROS	0	0
	MENOS:		
15	DEPRECIACIONES Y AMORTIZACIONES DE ACTIVOS	-500.576.606	-270.821.627
15.01	DEPRECIACIONES DEL EJERCICIO	500.576 606	270 821 627
14	GANANCIAS (O PERDIDAS) OPERATIVAS		
16	GANANCIAS (O PERDIDAS) ANTES DEL IMPUESTO A LA RENTA	850.230.687	463.346.153
19	IMPUESTO A LA RENTA	-85 023 069	-65 473 375
20	GANANCIAS/PÉRDIDAS NETAS DEL EJERCICIO	765.207.618	397.872.778

0 0

Lic. Javier Ayala
J.A. Contabilidad
RUC: 1.232.267-9
Prof. N° 51202

COEXMA S.R.L.
RUC: 80053510-3

ANEXO N° 3

ESTADO DE FLUJO DE EFECTIVO

1 - IDENTIFICACIÓN DEL CONTRIBUYENTE		2 - EJERCICIO FISCAL	
RAZÓN SOCIAL Y NOMBRES Y APELLIDOS	IDENTIFICADOR RUC	DESDE	HASTA
COEXMA S.R.L.	80053510-3	01/01/2016	31/12/2016

3 - IDENTIFICACIÓN DEL REPRESENTANTE LEGAL	4 - IDENTIFICACIÓN DEL CONTADOR		5 - IDENTIFICACIÓN DEL AUDITOR	
APELLIDOS NOMBRES	APELLIDOS/ NOMBRES	IDENTIFICADOR RUC	APELLIDOS/ NOMBRES	IDENTIFICADOR RUC
PAVLOSQUI DE ARAUJO PINA JOSE CARLOS	AYALA ZARATE FRANCISCO JAVIER	1232267-9	MOREL BOGADO HERMINIO	1869445-7

FLUJO DE EFECTIVO POR ACTIVIDADES OPERATIVAS	2016	2015
VENTAS NETAS (COBRO NETO)	30 754 361 752	25 304 619 540
PAGO A PROVEEDORES LOCALES (PAGO NETO)	-26 132 298 112	-17 273 362 264
PAGO A PROVEEDORES DEL EXTERIOR (PAGO NETO)	0	0
EFECTIVO PAGADO A EMPLEADOS	-587 075 984	-495 910 698
EFECTIVO GENERADO (USADO) POR OTRAS ACTIVIDADES OPERATIVAS	-2 849 061 857	-2 867 614 201
PAGO DE IMPUESTOS	130 946 750	173 207 712
EFECTIVO NETO POR ACTIVIDADES OPERATIVAS	1 316 904 649	2 516 140 099
FLUJO DE EFECTIVO POR ACTIVIDADES DE INVERSIÓN		
AUMENTO/DISMINUCIÓN NETO/A DE INVERSIONES TEMPORARIAS	0	0
AUMENTO/DISMINUCIÓN NETO/A DE INVERSIONES A LARGO PLAZO	0	0
AUMENTO/DISMINUCIÓN NETO/A DE PROPIEDAD, PLANTA Y EQUIPO	-760 712 205	-1 850 479 534
EFECTIVO NETO POR ACTIVIDADES DE INVERSIÓN	-760 712 205	-1 850 479 534
FLUJO DE EFECTIVO POR ACTIVIDADES DE FINANCIAMIENTO		
APORTE DE CAPITAL	0	0
APORTE DE SOCIOS	0	0
AUMENTO/DISMINUCIÓN NETO/A DE PRESTAMOS	0	0
DIVIDENDOS PAGADOS	0	0
AUMENTO/DISMINUCIÓN NETO/A DE INTERESES	0	0
EFECTIVO NETO POR ACTIVIDADES DE FINANCIAMIENTO	0	0
EFECTO DE LAS GANANCIAS O PÉRDIDAS POR DIFERENCIAS DE TIPO DE CAMBIO	0	0
AUMENTO/DISMINUCIÓN NETO/A DE EFECTIVOS Y SUS EQUIVALENTES	536 192 344	665 660 566
EFECTIVO Y SUS EQUIVALENTES AL COMIENZO DEL PERIODO	1 343 928 829	678 268 264
EFECTIVO Y SUS EQUIVALENTES AL CIERRE DEL PERIODO	1,880 121,173	1 343 928,829
	0	0

Lic. Javier Ayala
J.A. Contabilidad
RUC: 1.232.267-9
Prof. N° 51202

COEXMA S.R.L.
RUC: 80053510-3

ANEXO N° 4

ESTADO DE CAMBIOS DEL PATRIMONIO NETO

1 - IDENTIFICACION DEL CONTRIBUYENTE

RAZÓN SOCIAL O APELLIDOS NOMBRES: FUERMA S.R.L.

IDENTIFICADOR RUC: 80045103-3

2 - EJERCICIO FISCAL

DESDE: 01/01/2016 HASTA: 31/12/2016

3 - IDENTIFICACIÓN DEL REPRESENTANTE LEGAL

APELLIDOS NOMBRES: PAVILOSKI DE ARAUJO FINA, JOSE CARLOS

4 - Identificacion del Contador

APELLIDOS NOMBRES: AYALA ZARATE, FRANCISCO JAVIER

Identificador RUC: 1232767-9

5 - Declaración Jurada Utilizada

FORMULARIO N°:

NUMERO DE ORDEN:

CUENTAS	CAPITAL	RESERVAS			RESULTADOS		PATRIMONIO NETO
	INTEGRADO	LEGAL	DE REVALÚO	OTRAS RESERVAS	ACUMULADOS	DEL EJERCICIO	
SALDO AL INICIO DEL EJERCICIO 2015	2.000.000.000	112.251.610	169.979.434	0	1.335.401.647		3.617.632.691
MOVIMIENTOS DEL EJERCICIO 2015							0
INTEGRACIÓN DE CAPITAL	0						0
TRANSFERENCIA A DIVIDENDOS A PAGAR						0	0
TRANSFERENCIA A RESULTADOS ACUMULADOS					0	0	0
AJUSTES/ DESAFECTAC. DE RESULT. ACUMULADOS							0
RESERVA LEGAL							0
RESERVA DE REVALÚO							0
OTRAS RESERVAS							0
RESULTADO DEL EJERCICIO							0
SALDO AL CIERRE DEL EJERCICIO 2015 e INICIO DEL EJERCICIO 2016	2.000.000.000	112.251.610	169.979.434		1.335.401.647		3.617.632.691
MOVIMIENTOS DEL EJERCICIO 2016							0
INTEGRACIÓN DE CAPITAL							0
TRANSFERENCIA A DIVIDENDOS A PAGAR						0	0
TRANSFERENCIA A RESULTADOS ACUMULADOS					0	0	0
AJUSTES/ DESAFECTAC. DE RESULT. ACUMULADOS					0	0	0
RESERVA LEGAL		38.260.381					38.260.381
RESERVA DE REVALÚO			121.197.072				121.197.072
OTRAS RESERVAS							0
RESULTADO DEL EJERCICIO					765.207.618		765.207.618
SALDO AL CIERRE DEL EJERCICIO 2016	2.000.000.000	112.251.610	291.176.506	0	2.100.609.265	0	4.542.297.762

FUERMA S.R.L.
80045510-3

Lic. Javier Ayala
J.A. Contabilidad
RUC: 1.232.767-9

ANEXO N° 6

CUADRO DE REVALUO Y DEPRECIACIÓN DE BIENES DEL ACTIVO FIJO

1- IDENTIFICACION DEL CONTRIBUYENTE

[illegible]

[illegible] S.R.L. [illegible]

2- DATOS DE LA DECLARACION JURADA

[illegible]

4- IDENTIFICACIÓN DEL REPRESENTANTE LEGAL

[illegible]

PAVLOSKOI DE ARAUJO FINA, JUSTO CARLOS

5- IDENTIFICACIÓN DEL CONTADOR

[illegible]

AYALA ZARATE, FRANCISCO JAVIER [illegible]

Descripción de los Bienes	Fecha de Adquisición	Años de Vida Útil	Años de Vida Útil Restante	Valor de Costo o de Adquisición	Valor Fiscal Revaluado del Ejercicio Anterior	Valor Contable Revaluado del Ejercicio Anterior	Coeficiente de Revalúo	Valor Revaluado Fiscal	Valor Revaluado Contable	Cuota de Depreciación Anual Deducible	Cuota de Depreciación Anual no Deducible
RODADOS											
(1) Vehículo Marca [illegible] mod. [illegible]	[illegible]/2008	5	0		0	0	1.0392	0	0	0	0
(1) Vehículo Marca TOYOTA mod. [illegible]	[illegible]/2009	5	0		0	0	1.0392	0	0	0	0
(1) Vehículo Marca ISUZU mod. [illegible] 4.0 [illegible] 2011	[illegible]/2011	5	0		0	0	1.0392	0	0	0	0
(1) Vehículo Marca ALFA ROMEO [illegible] Año 2013 Color blanco	[illegible]/2012	5	0		104.865.796	185.440.784	1.0392	192.116.343	192.116.343	192.116.343	0
(1) Vehículo MARCA [illegible] CARGO Año 2013 Color blanco	[illegible]/2009	5	1		55.245.450	[illegible]	1.0392	57.181.971	57.411.071	39.705.236	0
(1) Vehículo [illegible] UNO AÑO 2015 [illegible]	[illegible]	5	7		39.310.634	39.310.504	1.0392	[illegible]	39.820.696	19.910.310	0
(1) Vehículo [illegible] PEUGEOT [illegible] MOD. 2013	[illegible]/2013	5	2		42.340.544	42.340.544	1.0392	[illegible]	[illegible]	14.663.379	0
(1) Vehículo KIA [illegible] CRS 2.7 DIZEL Año 2013	[illegible]/2013	5	2		58.604.802	58.604.802	1.0392	60.929.588	60.929.588	20.692.968	0
(1) Automóvil [illegible]	[illegible]/2014	5	3	64.327.182	64.328.182	64.328.182	1.0392	66.861.857	66.861.857	16.720.464	0
(1) Vehículo KIA SORENTO [illegible]	[illegible]/2014	5	3	168.264.327	168.264.327	168.264.327	1.0392	[illegible]	[illegible]	42.002.108	0
(1) Vehículo KIA K2700 CRS 2.7 SENC CIC	[illegible]/2014	5	3	86.832.175	86.832.175	86.832.175	1.0392	90.235.966	90.235.966	22.558.966	0
(1) Vehículo KIA HICANTO [illegible]	[illegible]/2014	5	3	63.027.955	63.027.955	63.027.955	1.0392	65.491.651	65.491.651	16.373.000	0
(1) Furgón Van Stand [illegible]	[illegible]/2015	5	4	54.545.455	54.545.455	54.545.455	1.0392	[illegible]	[illegible]	[illegible]	0
(1) Automóvil [illegible] PALIO AÑO 2015 COLOR BLANCO [illegible]	[illegible]/2015	5	4	48.496.560	48.496.560	48.496.560	1.0392	50.397.696	50.397.696	10.079.539	0
(1) Motocicleta MARCA [illegible] MOD. [illegible] AÑO 2014	[illegible]/2015	5	4	[illegible]	[illegible]	[illegible]	1.0392	[illegible]	[illegible]	[illegible]	0

EXMA S.R.L.
RUC: 80053510-2

Lic. Javier Ayala
J.A. Contabilidad

[illegible]	[illegible]	[illegible]	[illegible]	[illegible]	[illegible]	[illegible]	[illegible]	[illegible]	[illegible]		
[illegible]	[illegible]	[illegible]	[illegible]	[illegible]	[illegible]	[illegible]	[illegible]	[illegible]	[illegible]		
[illegible]	[illegible]	[illegible]	[illegible]	[illegible]	[illegible]	[illegible]	[illegible]	[illegible]	[illegible]		
Total de Rodados					1.462.968.624	1.462.968.624		1.492.937.339	1.492.937.339	428.677.421	0
INSTALACIONES											
Instalaciones	[illegible]	[illegible]	[illegible]		3.161.818	3.161.818	1.0392	3.286.546	3.286.546	320.855	0
Total de Instalaciones					**3.161.818**	**3.161.818**		**3.286.546**	**3.286.546**	**320.855**	**0**
HERRAMIENTAS											
(1) Desatornillador eléctrico	16/09/2009	10	4		118.096	118.096	1.0392	122.717	122.717	33.979	0
(1) Cepillo rotomedial Bosch 7 negrasks	20/04/2010	10	4		286.443	286.443	1.0392	297.671	297.671	56.534	0
(1) Taladro 680w MAKITA HP 1640 10 B	23/08/2011	10	5		388.153	388.153	1.0392	403.290	403.290	66.892	0
(1) Amoladora	29/09/2011	10	5		103.204	103.204	1.0392	107.250	107.250	17.875	0
(1) Sierra circular PRO C6 85/220	14/07/2011	10	5		158.245	158.245	1.0392	164.449	164.449	27.408	0
Total de Herramientas					**1.062.141**	**1.062.141**		**1.103.777**	**1.103.777**	**204.978**	**0**
MAQUINARIAS Y EQUIPOS											
(1) Compresor 3/4 R22	15/04/2011	10	5		817.027	817.027	1.0392	849.054	849.054	141.509	0
(1) Motor C4J 9513-T 6HP MONOF R27 Y MICROVENTILADOR	06/12/2011	10	5		3.033.321	3.033.321	1.0392	3.152.227	3.152.227	525.371	0
(1) Moto FUMIGACION NE 2194 1/2 HP y [illegible]	27/03/2011	10	5		602.880	602.880	1.0392	626.513	626.513	104.419	0
(1) Moto de 3/4 HP	05/01/2011	10	5		1.634.065	1.634.065	1.0392	1.698.110	1.698.110	283.016	0
(1) Tanque de agua 5000 litros	19/07/2011	10	5		4.695.755	4.695.755	1.0392	4.879.809	4.879.809	813.305	0
(1) Compresor AKM 75 ES 1 HP 220V R22	22/03/2011	10	5		1.032.034	1.032.034	1.0392	1.072.489	1.072.489	178.748	0
(1) Montaje completo en funcionamiento de [illegible]	13/04/2012	10	5		152.549.450	152.549.450	1.0392	158.535.308	158.535.308	22.091.931	0
Total Maquinarias y Equipos					**164.464.622**	**164.464.622**		**170.911.531**	**170.911.531**	**24.708.272**	**0**
EQUIPOS DE INFORMATICA											
(1) [illegible]	2/09/2010	4	0		0	0	1.0310	0	0	0	0
(1) [illegible]	22/07/2011	4	0		0	0	1.0310	0	0	0	0
(1) Impresora HP [illegible] USB AB	04/04/2011	4	0		98.043	98.043	1.0392	101.895	101.895	101.895	0
(1) Computadora	21/12/2011	4	0		2.808.612	2.808.612	1.0392	2.918.710	2.918.710	2.918.710	0
(1) Pen 4GB HP 2.0 USB 1 HD EXT 2.5 320GB USB Lg	23/09/2011	4	0		154.141	154.141	1.0392	160.184	160.184	160.184	0
EQUIPOS DE INFORMATICA	27/02/2013	4	0	3.118.152	3.118.152	3.118.152	1.0392	3.240.415	3.240.415	3.240.415	
NOTEBOOK	04/01/2010	4	4	3.637.499	3.637.499	3.637.499	1.0000	3.637.499	3.637.499		
NOTEBOOK	06/04/2010	4	4	1.236.136	1.236.136	1.236.136	1.0000	1.236.136	1.236.136		
NOTEBOOK	06/09/2010	4	4	2.395.591	2.395.591	2.395.591	1.0000	2.395.591	2.395.591		
NOTEBOOK	21/09/2010	4	4	3.311.818	3.311.818	3.311.818	1.0000	3.311.818	3.311.818		
Total de Equipos de Informatica								**17.003.238**	**17.003.238**	**3.960.883**	
EQUIPOS DE OFICINA											
(1) Aire acondicionado 12000BTU	10/05/2010	10	4		2.830.929	2.830.929	1.0392	2.941.264	2.941.264	588.251	0
(1) Maleta p/ NB SATELITE	04/04/2011	10	5		58.376	58.376	1.0392	60.639	60.639	9.072	0

KMA S.R.L
80053510

Lic. Javier Ayala
J.A. Contabilidad
RUC: 1.232.267-9
Prof. N° 51202

[illegible]	[illegible]	[illegible]			[illegible]	[illegible]	[illegible]	[illegible]	[illegible]	[illegible]	[illegible]
[illegible]	[illegible]	[illegible]			[illegible]	[illegible]	[illegible]	[illegible]	[illegible]	[illegible]	[illegible]
(1) [illegible]	[illegible]	10	[illegible]	[illegible]	[illegible]	[illegible]	[illegible]	[illegible]	[illegible]	[illegible]	[illegible]
(1) [illegible]	[illegible]	10	[illegible]	[illegible]	[illegible]	[illegible]	[illegible]	[illegible]	[illegible]	[illegible]	
(1) [illegible]	[illegible]	10	[illegible]	[illegible]	[illegible]	[illegible]	[illegible]	[illegible]	[illegible]		
(1) [illegible]	[illegible]	10	10	[illegible]	[illegible]	[illegible]	[illegible]	[illegible]	[illegible]	0	0
Total Equipos de Oficina					**30 906 012**	**30 906 012**		**31 896 412**	**31 896 412**	**3 738 708**	**0**
EQUIPOS DE COMUNICACION											
(2) [illegible]	[illegible]	10	[illegible]		[illegible]	[illegible]	1.0092	[illegible]	[illegible]	[illegible]	0
(1) Equipo TV NEC 42"EH FULHD PALMIN	[illegible]	10	1		[illegible]	[illegible]	1.0092	[illegible]	[illegible]	[illegible]	0
(1) Notebook LENOVO NM-3270 PALMIN	[illegible]	10	4		1 755 371	1 755 371	1.0092	1 804 181	1 804 181	364 836	0
(2) PIONER DVD PLAYER DV-120 K USB	[illegible]	10	4		383 552	383 552	1.0092	394 038	394 038	76 808	0
Total Equipos de Comunicación					**5 827 562**	**5 827 562**		**6 056 802**	**6 056 802**	**1 241 240**	**0**
INMUEBLE											
(1) TERRENO FINCA Nº 16835 Ciudad del Este	28/06/2016				107 757 085	107 757 085	1.0092	174 333 163	174 333 163		0
(2) INMUEBLES BARRIO REMANSITO C.D.E	[illegible]			80 000 000	80 000 000	80 000 000	1.0092	83 136 000	83 136 000		0
(1) INMUEBLE COLONIA AGRICOLA CALLE 12 ACARAY	[illegible]			200 000 000	200 000 000	200 000 000	1.0092	207 840 000	207 840 000		
(1) INMUEBLE UBICADO EN KM 7 MONDAY	[illegible]			68 965 517	68 965 517	68 965 517	1.0092	68 965 517	68 965 517		0
Total Inmueble					**516 722 602**	**516 722 602**		**534 274 680**	**534 274 680**	**0**	**0**
EDIFICACION											
Edificación	[illegible]	40	36		441 167 885	441 167 885	1.0092	456 461 065	456 461 065	12 260 556	0
Edificación	[illegible]	40	30	977 426 229	977 426 229	977 426 229	1.0092	1 015 740 299	1 015 740 299	25 303 807	0
Total Edificación					**1 418 593 114**	**1 418 593 114**		**1 474 201 964**	**1 474 201 964**	**37 794 363**	**0**
TOTALES					**3 593 726 386**	**3 593 726 386**		**3 731 693 499**	**3 731 693 499**	**500 678 605**	**0**

Lic. Javier Ayala
J.A. Contabilidad
RUC: 1.232.267-9
Prof. Nº 51202

COEXMAR S.A.
RUC: 80055510-3

Balance General

1. IDENT. DEL CONTRIBUYENTE

RAZON SOCIAL O APELLIDOS	NOMBRES	IDENTIFICADOR R.U.C
COEXMA S.R.L. COEXMA S.R.L.	COEXMA S.R.L.	80053510-3

2. PERIODO FISCAL

DESDE	HASTA
01/01/2017	31/12/2017
01/01/2016	31/12/2016

3. IDENT. DEL REPRESENTANTE LEGAL 4. IDENT. DEL CONTADOR 5. DECLARACION JURADA UTILIZADA

NOMBRE Y APELLIDO	NOMBRE Y APELLIDO	IDENTIFICADOR R.U.C	FORMULARIO N°	N° DE ORDEN
JOSE CARLOS PAVILOSOJI DE ARAUJO PINA	FRANCISCO JAVIER AYALA ZARZ	1232267-9		

		2017	2016
01	ACTIVO		
01 01	ACTIVO CORRIENTE		
01 01 01	DISPONIBILIDADES		
01 01 01 02	CAJA	27.692.568	32.126.327
01 01 01 04	BANCOS	1.478.151.693	1.847.994.846
	TOTAL...DISPONIBILIDADES	1.505.844.651	1.880.121.173
01 01 03	CREDITOS		
01 01 03 01	DEUDORES POR VENTAS	1.243.308.779	1.000.254.557
01 01 03 02	DEUDORES POR PRESTAMOS		99.716.391
01 01 03 05	CREDITOS POR IMPUESTOS CORRIENTES		
01 01 03 05 01	ANTICIPOS Y RETENCIONES DE IMPUESTO A LA RENTA	9.589.336	74.836.915
01 01 03 05 02	RETENCIONES DE IVA	255.916.209	
01 01 03 05 03	IVA - CREDITO FISCAL	371.263.764	281.673.459
	TOTAL...CREDITOS POR IMPUESTOS CORRIENTES	636.769.308	356.510.374
	TOTAL...CREDITOS	1.880.078.087	1.456.481.322
01 01 04	INVENTARIOS		
01 01 04 01	MERCADERIAS		
01 01 04 01 01	MERCADERIAS GRAVADAS POR EL IVA AL 10%	1.003.083.987	1.035.650.000
	TOTAL...MERCADERIAS	1.003.083.987	1.035.650.000
	TOTAL...INVENTARIOS	1.003.083.987	1.035.650.000
01 01 05	GASTOS PAGADOS POR ADELANTADO		
01 01 05 02	SEGUROS A DEVENGAR	67.364.823	67.822.311
	TOTAL...GASTOS PAGADOS POR ADELANTADO	67.364.823	67.822.311
01 01 06	OTROS ACTIVOS		
01 01 06 01	DOCUMENTOS A COBRAR	512.930.000	
	TOTAL...OTROS ACTIVOS	512.930.000	
	TOTAL...ACTIVO CORRIENTE	4.969.301.548	4.440.074.806
01 02	ACTIVO NO CORRIENTE		
01 02 04	PROPIEDAD, PLANTA Y EQUIPO		
01 02 04 01	INMUEBLES	3.097.509.113	2.053.644.103
01 02 04 02	RODADOS/TRANSPORTES	2.131.007.034	1.284.221.086
01 02 04 03	MUEBLES, UTILES Y ENSERES	12.040.682	
01 02 04 04	MAQUINARIAS	221.734.534	164.697.042

FRANCISCO JAVIER AYALA ZARZ
1232267-9
Lic. Javier Ayala
J.A. Contabilidad
RUC: 1.232.267-9
Prof. N° 51202

COEXMA S.R.L.
RUC: 80053510-3

JOSE CARLOS PAVILOSOJI DE ARAUJO PINA

Balance General

1. IDENT. DEL CONTRIBUYENTE

RAZON SOCIAL O APELLIDOS	NOMBRES	IDENTIFICADOR R.U.C
COEXMA S.R.L. COEXMA S.R.L.	COEXMA S.R.L.	80083510-3

2. PERIODO FISCAL

DESDE	HASTA
01/01/2017	31/12/2017
01/01/2016	31/12/2016

3. IDENT. DEL REPRESENTANTE LEGAL

NOMBRE Y APELLIDO
JOSE CARLOS FAVILOSOLI DE ARAUJO PINA

4. IDENT. DEL CONTADOR

NOMBRE Y APELLIDO	IDENTIFICADOR R.U.C
FRANCISCO JAVIER AYALA ZARA	1232267-9

6. DECLARACION JURADA UTILIZADA

FORMULARIO N°	N° DE ORDEN

		2017	2016
01 02 04 05	EQUIPOS	74.777.371	54.075.747
01 02 04 06	HERRAMIENTAS	4.660.532	935.687
01 02 04 98	(-) DEPRECIACION ACUMULADA	-2.408.118.883	-500.576.606
	TOTAL...PROPIEDAD, PLANTA Y EQUIPO	3.133.610.583	3.046.927.044
	TOTAL...ACTIVO NO CORRIENTE	3.133.610.583	3.046.927.044
	TOTAL...ACTIVO	8.102.912.131	7.487.001.850
02	PASIVO		
02 01	PASIVO CORRIENTE		
02 01 01	ACREEDORES COMERCIALES		
02 01 01 01	PROVEEDORES LOCALES		850.600.000
02 01 01 02	PROVEEDORES DEL EXTERIOR	1.558.057.651	1.575.989.455
02 01 01 04	OTROS ACREEDORES		154.843.748
	TOTAL...ACREEDORES COMERCIALES	1.558.057.651	2.580.833.203
02 01 02	DEUDAS FINANCIERAS		
02 01 02 01	PRESTAMOS DE BANCOS Y OTRAS ENTIDADES FINANCIERAS		99.716.391
02 01 02 04	OTROS PRESTAMOS A PAGAR	284.513.151	
02 01 02 06	DESCUENTOS DE DOCUMENTOS - BANCO REGIONAL	512.930.000	
	TOTAL...DEUDAS FINANCIERAS	797.443.151	99.716.391
02 01 03	OTRAS CUENTAS POR PAGAR		
02 01 03 01	DEUDAS FISCALES CORRIENTES		
02 01 03 01 01	IMPUESTO A LA RENTA A PAGAR	10.432.069	19.549.694
	TOTAL...DEUDAS FISCALES CORRIENTES	10.432.069	19.549.694
02 01 03 02	OBLIGACIONES LABORALES Y CARGAS SOCIALES	16.737.509	10.185.968
02 01 03 04	PASIVOS FIDUCIARIOS		66.587.425
	TOTAL...OTRAS CUENTAS POR PAGAR	26.169.578	96.323.087
	TOTAL...PASIVO CORRIENTE	2.384.670.380	2.776.872.681
02 02	PASIVO NO CORRIENTE		
02 02 01	ACREEDORES COMERCIALES A LARGO PLAZO		
02 02 01 04	OTROS ACREEDORES	57.315.380	
	TOTAL...ACREEDORES COMERCIALES A LARGO PLAZO	57.315.380	
	TOTAL...PASIVO NO CORRIENTE	57.315.380	
	TOTAL...PASIVO	2.441.985.760	2.776.872.681

COEXMA S.R.L.
RUC: 80083510-3

Balance General

1. IDENT. DEL CONTRIBUYENTE

RAZON SOCIAL O APELLIDOS	NOMBRES	IDENTIFICADOR R.U.C
COEXMA S.R.L. COEXMA S.R.L	COEXMA S.R.L	80053510-3

2. PERIODO FISCAL

DESDE	HASTA
01/01/2017	31/12/2017
01/01/2016	31/12/2016

3. IDENT. DEL REPRESENTANTE LEGAL 4. IDENT. DEL CONTADOR 5. DECLARACION JURADA UTILIZADA

NOMBRE Y APELLIDO	NOMBRE Y APELLIDO	IDENTIFICADOR R.U.C	FORMULARIO N°	N° DE ORDEN
JOSE CARLOS PAVILOSQUI DE ARAUJO PINA	FRANCISCO JAVIER AYALA ZARA	1232267-9		

		2017	2016
03	PATRIMONIO NETO		
03 01	CAPITAL		
03 01 01	CAPITAL INTEGRADO		
03 01 01 01	CAPITAL SUSCRIPTO	2.000.000.000	2.000.000.000
	TOTAL ..CAPITAL INTEGRADO	2.000.000.000	2.000.000.000
	TOTAL ..CAPITAL	2.000.000.000	2.000.000.000
03 02	RESERVAS		
03 02 01	RESERVA LEGAL	192.911.443	150.511.991
03 02 02	RESERVA DE REVALUO		
03 02 02 01	RESERVA DE REVALUO FISCAL	425.502.725	291.176.506
	TOTAL ..RESERVA DE REVALUO	425.502.725	291.176.506
	TOTAL ..RESERVAS	618.414.168	441.688.497
03 03	RESULTADOS		
03 03 01	RESULTADOS ACUMULADOS	2.268.440.672	1.503.233.054
03 03 02	RESULTADO DEL EJERCICIO	-955.041.801	765.207.618
	TOTAL ..RESULTADOS	3.123.482.473	2.268.440.672
	TOTAL ..PATRIMONIO NETO	5.741.896.641	4.710.129.169

COEXMA S.R.L.
RUC: 80053510-3

FRANCISCO JAVIER AYALA ZARATE
1232267-9
Lic. Javier Ayala
Contabilidad
RUC: 1.232.267-9
Prof. N° 51202

JOSE CARLOS PAVILOSQUI DE ARAUJO PINA

ESTADO DE RESULTADOS

1. IDENT. DEL CONTRIBUYENTE

RAZON SOCIAL O APELLIDOS	NOMBRES	IDENTIFICADOR R.U.C
COEXMA S.R.L. COEXMA S.R.L.	COEXMA S.R.L.	80053510-3

2. PERIODO FISCAL

DESDE	HASTA
01/01/2017	31/12/2017
01/01/2016	31/12/2016

3. IDENT. DEL REPRESENTANTE LEGAL 4. IDENT. DEL CONTADOR 5. IDENTIFICACIÓN DEL AUDITOR

NOMBRE Y APELLIDO	NOMBRE Y APELLIDO	IDENTIFICADOR R.U.C	APELLIDO/NOMBRE	RUC
SE CARLOS PAVILOSQUI DE ARAUJO F	FRANCISCO JAVIER AYALA ZARF	1232267-9		

		2017	2016
04	INGRESOS OPERATIVOS		
04 01	VENTAS DE MERCADERIAS		
04 01 01	VENTAS DE MERCADERIAS GRAVADAS POR EL IVA	32.797.644.535	31.032.292.982
04 01 02	VENTAS DE MERCADERIAS EXENTAS DEL IVA	597.657.009	13.058.770
05	COSTOS OPERATIVOS		
05 00	MENOS:		
05 01	COSTO DE MERCADERIAS		
05 01 01	COSTO DE MERCADERIAS GRAVADAS POR EL IVA	-26.262.343.307	-26.341.509.575
07 00	MAS		
08	OTROS INGRESOS		
08 03	DESCUENTOS OBTENIDOS	79.194	9.000.000
10	GASTOS DE VENTAS O COMERCIALIZACION		
10 00	MENOS:		
10 01	SUELDOS Y OTRAS REMUNERACIONES AL PERSONAL		
10 01 01	SUELDOS Y JORNALES	-864.187.037	
10 01 02	APORTE PATRONAL	-109.592.513	
10 01 03	OTROS BENEFICIOS AL PERSONAL	-54.615.257	-22.299.545
10 02	COMISIONES PAGADAS SOBRE VENTAS	-261.926.055	-137.896.698
10 03	VIATICOS A VENDEDORES		-42.100.192
10 04	PUBLICIDAD Y PROPAGANDA	-139.940.907	-180.764.356
10 05	FLETES PAGADOS	-536.351.441	-626.136.894
10 99	OTROS GASTOS DE VENTAS	-2.027.813.460	-506.858.628
11	GASTOS DE ADMINISTRACION		
11 00	MENOS:		
11 01	SUELDOS Y OTRAS REMUNERACIONES AL PERSONAL		
11 01 01	SUELDOS Y JORNALES		-471.032.965
11 01 02	APORTE PATRONAL		-77.555.440
11 01 03	OTROS BENEFICIOS AL PERSONAL		-40.967.827
11 02	REMUNERACION PERSONAL SUPERIOR	-236.363.634	-261.181.765
11 04	HONORARIOS PROFESIONALES	-62.870.003	-59.861.765
11 05	ALQUILERES	-217.421.865	-157.854.052
11 06	AGUA, LUZ, TELEFONO E INTERNET	-122.775.631	-106.385.870
11 07	MOVILIDAD	-12.868.853	
11 08	COMBUSTIBLES Y LUBRICANTES	-220.331.089	-120.910.970
11 09	REPARACIONES Y MANTENIMIENTOS	-591.557.436	-383.511.932
11 10	SEGUROS PAGADOS	-69.876.971	-90.623.825

FRANCISCO JAVIER AYALA ZARAF

1232267-9 Javier Ayala
J.A. Contabilidad
RUC: 1.232.267-9
Fol. Nº 51202

COEXMA S.R.L.
RUC: 80053510-3

JOSE CARLOS PAVILOSQUI DE ARAUJO FINA

ESTADO DE RESULTADOS

1. IDENT. DEL CONTRIBUYENTE

RAZON SOCIAL O APELLIDOS	NOMBRES	IDENTIFICADOR R.U.C
COEXMA S.R.L. COEXMA S.R.L	COEXMA S.R.L.	80053510-3

2. PERIODO FISCAL

DESDE	HASTA
01/01/2017	31/12/2017
01/01/2016	31/12/2016

3. IDENT. DEL REPRESENTANTE LEGAL 4. IDENT. DEL CONTADOR 5. IDENTIFICACIÓN DEL AUDITOR

NOMBRE Y APELLIDO	NOMBRE Y APELLIDO	IDENTIFICADOR R.U.C	APELLIDO/NOMBRE	RUC
DE CARLOS PAVILOSKOI DE ARAUJO F	FRANCISCO JAVIER AYALA ZARA	1232267-9		

		2017	2016
11.11	UTILES DE OFICINA	-64.640.219	-10.536.430
11.14	GASTOS DE COBRANZAS		-13.658.557
11.15	DONACIONES Y CONTRIBUCIONES	-1.200.000	-800.000
11.17	IMPUESTOS, PATENTES, TASAS Y OTRAS CONTRIBUCIONES	-36.332.102	-30.203.252
11.18	MULTAS Y SANCIONES		-600.000
13	GASTOS BANCARIOS Y FINANCIEROS		
13.00	MENOS:		
13.02	OTROS INTERESES PAGADOS		-229.893
15	DEPRECIACIONES Y AMORTIZACIONES DE ACTIVOS		
15.00	MENOS:		
15.01	DEPRECIACIONES DEL EJERCICIO	-773.338.512	-503.576.606
19	IMPUESTO A LA RENTA	-95.004.645	-85.023.069
20	GANANCIAS/PERDIDAS NETAS DEL EJERCICIO	-865.041.801	735.307.618

COEXMA S.R.L.
RUC: 80053510-3

Estados de Flujos de Efectivo

1. IDENT. DEL CONTRIBUYENTE		2. PERIODO FISCAL	
RAZON SOCIAL O NOMBRES Y APELLIDOS	IDENTIFICADOR R.U.C	DESDE	HASTA
COEXMA S.R.L. COEXMA S.R.L.	80063510-3	01/01/2017	31/12/2017

3. IDENT. DEL REPRESENTANTE LEGAL	4. IDENT. DEL CONTADOR		5. IDENTIFICACIÓN DEL AUDITOR	
NOMBRE Y APELLIDO	NOMBRE Y APELLIDO	IDENTIFICADOR R.U.C	APELLIDO/NOMBRE	RUC
JOSE CARLOS PAVLOSQUI DE ARAUJO PIN	FRANCISCO JAVIER AYALA ZAR	1232267-9		

	2017	2016
FLUJO DE EFECTIVO POR LAS ACTIVIDADES OPERATIVAS		
Ventas Netas (COBRO NETO)	33.152.477.322	30.045.107.195
Pago a Proveedores Locales (PAGO NETO)	-27.079.777.294	-28.527.159.575
Pago a Proveedores Del Exterior (PAGO NETO)	-17.931.804	1.575.959.455
Efectivo Pagado a Empleados	-820.053.266	-601.669.806
Efectivo Generado (Usado) Por Otras Actividades Operativas	-5.481.833.167	-3.057.053.706
Pago de Impuestos	-420.713.308	-452.787.031
EFECTIVO NETO POR ACTIVIDADES OPERATIVAS	**-667.861.535**	**932.426.559**
FLUJO DE EFECTIVO POR ACTIVIDADES DE INVERSIÓN		
Aumento/Disminución Neto de Inversiones Temporarias		
Aumento/Disminución Neto de Inversiones a Largo Plazo		
Aumento/Disminución Neto de Propiedad, Planta y Equipo	47.642.680	-2.755.760.538
EFECTIVO NETO POR ACTIVIDADES DE INVERSION	**47.642.680**	**-2.755.760.538**
FLUJO DE EFECTIVO POR ACTIVIDADES DE FINANCIAMIENTO		
Aporte de Capital	-38.570.818	3.653.745.045
Aumento/Disminución Neto de Préstamos	284.513.151	
Dividendos Pagados		
Aumento/Disminución Neto de Intereses		-299.893
EFECTIVO NETO POR ACTIVIDADES DE FINANCIAMIENTO	**245.942.333**	**3.653.445.152**
Aumento/Disminución Neto de Efectivos y Sus Equivalentes		
Efectivo y sus Equivalentes Al Comienzo del Periodo	1.880.121.173	
EFECTIVO Y SUS EQUIVALENTES AL CIERRE DEL PERIODO	**1.505.844.651**	**1.880.121.173**

COEXMA S.R.L.
RUC: 80063510-3

FRANCISCO JAVIER AYALA ZAR
1232267-9

Francisco Javier Ayala
J.A. Contabilidad
RUC: 1.232.267-9
Prof. N° 51202

JOSE CARLOS PAVLOSQUI DE ARAUJO PINA

ANEXO N 4

ESTADOS DE CAMBIOS EN EL PATRIMONIO NETO

1. IDENT. DEL CONTRIBUYENTE		2. PERIODO FISCAL	
RAZON SOCIAL O NOMBRES Y APELLIDOS	IDENTIFICADOR R.U.C	DESDE	HASTA
COEXMA S.R.L. COEXMA S.R.L.	80053510-3	01/01/2017	31/12/2017

3. IDENT. DEL REPRESENTANTE LEGAL	4. IDENT. DEL CONTADOR		5. DECLARACIÓN JURADA UTILIZADA	
NOMBRE Y APELLIDO	NOMBRE Y APELLIDO	IDENTIFICADOR R.U.C	FORMULARIO N°	N° DE ORDEN
JOSE CARLOS PAVILOSQUI DE ARAUJO PINA	FRANCISCO JAVIER AYALA ZARAT	1232267-9		

	CAPITAL	RESERVAS			RESULTADOS		PATRIMONIO NETO
CUENTAS	INTEGRADO	LEGAL	REVALUO	OTRAS RESERVAS	ACUMULADOS	DEL EJERCICIO	
SALDO AL INICIO DEL EJER.	0	0	0	0	0	0	0
MOVIMIENTOS DEL EJER. 2016							0
INTEGRACION DE CAPITAL	2.000.000.000						2.000.000.000
TRANSF. DE DIVIDENDOS A PAG.							0
TRANSF. A RESULTADOS ACUM.					1.503.233.054		1.503.233.054
AJUSTE DESAFEC. DE RES. ACUM.							0
RESERVA LEGAL		150.511.991					150.511.991
RESERVA DE REVALUO			291.176.506				291.176.506
OTRAS RESERVAS							0
RESULTADO DEL EJERCICIO						765.207.618	765.207.618
SALDO AL 2016	2.000.000.000	150.511.991	291.176.506	0	1.503.233.054	765.207.618	4.710.129.169
MOVIMIENTOS DEL EJER. 2017							0
INTEGRACION DE CAPITAL							0
TRANSF. DE DIVIDENDOS A PAG.							0
TRANSF. A RESULTADOS ACUM.					765.207.618	-765.207.618	0
AJUSTE DESAFEC. DE RES. ACUM.							0
RESERVA LEGAL		42.399.452					42.399.452
RESERVA DE REVALUO			134.326.219				134.326.219
OTRAS RESERVAS							0
RESULTADO DEL EJERCICIO						855.041.801	855.041.801
SALDO AL 2017	2.000.000.000	192.911.443	425.502.725	0	2.268.440.672	855.041.801	5.741.896.641

Representante Legal: JOSE CARLOS PAVILOSQUI DE ARAUJO PINA

Ruc

Firma del Contador: FRANCISCO JAVIER AYALA ZARAT

Ruc: 1232267-9

Lic. Javier Ayala
J.A. Contabilidad
RUC: 1.232.267-9
Prof. N° 51202

COEXMA S.R.L.
RUC: 80053510-3

Balance General

1. IDENT. DEL CONTRIBUYENTE

RAZON SOCIAL O APELLIDOS	NOMBRES	IDENTIFICADOR R.U.C
COEXMA S.R.L.	COEXMA S.R.L.	80053510-3

2. PERIODO FISCAL

DESDE	HASTA
01/01/2019	31/12/2019
01/01/2018	31/12/2018

3. IDENT. DEL REPRESENTANTE LEGAL

4. IDENT. DEL CONTADOR

NOMBRE Y APELLIDO	NOMBRE Y APELLIDO	IDENTIFICADOR R.U.C
OSE CARLOS PAVILOSQUI DE ARAUJO PINA	FRANCISCO JAVIER AYALA ZARA	1232267-9

5. DECLARACION JURADA UTILIZADA

FORMULARIO N°	N° DE ORDEN

		2019	2018
01	ACTIVO		
01 01	ACTIVO CORRIENTE		
01 01 01	DISPONIBILIDADES		
01 01 01 02	CAJA	95.478.158	97.697.285
01 01 01 04	BANCOS	3.590.442.601	3.658.397.096
	TOTAL...DISPONIBILIDADES	3.685.920.759	3.756.094.381
01 01 03	CREDITOS		
01 01 03 01	DEUDORES POR VENTAS	6.048.051.560	2.855.315.406
01 01 03 05	CREDITOS POR IMPUESTOS CORRIENTES		
01 01 03 05 01	ANTICIPOS Y RETENCIONES DE IMPUESTO A LA RENTA	282.456.024	133.860.851
01 01 03 05 02	RETENCIONES DE IVA	622.981.189	541.239.645
01 01 03 05 03	IVA - CREDITO FISCAL	546.139.062	
	TOTAL...CREDITOS POR IMPUESTOS CORRIENTES	1.451.576.275	675.100.496
	TOTAL...CREDITOS	7.499.627.835	3.530.415.902
01 01 04	INVENTARIOS		
01 01 04 01	MERCADERIAS		
01 01 04 01 01	MERCADERIAS GRAVADAS POR EL IVA AL 10%	4.010.720.690	1.052.047.133
	TOTAL...MERCADERIAS	4.010.720.690	1.052.047.133
	TOTAL...INVENTARIOS	4.010.720.690	1.052.047.133
01 01 05	GASTOS PAGADOS POR ADELANTADO		
01 01 05 02	SEGUROS A DEVENGAR	308.286.360	174.185.622
	TOTAL...GASTOS PAGADOS POR ADELANTADO	308.286.360	174.185.622
	TOTAL...ACTIVO CORRIENTE	15.504.555.644	8.512.743.038
01 02	ACTIVO NO CORRIENTE		
01 02 04	PROPIEDAD, PLANTA Y EQUIPO		
01 02 04 01	INMUEBLES	3.220.047.350	3.162.392.769
01 02 04 02	RODADOS /TRANSPORTES	3.716.257.412	2.915.253.090
01 02 04 03	MUEBLES, UTILES Y ENSERES	12.679.632	12.392.598
01 02 04 04	MAQUINARIAS	214.050.192	211.407.129
01 02 04 05	EQUIPOS	135.115.171	127.372.563
01 02 04 06	HERRAMIENTAS	5.943.344	5.860.243
01 02 04 99	(-) DEPRECIACION ACUMULADA	-3.233.226.941	-2.752.477.270
	TOTAL...PROPIEDAD, PLANTA Y EQUIPO	4.070.866.160	3.682.201.122
	TOTAL...ACTIVO NO CORRIENTE	4.070.866.160	3.682.201.122

FRANCISCO JAVIER AYALA ZARATE
1232267-9

Lic. Javier Ayala
J.A. Contabilidad
RUC: 1.232.267-9
Pcia. N° 51202

JOSE CARLOS PAVILOSQUI DE ARAUJO PINA
5175739-7

COEXMA S.R.L.
RUC: 80053510-3

Balance General

1. IDENT. DEL CONTRIBUYENTE

RAZON SOCIAL O APELLIDOS	NOMBRES	IDENTIFICADOR R.U.C
COEXMA S.R.L.	COEXMA S.R.L.	80053510-3

2. PERIODO FISCAL

DESDE	HASTA
01/01/2019	31/12/2019
01/01/2018	31/12/2018

3. IDENT. DEL REPRESENTANTE LEGAL

NOMBRE Y APELLIDO
OSE CARLOS PAVILOSQUI DE ARAUJO PINA

4. IDENT. DEL CONTADOR

NOMBRE Y APELLIDO	IDENTIFICADOR R.U.C
FRANCISCO JAVIER AYALA ZARA'	1232267-9

5. DECLARACION JURADA UTILIZADA

FORMULARIO N°	N° DE ORDEN

		2019	2018
	TOTAL...ACTIVO	19.575.421.804	12.194.944.160
02	PASIVO		
02 01	PASIVO CORRIENTE		
02 01 01	ACREEDORES COMERCIALES		
02 01 01 01	PROVEEDORES LOCALES	10.480.709.775	4.789.152.408
	TOTAL...ACREEDORES COMERCIALES	10.480.709.775	4.789.152.408
02 01 03	OTRAS CUENTAS POR PAGAR		
02 01 03 01	DEUDAS FISCALES CORRIENTES		
02 01 03 01 01	IMPUESTO A LA RENTA A PAGAR	172.665.881	151.089.010
02 01 03 01 02	IVA A PAGAR		16.377.743
	TOTAL...DEUDAS FISCALES CORRIENTES	172.665.881	167.466.753
02 01 03 02	OBLIGACIONES LABORALES Y CARGAS SOCIALES	22.777.020	19.932.022
	TOTAL...OTRAS CUENTAS POR PAGAR	195.442.901	187.398.775
	TOTAL...PASIVO CORRIENTE	10.676.152.676	4.976.551.183
02 02	PASIVO NO CORRIENTE		
02 02 01	ACREEDORES COMERCIALES A LARGO PLAZO		
02 02 01 04	OTROS ACREEDORES	77.297.430	23.314.213
	TOTAL...ACREEDORES COMERCIALES A LARGO PLAZO	77.297.430	23.314.213
	TOTAL...PASIVO NO CORRIENTE	77.297.430	23.314.213
	TOTAL...PASIVO	10.753.450.106	4.999.865.396
03	PATRIMONIO NETO		
03 01	CAPITAL		
03 01 01	CAPITAL INTEGRADO		
03 01 01 01	CAPITAL SUSCRIPTO	2.000.000.000	2.000.000.000
	TOTAL...CAPITAL INTEGRADO	2.000.000.000	2.000.000.000
	TOTAL...CAPITAL	2.000.000.000	2.000.000.000
03 02	RESERVAS		
03 02 01	RESERVA LEGAL	338.484.326	260.893.997
03 02 02	RESERVA DE REVALUO		
03 02 02 01	RESERVA DE REVALUO FISCAL	594.120.124	519.033.762
	TOTAL...RESERVA DE REVALUO	594.120.124	519.033.762
	TOTAL...RESERVAS	932.604.450	779.927.759
03 03	RESULTADOS		

FRANCISCO JAVIER AYALA ZARATE
1232267-9

Lic. Javier Ayala
J.A. Contabilidad
RUC: 1.232.267-9
Reg. Nº 51202

JOSE CARLOS PAVILOSQUI DE ARAUJO PINA
5175739-7

COEXMA S.R.L.
RUC: 80053510-3

Balance General

1. IDENT. DEL CONTRIBUYENTE

RAZON SOCIAL O APELLIDOS	NOMBRES	IDENTIFICADOR R.U.C
COEXMA S.R.L.	COEXMA S.R.L.	80053510-3

2. PERIODO FISCAL

DESDE	HASTA
01/01/2019	31/12/2019
01/01/2018	31/12/2018

3. IDENT. DEL REPRESENTANTE LEGAL

4. IDENT. DEL CONTADOR

5. DECLARACION JURADA UTILIZADA

NOMBRE Y APELLIDO	NOMBRE Y APELLIDO	IDENTIFICADOR R.U.C	FORMULARIO N°	N° DE ORDEN
OSE CARLOS PAVILOSQUI DE ARAUJO PINA	FRANCISCO JAVIER AYALA ZARA	1232267-9		

		2019	2018
03 03 01	RESULTADOS ACUMULADOS	4.415.151.005	3.123.482.473
03 03 02	RESULTADO DEL EJERCICIO	1.474.216.243	1.291.668.532
	TOTAL..RESULTADOS	5.889.367.248	4.415.151.005
	TOTAL..PATRIMONIO NETO	8.821.971.698	7.195.078.764

FRANCISCO JAVIER AYALA ZARATE
1232267-9

Lic. Javier Ayala
J.A. Contabilidad
RUC: 1.232.267-9
Reg. N° 51202

JOSE CARLOS PAVILOSQUI DE ARAUJO PINA
5175739-7

COEXMA S.R.L.
RUC: 80053510-3

ESTADO DE RESULTADOS

1. IDENT. DEL CONTRIBUYENTE

RAZON SOCIAL O APELLIDOS	NOMBRES	IDENTIFICADOR R.U.C
COEXMA S.R.L.	COEXMA S.R.L.	80053510-3

2. PERIODO FISCAL

DESDE	HASTA
01/01/2019	31/12/2019
01/01/2018	31/12/2018

3. IDENT. DEL REPRESENTANTE LEGAL 4. IDENT. DEL CONTADOR 5. IDENTIFICACIÓN DEL AUDITOR

NOMBRE Y APELLIDO	NOMBRE Y APELLIDO	IDENTIFICADOR R.U.C	APELLIDO/NOMBRE	RUC
CARLOS PAVILOSQUI DE ARAUJO PIÑ	FRANCISCO JAVIER AYALA ZARA	1232267-9		

		2019	2018
04	INGRESOS OPERATIVOS		
04 01	VENTAS DE MERCADERIAS		
04 01 01	VENTAS DE MERCADERIAS GRAVADAS POR EL IVA	47.793.749.927	44.203.883.997
04 01 02	VENTAS DE MERCADERIAS EXENTAS DEL IVA	452.256.129	400.964.174
05	COSTOS OPERATIVOS		
05 00	MENOS:		
05 01	COSTO DE MERCADERIAS		
05 01 01	COSTO DE MERCADERIAS GRAVADAS POR EL IVA	-40.357.501.574	-37.352.806.370
07 00	MAS		
08	OTROS INGRESOS		
08 05	RESULTADO POR DIFERENCIA DE CAMBIO	1.281.923	
10	GASTOS DE VENTAS O COMERCIALIZACION		
10 00	MENOS:		
10 01	SUELDOS Y OTRAS REMUNERACIONES AL PERSONAL		
10 01 01	SUELDOS Y JORNALES	-940.931.228	-843.231.815
10 01 02	APORTE PATRONAL	-155.253.653	-139.232.252
10 01 03	OTROS BENEFICIOS AL PERSONAL	-89.104.546	-94.846.859
10 02	COMISIONES PAGADAS SOBRE VENTAS		-1.250.000
10 04	PUBLICIDAD Y PROPAGANDA	-260.802.738	-85.464.286
10 05	FLETES PAGADOS	-1.025.835.637	-1.119.476.138
10 99	OTROS GASTOS DE VENTAS	-1.230.297.385	-1.030.551.188
11	GASTOS DE ADMINISTRACION		
11 00	MENOS:		
11 01	SUELDOS Y OTRAS REMUNERACIONES AL PERSONAL		
11 01 03	OTROS BENEFICIOS AL PERSONAL	-123.951.801	
11 02	REMUNERACION PERSONAL SUPERIOR	-163.636.362	-190.909.099
11 04	HONORARIOS PROFESIONALES	-306.332.205	-84.397.210
11 05	ALQUILERES	-260.160.484	-346.369.521
11 06	AGUA, LUZ, TELEFONO E INTERNET	-158.817.951	-159.243.677
11 07	MOVILIDAD	-18.184.128	-20.486.946
11 08	COMBUSTIBLES Y LUBRICANTES	-339.042.519	-216.939.024
11 09	REPARACIONES Y MANTENIMIENTOS	-396.887.379	-902.147.743
11 10	SEGUROS PAGADOS	-42.936.707	-37.730.331
11 11	UTILES DE OFICINA	-91.131.219	-90.275.601
11 13	JUICIOS Y GASTOS JUDICIALES	-25.302.159	-23.143.547
11 14	GASTOS DE COBRANZAS	-2.354.547	-2.424.092
11 15	DONACIONES Y CONTRIBUCIONES	-1.400.006	-800.000
11 17	IMPUESTOS, PATENTES, TASAS Y OTRAS CONTRIBUCIONES	-26.326.266	-12.234.550

FRANCISCO JAVIER AYALA ZARATE
1232267-9

Lic. Javier Ayala
J.A. Contabilidad
RUC: 1.232.267-9
Prof. Nº 51302

JOSE CARLOS PAVILOSQUI DE ARAUJO PIÑA
5175739-7

COEXMA S.R.L.
RUC: 80053510-3

ESTADO DE RESULTADOS

1. IDENT. DEL CONTRIBUYENTE

RAZON SOCIAL O APELLIDOS	NOMBRES	IDENTIFICADOR R.U.C
COEXMA S.R.L.	COEXMA S.R.L.	80053510-3

2. PERIODO FISCAL

DESDE	HASTA
01/01/2019	31/12/2019
01/01/2018	31/12/2018

3. IDENT. DEL REPRESENTANTE LEGAL 4. IDENT. DEL CONTADOR 5. IDENTIFICACIÓN DEL AUDITOR

NOMBRE Y APELLIDO	NOMBRE Y APELLIDO	IDENTIFICADOR R.U.C	APELLIDO/NOMBRE	RUC
CARLOS PAVILOSQUI DE ARAUJO PI	FRANCISCO JAVIER AYALA ZARA	1232267-9		

		2019	2018
11 18	MULTAS Y SANCIONES	-2.186.357	-150.000
11 19	RESERVA LEGAL DEL EJERCICIO	-77.590.329	-67.982.554
13	GASTOS BANCARIOS Y FINANCIEROS		
13 00	MENOS:		
13 03	COMISIONES Y GASTOS BANCARIOS SOBRE OPERACIONES CR	-2.229.070	-19.027.245
15	DEPRECIACIONES Y AMORTIZACIONES DE ACTIVOS		
15 00	MENOS:		
15 01	DEPRECIACIONES DEL EJERCICIO	-480.749.671	-344.358.387
19	IMPUESTO A LA RENTA	-172.665.881	-151.089.010
20	GANANCIAS/PERDIDAS NETAS DEL EJERCICIO	1.474.216.243	1.291.666.532

FRANCISCO JAVIER AYALA ZARATE
1232267-9

Lic. Javier Ayala
J.A. Contabilidad
RUC: 1.232.267-9
Prof. Nº 51202

JOSE CARLOS PAVILOSQUI DE ARAUJO PINA
51757397

COEXMA S.R.L.
RUC: 80053510-3

Estados de Flujos de Efectivo

1. IDENT. DEL CONTRIBUYENTE		2. PERIODO FISCAL	
RAZON SOCIAL O NOMBRES Y APELLIDOS	IDENTIFICADOR R.U.C	DESDE	HASTA
COEXMA S.R.L.	80053510-3	01/01/2019	31/12/2019

3. IDENT. DEL REPRESENTANTE LEGAL	4. IDENT. DEL CONTADOR		5. IDENTIFICACION DEL AUDITOR	
NOMBRE Y APELLIDO	NOMBRE Y APELLIDO	IDENTIFICADOR R.U.C	APELLIDO/NOMBRE	RUC
JSE CARLOS PAVILOSQUI DE ARAUJO PINA	FRANCISCO JAVIER AYALA ZARA	1232267-9		

	2019	2018
FLUJO DE EFECTIVO POR LAS ACTIVIDADES OPERATIVAS		
Ventas Netas (COBRO NETO)	45.053.269.902	42.780.049.642
Pago a Proveedores Locales (PAGO NETO)	-37.624.617.764	-32.612.617.108
Pago a Proveedores Del Exterior (PAGO NETO)		-1.558.057.651
Efectivo Pagado a Empleados	-1.306.396.230	-1.076.719.413
Efectivo Generado (Usado) Por Otras Actividades Operativas	-4.981.357.018	-4.327.651.504
Pago de Impuestos	-972.855.095	-44.770.064
EFECTIVO NETO POR ACTIVIDADES OPERATIVAS	**168.043.795**	**3.160.034.902**
FLUJO DE EFECTIVO POR ACTIVIDADES DE INVERSIÓN		
Aumento/Disminución Neto de Inversiones Temporarias		
Aumento/Disminución Neto de Inversiones a Largo Plazo		
Aumento/Disminución Neto de Propiedad, Planta y Equipo	-313.578.676	-455.059.502
EFECTIVO NETO POR ACTIVIDADES DE INVERSION	**-313.578.676**	**-455.059.502**
FLUJO DE EFECTIVO POR ACTIVIDADES DE FINANCIAMIENTO		
Aporte de Capital	77.590.329	361.744.726
Aumento/Disminución Neto de Préstamos		-797.443.151
Dividendos Pagados		
Aumento/Disminución Neto de Intereses	-2.229.070	-19.027.245
EFECTIVO NETO POR ACTIVIDADES DE FINANCIAMIENTO	**75.361.259**	**-454.725.670**
Aumento/Disminución Neto de Efectivos y Sus Equivalentes		
Efectivo y sus Equivalentes Al Comienzo del Periodo	3.756.094.381	1.505.844.651
EFECTIVO Y SUS EQUIVALENTES AL CIERRE DEL PERIODO	**3.685.920.759**	**3.756.094.381**

FRANCISCO JAVIER AYALA ZARATE
1232267-9

Lic. Javier Ayala
J.A. Contabilidad
RUC: 1.232.267-9
Prov. Nº 51202

JOSE CARLOS PAVILOSQUI DE ARAUJO PINA
5175739-7

COEXMA S.R.L.
RUC: 80053510-3

ANEXO N 4

ESTADOS DE CAMBIOS EN EL PATRIMONIO NETO

1. IDENT. DEL CONTRIBUYENTE		2. PERIODO FISCAL	
RAZON SOCIAL O NOMBRES Y APELLIDOS	IDENTIFICADOR R.U.C	DESDE	HASTA
COEXMA S.R.L.	80053510-3	01/01/2019	31/12/2019

3. IDENT. DEL REPRESENTANTE LEGAL	4. IDENT. DEL CONTADOR		5. DECLARACION JURADA UTILIZADA	
NOMBRE Y APELLIDO	NOMBRE Y APELLIDO	IDENTIFICADOR R.U.C	FORMULARIO N°	N° DE ORDEN
JOSE CARLOS PAVILOSQUI DE ARAUJO PINA	FRANCISCO JAVIER AYALA ZARATE	1232267-9		

	CAPITAL	RESERVAS			RESULTADOS		PATRIMONIO NETO
CUENTAS	INTEGRADO	LEGAL	REVALUO	OTRAS RESERVAS	ACUMULADOS	DEL EJERCICIO	
SALDO AL INICIO DEL EJER.	**2.000.000.000**	**192.911.443**	**425.502.725**	**0**	**2.055.648.770**	**774.071.531**	**5.448.134.469**
MOVIMIENTOS DEL EJER. 2018							**0**
INTEGRACION DE CAPITAL							
TRANSF. DE DIVIDENDOS A PAG.							**0**
TRANSF. A RESULTADOS ACUM.					1.067.833.703	-774.071.531	**293.762.172**
AJUSTE/DESAFEC. DE RES. ACUM.							**0**
RESERVA LEGAL		67.982.554					**67.982.554**
RESERVA DE REVALUO			93.531.037				**93.531.037**
OTRAS RESERVAS							**0**
RESULTADO DEL EJERCICIO						1.291.668.532	**1.291.668.532**
SALDO AL 2018	**2.000.000.000**	**260.893.997**	**519.033.762**	**0**	**3.123.482.473**	**1.291.668.532**	**7.195.078.764**
MOVIMIENTOS DEL EJER. 2019							**0**
INTEGRACION DE CAPITAL							**0**
TRANSF. DE DIVIDENDOS A PAG.							**0**
TRANSF. A RESULTADOS ACUM.					1.291.668.532	-1.291.668.532	**0**
AJUSTE/DESAFEC. DE RES. ACUM.							**0**
RESERVA LEGAL		77.590.329					**77.590.329**
RESERVA DE REVALUO			75.086.362				**75.086.362**
OTRAS RESERVAS							**0**
RESULTADO DEL EJERCICIO						1.474.216.243	**1.474.216.243**
SALDO AL 2019	**2.000.000.000**	**338.484.326**	**594.120.124**	**0**	**4.415.151.005**	**1.474.216.243**	**8.821.971.698**

Representante Legal: JOSE CARLOS PAVILOSQUI DE ARAUJO PINA

Ruc 5175739-7

Firma del Contador FRANCISCO JAVIER AYALA ZARATE

Ruc 1232267-9

Lic. Javier Ayala
J.A. Contabilidad
RUC: 1.232.267-9
Pro. Nº 51202

COEXMA S.R.L.
RUC: 80053510

ANEXO 5

NOTAS A LOS ESTADOS FINANCIEROS

1-IDENTIFICACIÓN DEL CONTRIBUYENTE		2- EJERCICIO FISCAL	
RAZÓN SOCIAL O NOMBRES Y APELLIDOS	IDENTIFICADOR RUC	DESDE	HASTA
COEXMA SRL	80053510-3	1/1/2018	31/12/2019

3- IDENTIFICACIÓN DEL REPRESENTANTE LEGAL	4- IDENTIFICACIÓN DEL CONTADOR		5- IDENTIFICACIÓN DEL AUDITOR	
APELLIDOS/NOMBRES	APELLIDOS/ NOMBRES	IDENTIFICADOR RUC	APELLIDOS/ NOMBRES	IDENTIFICADOR RUC
JOSE CARLOS PAVILOSQUI DE ARAUJO PINA	AYALA ZARATE FRANCISCO JAVIER	1232267-9		

Equipos de Comunicación	152.676	0
Equipos de Oficina	49.484.645	48.924.761
Instalaciones	0	0
Muebles, Utiles Enseres	12.679.632	12.392.598
Rodados	3.716.257.412	2.915.253.090
Maquinarias y Equipos	214.050.192	211.407.129
Inmueble	3.220.047.350	3.162.392.769
Herramientas	5.943.344	5.860.243
Totales	**7.304.093.161**	**6.434.678.392**
Depreciación Acumulada	-3.233.226.941	-2.752.477.270
Totales	**4.070.866.160**	**3.682.201.122**

4.8 PROVEEDORES DEL EXTERIOR

El saldo de la cuenta se compone al 31 de diciembre de 2019, comparativo con el ejercicio anterior, como sigue:

Concepto	2019 Gs.	2018 Gs.
Proveedores del Exterior		
REFRIMATE ENGENHARIA DO FRIO LTDA.	0	0
MET. ECCEL	0	0
J J INSTALACOES COMERCIAIS	0	0
PLAXMETAL	0	0
VENANCIO	0	0
Otros Proveedores	0	0
Total de Proveedores del Exterior...	0	0

4.9 OTROS ACREEDORES

El saldo de la cuenta se compone al 31 de diciembre de 2019, comparativo con el ejercicio anterior, como sigue:

Concepto	2019 Gs.	2018 Gs.
Otros Acreedores		
EUROCAR S.A.	0	0
Total de Otros Acreedores...	0	0

4.10 OTRAS DEUDAS POR PAGAR

El saldo de la cuenta se compone al 31 de diciembre de 2019, comparativo con el ejercicio anterior, como sigue:

Concepto	2019 Gs.	2018 Gs.
Otras deuda por pagar.		
Deudas Fiscales Corrientes		
Impuesto a la Renta a Pagar	172.665.881	151.089.010
Obligaciones Laborales y Cargas Sociales		
IPS a Pagar	22.777.020	19.932.022
Total de Otras Deudas por Pagar...	195.442.901	171.021.032

4.10 **Deudas Financieras**

El saldo de la cuenta se compone al 31 de dicimbre de 2019, comparativo con el ejercicio anterior, como sigue:

	2.019 GS.	2.018 GS.
Descuentos de Documentos-Bco. Regional	0	0
Total Deudas Financieras	0	0

4.11 CAPITAL

El capital social de la Sociedad asciende al 31 de diciembre de 2019 a la suma de G. 2.000.000.000 (Guaraníes Dos Mil Millones), representado por 400 (Cuatrocientos) cuotas sociales de G. 5.000.000 (Guaraníes Cinco Millones) cada una.

Socios	Cuotas de Capital	%	Valor Nominal	Total Capital
Jose Carlos Pavilosqui de Araujo Pina	240	60,00%	5.000.000	1.200.000.000
Rogerio Medalozzo	160	40,00%	5.000.000	800.000.000
	400	100,00%		2.000.000.000

4.12 RESERVAS

El saldo de la cuenta se compone al 31 de diciembre de 2019, comparativo con el ejercicio anterior, como sigue:

Concepto	2019 Gs.	2018 Gs.
Reservas		
Reserva Legal	338.484.326	260.893.997
Reserva Revalúo		
Reservas de Revaluo Fiscal	594.120.124	519.033.762
Total de Reservas...	932.604.450	779.927.759

5 Composicion de principales cuentas de resultados en forma comparativa (conforme al Art. 5º de la Resolución General Nº 49/14)

5.1 INGRESOS OPERATIVOS

El saldo de la cuenta se compone al 31 de diciembre de 2019, comparativo con el ejercicio anterior, como sigue:

Concepto	2019 Gs.	2018 Gs.

COEXMA S.R.L.
RUC: 80053510-3

1-IDENTIFICACIÓN DEL CONTRIBUYENTE		2- EJERCICIO FISCAL	
RAZÓN SOCIAL O NOMBRES Y APELLIDOS	IDENTIFICADOR RUC	DESDE	HASTA
COEXMA SRL	80053510-3	1/1/2018	31/12/2019

3- IDENTIFICACION DEL REPRESENTANTE LEGAL	4- IDENTIFICACIÓN DEL CONTADOR		5- IDENTIFICACIÓN DEL AUDITOR	
APELLIDOS/NOMBRES	APELLIDOS/ NOMBRES	IDENTIFICADOR RUC	APELLIDOS/ NOMBRES	IDENTIFICADOR RUC
JOSE CARLOS PAVILOSQUI DE ARAUJO PINA	AYALA ZARATE FRANCISCO JAVIER	1232267-9		

Ventas de Mercaderias Gravadas por el IVA	47.793.749.927	44.198.765.815
Ventas de Mercaderias Exentas	452.256.129	400.964.174
(-) Descuentos Otorgados	0	0
Total Ingresos Operativos...	**48.246.006.056**	**44.599.729.989**

5.2 COSTOS OPERATIVOS

El saldo de la cuenta se compone al 31 de diciembre de 2019, comparativo con el ejercicio anterior, como sigue:

Concepto	2019 Gs.	2018 Gs
Costos Operativos:		
Costos de Mercaderias Gravadas	40.357.501.574	37.347.288.188
Total Costos Operativos...	**40.357.501.574**	**37.347.288.188**

5.3 OTROS INGRESOS

El saldo de la cuenta se compone al 31 de diciembre de 2019, comparativo con el ejercicio anterior, como sigue

Concepto	2019 Gs	2018 Gs.
OTROS INGRESOS		
Descuentos Obtenidos	0	79.194
Ingresos Varios no operativos	1.281.923	0
Total Otros Ingresos...	**1.281.923**	**79.194**

5.4 GASTOS DE VENTAS O COMERCIALIZACIÓN

El saldo de la cuenta se compone al 31 de diciembre de 2019, comparativo con el ejercicio anterior, como sigue:

Concepto	2019 Gs	2018 Gs.
Gastos Gastos de Ventas o Comercialización:		
Sueldos y Jornales	940.931.228	843.831.815
Aporte Patronal	155.253.663	139.232.252
Otros Beneficios al personal	89.104.546	24.452.728
Aguinaldos	0	70.396.131
Comisiones Pagadas	0	1.250.000
Publicidad y Propaganda	260.802.738	85.464.288
Fletes Pagados	1.025.835.637	1.110.476.138
Combustibles y Lubricantes	339.042.519	216.939.024
Alquileres de Pagados	280.160.464	345.369.521
Reparaciones y mantenimientos	396.887.379	902.147.743
Otros Gastos de Ventas	0	1.030.961.188
Total Gastos de Ventas o Comercialización...	**3.488.016.184**	**4.770.520.828**

5.5 GASTOS DE ADMINISTRACIÓN

El saldo de la cuenta se compone al 31 de diciembre de 2019, comparativo con el ejercicio anterior, como sigue

Concepto	2019 Gs.	2018 Gs.
Gastos de Administración:		
Remuneracion Personal Superior	163.636.362	190.909.089
Honorarios Profesionales	306.332.205	64.397.210
Agua.Luz.Telefono e Internet	158.817.951	159.243.677
Movilidad	18.184.128	26.486.948
Seguros Pagados	42.996.707	37.730.331
Papeleria y Utiles de Oficina	91.131.219	90.275.801
Formularios e Impresos		0
Donaciones y Contribuciones	1.400.000	800.000
Patentes e Impuestos	26.726.206	12.234.550
Multas y Recargos	2.186.357	0
Gastos y Contribuciones al Personal		0
Gastos de Informatica		0
Gastos de Vigilancia y Seguridad		0
Consumision		0
Reserva legal del Ejercicio	77.590.329	67.982.554
Gastos Generales		0
Intereses Pagados		0
Verificacion Tecnica Vehicular		0
Recoleccion de Residuos		0
Alojamientos		0
Gastos de Escribania		0
IVA GND		0
Otros gastos Administrativos		0
Total Gastos de Administración...	**889.001.464**	**650.060.160**

6 Detalle de rentas exentas, gastos no deducibles y cualquier otra partida que arroje diferencia fiscal con relación a la renta comercial

6.1 GASTOS NO DEDUCIBLES

El saldo de la cuenta se compone al 31 de diciembre de 2019, comparativo con el ejercicio anterior, como sigue:

Concepto	2019 Gs.	2018 Gs.
Gastos no deducibles:		

COEXMA S.R.L.
RUC: 80053510-3

ANEXO 5

NOTAS A LOS ESTADOS FINANCIEROS

1-IDENTIFICACIÓN DEL CONTRIBUYENTE		2- EJERCICIO FISCAL	
RAZÓN SOCIAL O NOMBRES Y APELLIDOS	IDENTIFICADOR RUC	DESDE	HASTA
COEXMA SRL	80053510-3	1/1/2018	31/12/2019

3- IDENTIFICACION DEL REPRESENTANTE LEGAL	4- IDENTIFICACIÓN DEL CONTADOR		5- IDENTIFICACIÓN DEL AUDITOR	
APELLIDOS/NOMBRES	APELLIDOS/ NOMBRES	IDENTIFICADOR RUC	APELLIDOS/ NOMBRES	IDENTIFICADOR RUC
JOSE CARLOS PAVILOSQUI DE ARAUJO PINA	AYALA ZARATE FRANCISCO JAVIER	1232267-9		

Multas y Recargos	2.186.357	150.000
Reserva legal del Ejercicio	77.590.329	67.982.554
IVA - GND	0	0
Total Gastos no deducibles...	**79.776.686**	**68.132.554**

7 Contingencias o hechos relevantes que pudieran generar desembolsos en el siguiente ejercicio fiscal
Al 31 de diciembre de 2019 no existen situaciones contingentes, ni reclamos en la generación de obligaciones para la Unipersonal adicionales a las que se presentan en estos estados financieros.

8 Identificación de partes vinculadas y volumen de operaciones realizadas con las mismas
No aplica

9 Hechos posteriores relevantes que puedan impactar o requerir ajustes a los Estados Financieros presentados
Entre la fecha de cierre del ejercicio la fecha de preparación de estos estados financieros, no han ocurrido hechos significativos de carácter financiero o de otra índole que afecten la situación patrimonial o financiera o los resultados de la Sociedad al 31 de diciembre de 2019

10 Otras notas y revelaciones que se consideren necesarias de conformidad a las Normas Contables
No aplica

COEXMA S.R.L.
RUC: 80053510-3

ANEXO 5

NOTAS A LOS ESTADOS FINANCIEROS

1-IDENTIFICACIÓN DEL CONTRIBUYENTE		2- EJERCICIO FISCAL	
RAZON SOCIAL O NOMBRES Y APELLIDOS	IDENTIFICADOR RUC	DESDE	HASTA
COEXMA SRL	80053510-3	1/1/2018	31/12/2019

3- IDENTIFICACIÓN DEL REPRESENTANTE LEGAL	4- IDENTIFICACIÓN DEL CONTADOR		5- IDENTIFICACIÓN DEL AUDITOR	
APELLIDOS/NOMBRES	APELLIDOS/ NOMBRES	IDENTIFICADOR RUC	APELLIDOS/ NOMBRES	IDENTIFICADOR RUC
JOSE CARLOS PAVILOSQUI DE ARAUJO PINA	AYALA ZARATE FRANCISCO JAVIER	1232267-9		

1 **Datos de la entidad**

La firma fue constituida por Escritura Publica N° 404 de fecha 16 de octubre de 2008 pasada ante la Escribana Pública, Rogelia Vicenta Zarza Lima, bajo la forma jurídica de Sociedad de Responsabilidad Limitada, bajo la razón social de "COEXMA" SOCIEDAD DE RESPONSABILIDAD LIMITADA e inscripta el Registro de Personal Jurídicas y Asociaciones bajo el N° 1.852 al folio 23.393, Serie "D" el 19 de Noviembre de 2008 y en el Registro Público de Comercio bajo N° 521, Serie "B" al folio 1.040 y stes el 19 de noviembre de 2008, reing. el 10 de diciembre de 2008.

Según Escritura Publica N° 116 de fecha 22 de agosto de 2013 pasada ante la Escribana Pública, Nelida Rosa Martinez de Garcia fue modificado el Articulo Cuarto "Capital Social" por aumento de capital, el capital de la sociedad queda fijado en la suma de G. 2.000.000.000 (Guaraníes Dos Mil Millones), dividido en 400 (Cuatrocientos) cuotas sociales de G. 5.000.000 (Guaraníes Cinco Millones) cada una, inscripta en el Registro Publico de Comercio, bajo N° 463, Serie "I" al folio 5.763 y sgtes. y en la Sección de Personas Jurídicas y Asociaciones bajo el N° 622 al folio 6.647 de fecha 02 de octubre de 2013.

La Sociedad tiene como objeto principal la Importación - Exportación, Compra, Venta, distribución, comercialización, deposito, representacion de todo tipo de Muebles para oficina, como tambien Refrigeraciones en General y todo acto lícito de comercio.

2 **Bases de preparación de los Estados Financieros**

Los estados financieros han sido elaborados de acuerdo con normas contables vigentes en Paraguay, incluye las siguientes políticas contables.

3 **Politicas contables significativas respecto a la valuación, exposición y reconocimiento de los elementos de los Estados Financieros**

a. Moneda de cuenta

Los presentes estados financieros se encuentran expresados en guaraníes, unidad monetaria de curso legal en la República del Paraguay.

b. Ajuste por inflación de la Moneda de Cuenta

Con excepción del revalúo practicado sobre los bienes de uso y los saldos en moneda extranjera, los presentes estados financieros han sido preparados sobre la base de cifras históricas, por consiguiente no se reconocen en forma integral los efectos de la inflación en la situación patrimonial y financiera de la Sociedad, en los resultados de sus operaciones y en los cambios en su situación financiera.

De haberse aplicado una corrección monetaria integral de los estados financieros, podrían haber surgido diferencias en la presentación de la situación patrimonial y financiera de la Sociedad, en los resultados de sus operaciones y en los cambios en su situación financiera al 31 de diciembre de 2018 y 2019 según el indice general de precios del consumo publicado por el Banco Central del Paraguay, la inflación del año 2018 fue de 3,2% y la del año 2019 fue 2,8%

Año 2019	Tipo de Cambio Comprador	Tipo de Cambio Vendedor
Cuentas Activas – US$ 1 = G	6.442	6.464
Cuentas Pasivas – US$ 1 = G		

Año 2018	Tipo de Cambio Comprador	Tipo de Cambio Vendedor
Cuentas Activas – US$ 1 = G	5.960	5.961
Cuentas Pasivas – US$ 1 = G		

Las diferencias de cambio que se produjeron entre el valor histórico de registración y los valores revaluados, fueron reconocidas como ingresos y/o gastos en el período en que incurrieron.

c. Bienes de uso

Los bienes de uso están registrados de acuerdo a los siguientes criterios:

i Los valores de origen de los bienes de uso y sus depreciaciones acumuladas existentes al inicio del ejercicio, se encuentran revaluados de acuerdo a lo establecido en la Ley N° 125/91, y la Ley N° 2421/04 considerando los coeficientes de actualización anual suministrados a tal efecto por el Ministerio de Hacienda.

ii Los bienes incorporados durante el año 2019 se hallan registrados por su valor adquisición y el revaluo y depreciación de los mismos se computa al año siguiente de su adquisición, sobre la base del sistema lineal en los años estimados de vida útil.

e. Bienes de Cambio

Las existencias se incorporan como bien de cambio a su costo de adquisición, más todas las erogaciones necesarias hasta poner los mismos en condiciones de utilización económica.

La valuación final de las existencias así como el costo de las mercaderías vendidas, se determinan sobre la base del costo promedio ponderado. En todos los casos el valor activado es inferior al valor de mercado de los productos.

f. Cuentas de resultado

Los ingresos y egresos de la Empresa se reconocen siguiendo el criterio de lo devengado.

g. Impuesto a la Renta

El impuesto a la renta que se carga a los resultados del año se basa en la utilidad contable antes de este concepto, ajustada por las partidas que la Ley N° 125/91 y la Ley N° 2421/04 de Adecuación Fiscal incluye o excluye para la determinación de la Renta Neta Imponible a la que se aplica la tasa del 10%.

h. Reserva Legal

La sociedad constituye anualmente una reserva legal equivalente al 5% de la utilidad neta del ejercicio, en cumplimiento a lo establecido en el Art. 91° de la Ley N° 1034/83. El registro es realizado al cierre del ejercicio fiscal, atendiendo dicha disposición, o una vez que la asamblea general de accionistas haya aprobado el balance general.

i. Distribución de utilidades

La distribución de utilidades se realiza una vez que la asamblea general de accionistas haya aprobado los estados financieros, y en el momento y condiciones que la misma establezca, de conformidad con el Art. 89° de la Ley N° 1034/83.

4 **Composición de principales cuentas patrimoniales en forma comparativa (conforme al Art. 5° de la Resolución General N° 49/14)**

4.1 CAJA

El saldo de la cuenta se compone al 31 de diciembre de 2019, comparativo con el ejercicio anterior, como sigue:

Concepto	2019 Gs.	2018 Gs.
Caja:		
Caja	95.476.158	97.697.285
	95.476.158	97.697.285

COEXMA S.R.L.
RUC: 80053510-3

NOTAS A LOS ESTADOS FINANCIEROS

1-IDENTIFICACIÓN DEL CONTRIBUYENTE		2- EJERCICIO FISCAL	
RAZÓN SOCIAL O NOMBRES Y APELLIDOS	IDENTIFICADOR RUC	DESDE	HASTA
COEXMA SRL	80053510-3	1/1/2018	31/12/2019

3- IDENTIFICACIÓN DEL REPRESENTANTE LEGAL	4- IDENTIFICACIÓN DEL CONTADOR		5- IDENTIFICACIÓN DEL AUDITOR	
APELLIDOS/NOMBRES	APELLIDOS/ NOMBRES	IDENTIFICADOR RUC	APELLIDOS/ NOMBRES	IDENTIFICADOR RUC
JOSE CARLOS PAVILOSQUI DE ARAUJO PINA	AYALA ZARATE FRANCISCO JAVIER	1232267-8		

4.2 BANCOS

El saldo de la cuenta se compone al 31 de diciembre de 2019, comparativo con el ejercicio anterior, como sigue:

Concepto	2019 Gs	2018 Gs.
Bancos		
Bancos Moneda Guaraníes	1.133.727.844	320.945.584
Banco Regional S.A. Cta. Cte. Gs.	27.348.206	51.788.700
Banco Continental S.A. Cta. Cte. Gs.	726.745.762	264.026.163
Banco Itau S.A. Cta. Cte. Gs	24.535.789	77.512.920
Banco Regional S.A.Caja de ahorro GS.	245.459.634	403.116.131
Banco Continental S.A. Caja de Ahorro GS.	73.818.092	26.321.817
Banco Atlas S.A. Cta. Cte. GS	23.336.200	1.920.200
Banco Basa S.A. Cta. Cte. GS	63.932.651	-
Banco Itau S.A Caja de Ahorro Gs		
Bancos Moneda en Dólares	819.257.964	1.515.455.474
Banco Regional S.A. Cta. Cte. USD.	52.175.529	614.483.639
Banco Basa Cta. Cte. USD	400.105.930	382.826.468
Banco Continental S.A. Cta. Cte. USD	3.590.442.601	3.658.397.096
Total de Bancos...		

4.3 DEUDORES POR VENTAS

El saldo de la cuenta se compone al 31 de diciembre de 2019, comparativo con el ejercicio anterior, como sigue:

Concepto	2019 Gs	2018 Gs.
Deudores por Ventas	464.299.999	147.500.000
SHOW S.A.	6.680.000	115.000.000
FUNDACION TESAI	89.639.200	105.700.000
CARGIL AGROPECUARIA SACI	0	122.468.741
INCOFRIO S.A.	1.698.000	111.250.000
ADM PARAGUAY S.A.E.C.A.	31.503.334	93.000.000
VIELA S.A.	0	57.000.000
AGROSILO SANTA CATALINA S.A.	28.230.000	45.000.000
ELECTRO OVENTENSE S.A.	283.418.800	93.250.000
ZULIA S.A.	0	87.000.000
EQUIFRIO S.R.L.	506.960.000	195.000.000
ESTACION BAHIA S.R.L.	290.000	165.000.000
TUPI S.A.	41.596.500	37.000.000
ELECTROCENTER VILLARICA	4.603.755.727	1.481.146.665
OTROS	6.048.051.560	2.856.315.406
Total de Deudores por Ventas		

4.4 CRÉDITOS POR IMPUESTOS CORRIENTES

El saldo de la cuenta se compone al 31 de diciembre de 2019, comparativo con el ejercicio anterior, como sigue:

Concepto	2019 Gs.	2018 Gs.
Créditos por Impuestos Corrientes		
Anticipos de Impuesto a la Renta	262.456.024	133.860.851
Retenciones IVA	622.981.189	541.239.645
IVA Crédito Fiscal	546.139.062	0
Total de Créditos por Impuestos Corrientes...	1.431.576.275	636.769.308

4.5 INVENTARIOS

El saldo de la cuenta se compone al 31 de diciembre de 2019, comparativo con el ejercicio anterior, como sigue:

Concepto	2019 Gs.	2018 Gs
Inventarios		
Mercaderías Gravadas por el IVA al 10%	4.010.720.690	1.052.047.133
Total de Inventarios...	4.010.720.690	1.052.047.133

4.6 OTROS ACTIVOS

El saldo de la cuenta se compone al 31 de diciembre de 2019, comparativo con el ejercicio anterior, como sigue

Concepto	2019 Gs.	2018 Gs
Otros Activos		
Seguros a Vencer	308.286.360	174.185.622
Total de Otros Activos...	308.286.360	174.185.622

4.7 PROPIEDAD, PLANTA Y EQUIPO

Los bienes de uso de la Sociedad se componen como sigue

Cifras en G

Ejercicio 2019

Bienes	31.12.2019	31.12.2018
Equipos de Informática	85.477.850	78.447.802

COEXMA S.R.L.
RUC: 80053510-3

CUADRO DE REVALUO Y DEPRECIACION DE BIENES DEL ACTIVO FIJO

1. IDENTIFICACIÓN DEL CONTRIBUYENTE		2. DATOS DE LA DECLARACIÓN JURADA		3. EJERCICIO FISCAL	
AZON SOCIAL O APELLIDOS / NOMBRES	IDENTIFICADOR RUC	FORMULARIO UTILIZADO	N° DE ORDEN	DESDE	HASTA
-	80053510-3	0	0	01/01/2019	31/12/2019

4. IDENTIFICACIÓN DEL REPRESENTANTE LEGAL		5. IDENTIFICACIÓN DEL CONTADOR	
APELLIDOS / NOMBRES	IDENTIFICADOR RUC	APELLIDOS / NOMBRES	IDENTIFICADOR RUC
ARLOS PAVILOSQUI DE ARAUJO PINA	5175739-7	FRANCISCO JAVIER AYALA ZARATE	1232287-9

ontable : 1020401 — INMUEBLES

				VALORES FISCALES								VALORES CONTABLES							
bienes	Valor de Costo o de Adquisición	Fecha de Compra	Coef. De Rvaluo	A.V Util F.	A.V. Util Re. Fisc.	Valor Fiscal Neto Del Ejercicio Ant.	Valor Fiscal Revaluado	Cuota Fiscal De dep. Anual	Depreciación Fiscal Acum.	Valor Fiscal NtoAlCierre	A VUtil Cble	AVda Cmb Rest.	Valor Contable Neto Del Ejercicio Ant.	Valor Contable Revaluado	Cuota Contable De depreciación Anual	Cuota de Dep. Anual no Deducible	Depreciación Contable Acum.	Valor Contable Neto Al Cierre
N°15835 (	167.757.085	28/05/2010	1,02810	0	0 0	193.867.283	199.315.148	0	0	199.315.148	0	0 0	193.867.283	199.315.148	0	0	0	199.315.148
NIA AGRIC	200.000.000	01/01/2015	1,02810	0	0 0	224.179.029	230.478.684	0	0	230.478.684	0	0 0	224.179.029	230.478.684	0	0	0	230.478.684
RIO REMA	80.000.000	02/01/2015	1,02810	0	0 0	89.671.611	92.191.473	0	0	92.191.473	0	0 0	89.671.611	92.191.473	0	0	0	92.191.473
DO EN KM	68.965.517	25/07/2016	1,02810	0	0 0	74.385.706	76.476.019	0	0	76.476.019	0	0 0	74.385.706	76.476.019	0	0	0	76.476.019
: 1020401	516.722.602					582.103.629	598.461.324	0	0	598.461.324			582.103.629	598.461.324	0	0	0	598.461.324

ontable : 102040102 — EDIFICIOS

				VALORES FISCALES								VALORES CONTABLES							
bienes	Valor de Costo o de Adquisición	Fecha de Compra	Coef. De Rvaluo	A.V Util F.	A.V. Util Re. Fisc.	Valor Fiscal Neto Del Ejercicio Ant.	Valor Fiscal Revaluado	Cuota Fiscal De dep. Anual	Depreciación Fiscal Acum.	Valor Fiscal NtoAlCierre	A VUtil Cble	AVda Cmb Rest.	Valor Contable Neto Del Ejercicio Ant.	Valor Contable Revaluado	Cuota Contable De depreciación Anual	Cuota de Dep. Anual no Deducible	Depreciación Contable Acum.	Valor Contable Neto Al Cierre
	441.167.885	22/11/2012	1,02810	40	33 0	456.165.948	468.984.667	13.793.666	96.555.666	455.191.000	40	33 0	456.165.948	468.984.667	13.793.666	0	96.555.666	455.191.000
TRUIDOS	977.425.229	30/12/2015	1,02810	40	36 0	1.013.421.852	1.041.900.019	28.159.459	112.637.839	1.013.740.559	40	36 0	1.013.421.852	1.041.900.019	28.159.459	0	112.637.839	1.013.740.559
: 102040102	1.418.593.114					1.469.587.800	1.510.884.686	41.953.126	209.193.506	1.468.931.559			1.469.587.800	1.510.884.686	41.953.126	0	209.193.506	1.468.931.559

ontable : 1020402 — RODADOS /TRANSPORTES

				VALORES FISCALES								VALORES CONTABLES							
bienes	Valor de Costo o de Adquisición	Fecha de Compra	Coef. De Rvaluo	A.V Util F.	A.V. Util Re. Fisc.	Valor Fiscal Neto Del Ejercicio Ant.	Valor Fiscal Revaluado	Cuota Fiscal De dep. Anual	Depreciación Fiscal Acum.	Valor Fiscal NtoAlCierre	A VUtil Cble	AVda Cmb Rest.	Valor Contable Neto Del Ejercicio Ant.	Valor Contable Revaluado	Cuota Contable De depreciación Anual	Cuota de Dep. Anual no Deducible	Depreciación Contable Acum.	Valor Contable Neto Al Cierre
OYOTA mod	1	02/10/2008	0,00000	5	0 0	1	1	0	1	0	5	-6 0	1	1	0	0	1	0
IAT mod. ST	1	16/10/2008	0,00000	5	0 0	1	1	0	1	0	5	-6 0	1	1	0	0	1	0
SUZU mod.	1	16/12/2011	0,00000	5	0 0	1	1	0	1	0	5	-3 0	1	1	0	0	1	0
CA AUDI MO	184.868.789	26/07/2012	0,00000	5	0 0	1	1	0	1	0	5	-2 0	1	1	0	0	1	0
CA FIAT DO	55.245.450	02/10/2012	0,00000	5	0 0	1	1	0	1	0	5	-2 0	1	1	0	0	1	0
	2.175.429.958					2.051.691.434	2.109.346.015	41.953.126	209.193.511	2.067.392.883			2.051.691.434	2.109.346.015	41.953.126	0	209.193.511	2.067.392.883

COEXMA S.R.L.
RUC 80053510-3

CUADRO DE REVALUO Y DEPRECIACION DE BIENES DEL ACTIVO FIJO

1. IDENTIFICACIÓN DEL CONTRIBUYENTE		2. DATOS DE LA DECLARACIÓN JURADA		3. EJERCICIO FISCAL	
RAZON SOCIAL O APELLIDOS / NOMBRES	IDENTIFICADOR RUC	FORMULARIO UTILIZADO	N° DE ORDEN	DESDE	HASTA
.L.	80053510-3	0	0	01/01/2019	31/12/2019

4. IDENTIFICACIÓN DEL REPRESENTANTE LEGAL		5. IDENTIFICACIÓN DEL CONTADOR	
APELLIDOS / NOMBRES	IDENTIFICADOR RUC	APELLIDOS / NOMBRES	IDENTIFICADOR RUC
CARLOS PAVLOSQUI DE ARAUJO PINA	5175739-7	FRANCISCO JAVIER AYALA ZARATE	1232287-9

	2.175.429.958						2.051.691.434	2.109.346.015	41.953.126	299.193.511	2.067.392.883			2.051.691.434	2.109.346.015	41.953.126	0	299.193.511	2.067.392.883
UNO AÑO 2	38.318.534	04/12/2012	0,00000	5	0	0	1	1	0	1	0	5	-2 0	1	1	0	0	1	0
ICANTO EX	42.336.544	07/01/2013	0,00000	5	0	0	0	0	0	0	0	5	-1 0	0	0	0	0	0	0
2700 C/S D	58.004.802	19/04/2013	0,00000	5	0	0	0	0	0	0	0	5	-1 0	0	0	0	0	0	0
LSKWAGEN	64.376.182	13/03/2014	1,02810	5	0	0	14.879.638	15.297.771	15.297.771	76.488.855	0	5	0 0	14.879.638	15.297.771	15.297.771	0	76.488.855	0
ORENTO E	168.984.327	13/03/2014	1,02810	5	0	0	39.057.108	40.154.652	40.154.652	200.773.260	0	5	0 0	39.057.108	40.154.652	40.154.652	0	200.773.260	0
2700 C/S 2,	86.832.175	06/06/2014	1,02810	5	0	0	20.069.398	20.633.368	20.633.368	103.166.840	0	5	0 0	20.069.398	20.633.368	20.633.368	0	103.166.840	0
ICANTO EX	63.027.955	11/12/2014	1,02810	5	0	0	14.567.562	14.976.925	14.976.925	74.884.625	0	5	0 0	14.567.562	14.976.925	14.976.925	0	74.884.625	0
STAND C/PI	54.545.455	09/07/2015	1,02810	5	1	0	24.455.894	25.143.129	12.571.564	50.286.258	12.571.564	5	1 0	24.455.894	25.143.129	12.571.564	0	50.286.258	12.571.564
T PALIO AÑ	48.496.590	31/08/2015	1,02810	5	1	0	21.743.837	22.354.861	11.177.430	44.709.722	11.177.430	5	1 0	21.743.837	22.354.861	11.177.430	0	44.709.722	11.177.430
MARCA CLA	154.476.955	23/09/2015	1,02810	5	1	0	69.260.987	71.207.290	35.603.645	142.414.580	35.603.645	5	1 0	69.260.987	71.207.290	35.603.645	0	142.414.580	35.603.645
2700 C/S 2,	110.092.798	27/06/2016	1,02810	5	2	0	71.247.176	73.249.293	24.416.431	73.249.293	48.832.862	5	2 0	71.247.176	73.249.293	24.416.431	0	73.249.293	48.832.862
ORENTO A	34.605.324	30/06/2016	1,02810	5	2	0	22.395.031	23.024.354	7.674.784	23.024.354	15.349.569	5	2 0	22.395.031	23.024.354	7.674.784	0	23.024.354	15.349.569
NTO EX 2,2 I	288.754.745	11/07/2016	1,02810	5	2	0	186.869.262	192.120.475	64.040.158	192.120.475	128.080.316	5	2 0	186.869.262	192.120.475	64.040.158	0	192.120.475	128.080.316
STAND C/PI	33.454.545	09/01/2018	1,02810	5	4	0	33.454.545	34.394.651	6.878.930	6.878.930	27.515.720	5	4 0	33.454.545	34.394.651	6.878.930	0	6.878.930	27.515.720
WAGEN TIP	199.093.227	10/01/2018	1,02810	5	4	0	199.093.227	204.687.946	40.937.589	40.937.589	163.750.356	5	4 0	199.093.227	204.687.946	40.937.589	0	40.937.589	163.750.356
WAGEN TIP	204.909.091	18/01/2018	1,02810	5	4	0	204.909.091	210.667.241	42.133.448	42.133.448	168.533.792	5	4 0	204.909.091	210.667.241	42.133.448	0	42.133.448	168.533.792
STAND C/PI	21.818.182	15/07/2018	1,02810	5	4	0	21.818.182	22.431.295	4.486.259	4.486.259	17.945.036	5	4 0	21.818.182	22.431.295	4.486.259	0	4.486.259	17.945.036
AÑO 2019 CO	67.439.793	06/08/2018	1,02810	5	4	0	67.439.793	69.334.919	13.866.983	13.866.983	55.467.935	5	4 0	67.439.793	69.334.919	13.866.983	0	13.866.983	55.467.935
2.7 M/T SENC	100.464.335	24/10/2018	1,02810	5	4	0	100.464.335	103.287.483	20.657.496	20.657.496	82.629.986	5	4 0	100.464.335	103.287.483	20.657.496	0	20.657.496	82.629.986
QKR55L CO	133.707.396	14/12/2018	1,02810	5	4	0	133.707.396	137.464.708	27.492.941	27.492.941	109.971.766	5	4 0	133.707.396	137.464.708	27.492.941	0	27.492.941	109.971.766
TIPO SAVEI	80.255.138	15/01/2019	0,00000	5	5	0	80.255.138	80.255.138	0	0	80.255.138	5	5 0	80.255.138	80.255.138	0	0	0	80.255.138
BAJA DE MET	23.454.545	22/01/2019	0,00000	5	5	0	23.454.545	23.454.545	0	0	23.454.545	5	5 0	23.454.545	23.454.545	0	0	0	23.454.545
X 1.0 FFV AÑ	77.177.414	05/04/2019	0,00000	5	5	0	77.177.414	77.177.414	0	0	77.177.414	5	5 0	77.177.414	77.177.414	0	0	0	77.177.414
NZ GLC 200	606.501.000	05/12/2019	0,00000	5	5	0	606.501.000	606.501.000	0	0	606.501.000	5	5 0	606.501.000	606.501.000	0	0	0	606.501.000
TA: 1020402	3.001.241.294						2.032.820.565	2.067.818.464	403.000.378	1.137.571.916	1.664.818.079			2.032.820.565	2.067.818.464	403.000.378	0	1.137.571.916	1.664.818.079

Contable : 1020403 — **MUEBLES, UTILES Y ENSERES**

	4.936.557.010						4.084.511.994	4.177.164.474	444.953.505	1.346.765.423	3.732.210.962			4.084.511.994	4.177.164.474	444.953.505	0	1.346.765.423	3.732.210.962

COEXMA S.R.L.
RUC: 80053510-3

CUADRO DE REVALUO Y DEPRECIACION DE BIENES DEL ACTIVO FIJO

1. IDENTIFICACIÓN DEL CONTRIBUYENTE		2. DATOS DE LA DECLARACIÓN JURADA		3. EJERCICIO FISCAL	
RAZON SOCIAL O APELLIDOS / NOMBRES	IDENTIFICADOR RUC	FORMULARIO UTILIZADO	N° DE ORDEN	DESDE	HASTA
L.	80053510-3	0	0	01/01/2019	31/12/2019

4. IDENTIFICACIÓN DEL REPRESENTANTE LEGAL		5. IDENTIFICACIÓN DEL CONTADOR	
APELLIDOS / NOMBRES	IDENTIFICADOR RUC	APELLIDOS / NOMBRES	IDENTIFICADOR RUC
CARLOS PAVLOSQUI DE ARAUJO PINA	5175739-7	FRANCISCO JAVIER AYALA ZARATE	1232267-9

	4.936.557.010					4.084.511.994	4.177.164.474	444.953.505	1.346.765.423	3.732.210.962			4.084.511.994	4.177.164.474	444.953.505	0	1.346.765.423	3.732.210.962

				VALORES FISCALES								VALORES CONTABLES							
bienes	Valor de Costo o de Adquisición	Fecha de Compra	Coef. De Rvaluo	A.V Util F.	A. V. Util Re. Fisc.	Valor Fiscal Neto Del Ejercicio Ant.	Valor Fiscal Revaluado	Cuota Fiscal De dep. Anual	Depreciación Fiscal Acum.	Valor Fiscal NtoAlCierre	A VUtil Cble	AVda Cntb Rest.	Valor Contable Neto Del Ejercicio Ant.	Valor Contable Revaluado	Cuota Contable De depreciación Anual	Cuota de Dep. Anual no Deducible	Depreciación Contable Acum.	Valor Contable Neto Al Cierre
ES	6.067.380	09/02/2017	1,02810	10	8 0	5.635.382	5.793.742	643.749	1.287.498	5.149.992	10	8 0	5.635.382	5.793.742	643.749	0	1.287.498	5.149.992
ES	1.695.455	08/05/2017	1,02810	10	8 0	1.574.739	1.618.991	179.887	359.775	1.439.103	10	8 0	1.574.739	1.618.991	179.887	0	359.775	1.439.103
ES	3.234.545	19/12/2017	1,02810	10	8 0	3.004.245	3.088.667	343.185	686.370	2.745.481	10	8 0	3.004.245	3.088.667	343.185	0	686.370	2.745.481
A: 1020403	10.997.380					10.214.366	10.501.400	1.166.822	2.333.644	9.334.577			10.214.366	10.501.400	1.166.822	0	2.333.644	9.334.577

ontable : 1020404 MAQUINARIAS Y EQUIPOS

				VALORES FISCALES								VALORES CONTABLES							
bienes	Valor de Costo o de Adquisicion	Fecha de Compra	Coef. De Rvaluo	A.V Util F.	A. V. Util Re. Fisc.	Valor Fiscal Neto Del Ejercicio Ant.	Valor Fiscal Revaluado	Cuota Fiscal De dep. Anual	Depreciación Fiscal Acum.	Valor Fiscal NtoAlCierre	A VUtil Cble	AVda Cntb Rest.	Valor Contable Neto Del Ejercicio Ant.	Valor Contable Revaluado	Cuota Contable De depreciación Anual	Cuota de Dep. Anual no Deducible	Depreciación Contable Acum.	Valor Contable Neto Al Cierre
IP	1.634.055	05/01/2011	1,02810	10	2 0	809.308	832.050	277.350	2.218.800	554.700	10	2 0	809.308	832.050	277.350	0	2.218.800	554.700
CM 26 ES 1H	1.032.034	22/03/2011	1,02810	10	2 0	511.142	525.506	175.168	1.401.349	350.337	10	2 0	511.142	525.506	175.168	0	1.401.349	350.337
4 R22	817.027	15/04/2011	1,02810	10	2 0	404.654	416.025	138.675	1.109.400	277.350	10	2 0	404.654	416.025	138.675	0	1.109.400	277.350
JA 5000 LIT	4.695.755	19/07/2011	1,02810	10	2 0	2.325.692	2.391.046	797.015	6.376.122	1.594.030	10	2 0	2.325.692	2.391.046	797.015	0	6.376.122	1.594.030
CO NE2134	602.880	27/09/2011	1,02810	10	2 0	298.592	306.983	102.327	818.621	204.655	10	2 0	298.592	306.983	102.327	0	818.621	204.655
3 T 1HP MC	3.033.321	06/12/2011	1,02810	10	2 0	1.502.330	1.544.547	514.849	4.118.792	1.029.698	10	2 0	1.502.330	1.544.547	514.849	0	4.118.792	1.029.698
LETO EN F	152.649.450	12/04/2012	1,02810	10	3 0	88.204.126	90.682.750	22.670.687	158.694.812	68.012.062	10	3 0	88.204.126	90.682.750	22.670.687	0	158.694.812	68.012.062
A: 1020404	164.464.522					94.055.844	96.698.907	24.676.073	174.737.897	72.022.833			94.055.844	96.698.907	24.676.073	0	174.737.897	72.022.833

ontable : 1020405 EQUIPOS DE INFORMATICA

				VALORES FISCALES								VALORES CONTABLES							
bienes	Valor de Costo o de Adquisición	Fecha de Compra	Coef. De Rvaluo	A.V Util F.	A. V. Util Re. Fisc.	Valor Fiscal Neto Del Ejercicio Ant.	Valor Fiscal Revaluado	Cuota Fiscal De dep. Anual	Depreciación Fiscal Acum.	Valor Fiscal NtoAlCierre	A VUtil Cble	AVda Cntb Rest.	Valor Contable Neto Del Ejercicio Ant.	Valor Contable Revaluado	Cuota Contable De depreciación Anual	Cuota de Dep. Anual no Deducible	Depreciación Contable Acum.	Valor Contable Neto Al Cierre
310TZ	1	27/05/2010	0.00000	4	0 0	1	1	0	1	0	4	-5 0	1	1	0	0	1	0
732Z	1	22/07/2010	0.00000	4	0 0	1	1	0	1	0	4	-5 0	1	1	0	0	1	0
	5.112.018.914					4.188.782.206	4.284.364.783	470.796.400	1.523.836.967	3.813.568.374			4.188.782.206	4.284.364.783	470.796.400	0	1.523.836.967	3.813.568.374

COEXMA S.R.L.
RUC: 80053510-3

CUADRO DE REVALUO Y DEPRECIACION DE BIENES DEL ACTIVO FIJO

1. IDENTIFICACIÓN DEL CONTRIBUYENTE		2. DATOS DE LA DECLARACIÓN JURADA		3. EJERCICIO FISCAL	
AZON SOCIAL O APELLIDOS / NOMBRES	IDENTIFICADOR RUC	FORMULARIO UTILIZADO	N° DE ORDEN	DESDE	HASTA
L.	80053510-3	0	0	01/01/2019	31/12/2019

4. IDENTIFICACIÓN DEL REPRESENTANTE LEGAL		5. IDENTIFICACIÓN DEL CONTADOR	
APELLIDOS / NOMBRES	IDENTIFICADOR RUC	APELLIDOS / NOMBRES	IDENTIFICADOR RUC
CARLOS PAVILOSQUI DE ARAUJO PINA	5175739-7	FRANCISCO JAVIER AYALA ZARATE	1232267-9

	5.112.018.914						4.188.782.206	4.284.364.783	470.796.400	1.523.836.967	3.813.568.374			4.188.782.206	4.284.364.783	470.796.400	0	1.523.836.967	3.813.568.374
DESKJET 1	98.043	04/04/2011	0,00000	4	0	0	1	1	0	1	0	4	-4 0	1	1	0	0	1	0
USB 1 HD E	154.141	23/09/2011	0,00000	4	0	0	1	1	0	1	0	4	-4 0	1	1	0	0	1	0
	2.808.612	21/12/2011	0,00000	4	0	0	1	1	0	1	0	4	-4 0	1	1	0	0	1	0
ORMATICA	3.118.182	27/02/2015	1,02810	4	0	0	873.789	898.343	898.343	3.593.372	0	4	0 0	873.789	898.343	898.343	0	3.593.372	0
	3.637.499	04/01/2016	1,02810	4	1	0	1.961.690	2.016.815	1.008.407	3.025.222	1.008.407	4	1 0	1.961.690	2.016.815	1.008.407	0	3.025.222	1.008.407
	1.236.136	09/08/2016	1,02810	4	1	0	666.644	685.377	342.688	1.028.065	342.688	4	1 0	666.644	685.377	342.688	0	1.028.065	342.688
	2.396.591	09/08/2016	1,02810	4	1	0	1.292.473	1.328.793	664.396	1.993.189	664.396	4	1 0	1.292.473	1.328.793	664.396	0	1.993.189	664.396
	3.311.818	30/08/2016	1,02810	4	1	0	1.786.051	1.836.241	918.120	2.754.361	918.120	4	1 0	1.786.051	1.836.241	918.120	0	2.754.361	918.120
1-75UY	3.255.684	30/05/2018	1,02810	4	3	0	3.255.684	3.347.172	836.793	836.793	2.510.379	4	3 0	3.255.684	3.347.172	836.793	0	836.793	2.510.379
: 1020405	20.016.708						9.836.336	10.112.746	4.668.749	13.231.009	5.443.992			9.836.336	10.112.746	4.668.749	0	13.231.009	5.443.992

ontable : 1020406 HERRAMIENTAS

				VALORES FISCALES								VALORES CONTABLES							
bienes	Valor de Costo o de Adquisición	Fecha de Compra	Coef. De Revaluo	A.V Util F.	A.V. Util Re. Fisc.		Valor Fiscal Neto Del Ejercicio Ant.	Valor Fiscal Revaluado	Cuota Fiscal De dep. Anual	Depreciación Fiscal Acum.	Valor Fiscal NtoAlCierre	A VUti CDle	AVda Cntb Rest.	Valor Contable Neto Del Ejercicio Ant.	Valor Contable Revaluado	Cuota Contable De depreciación Anual	Cuota de Dep. Anual no Deducible	Depreciación Contable Acum.	Valor Contable Neto Al Cierre
OR ELECTR	128.096	16/03/2009	1,02810	10	0	0	29.647	30.480	30.480	304.800	0	10	0 0	29.647	30.480	30.480	0	304.800	0
DENCIAL A	286.443	23/04/2010	1,02810	10	1	0	110.341	113.442	56.721	510.489	56.721	10	1 0	110.341	113.442	56.721	0	510.489	56.721
MAKITA HP	386.153	23/06/2011	1,02810	10	2	0	191.252	196.626	65.542	524.336	131.084	10	2 0	191.252	196.626	65.542	0	524.336	131.084
AR PRO CS	158.245	14/07/2011	1,02810	10	2	0	78.376	80.578	26.859	214.874	53.718	10	2 0	78.376	80.578	26.859	0	214.874	53.718
	103.204	29/09/2011	1,02810	10	2	0	51.114	52.550	17.516	140.133	35.033	10	2 0	51.114	52.550	17.516	0	140.133	35.033
	3.181.818	18/03/2015	1,02810	10	6	0	2.496.539	2.566.694	366.670	1.466.682	2.200.023	10	6 0	2.496.539	2.566.694	366.670	0	1.466.682	2.200.023
MIENTAS	1.090.909	07/05/2018	1,02810	10	9	0	1.090.909	1.121.565	112.156	112.156	1.009.408	10	9 0	1.090.909	1.121.565	112.156	0	112.156	1.009.408
: 1020406	5.334.868						4.048.178	4.161.935	675.946	3.273.471	3.485.988			4.048.178	4.161.935	675.946	0	3.273.471	3.485.988

ontable : 1020410 EQUIPOS DE OFICINA

	5.137.370.488						4.202.666.718	4.298.639.462	476.141.095	1.540.341.446	3.822.498.355			4.202.666.718	4.298.639.462	476.141.095	0	1.540.341.446	3.822.498.355

COEXSA S.R.L.
RUC: 80053510-3

CUADRO DE REvaLUO Y DEPRECIACION DE BIENES DEL ACtIVO FIJO

1. IDENTIFICACIÓN DEL CONTRIBUYENTE		2. DATOS DE LA DECLARACION JURADA		3. EJERCICIO FISCAL	
RAZON SOCIAL O APELLIDOS / NOMBRES	IDENTIFICADOR RUC	FORMULARIO UTILIZADO	N° DE ORDEN	DESDE	HASTA
L	80053510-3	0	0	01/01/2019	31/12/2019

4. IDENTIFICACIÓN DEL REPRESENTANTE LEGAL		5. IDENTIFICACIÓN DEL CONTADOR	
APELLIDOS / NOMBRES	IDENTIFICADOR RUC	APELLIDOS / NOMBRES	IDENTIFICADOR RUC
CARLOS PAVILOSQUI DE ARAUJO PINA	5175739-7	FRANCISCO JAVIER AYALA ZARATE	1232267-9

	5.137.370.488					4.202.666.718	4.298.639.462	476.141.095	1.540.341.446	3.822.498.355			4.202.666.718	4.298.639.462	476.141.095	0	1.540.341.446	3.822.498.355

				VALORES FISCALES									VALORES CONTABLES							
bienes	Valor de Costo o de Adquisición	Fecha de Compra	Coef. De Rvaluo	A.V Util F.	A. V. Util Re. Fisc.		Valor Fiscal Neto Del Ejercicio Ant.	Valor Fiscal Revaluado	Cuota Fiscal De dep. Anual	Depreciación Fiscal Acum.	Valor Fiscal NtoAlCierre	A VUtil Cble	AVda Cntb Rest.		Valor Contable Neto Del Ejercicio Ant.	Valor Contable Revaluado	Cuota Contable De depreciación Anual	Cuota de Dep. Anual no Deducible	Depreciación Contable Acum.	Valor Contable Neto Al Cierre
NADO 120	2.830.979	10/03/2010	1,02810	10	1	0	1.090.535	1.121.180	560.590	5.045.310	560.590	10	1	0	1.090.535	1.121.180	560.590	0	5.045.310	560.590
NADO SPL	10.320.342	12/05/2011	1,02810	10	2	0	5.111.414	5.255.050	1.751.683	14.013.466	3.503.366	10	2	0	5.111.414	5.255.050	1.751.683	0	14.013.466	3.503.366
NADO SPL	2.150.071	12/05/2011	1,02810	10	2	0	1.064.877	1.094.801	364.933	2.919.469	729.867	10	2	0	1.064.877	1.094.801	364.933	0	2.919.469	729.867
NADO	3.409.091	06/01/2015	1,02810	10	6	0	2.674.863	2.750.029	392.861	1.571.445	2.357.167	10	6	0	2.674.863	2.750.029	392.861	0	1.571.445	2.357.167
NADO	6.323.876	28/05/2015	1,02810	10	6	0	4.961.880	5.101.314	728.759	2.915.036	4.372.554	10	6	0	4.961.880	5.101.314	728.759	0	2.915.036	4.372.554
NADO	3.272.822	17/05/2016	1,02810	10	7	0	2.824.034	2.903.392	362.924	1.088.772	2.540.468	10	7	0	2.824.034	2.903.392	362.924	0	1.088.772	2.540.468
NADO	2.545.455	25/08/2016	1,02810	10	7	0	2.196.407	2.258.128	282.266	846.798	1.975.862	10	7	0	2.196.407	2.258.128	282.266	0	846.798	1.975.862
OND PISO 1	25.638.545	12/12/2018	1,02810	10	9	0	25.638.545	26.359.014	2.635.901	2.635.901	23.723.112	10	9	0	25.638.545	26.359.014	2.635.901	0	2.635.901	23.723.112
OND PISO 1	8.546.182	12/12/2018	1,02810	10	9	0	8.546.182	8.786.338	878.633	878.633	7.907.704	10	9	0	8.546.182	8.786.338	878.633	0	878.633	7.907.704
A: 1020410	65.037.363						54.108.737	55.629.246	7.958.552	31.914.832	47.670.693				54.108.737	55.629.246	7.958.552	0	31.914.832	47.670.693

ontable : 1020411 EQUIPOS DE COMUNICACION

				VALORES FISCALES									VALORES CONTABLES							
s bienes	Valor de Costo o de Adquisición	Fecha de Compra	Coef. De Rvaluo	A.V Util F.	A. V. Util Re. Fisc.		Valor Fiscal Neto Del Ejercicio Ant.	Valor Fiscal Revaluado	Cuota Fiscal De dep. Anual	Depreciación Fiscal Acum.	Valor Fiscal NtoAlCierre	A VUtil Cble	AVda Cntb Rest.		Valor Contable Neto Del Ejercicio Ant.	Valor Contable Revaluado	Cuota Contable De depreciación Anual	Cuota de Dep. Anual no Deducible	Depreciación Contable Acum.	Valor Contable Neto Al Cierre
	578.246	21/08/2009	0,00000	5	0	0	1	1	0	1	0	5	-5	0	1	1	0	0	1	0
ATELITE	52.376	04/04/2011	1,02810	10	2	0	25.940	26.669	8.889	71.117	17.779	10	2	0	25.940	26.669	8.889	0	71.117	17.779
4278H FULL	3.124.393	31/07/2015	1,02810	5	1	0	1.203.561	1.237.382	618.691	2.474.764	618.691	5	1	0	1.203.561	1.237.382	618.691	0	2.474.764	618.691
NPL 3278 P.	1.755.371	31/07/2015	1,02810	5	1	0	676.195	695.197	347.598	1.390.394	347.598	5	1	0	676.195	695.197	347.598	0	1.390.394	347.598
AYER DV-1	369.552	31/07/2015	1,02810	5	1	0	142.357	146.357	73.178	292.714	73.178	5	1	0	142.357	146.357	73.178	0	292.714	73.178
A: 1020411	5.879.938						2.048.054	2.105.606	1.048.357	4.228.990	1.057.247				2.048.054	2.105.606	1.048.357	0	4.228.990	1.057.247
	5.208.287.789						4.258.823.509	4.356.374.314	485.148.006	1.576.485.269	3.871.226.295				4.258.823.509	4.356.374.314	485.148.006	0	1.576.485.269	3.871.226.295

eexmoc S.R.L.
RUC: 80053510-3

CUADRO DE REVALUO Y DEPRECIACION DE BIENES DEL ACTIVO FIJO

1. IDENTIFICACION DEL CONTRIBUYENTE		2. DATOS DE LA DECLARACIÓN JURADA		3. EJERCICIO FISCAL	
AZON SOCIAL O APELLIDOS / NOMBRES	IDENTIFICADOR RUC	FORMULARIO UTILIZADO	N° DE ORDEN	DESDE	HASTA
L.	80053510-3	0	0	01/01/2019	31/12/2019

4. IDENTIFICACIÓN DEL REPRESENTANTE LEGAL		5. IDENTIFICACIÓN DEL CONTADOR	
APELLIDOS / NOMBRES	IDENTIFICADOR RUC	APELLIDOS / NOMBRES	IDENTIFICADOR RUC
ARLOS PAVILOSQUI DE ARAUJO PINA	5175739-7	FRANCISCO JAVIER AYALA ZARATE	1232267-9

JOSE CARLOS PAVILOSQUI DE ARAUJO PINA
5175739-7

FRANCISCO JAVIER AYALA ZARATE
1232267-9
Lic. Javier Ayala
J.A. Contabilidad
RUC: 1.232.267-9
Prof. N° 51202

COEXMOS S.A.L.
RUC: 80053510-3

SENAI RS CERTIFICAÇÃO

Certificado de Conformidade

Nº CMC-0055

CAVALETTI S.A CADEIRAS PROFISSIONAIS
CNPJ: 88.709.621/0001-90
Rua Dr. Hiran Sampaio, 550 Bairro: Distrito Industrial
Erechim / RS CEP: 95270-000

O **SENAI-RS CERTIFICAÇÃO** concede à empresa acima identificada, no endereço citado, autorização para o uso do selo de identificação da conformidade para o(s) produto(s) identificado(s) neste documento.

A Autorização para o uso do selo de identificação da Conformidade foi concedida com base nos critérios estabelecidos:

Pelo SENAI RS CERTIFICAÇÃO

Procedimento SENAI-UO448-PR-15

Sistema de Certificação: **Modelo 5** – Avaliação inicial consistindo de ensaios em amostras retiradas no fabricante, incluindo auditoria do Sistema de Gestão da Qualidade, seguida de avaliação de manutenção periódica através de coleta de amostra do produto na fábrica e/ou no comércio, para realização das atividades de avaliação da conformidade.

Pelas NORMAS ESPECÍFICAS:

ABNT NBR 13962:2018 (Móveis para escritório - Cadeiras)

"A validade deste Certificado está atrelada à realização das avaliações de manutenção e tratamento de possíveis não conformidades de acordo com as orientações do SENAI-RS CERTIFICAÇÃO previstas no Procedimento SENAI-UO448-PR-15 - Requisitos de Avaliação da Conformidade de Móveis."

Certificado de Conformidade válido somente acompanhado das páginas de 1 a 7.
Emissão: 24/08/2018 Validade: 24/08/2022

ATENÇÃO!

ESTE CERTIFICADO É PARA USO EXCLUSIVO EM:
FINALIDADE: PROCESSO LICITATÓRIO
ÓRGÃO: ANDE
EE.TT DR/OC/08/2021
POR SOLICITAÇÃO, ANÁLISE E RESPONSABILIDADE DO CLIENTE:
COEXMA S.R.L
RUC: 80053510-3 - MUNICÍPIO DE CIUDAD DEL ESTE/PY
É VETADA A UTILIZAÇÃO SEM AUTORIZAÇÃO DA CAVALETTI S/A CADEIRAS PROFISSIONAI

COEXMA S.R.L.
RUC: 80053510-3

Certificado de Conformidade

Nº CMC-0055

Informações Gerais do Processo

Família: Linha de Cadeiras Cavaletti START

Processo: PCMC-003/18

Data de concessão do certificado de conformidade: 24/08/2018

Data de validade do certificado de conformidade: 24/08/2022

Auditorias

Etapa de Certificação: Auditoria 026/18 realizada em 15 e 16/08/2018
Etapa de 1ª Manutenção: Auditoria 053/19 realizada em 09 e 10/12/2019
Etapa de 2ª Manutenção: Auditoria adiada com base na análise de risco efetuada nos termos das Portarias Inmetro Nº 111 de 27 de março de 2020, Nº 225 de 22 de junho de 2020 e Nº 377, de 10 dezembro de 2020 que define condições extraordinárias para realização das atividades de avaliação da conformidade durante a pandemia do coronavirus (COVID-19).
Etapa de 3º Manutenção: Finalizar etapa até 24/08/2021

Relatórios de Ensaios

Etapa de Certificação:
LAPEMAC – Laboratório Pedro Mateus Cavaletti - Laboratório de Ensaios de Cadeiras e Componentes
Relatório: RE-035-2017 emitido em 10/11/2017
Etapa de Adequação da Norma ABNT NBR 13962:2018
LAPEMAC – Laboratório Pedro Mateus Cavaletti - Laboratório de Ensaios de Cadeiras e Componentes
Relatórios: RE-020-2019 emitido em 04/04/2019 e RE-025-2019 emitido em 16/04/2019
Etapa de 1ª Manutenção: Não aplicável.
Extensão da Certificação:
Instituto Senai de Tecnologia em Madeira e Mobiliário - Cetemo
Relatório 640/19 emitido em 10/09/2019
Laboratório LEMCO – Laboratório de Ensaios de Mobiliário Corporativo - EJRos Brasil
Relatório: 42020 emitido em 03/02/2020
LAPEMAC – Laboratório Pedro Mateus Cavaletti - Laboratório de Ensaios de Cadeiras e Componentes
Relatório: RE-030-2020 emitido em 02/06/2020 e RE-031-2020 emitido em 02/06/2020
Etapa de 2ª Manutenção: Ensaios adiados com base na análise de risco efetuada nos termos das Portarias Inmetro Nº 111 de 27 de março de 2020, Nº 225 de 22 de junho de 2020 e Nº 377, de 10 dezembro de 2020 que define condições extraordinárias para realização das atividades de avaliação da conformidade durante a pandemia do coronavirus (COVID-19).
Ensaios Complementares de 2ª Manutenção:
LAPEMAC – Laboratório Pedro Mateus Cavaletti - Laboratório de Ensaios de Cadeiras e Componentes
Relatório: RE nº 01-21_rev1 em 05/04/21
Etapa de 3ª Manutenção: Não aplicável.

Atestados de Manutenção

Etapa de 1ª Manutenção: Concluída em 20/12/2019
Etapa de 2ª Manutenção: Concluída em 02/02/2021
Etapa de 3ª Manutenção: Finalizar etapa até 24/08/2021

SENAI-RS CERTIFICAÇÃO - SENAI - UC448-FR 1 — Página 2 de 2
Certificado de Conformidade válido somente acompanhado das páginas de 1 a 2
Emissão: 24/08/2018 — Validade: 24/08/2022

ATENÇÃO!

ESTE CERTIFICADO É PARA USO EXCLUSIVO EM:
FINALIDADE: PROCESSO LICITATÓRIO
ORGÃO: ANDE
EE.TT DR/OC/08/2021
POR SOLICITAÇÃO, ANÁLISE E RESPONSABILIDADE DO CLIENTE:
COEXMA S.R.L.
RUC: 80053510-3 - MUNICÍPIO DE CIUDAD DEL ESTE/PY
É VETADA A UTILIZAÇÃO SEM AUTORIZAÇÃO DA CAVALETTI S/A CADEIRAS PROFISSIONAI

COEXMA S.R.L.
RUC: 80053510

SENAI RS CERTIFICAÇÃO

Certificado de Conformidade

Nº CMC-0055

Identificação do Produto Certificado	
Produto	Poltronas – Linha START
Marca	Cavaletti
Modelo / Descrição Técnica	

Poltrona Presidente Giratória 4001 Relax 3D Alumínio 50 Nylon/PU
Poltrona Presidente Giratória 4001 Relax 3D Alumínio 65 Nylon/PU
Poltrona Presidente Giratória 4001 Relax 3D Nylon 50 Nylon/PU
Poltrona Presidente Giratória 4001 Relax 3D Nylon 65 Nylon/PU
Poltrona Presidente Giratória 4001 Relax 3D Polaina 50 Nylon/PU
Poltrona Presidente Giratória 4001 Relax 3D Estampada 50 Nylon/PU
Poltrona Presidente Giratória 4001 Relax SL Alumínio 50 Nylon/PU
Poltrona Presidente Giratória 4001 Relax SL Alumínio 65 Nylon/PU
Poltrona Presidente Giratória 4001 Relax SL Nylon 50 Nylon/PU
Poltrona Presidente Giratória 4001 Relax SL Nylon 65 Nylon/PU
Poltrona Presidente Giratória 4001 Relax SL Polaina 50 Nylon/PU
Poltrona Presidente Giratória 4001 Relax SL Estampada 50 Nylon/PU
Poltrona Presidente Giratória 4001 Relax SL New PU Alumínio 50 Nylon/PU
Poltrona Presidente Giratória 4001 Relax SL New PU Alumínio 65 Nylon/PU
Poltrona Presidente Giratória 4001 Relax SL New PU Nylon 50 Nylon/PU
Poltrona Presidente Giratória 4001 Relax SL New PU Nylon 65 Nylon/PU
Poltrona Presidente Giratória 4001 Relax SL New PU Polaina 50 Nylon/PU
Poltrona Presidente Giratória 4001 Relax SL New PU Estampada 50 Nylon/PU
Poltrona Presidente Giratória 4001 Syncron 3D Alumínio 50 Nylon/PU
Poltrona Presidente Giratória 4001 Syncron 3D Alumínio 65 Nylon/PU
Poltrona Presidente Giratória 4001 Syncron 3D Nylon 50 Nylon/PU
Poltrona Presidente Giratória 4001 Syncron 3D Nylon 65 Nylon/PU
Poltrona Presidente Giratória 4001 Syncron 3D Polaina 50 Nylon/PU
Poltrona Presidente Giratória 4001 Syncron 3D Estampada 50 Nylon/PU
Poltrona Presidente Giratória 4001 Syncron SL Alumínio 50 Nylon/PU
Poltrona Presidente Giratória 4001 Syncron SL Alumínio 65 Nylon/PU
Poltrona Presidente Giratória 4001 Syncron SL Nylon 50 Nylon/PU
Poltrona Presidente Giratória 4001 Syncron SL Nylon 65 Nylon/PU
Poltrona Presidente Giratória 4001 Syncron SL Polaina 50 Nylon/PU
Poltrona Presidente Giratória 4001 Syncron SL Estampada 50 Nylon/PU
Poltrona Presidente Giratória 4001 Syncron SL New PU Alumínio 50 Nylon/PU
Poltrona Presidente Giratória 4001 Syncron SL New PU Alumínio 65 Nylon/PU
Poltrona Presidente Giratória 4001 Syncron SL New PU Nylon 50 Nylon/PU
Poltrona Presidente Giratória 4001 Syncron SL New PU Nylon 65 Nylon/PU
Poltrona Presidente Giratória 4001 Syncron SL New PU Polaina 50 Nylon/PU
Poltrona Presidente Giratória 4001 Syncron SL New PU Estampada 50 Nylon/PU
Poltrona Presidente Giratória 4001 Syncron RP SL New PU Polaina 50 Nylon/PU
Poltrona Diretor Giratória 4002 Relax 3D Alumínio 50 Nylon/PU
Poltrona Diretor Giratória 4002 Relax 3D Alumínio 65 Nylon/PU
Poltrona Diretor Giratória 4002 Relax 3D Nylon 50 Nylon/PU

ATENÇÃO!

Emissão: 24/05/2019 Validade: 24/05/2022

ESTE CERTIFICADO É PARA USO EXCLUSIVO EM:
FINALIDADE: PROCESSO LICITATÓRIO
ÓRGÃO: ANDE
EE.TT DR/OC/08/2021
POR SOLICITAÇÃO, ANÁLISE E RESPONSABILIDADE DO CLIENTE:
COEXMA S.R.L.
RUC: 80053510-3 - MUNICÍPIO DE CIUDAD DEL ESTE/PY
É VETADA A UTILIZAÇÃO SEM AUTORIZAÇÃO DA CAVALETTI S/A CADEIRAS PROFISSIONAI

COEXMA S.R.L.
RUC: 80053510-3

SENAI RS CERTIFICAÇÃO

Certificado de Conformidade

Nº CMC-0055

Identificação do Produto Certificado	
Produto	Poltronas – Linha START
Marca	Cavaletti
Modelo / Descrição Técnica	
Poltrona Diretor Giratória 4002 Relax 3D Nylon 65 Nylon/PU	
Poltrona Diretor Giratória 4002 Relax 3D Polaina 50 Nylon/PU	
Poltrona Diretor Giratória 4002 Relax 3D Estampada 50 Nylon/PU	
Poltrona Diretor Giratória 4002 Relax SL Alumínio 50 Nylon/PU	
Poltrona Diretor Giratória 4002 Relax SL Alumínio 65 Nylon/PU	
Poltrona Diretor Giratória 4002 Relax SL Nylon 50 Nylon/PU	
Poltrona Diretor Giratória 4002 Relax SL Nylon 65 Nylon/PU	
Poltrona Diretor Giratória 4002 Relax SL Polaina 50 Nylon/PU	
Poltrona Diretor Giratória 4002 Relax SL Estampada 50 Nylon/PU	
Poltrona Diretor Giratória 4002 Relax SL New PU Alumínio 50 Nylon/PU	
Poltrona Diretor Giratória 4002 Relax SL New PU Alumínio 65 Nylon/PU	
Poltrona Diretor Giratória 4002 Relax SL New PU Nylon 50 Nylon/PU	
Poltrona Diretor Giratória 4002 Relax SL New PU Nylon 65 Nylon/PU	
Poltrona Diretor Giratória 4002 Relax SL New PU Polaina 50 Nylon/PU	
Poltrona Diretor Giratória 4002 Relax SL New PU Estampada 50 Nylon/PU	
Poltrona Diretor Giratória 4002 Syncron RP SL New PU Nylon 50 Nylon/PU	
Poltrona Diretor Giratória 4002 Syncron RP SL New PU Polaina 50 Nylon/PU	
Poltrona Diretor Giratória 4002 Syncron 3D Alumínio 50 Nylon/PU	
Poltrona Diretor Giratória 4002 Syncron 3D Alumínio 65 Nylon/PU	
Poltrona Diretor Giratória 4002 Syncron 3D Nylon 50 Nylon/PU	
Poltrona Diretor Giratória 4002 Syncron 3D Nylon 65 Nylon/PU	
Poltrona Diretor Giratória 4002 Syncron 3D Polaina 50 Nylon/PU	
Poltrona Diretor Giratória 4002 Syncron 3D Estampada 50 Nylon/PU	
Poltrona Diretor Giratória 4002 Syncron SL Alumínio 50 Nylon/PU	
Poltrona Diretor Giratória 4002 Syncron SL Alumínio 65 Nylon/PU	
Poltrona Diretor Giratória 4002 Syncron SL Nylon 50 Nylon/PU	
Poltrona Diretor Giratória 4002 Syncron SL Nylon 65 Nylon/PU	
Poltrona Diretor Giratória 4002 Syncron SL Polaina 50 Nylon/PU	
Poltrona Diretor Giratória 4002 Syncron SL Estampada 50 Nylon/PU	
Poltrona Diretor Giratória 4002 Syncron SL New PU Alumínio 50 Nylon/PU	
Poltrona Diretor Giratória 4002 Syncron SL New PU Alumínio 65 Nylon/PU	
Poltrona Diretor Giratória 4002 Syncron SL New PU Nylon 50 Nylon/PU	
Poltrona Diretor Giratória 4002 Syncron SL New PU Nylon 65 Nylon/PU	
Poltrona Diretor Giratória 4002 Syncron SL New PU Polaina 50 Nylon/PU	
Poltrona Diretor Giratória 4002 Syncron SL New PU Estampada 50 Nylon/PU	
Poltrona Diretor Giratória 4002 SRE 3D Alumínio 50 Nylon/PU	
Poltrona Diretor Giratória 4002 SRE 3D Alumínio 65 Nylon/PU	
Poltrona Diretor Giratória 4002 SRE 3D Nylon 50 Nylon/PU	
Poltrona Diretor Giratória 4002 SRE 3D Nylon 65 Nylon/PU	
Poltrona Diretor Giratória 4002 SRE 3D Polaina 50 Nylon/PU	

ATENÇÃO!

Certificado de Conformidade válido somente acompanhado das páginas de 1 a 7

Emissão: 24/08/2018 Validade: 24/08/2022

ESTE CERTIFICADO É PARA USO EXCLUSIVO EM:
FINALIDADE: PROCESSO LICITATÓRIO
ÓRGÃO: ANDE
EE.TT DR/OC/08/2021
POR SOLICITAÇÃO, ANÁLISE E RESPONSABILIDADE DO CLIENTE:
COEXMA S.R.L.
RUC: 80053510-3 - MUNICÍPIO DE CIUDAD DEL ESTE/PY
É VETADA A UTILIZAÇÃO SEM AUTORIZAÇÃO DA CAVALETTI S/A CADEIRAS PROFISSIONAI

COEXMA S.R.L.
RUC: 80053510-3

SENAI RS CERTIFICAÇÃO

Certificado de Conformidade

Nº CMC-0055

Identificação do Produto Certificado	
Produto	Poltronas – Linha START
Marca	Cavaletti
Modelo / Descrição Técnica	

Poltrona Diretor Giratória 4002 SRE 3D Estampada 50 Nylon/PU
Poltrona Diretor Giratória 4002 SRE SL Alumínio 50 Nylon/PU
Poltrona Diretor Giratória 4002 SRE SL Alumínio 65 Nylon/PU
Poltrona Diretor Giratória 4002 SRE SL Nylon 50 Nylon/PU
Poltrona Diretor Giratória 4002 SRE SL Nylon 65 Nylon/PU
Poltrona Diretor Giratória 4002 SRE SL Polaina 50 Nylon/PU
Poltrona Diretor Giratória 4002 SRE SL Estampada 50 Nylon/PU
Poltrona Diretor Giratória 4002 SRE SL New PU Alumínio 50 Nylon/PU
Poltrona Diretor Giratória 4002 SRE SL New PU Alumínio 65 Nylon/PU
Poltrona Diretor Giratória 4002 SRE SL New PU Nylon 50 Nylon/PU
Poltrona Diretor Giratória 4002 SRE SL New PU Nylon 65 Nylon/PU
Poltrona Diretor Giratória 4002 SRE SL New PU Polaina 50 Nylon/PU
Poltrona Diretor Giratória 4002 SRE SL New PU Estampada 50 Nylon/PU
Cadeira Secretária Giratória 4004 BG Nylon 50 Nylon/PU
Cadeira Secretária Giratória 4004 BG Nylon 65 Nylon/PU
Cadeira Secretária Giratória 4004 BG Polaina 50 Nylon/PU
Cadeira Secretária Giratória 4004 BG SL Nylon 50 Nylon/PU
Cadeira Secretária Giratória 4004 BG SL Nylon 65 Nylon/PU
Cadeira Secretária Giratória 4004 BG SL Polaina 50 Nylon/PU
Cadeira Secretária Giratória 4004 BG SL New PU Nylon 50 Nylon/PU
Cadeira Secretária Giratória 4004 BG SL New PU Nylon 65 Nylon/PU
Cadeira Secretária Giratória 4004 BG SL New PU Polaina 50 Nylon/PU
Cadeira Secretária Giratória 4044 BG Polaina 50 Nylon/PU
Cadeira Secretária Giratória 4044 BG SL Polaina 50 Nylon/PU
Cadeira Secretária Giratória 4044 BG SL New PU Polaina 50 Nylon/PU
Cadeira Secretária Giratória 4044 SRE Polaina 50 Nylon/PU
Cadeira Executiva Giratória 4044 SRE SL Polaina 50 Nylon/PU
Cadeira Executiva Giratória 4044 SRE SL New PU Polaina 50 Nylon/PU
Cadeira Executiva Giratória 4244 SRE SL Polaina 50 Nylon/PU
Cadeira Executiva Giratória 4244 SRE SL New PU Polaina 50 Nylon/PU
Cadeira Executiva Giratória 4103 SRE 3D Call Center Polaina 50 Nylon/PU
Cadeira Executiva Giratória 4103 SRE SL Call Center Polaina 50 Nylon/PU
Cadeira Executiva Giratória 4103 SRE SL New PU Call Center Polaina 50 Nylon/PU
Cadeira Executiva Giratória 4103 SRE Polaina Sapata
Cadeira Executiva Giratória 4103 SRE SL Polaina Sapata
Cadeira Executiva Giratória 4103 SRE SL New PU Polaina Sapata
Cadeira Executiva Giratória 4103 SRE Alumínio 50 Nylon/PU
Cadeira Executiva Giratória 4103 SRE Alumínio 65 Nylon/PU
Cadeira Executiva Giratória 4103 SRE Nylon 50 Nylon/PU
Cadeira Executiva Giratória 4103 SRE Nylon 65 Nylon/PU

Certificado de Conformidade válido somente acompanhado das páginas de 1 a 7.

Emissão: 24/08/2018 Validade: 24/08/2022

ATENÇÃO!

ESTE CERTIFICADO É PARA USO EXCLUSIVO EM:
FINALIDADE: PROCESSO LICITATÓRIO
ÓRGÃO: ANDE
EE.TT DR/OC/08/2021
POR SOLICITAÇÃO, ANÁLISE E RESPONSABILIDADE DO CLIENTE:
COEXMA S.R.L.
RUC: 80053510-3 - MUNICÍPIO DE CIUDAD DEL ESTE/PY
É VETADA A UTILIZAÇÃO SEM AUTORIZAÇÃO DA CAVALETTI S/A CADEIRAS PROFISSIONAI

COEXMA S.R.L.
RUC: 80053510-3

SENAI RS CERTIFICAÇÃO

Certificado de Conformidade

Nº CMC-0055

Identificação do Produto Certificado	
Produto	Poltronas – Linha START
Marca	Cavaletti
Modelo / Descrição Técnica	
Cadeira Executiva Giratória 4103 SRE Polaina 50 Nylon/PU	
Cadeira Executiva Giratória 4103 SRE Estampada 50 Nylon/PU	
Cadeira Executiva Giratória 4103 SRE Encosto Madeira Assento 4004 Nylon 50 Nylon/PU	
Cadeira Executiva Giratória 4103 SRE 3D Alumínio 50 Nylon/PU	
Cadeira Executiva Giratória 4103 SRE 3D Alumínio 65 Nylon/PU	
Cadeira Executiva Giratória 4103 SRE 3D Nylon 50 Nylon/PU	
Cadeira Executiva Giratória 4103 SRE 3D Nylon 65 Nylon/PU	
Cadeira Executiva Giratória 4103 SRE 3D Polaina 50 Nylon/PU	
Cadeira Executiva Giratória 4103 SRE 3D Estampada 50 Nylon/PU	
Cadeira Executiva Giratória 4103 SRE SL Alumínio 50 Nylon/PU	
Cadeira Executiva Giratória 4103 SRE SL Alumínio 65 Nylon/PU	
Cadeira Executiva Giratória 4103 SRE SL Nylon 50 Nylon/PU	
Cadeira Executiva Giratória 4103 SRE SL Nylon 65 Nylon/PU	
Cadeira Executiva Giratória 4103 SRE SL Polaina 50 Nylon/PU	
Cadeira Executiva Giratória 4103 SRE SL Estampada 50 Nylon/PU	
Cadeira Executiva Giratória 4103 SRE SL New PU Alumínio 50 Nylon/PU	
Cadeira Executiva Giratória 4103 SRE SL New PU Alumínio 65 Nylon/PU	
Cadeira Executiva Giratória 4103 SRE SL New PU Nylon 50 Nylon/PU	
Cadeira Executiva Giratória 4103 SRE SL New PU Nylon 65 Nylon/PU	
Cadeira Executiva Giratória 4103 SRE SL New PU Polaina 50 Nylon/PU	
Cadeira Executiva Giratória 4103 SRE SL New PU Estampada 50 Nylon/PU	
Cadeira Executiva Giratória 4203 SRE SL New PU C/Alma Metálica Nylon 50 Nylon/PU	
Poltrona Diretor Aproximação 4006 S	
Poltrona Diretor Aproximação 4006 S Braço Loop	
Poltrona Diretor Aproximação 4006 S Braço Americano	
Cadeira Executiva Aproximação 4107 S	
Cadeira Executiva Aproximação 4107 S Braço Loop	
Cadeira Executiva Aproximação 4107 S Braço Americano	
Cadeira Executiva Aproximação 4107 P	
Cadeira Executiva Aproximação 4107 P Braço Loop	
Cadeira Executiva Aproximação 4107 P Braço Americano	

*Código de Barras inexistente

SENAI RS CERTIFICAÇÃO- SENAI-UO843-CR-1 Página 6 de 7

Certificado de Conformidade válido somente acompanhado das páginas de 1 a 7.

Emissão: 24/08/2016 Validade: 24/08/2022

ATENÇÃO!

ESTE CERTIFICADO É PARA USO EXCLUSIVO EM:
FINALIDADE: PROCESSO LICITATÓRIO
ÓRGÃO: ANDE
EE TT DR/OC/08/2021
POR SOLICITAÇÃO, ANÁLISE E RESPONSABILIDADE DO CLIENTE:
COEXMA S.R.L.
RUC: 80053510-3 - MUNICÍPIO DE CIUDAD DEL ESTE/PY
É VETADA A UTILIZAÇÃO SEM AUTORIZAÇÃO DA CAVALETTI S/A CADEIRAS PROFISSIONAI

COEXMA S.R.L.
RUC: 80053510-3

SENAI RS CERTIFICAÇÃO

Certificado de Conformidade

Nº CMC-0055

Histórico de Revisões:

Revisão	Data	Alteração
00	24/08/2018	
01	25/02/2019	Alteração de Nomenclatura de Produto Certificado 1ª Extensão da Certificação
02	06/05/2019	Exclusão de Modelos de Produtos Certificados Atualização da Norma Específica De: ABNT NBR 13962:2006 (Móveis para escritório - Cadeiras) Para: ABNT NBR 13962:2018 (Móveis para escritório - Cadeiras) Inclusão de relatórios de ensaios.
03	20/12/2019	Conclusão da etapa de 1ª Manutenção
04	29/06/2020	2ª Extensão da certificação Inclusão dos modelos: Cadeira Executiva Giratória 4103 SRE Encosto Madeira Assento 4004 Nylon 50 Nylon/PU e Cadeira Executiva Giratória 4203 SRE SL New PU C/Alma Metálica Nylon 50 Nylon/PU Inclusão de relatórios de ensaios.
05	02/02/2021	Conclusão da etapa de 2ª Manutenção. Manutenção concedida com base na análise de risco efetuada nos termos das Portarias Inmetro Nº 111 de 27 de março de 2020 , Nº 225 de 22 de junho de 2020 e Nº 377, de 10 dezembro de 2020 que define condições extraordinárias para realização das atividades de avaliação da conformidade durante a pandemia do coronavírus (COVID-19).
06	12/04/2021	Inclusão do relatório de ensaio da etapa de 2ª Manutenção.

Assinado de forma digital por IGOR ANDRE KRAKHECHE:00579251942

Igor Andre Krakheche
Coordenador
SENAI-RS CERTIFICAÇÃO - OCP 0070
CNPJ: 03.775. 069/0051-44
Travessão Solferino, 501 Bairro Cruzeiro Caxias do Sul/RS CEP: 95076-420
Assinado digitalmente de acordo com a Medida Provisória ICPBrasil 2.200-2/2001

88709621/0001-90
CAVALETTI S/A CADEIRAS PROFISSIONAIS
Rua Dr. Hiram Sampaio, 550-Distr. Ind.
CEP 99700-000
ERECHIM-RS

SENAI-RS CERTIFICAÇÃO - SENAI-UO448 Página 7 de 7
Certificado de Conformidade válido somente com todas as páginas de 1 a 7.
Emissão: 24/08/2018 Validade: 24/08/2021

ATENÇÃO!

ESTE CERTIFICADO É PARA USO EXCLUSIVO EM:
FINALIDADE: PROCESSO LICITATÓRIO
ÓRGÃO: ANDE
EE.TT DR/OC/08/2021
POR SOLICITAÇÃO, ANÁLISE E RESPONSABILIDADE DO CLIENTE:
COEXMA S.R.L.
RUC: 80053510-3 - MUNICÍPIO DE CIUDAD DEL ESTE/PY
É VETADA A UTILIZAÇÃO SEM AUTORIZAÇÃO DA CAVALETTI S/A CADEIRAS PROFISSIONAI

COEXMA S.R.L.
RUC: 80053510-3

Este documento NÃO pode ser reproduzido ou utilizado em qualquer meio sem permissão por escrito pela PLAXMETAL S/A

DCA
ERGONOMIA & DESIGN

1987 - 2019

Excelência em Ergonomia
Ergodesign e Usabilidade

Coexma S.R.L
Validate 12/2021

Laudo Técnico de Ergonomia

(Norma NR 17 de Saúde e Segurança do Trabalho)

Linha Beezi

PLAXMETAL

São Paulo
Abril de 2019

COEXMA S.R.L.
RUC: 80053515

Documento Autenticado Digitalmente de acordo com os artigos 1º, 3º e 7º inc. V 8º, 41 e 52 da Lei Federal 8.935/1994 e Art. 6 Inc. XII da Lei Estadual 8.721/2008 autentico a presente imagem digitalizada, reprodução fiel do documento apresentado e conferido neste ato. O referido é verdade, Dou fé. ..... Confira os dados do ato em https://seldigital.tjpb.jus.br ou Consulte o Documento em https://azevedobastos.not.br/documento/87382209209087416540

CARTÓRIO
Autenticação Digital Código: 87382209209087416540-1
Data: 22/09/2020 09:13:00
Valor Total do Ato: R$ 4,56
Selo Digital Tipo Normal C: AKM11545-TG3R;
CNJ: 06.570-4
Cartório Azevêdo Bastos
Av. Presidente Epitácio Pessoa - 1145
Bairro dos Estado, João Pessoa - PB
(83) 3244-5404 - cartorio@azevedobastos.not.br
https://azevedobastos.not.br
Bel. Válber Azevêdo de Miranda Cavalcanti
Tabelião
TJPB

Este documento NÃO pode ser reproduzido ou utilizado em qualquer meio sem permissão por escrito pela PLAXMETAL S/A

PLAXMETAL

Laudo Técnico de Ergonomia (NR-17)

CADEIRAS LINHA BEEZI

Grupo 1:
1.Cadeira Modelo Giratória Braço Fixo (Cód. 39000-3)
2.Cadeira Modelo Giratória Braço Regulável (Cód. 39000)
Grupo 2:
3.Cadeira Modelo Aproximação "S" com Apoio de Braço (Cód. 39002)
4.Cadeira Modelo 4 Pés sem Rodízio e Apoio de Braço (Cód. 39003)
5.Cadeira Modelo 4 Pés com Rodízio e Apoio de Braço (Cód. 39004)
6.Cadeira Modelo 4 Pés sem Rodízio e sem Apoio de Braço (Cód. 18340)
Grupo 3:
7.Cadeira Modelo Giratória (caixa) Apoio de Braço Regulável (Cód. 39005)
8.Cadeira Modelo Giratória (caixa) Apoio de Braço Fixo (Cód. 39005-3)
9.Cadeira Modelo Giratória (caixa) sem Apoio de Braço (Cód. 39005-2)
Grupo 4:
10. Modelo Longarina (Cód. 39007)

Fabricante
Plaxmetal S/A Indústria de Cadeiras Corporativas
Erechim - RS

Período da Avaliação Técnica: Março/Abril de 2019

Responsáveis Técnico:

Prof. Dr. Carlos Maurício Duque dos Santos
Designer e Ergonomista Sênior
Certificado pela ABERGO - Associação Brasileira de Ergonomia desde 2010

Engª. Rosangela Ferreira Santos
Engenheira de Segurança do Trabalho
CREA nº 841069817

Cópia SRL Válido até 12/2021

COEXMA S.R.L.
RUC: 80053510-3

Documento Autenticado Digitalmente de acordo com os artigos 1º, 3º e 7º inc. V 8º 41 e 52 da Lei Federal 8.935/1994 e Art. 6 Inc. XII da Lei Estadual 8.721/2008 autentico a presente imagem digitalizada, reprodução fiel do documento apresentado e conferido neste ato. O referido é verdade. Dou fé. ********** Confira os dados do ato em: https://selodigital.tjpb.jus.br ou Consulte o Documento em: https://azevedobastos.not.br/documento/87382209209087416540

CARTÓRIO Autenticação Digital Código: 87382209209087416540-2
Data: 22/09/2020 09:13:01
Valor Total do Ato: R$ 4,56
Selo Digital Tipo Normal C: AKM11546-0IPX;
CNJ: 06.870-0
Cartório Azevêdo Bastos
Av. Presidente Epitácio Pessoa - 1145
Bairro dos Estado, João Pessoa - PB
(83) 3244-5404 - cartorio@azevedobastos.not.br
https://azevedobastos.not.br
Bel. Válbor Azevêdo de Miranda Cavalcanti
Titular
TJPB

Este documento NÃO pode ser reproduzido ou utilizado em qualquer meio sem permissão por escrito pela PLAXMETAL S/A

CLÍNICA MÉDICA
MEDICINA DO TRABALHO
Dr. Juarez Castro

LAUDO ERGONÔMICO

1. FABRICANTE/SOLICITANTE

Razão social: PLAXMETAL S/A - INDUSTRIA DE CADEIRAS CORPORATIVAS.

CNPJ nº 91.404.251/0001-97

Inscrição Estadual nº 039/0042145

Endereço: Rua Salomão Ioschpe, nº 267, Bairro Industrial, Erechim/RS,

CEP: 99706-532

Fone/Fax: (54) 2107-1800

2. OBJETO DA ANÁLISE

Cadeira Giratória Operativa Secretária Executiva Backita Base Diretor

Coexma S.R.L.
Válido até 12/2021

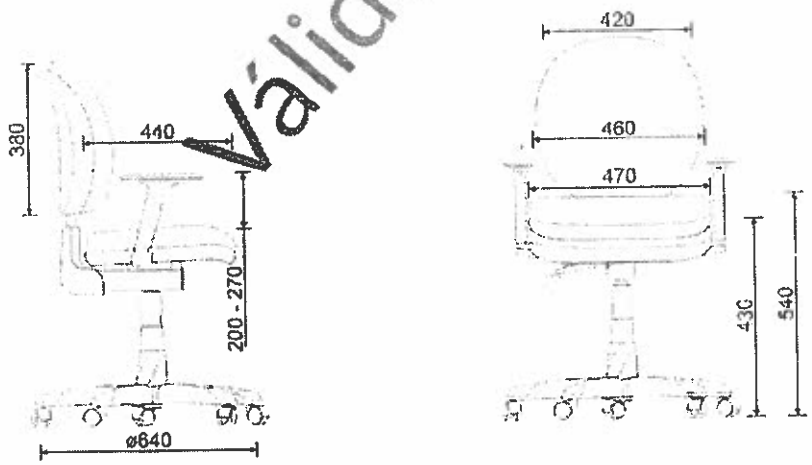

COEXMA S.R.L.
RUC: 80053510-3

CENTRO PROFISSIONAL

Confira os dados do ato em: https://selodigital.tjpb.jus.br ou Consulte o Documento em: https://azevedobastos.not.br/documento/87381301212689143204

CARTÓRIO
Autenticação Digital Código: 87381301212689143204-1
Data: 13/01/2021 18:14:37
Valor Total do Ato: R$ 4,66
Selo Digital Tipo Normal C: AKZ99088-A60H;

CNJ: 06.870-0
Cartório Azevêdo Bastos
Av. Presidente Epitácio Pessoa - 1145
Bairro dos Estado, João Pessoa - PB
(83) 3244-5484 - cartorio@azevedobastos.not.br
https://azevedobastos.not.br

Válter Azevêdo de M. Cavalcanti
Titular

TJPB

O presente documento digital foi conferido com o original e assinado digitalmente por LADY DIANA REGIS DE OLIVEIRA, em quarta-feira, 13 de janeiro de 2021 18:21:15 GMT-03:00, CNS: 06.870-0 - 1º OFÍCIO DE REGISTRO CIVIL DAS PESSOAS NATURAIS E TABELIONATO DE NOTAS/PB, nos termos da medida provisória N. 2.200-2 de 24 de agosto de 2001. Sua autenticidade deverá ser confirmada no endereço eletrônico www.cenad.org.br/autenticidade. O presente documento digital pode ser convertido em papel por meio de autenticação no Tabelionato de Notas. Provimento nº 100/2020 CNJ - artigo 22.

Este documento NÃO pode ser reproduzido ou utilizado em qualquer meio sem permissão por escrito pela PLAXMETAL S/A

Imagem de Referência

Coexma S.R.L
Válido até 12/2021

Descritivo Técnico

A Cadeira Giratória é constituída de assento, encosto e mecanismo Backita, coluna a gás e base com rodízio.

A estrutura de sustentação do assento e encosto é constituída de um mecanismo denominado Backita, fixando-a por quatro (04) parafusos 1/4x3/4" sextavado ao assento, o encosto fixado ao "L" do mecanismo por dois parafusos 1/4x1" e uma acopla injetada. Acoplando ao pistão modelo gás juntamente encaixado a base de cinco pernas com cinco rodízios. A cadeira tem dimensões aproximadas de 590mm de profundidade e 560mm de largura e possui um conjunto de apoia braços com regulagem.

Assento consiste em uma estrutura de madeira com quatro porcas garra 1/4" fixadas, com dimensões de 470mm de largura, 440mm de profundidade 65mm de espessura com cantos arredondados e espuma injetada com densidade de 45 shor e 50 milímetros de altura e de forma levemente adaptada ao corpo. A altura máxima do assento até o chão de 540mm.

COEXMA S.R.L
RUC: 8005...

CENTRO PROFISSIONAL

Confira os dados do ato em: https://selodigital.tjpb.jus.br ou Consulte o Documento em: https://azevedobastos.not.br/documento/87381301212689143204

CARTÓRIO
Autenticação Digital Código: 87381301212689143204-2
Data: 13/01/2021 18:14:38
Valor Total do Ato: R$ 4,66
Selo Digital Tipo Normal C: AKZ99089-AWBN;

CNJ: 06.870-0
Cartório Azevêdo Bastos
Av. Presidente Epitácio Pessoa - 1145
Bairro dos Estado, João Pessoa - PB
(83) 3244-5484 - cartorio@azevedobastos.not.br
https://azevedobastos.not.br

Válbor Azevêdo de M. Cavalcanti
Titular

TJPB

O presente documento digital foi conferido com o original e assinado digitalmente por LADY DIANA REGIS DE OLIVEIRA, em quarta-feira, 13 de janeiro de 2021 18:21:15 GMT-03:00, CNS: 06.870-0 - 1º OFÍCIO DE REGISTRO CIVIL DAS PESSOAS NATURAIS E TABELIONATO DE NOTAS/PB, nos termos da medida provisória N. 2.200-2 de 24 de agosto de 2001. Sua autenticidade deverá ser confirmada no endereço eletrônico www.cenad.org.br/autenticidade. O presente documento digital pode ser convertido em papel por meio de autenticação no Tabelionato de Notas. Provimento nº 100/2020 CNJ - artigo 22.

Este documento NÃO pode ser reproduzido ou utilizado em qualquer meio sem permissão por escrito pela PLAXMETAL S/A

Encosto consiste em uma estrutura em polipropileno copolímero injetado de forma levemente adaptada ao corpo, com dimensões de 420mm de largura por 380mm de altura com espessura de 98mm com cantos arredondados e espuma injetado com densidade de 45 shor e 50mm de espessura e este fixado por uma acopla na parte posterior do encosto que se fixa a plataforma por meio de um "L" já soldado, permitindo assim a melhor fixação e também serve como acabamento uma capa.

O mecanismo utilizado na cadeira é a plataforma Backita feita com chapa de aço 1010/1020 e espessura 2.65mm, fosfatada e pintada com tinta epóxi a pó. O funcionamento do mecanismo consiste em duas alavancas, uma aciona o pistão e a outra aciona e trava o encosto, que possui um grau de inclinação do encosto 17° graus para frente e para traz e possui regulagem de altura do encosto de 70mm, através do sistema de catraca.

Fixado ao assento a mesma possui um apoia braço em Polipropileno com regulagem de altura de 70mm.

Base penta pé, (aranha com cinco pernas) é fabricada em chapa 1010/1020 e espessura 1,50mm, conformada na ponta do tubo para encaixe do pino euro por isso não precisa de ponteira para fixar o rodízio, aumentando assim a vida útil do mesmo, também passa pelo processo de pintura descrito acima e possui uma carenagem injetada e moldada como acabamento modelo diretor com diâmetro de ø de 690mm.

A coluna modelo gás tem um curso de 110mm utiliza um acabamento externo que cobre a sua haste e vai até a base penta pé se encaixando perfeitamente a ela.

Coexma S.R.L
Válido até 12/2021

COEXMA S.R.L.
RUC: 80052510-3

O presente documento digital foi conferido com o original e assinado digitalmente por LADY DIANA REGIS DE OLIVEIRA, em quarta-feira, 13 de janeiro de 2021 18:21:15 GMT-03:00, CNS: 06.870-0 - 1º OFÍCIO DE REGISTRO CIVIL DAS PESSOAS NATURAIS E TABELIONATO DE NOTAS/PB, nos termos da medida provisória N. 2.200-2 de 24 de agosto de 2001. Sua autenticidade deverá ser confirmada no endereço eletrônico www.cenad.org.br/autenticidade. O presente documento digital pode ser convertido em papel por meio de autenticação no Tabelionato de Notas. Provimento nº 100/2020 CNJ - artigo 22.

Confira os dados do ato em: https://selodigital.tjpb.jus.br ou Consulte o Documento em: https://azevedobastos.not.br/documento/87381301212689143204

CARTÓRIO
Autenticação Digital Código: 87381301212689143204-3
Data: 13/01/2021 18:14:38
Valor Total do Ato: R$ 4,66
Selo Digital Tipo Normal C: AKZ99090-SNXV;

CNJ: 06.870-0
Cartório Azevêdo Bastos
Av. Presidente Epitácio Pessoa - 1145
Bairro dos Estado, João Pessoa - PB
(83) 3244-5404 - cartorio@azevedobastos.not.br
https://azevedobastos.not.br

Valber Azevêdo de M. Cavalcanti
Titular

TJPB

Este documento NÃO pode ser reproduzido ou utilizado em qualquer meio sem permissão por escrito pela PLAXMETAL S/A

3. ANÁLISE ERGONÔMICA

A presente análise foi feita de acordo com a NR 17 – ERGONOMIA, descrita na Portaria GM n.º 3.214, de 08 de junho de 1978 do Ministério do Trabalho e Emprego, com Redação dada pela Portaria MTPS n.º 3.751, de 23 de novembro de 1990, que visa estabelecer parâmetros que permitam a adaptação das condições de trabalho às características psicofisiológicas dos trabalhadores, de modo a proporcionar um máximo de conforto, segurança e desempenho eficiente, observando os seguintes pontos:

17.3. Mobiliário dos postos de trabalho.
17.3.1. Sempre que o trabalho puder ser executado na posição sentada, o posto de trabalho deve ser planejado ou adaptado para esta posição.
17.3.2. Para trabalho manual sentado ou que tenha de ser feito em pé, as bancadas, mesas, escrivaninhas e os painéis devem proporcionar ao trabalhador condições de boa postura, visualização e operação e devem atender aos seguintes requisitos mínimos:
a) ter altura e características da superfície de trabalho compatíveis com o tipo de atividade, com a distância requerida dos olhos ao campo de trabalho e com a altura do assento;
b) ter área de trabalho de fácil alcance e visualização pelo trabalhador;
c) ter características dimensionais que possibilitem posicionamento e movimentação adequados dos segmentos corporais.
17.3.2.1. Para trabalho que necessite também da utilização dos pés, além dos requisitos estabelecidos no subitem 17.3.2, os pedais e demais comandos para acionamento pelos pés devem ter posicionamento e dimensões que possibilitem fácil alcance, bem como ângulos adequados entre as diversas partes do corpo do trabalhador,

Coexma S.R.L.
Válido até 12/2021

Confira os dados do ato em: https://selodigital.tjpb.jus.br ou Consulte o Documento em: https://azevedobastos.not.br/documento/87381301212689143204
CARTÓRIO Autenticação Digital Código: 87381301212689143204-4
Data: 13/01/2021 18:14:38
Valor Total do Ato: R$ 4,66
Selo Digital Tipo Normal C: AKZ99091-6NTH;
Cartório Azevêdo Bastos
Av. Presidente Epitácio Pessoa - 1145
Bairro dos Estado, João Pessoa - PB
(83) 3244-5404 - cartorio@azevedobastos.not.br
https://azevedobastos.not.br
CNJ: 06.870-0
Válter Azevêdo de M. Cavalcanti
Titular
TJPB
O presente documento digital foi conferido com o original e assinado digitalmente por LADY DIANA REGIS DE OLIVEIRA, em quarta-feira, 13 de janeiro de 2021 18:21:15 GMT-03:00, CNS: 06.870-0 - 1º OFÍCIO DE REGISTRO CIVIL DAS PESSOAS NATURAIS E TABELIONATO DE NOTAS/PB, nos termos da medida provisória N. 2.200-2 de 24 de agosto de 2001. Sua autenticidade deverá ser confirmada no endereço eletrônico www.cenad.org.br/autenticidade. O presente documento digital pode ser convertido em papel por meio de autenticação no Tabelionato de Notas. Provimento nº 100/2020 CNJ - artigo 22.

Este documento NÃO pode ser reproduzido ou utilizado em qualquer meio sem permissão por escrito pela PLAXMETAL S/A

em função das características e peculiaridades do trabalho a ser executado.

17.3.3. Os assentos utilizados nos postos de trabalho devem atender aos seguintes requisitos mínimos de conforto:

a) altura ajustável à estatura do trabalhador e à natureza da função exercida;

b) características de pouca ou nenhuma conformação na base do assento;

c) borda frontal arredondada;

d) encosto com forma levemente adaptada ao corpo para proteção da região lombar.

(...)

17.4. Equipamentos dos postos de trabalho.

17.4.1. Todos os equipamentos que compõem um posto de trabalho devem estar adequados às características psicofisiológicas dos trabalhadores e à natureza do trabalho a ser executado.

Coexma S.R.L
Válido até 12/2021

4. CONCLUSÃO

Com base nos itens acima descritos conclui-se que, no que se refere a **Cadeira Giratória Operativa Secretária Executiva Backita Base Diretor** do fabricante PLAXMETAL S/A – INDUSTRIA DE CADEIRAS CORPORATIVAS, os mesmos atendem a todas as características determinada pela NR 17.

Erechim/RS, 18 de novembro de 2015.

Dr. Juarez da Silva Castro
CRM 12919
Especialidade Medicina do Trabalho

COEXMA S.R.L
CNPJ: 80053510-3

O presente documento digital, conferido com o original e assinado digitalmente por LADY DIANA REGIS DE OLIVEIRA, em quarta-feira, 13 de janeiro de 2021 18:21:15 GMT-03:00, CNS: 06.870-0 - 1º OFÍCIO DE REGISTRO CIVIL DAS PESSOAS NATURAIS E TABELIONATO DE NOTAS/PB, nos termos da medida provisória N. 2.200-2 de 24 de agosto de 2001. Sua autenticidade deverá ser confirmada no endereço eletrônico www.cenad.org.br/autenticidade. O presente documento digital pode ser convertido em papel por meio de autenticação no Tabelionato de Notas. Provimento nº 100/2020 CNJ - artigo 22.

Confira os dados do ato em: https://selodigital.tjpb.jus.br ou Consulte o Documento em: https://azevedobastos.not.br/documento/87381301212689143204

CARTÓRIO
Autenticação Digital Código: 87381301212689143204-5
Data: 13/01/2021 18:14:38
Valor Total do Ato: R$ 4,66
Selo Digital Tipo Normal C: AKZ99092-3XOC;

CNJ: 06.870-0
Cartório Azevêdo Bastos
Av. Presidente Epitácio Pessoa - 1145
Bairro dos Estado, João Pessoa - PB
(83) 3244-5404 - cartorio@azevedobastos.not.br
https://azevedobastos.not.br

Válber Azevêdo de M. Cavalcanti
Titular

TJPB

REPÚBLICA FEDERATIVA DO BRASIL
ESTADO DA PARAÍBA
CARTÓRIO AZEVÊDO BASTOS
FUNDADO EM 1888
PRIMEIRO REGISTRO CIVIL DE NASCIMENTO E ÓBITOS E PRIVATIVO DE CASAMENTOS, INTERDIÇÕES E TUTELAS DA COMARCA DE JOÃO PESSOA

Av. Epitácio Pessoa, 1145 Bairro dos Estados 58030-00, João Pessoa PB
Tel.: (83) 3244-5404 / Fax: (83) 3244-5484
http://www.azevedobastos.not.br
E-mail: cartorio@azevedobastos.not.br

DECLARAÇÃO DE SERVIÇO DE AUTENTICAÇÃO DIGITAL

O Bel. Válber Azevêdo de Miranda Cavalcanti, Oficial do Primeiro Registro Civil de Nascimentos e Óbitos e Privativo de Casamentos, Interdições e Tutelas com atribuição de autenticar e reconhecer firmas da Comarca de João Pessoa Capital do Estado da Paraíba, em virtude de Lei, etc...

DECLARO ainda que, para garantir transparência e segurança jurídica de todos os atos oriundos da atividade Notarial e Registral no Estado da Paraíba, foi instituído pela da Lei Nº 10.132, de 06 de novembro de 2013, a aplicação obrigatória de um Selo Digital de Fiscalização Extrajudicial em todos os atos de notas e registro, composto de um código único (por exemplo: Selo Digital: ABC12345-X1X2) e dessa forma, cada autenticação processada pela nossa Serventia pode ser verificada e confirmada tantas vezes quanto for necessário através do site do Tribunal de Justiça do Estado da Paraíba, endereço https://corregedoria.tjpb.jus.br/selo-digital/.

A autenticação digital do documento faz prova de que, na data e hora em que ela foi realizada, a empresa PLAXMETAL SA - INDUSTRIA DE CADEIRAS CORPORATIVAS tinha posse de um documento com as mesmas características que foram reproduzidas na cópia autenticada, sendo da empresa PLAXMETAL SA - INDUSTRIA DE CADEIRAS CORPORATIVAS a responsabilidade, única e exclusiva, pela idoneidade do documento apresentado a este Cartório.

Nesse sentido, declaro que a PLAXMETAL SA - INDUSTRIA DE CADEIRAS CORPORATIVAS assumiu, nos termos do artigo 8°, §1°, do Decreto n° 10.278/2020, que regulamentou o artigo 3°, inciso X, da Lei Federal n° 13.874/2019 e o artigo 2°-A da Lei Federal 12.682/2012, a responsabilidade pelo processo de digitalização dos documentos físicos, garantindo perante este Cartório e terceiros, a sua autoria e integridade.

De acordo com o disposto no artigo 2º-A, §7°, da Lei Federal n° 12.682/2012, o documento em anexo, identificado individualmente em cada Código de Autenticação Digital[1] ou na referida sequência, poderá ser reproduzido em papel ou em qualquer outro meio físico.

Esta DECLARAÇÃO foi emitida em **26/04/2021 13:10:23 (hora local)** através do sistema de autenticação digital do Cartório Azevêdo Bastos, de acordo com o Art. 1º, 10º e seus §§ 1º e 2º da MP 2200/2001, como também, o documento eletrônico autenticado contendo o Certificado Digital do titular do Cartório Azevêdo Bastos, poderá ser solicitado diretamente a empresa PLAXMETAL SA - INDUSTRIA DE CADEIRAS CORPORATIVAS ou ao Cartório pelo endereço de e-mail autentica@azevedobastos.not.br Para informações mais detalhadas deste ato, acesse o site https://autdigital.azevedobastos.not.br e informe o Código de Autenticação Digital

Esta Declaração é valida por **tempo indeterminado** e está disponível para consulta em nosso site.

[1]**Código de Autenticação Digital:** 87381301212689143204-1 a 87381301212689143204-5
[2]**Legislações Vigentes:** Lei Federal nº 8.935/94, Lei Federal nº 10.406/2002, Medida Provisória nº 2200/2001, Lei Federal nº 13.105/2015, Lei Estadual nº 8.721/2008, Lei Estadual nº 10.132/2013, Provimento CGJ N° 003/2014 e Provimento CNJ N° 100/2020.

O referido é verdade, dou fé.

CHAVE DIGITAL

00005b1d734fd94f057f2d69fe6bc05ba00b26022f9ba0d77c07237a0b50dfda464bf3321774606ff9597d0ea322ce9e9bbe1afbe1ff892d51adb4e19e95
50913c51419c5607de9699da15be1274b4a6

COEXMA S.R.L
ROD: 60053510

Presidência da República
Casa Civil
Medida Provisória Nº 2.200-2
de 24 de agosto de 2001

ICP Brasil

REPÚBLICA FEDERATIVA DO BRASIL
ESTADO DA PARAÍBA
CARTÓRIO AZEVÊDO BASTOS
FUNDADO EM 1888
PRIMEIRO REGISTRO CIVIL DE NASCIMENTO E ÓBITOS E PRIVATIVO DE CASAMENTOS, INTERDIÇÕES E TUTELAS DA COMARCA DE JOÃO PESSOA

Av. Epitácio Pessoa, 1145 Bairro dos Estados 58030-00, João Pessoa PB
Tel.: (83) 3244-5404 / Fax: (83) 3244-5484
http://www.azevedobastos.not.br
E-mail: cartorio@azevedobastos.not.br

DECLARAÇÃO DE SERVIÇO DE AUTENTICAÇÃO DIGITAL

O Bel. Válber Azevêdo de Miranda Cavalcanti, Oficial do Primeiro Registro Civil de Nascimentos e Óbitos e Privativo de Casamentos, Interdições e Tutelas com atribuição de autenticar e reconhecer firmas da Comarca de João Pessoa Capital do Estado da Paraíba, em virtude de Lei, etc...

DECLARO ainda que, para garantir transparência e segurança jurídica de todos os atos oriundos da atividade Notarial e Registral no Estado da Paraíba, foi instituído pela da Lei Nº 10.132, de 06 de novembro de 2013, a aplicação obrigatória de um Selo Digital de Fiscalização Extrajudicial em todos os atos de notas e registro, composto de um código único (por exemplo: Selo Digital: ABC12345-X1X2) e dessa forma, cada autenticação processada pela nossa Serventia pode ser verificada e confirmada tantas vezes quanto for necessário através do site do Tribunal de Justiça do Estado da Paraíba, endereço https://corregedoria.tjpb.jus.br/selo-digital/.

A autenticação digital do documento faz prova de que, na data e hora em que ela foi realizada, a empresa PLAXMETAL SA - INDUSTRIA DE CADEIRAS CORPORATIVAS tinha posse de um documento com as mesmas características que foram reproduzidas na cópia autenticada, sendo da empresa PLAXMETAL SA - INDUSTRIA DE CADEIRAS CORPORATIVAS a responsabilidade, única e exclusiva, pela idoneidade do documento apresentado a este Cartório.

Nesse sentido, declaro que a PLAXMETAL SA - INDUSTRIA DE CADEIRAS CORPORATIVAS assumiu, nos termos do artigo 8°, §1°, do Decreto n° 10.278/2020, que regulamentou o artigo 3°, inciso X, da Lei Federal n° 13.874/2019 e o artigo 2°-A da Lei Federal 12.682/2012, a responsabilidade pelo processo de digitalização dos documentos físicos, garantindo perante este Cartório e terceiros, a sua autoria e integridade.

De acordo com o disposto no artigo 2º-A, §7°, da Lei Federal n° 12.682/2012, o documento em anexo, identificado individualmente em cada Código de Autenticação Digital[1] ou na referida sequência, poderá ser reproduzido em papel ou em qualquer outro meio físico.

Esta DECLARAÇÃO foi emitida em **26/04/2021 13:10:23 (hora local)** através do sistema de autenticação digital do Cartório Azevêdo Bastos, de acordo com o Art. 1º, 10º e seus §§ 1º e 2º da MP 2200/2001, como também, o documento eletrônico autenticado contendo o Certificado Digital do titular do Cartório Azevêdo Bastos, poderá ser solicitado diretamente a empresa PLAXMETAL SA - INDUSTRIA DE CADEIRAS CORPORATIVAS ou ao Cartório pelo endereço de e-mail autentica@azevedobastos.not.br Para informações mais detalhadas deste ato, acesse o site https://autdigital.azevedobastos.not.br e informe o Código de Autenticação Digital

Esta Declaração é valida por **tempo indeterminado** e está disponível para consulta em nosso site.

[1]**Código de Autenticação Digital:** 87381301212689143204-1 a 87381301212689143204-5
[2]**Legislações Vigentes:** Lei Federal nº 8.935/94, Lei Federal nº 10.406/2002, Medida Provisória nº 2200/2001, Lei Federal nº 13.105/2015, Lei Estadual nº 8.721/2008, Lei Estadual nº 10.132/2013, Provimento CGJ N° 003/2014 e Provimento CNJ N° 100/2020.

O referido é verdade, dou fé.

CHAVE DIGITAL

00005b1d734fd94f057f2d69fe6bc05ba00b26022f9ba0d77c07237a0b50dfda464bf3321774606ff9597d0ea322ce9e9bbe1afbe1ff892d51adb4e19e95
50913c51419c5607de9699da15be1274b4a6

Presidência da República
Casa Civil
Medida Provisória Nº 2.200-2,
de 24 de agosto de 2001

ICP Brasil

COEXMAS.P
ROC: [illegible]

Nota: SPD N° 04
Fecha: 28/05/2021

Solicitud de Aclaraciones – Comité de Evaluación de Ofertas

Remitente: Comité de Evaluación de Ofertas - LCON 1120/2021
Destinatario: MAQPY S.A.
Atn. Sr: Ing. Alberto Acosta
Referencia: LCON ANDE N° 1020/2021 para *"Adquisición de Mobiliarios para las Oficinas Regionales de ANDE CAAZAPÁ y CORONEL BOGADO"* **ID:** 396909.-

Nos dirigimos a ustedes con relación a su oferta presentada en el llamado de referencia, a fin de solicitarles la presentación de lo siguiente:

- ✓ **Balance General y Estado de Resultados Años: 2017-2018-2019.-**

Plazo para presentación: 24 horas, a partir de la remisión del presente documento (Art.7 de la Resolución DNCP N° 2490/2019).

Lugar de presentación: Sede Central de la ANDE, sito en Calle Padre Cardozo N° 355, directamente en la Oficina de Coordinación y Control de Gestión de la Dirección de Gestión Regional - (Primer Piso) - Bloque A.

El documento con la respuesta correspondiente podrá ser adelantado a la dirección de correos electrónicos siguientes: jorge_barrios@ande.gov.py c.c. nancy_reyes@ande.gov.py

Les saludamos muy atentamente.

Lic. Nancy Reyes
DR/OC
Asistencia
ADMINISTRACIÓN NACIONAL DE ELECTRICIDAD

SET TRIBUTACION

SUBSECRETARIA DE ESTADO DE TRIBUTACION

ESTADOS FINANCIEROS

1. DATOS GENERALES DEL CONTRIBUYENTE

NOMBRE O RAZÓN SOCIAL	RUC	DV	ESTADO
MAQPY SOCIEDAD ANONIMA	80102016	6	ACTIVO

2. PERIODO

PERIODO	VERSION
2018	3.2.1

3. REPRESENTANTE LEGAL

RUC	DV	NOMBRE O RAZÓN SOCIAL
2122878	7	ALBERTO FEDERICO ACOSTA

4. CONTADOR

IDENTIFICADOR DEL CONTADOR	NOMBRE DEL CONTADOR
2370817	ELENA CARDENAS

5. AUDITOR

IDENTIFICADOR DEL AUDITOR	NOMBRE DEL AUDITOR

6. BALANCE GENERAL

CÓDIGO	DESCRIPCIÓN	MONTO
1	ACTIVO	486.211.277
1.01	ACTIVO CORRIENTE	384.247.641
1.01.01	DISPONIBILIDADES	102.803.288
1.01.01.01	RECAUDACIONES A DEPOSITAR	34.716.635
1.01.01.02	CAJA	0
1.01.01.03	FONDOS FIJOS	0
1.01.01.04	BANCOS	68.086.653
1.01.02	INVERSIONES TEMPORARIAS	0
1.01.02.01	INVERSIONES FINANCIERAS	0
1.01.02.02	INVERSIONES EN ENTIDADES VINCULADAS	0
1.01.02.03	OTRAS INVERSIONES	0
1.01.02.04	INTERESES, REGALÍAS Y OTROS RENDIMIENTOS DE INVERSIONES	0
1.01.03	CRÉDITOS	228.202.475
1.01.03.01	DEUDORES POR VENTAS	212.640.001
1.01.03.02	DEUDORES POR PRÉSTAMOS	0
1.01.03.03	CUENTAS A COBRAR A DIRECTORES Y FUNCIONARIOS	0
1.01.03.04	CUENTAS A COBRAR A SOCIOS O A ENTIDADES VINCULADAS	0
1.01.03.05	CRÉDITOS POR IMPUESTOS CORRIENTES	15.562.474
1.01.03.05.01	ANTICIPOS Y RETENCIONES DE IMPUESTO A LA RENTA	1.046.450
1.01.03.05.02	RETENCIONES DE IVA	0
1.01.03.05.03	IVA - CRÉDITO FISCAL	14.516.024
1.01.03.05.04	IVA - CRÉDITO FISCAL - RÉGIMEN DE TURISMO	0
1.01.03.06	ANTICIPO A PROVEEDORES	0
1.01.03.06.01	ANTICIPOS A PROVEEDORES LOCALES	0
1.01.03.06.02	ANTICIPOS A PROVEEDORES DEL EXTERIOR	0
1.01.03.99	(-) PREVISIÓN PARA CRÉDITOS DE DUDOSO COBRO	0
1.01.04	INVENTARIOS	53.241.878
1.01.04.01	MERCADERÍAS	53.241.878
1.01.04.01.01	MERCADERÍAS GRAVADAS POR EL IVA AL 10%	53.241.878
1.01.04.01.02	MERCADERÍAS GRAVADAS POR EL IVA AL 5%	0
1.01.04.01.03	MERCADERÍAS EXENTAS DEL IVA	0
1.01.04.02	MERCADERÍAS REGÍMENES ESPECIALES	0
1.01.04.02.01	MERCADERÍAS RÉGIMEN DE TURISMO	0
1.01.04.02.02	MERCADERÍAS ZONA FRANCA	0
1.01.04.02.03	MERCADERÍAS RÉGIMEN DE MAQUILA	0
1.01.04.02.04	MERCADERÍAS OTROS REGÍMENES ESPECIALES	0
1.01.04.03	PRODUCTOS TERMINADOS	0
1.01.04.03.01	PRODUCTOS TERMINADOS GRAVADOS POR EL IVA AL 10%	0
1.01.04.03.02	PRODUCTOS TERMINADOS GRAVADOS POR EL IVA AL 5%	0
1.01.04.03.03	PRODUCTOS TERMINADOS EXENTOS DEL IVA	0
1.01.04.04	PRODUCTOS EN PROCESO	0
1.01.04.05	MATERIAS PRIMAS	0
1.01.04.06	MATERIALES, SUMINISTROS Y REPUESTOS	0

maqpy s.a

1.01.04.08	PRODUCTOS FORESTALES	0
1.01.04.09	ACTIVOS BIOLÓGICOS EN PRODUCCIÓN	0
1.01.04.10	ACTIVOS BIOLÓGICOS EN DESARROLLO	0
1.01.04.11	IMPORTACIONES EN CURSO	0
1.01.04.99	(-) PREVISIÓN POR DEVALUACIÓN DE INVENTARIOS	0
1.01.05	GASTOS PAGADOS POR ADELANTADO	0
1.01.05.01	ALQUILERES PAGADOS POR ADELANTADO	0
1.01.05.02	SEGUROS A DEVENGAR	0
1.01.06	OTROS ACTIVOS	0
1.02	ACTIVO NO CORRIENTE	101.963.636
1.02.01	CRÉDITOS A LARGO PLAZO	0
1.02.01.01	DEUDORES POR VENTAS	0
1.02.01.02	DEUDORES POR PRÉSTAMOS	0
1.02.01.03	CUENTAS A COBRAR A DIRECTORES Y FUNCIONARIOS	0
1.02.01.04	CUENTAS A COBRAR A SOCIOS O ENTIDADES VINCULADAS	0
1.02.01.05	DEUDORES EN GESTIÓN DE COBRO – MOROSOS O SIMILARES	0
1.02.01.06	ANTICIPOS A PROVEEDORES	0
1.02.01.06.01	ANTICIPOS A PROVEEDORES LOCALES	0
1.02.01.06.02	ANTICIPOS A PROVEEDORES DEL EXTERIOR	0
1.02.01.07	CRÉDITOS POR IMPUESTOS DIFERIDOS	0
1.02.01.99	(-) PREVISIÓN PARA CRÉDITOS DE DUDOSO COBRO	0
1.02.02	INVENTARIOS A REALIZAR A LARGO PLAZO	0
1.02.02.01	ACTIVOS BIOLÓGICOS EN PRODUCCIÓN	0
1.02.02.02	ACTIVOS BIOLÓGICOS EN DESARROLLO	0
1.02.02.99	(-) PREVISIÓN POR DEVALUACIÓN DE ACTIVOS BIOLÓGICOS	0
1.02.03	INVERSIONES A LARGO PLAZO	0
1.02.03.01	INVERSIONES FINANCIERAS	0
1.02.03.02	INVERSIONES EN ENTIDADES VINCULADAS	0
1.02.03.03	INVERSIONES INMOBILIARIAS	0
1.02.03.04	OTRAS INVERSIONES	0
1.02.03.05	INTERESES, REGALÍAS Y OTROS RENDIMIENTOS DE INVERSIONES	0
1.02.03.99	(-) PREVISIÓN POR DEVALUACIÓN DE INVERSIONES	0
1.02.04	PROPIEDAD, PLANTA Y EQUIPO	101.963.636
1.02.04.01	INMUEBLES	0
1.02.04.02	RODADOS /TRANSPORTES	0
1.02.04.03	MUEBLES, ÚTILES Y ENSERES	7.068.182
1.02.04.04	MAQUINARIAS	359.091
1.02.04.05	EQUIPOS	1.081.818
1.02.04.06	HERRAMIENTAS	0
1.02.04.07	BIENES FUERA DE OPERACIÓN	0
1.02.04.08	MEJORAS EN PREDIO AJENO	93.454.545
1.02.04.97	BIENES INCORPORADOS AL AMPARO DE LA LEY N° 60/90	0
1.02.04.98	BIENES EN ARRENDAMIENTO FINANCIERO	0
1.02.04.99	(-) DEPRECIACIÓN ACUMULADA	0
1.02.05	OTROS ACTIVOS A LARGO PLAZO	0
1.02.05.01	DERECHOS FIDUCIARIOS	0
1.02.06	CARGOS DIFERIDOS	0
1.02.06.01	GASTOS DE CONSTITUCIÓN	0
1.02.06.02	GASTOS DE ORGANIZACIÓN	0
1.02.06.03	GASTOS DE DESARROLLO	0
1.02.06.04	GASTOS DE PROYECTOS DE INVERSIÓN	0
1.02.06.99	(-) AMORTIZACIÓN ACUMULADA	0
1.02.07	ACTIVOS INTANGIBLES	0
1.02.07.01	LICENCIAS, MARCAS Y PATENTES	0
1.02.07.02	FRANQUICIAS	0
1.02.07.99	(-) AMORTIZACIÓN ACUMULADA	0
2	PASIVO	171.199.996
2.01	PASIVO CORRIENTE	171.199.996
2.01.01	ACREEDORES COMERCIALES	92.848.745
2.01.01.01	PROVEEDORES LOCALES	0
2.01.01.02	PROVEEDORES DEL EXTERIOR	0
2.01.01.03	INTERESES A PAGAR A PROVEEDORES	0
2.01.01.04	OTROS ACREEDORES	92.848.745
2.01.02	DEUDAS FINANCIERAS	56.000.000
2.01.02.01	PRÉSTAMOS DE BANCOS Y OTRAS ENTIDADES FINANCIERAS	0
[illegible]	PRÉSTAMOS DEL DUEÑO, SOCIOS O ENTIDADES VINCULADAS	56.000.000

maqpy s.a.

2.01.02.05	INTERESES A PAGAR	0
2.01.03	OTRAS CUENTAS POR PAGAR	22.351.251
2.01.03.01	DEUDAS FISCALES CORRIENTES	21.124.048
2.01.03.01.01	IMPUESTO A LA RENTA A PAGAR	13.069.946
2.01.03.01.02	IVA A PAGAR	8.054.102
2.01.03.01.03	RETENCIONES DE IMPUESTOS A INGRESAR	0
2.01.03.02	OBLIGACIONES LABORALES Y CARGAS SOCIALES	1.227.203
2.01.03.03	DIVIDENDOS A PAGAR	0
2.01.03.04	PASIVOS FIDUCIARIOS	0
2.01.04	PROVISIONES	0
2.01.04.01	OBLIGACIONES POR GARANTÍAS OTORGADAS	0
2.01.04.02	OBLIGACIONES LEGALES POR LITIGIOS	0
2.01.04.03	PROVISIÓN PARA BENEFICIOS A EMPLEADOS	0
2.01.05	INGRESOS DIFERIDOS	0
2.01.05.01	ANTICIPOS DE CLIENTES	0
2.01.05.02	SUBVENCIONES	0
2.01.05.03	DERECHOS DE FIDELIZACIÓN DE CLIENTES	0
2.01.05.04	ALQUILERES COBRADOS POR ADELANTADO	0
2.02	PASIVO NO CORRIENTE	0
2.02.01	ACREEDORES COMERCIALES A LARGO PLAZO	0
2.02.01.01	PROVEEDORES LOCALES	0
2.02.01.02	PROVEEDORES DEL EXTERIOR	0
2.02.01.03	INTERESES A PAGAR A PROVEEDORES	0
2.02.01.04	OTROS ACREEDORES	0
2.02.02	DEUDAS FINANCIERAS A LARGO PLAZO	0
2.02.02.01	PRÉSTAMOS DE BANCOS Y OTRAS ENTIDADES FINANCIERAS	0
2.02.02.02	PRÉSTAMOS DEL DUEÑO, SOCIOS O ENTIDADES VINCULADAS	0
2.02.02.03	ARRENDAMIENTOS FINANCIEROS	0
2.02.02.04	OTROS PRÉSTAMOS	0
2.02.02.05	INTERESES A PAGAR	0
2.02.03	OTRAS CUENTAS POR PAGAR	0
2.02.03.01	PASIVOS POR IMPUESTOS DIFERIDOS	0
2.02.03.02	PASIVOS FIDUCIARIOS	0
2.02.04	PROVISIONES PARA OBLIGACIONES A LARGO PLAZO	0
2.02.04.01	OBLIGACIONES POR GARANTÍAS OTORGADAS	0
2.02.04.02	OBLIGACIONES LEGALES POR LITIGIOS PENDIENTES	0
2.02.04.03	PROVISIONES PARA BENEFICIOS A EMPLEADOS	0
2.02.05	INGRESOS DIFERIDOS A LARGO PLAZO	0
2.02.05.01	ANTICIPOS DE CLIENTES	0
2.02.05.02	SUBVENCIONES	0
2.02.05.03	DERECHO DE FIDELIZACIÓN DE CLIENTES	0
2.02.05.04	ALQUILERES COBRADOS POR ADELANTADO	0
3	PATRIMONIO NETO	315.011.281
3.01	CAPITAL	200.000.000
3.01.01	CAPITAL INTEGRADO	200.000.000
3.01.01.01	CAPITAL SUSCRIPTO	200.000.000
3.01.01.02	(-) CAPITAL A INTEGRAR	0
3.02	RESERVAS	5.750.564
3.02.01	RESERVA LEGAL	5.750.564
3.02.02	RESERVA DE REVALÚO	0
3.02.02.01	RESERVA DE REVALÚO FISCAL	0
3.02.02.02	RESERVA DE REVALÚO TÉCNICO	0
3.02.03	OTRAS RESERVAS	0
3.03	RESULTADOS	109.260.717
3.03.01	RESULTADOS ACUMULADOS	0
3.03.02	RESULTADO DEL EJERCICIO	109.260.717

7. ESTADOS DE RESULTADOS

CÓDIGO	DESCRIPCIÓN	MONTO
4	INGRESOS OPERATIVOS	491.311.134
4.01	VENTAS DE MERCADERÍAS	491.311.134
4.01.01	VENTAS DE MERCADERÍAS GRAVADAS POR EL IVA	491.311.134
4.01.02	VENTAS DE MERCADERÍAS EXENTAS DEL IVA	0
4.02	VENTAS DE PRODUCTOS AGRÍCOLAS	0
4.02.01	VENTAS DE SOJA Y SUS DERIVADOS	0
4.02.02	VENTAS DE MAÍZ	0

maqpy s.a.

4.03	VENTAS DE GANADO	0
4.04	VENTAS DE PRODUCTOS FRUTÍCOLAS Y HORTÍCOLAS	0
4.05	VENTAS DE PRODUCTOS DE LA EXPLOTACIÓN FORESTAL	0
4.06	EXPORTACIONES DE PRODUCTOS AGRÍCOLAS EXPORTADOS	0
4.06.01	EXPORTACIONES DE SOJA Y SUS DERIVADOS	0
4.06.01.01	EXPORTACIONES A EMPRESAS VINCULADAS	0
4.06.01.02	EXPORTACIONES A TERCEROS NO VINCULADOS	0
4.06.02	EXPORTACIONES DE OTROS PRODUCTOS AGRÍCOLAS	0
4.07	EXPORTACIONES DE BIENES INDUSTRIALIZADOS	0
4.07.01	EXPORTACIONES DE PRODUCTOS FARMACÉUTICOS	0
4.07.02	EXPORTACIONES DE MAQUINARIAS Y EQUIPOS	0
4.07.03	EXPORTACIONES DE OTROS PRODUCTOS INDUSTRIALIZADOS	0
4.08	EXPORTACIONES DE OTROS PRODUCTOS	0
4.09	VENTAS DE SERVICIOS GRAVADOS	0
4.10	VENTAS DE BIENES - REGÍMENES ESPECIALES	0
4.10.01	VENTAS DE MERCADERIAS - REGIMEN DE TURISMO	0
4.10.01.01	VENTAS A EXTRANJEROS	0
4.10.01.02	VENTAS A DISTRIBUIDORES LOCALES	0
4.10.01.03	VENTAS A CLIENTES LOCALES	0
4.10.02	VENTAS DE MERCADERÍAS - ZONA FRANCA	0
4.10.03	VENTAS POR RÉGIMEN DE MAQUILA	0
4.10.04	VENTAS BAJO OTROS REGÍMENES ESPECIALES	0
4.11	OTRAS VENTAS EXENTAS DEL IVA	0
4.98	(-) DESCUENTOS CONCEDIDOS	0
4.99	(-) DEVOLUCIONES	0
5	COSTOS OPERATIVOS	241.775.691
5.01	COSTO DE MERCADERÍAS	241.775.691
5.01.01	COSTO DE MERCADERÍAS GRAVADAS POR EL IVA	241.775.691
5.01.02	COSTO DE MERCADERÍAS EXENTAS DEL IVA	0
5.02	COSTO DE PRODUCTOS AGRÍCOLAS	0
5.02.01	COSTO DE VENTAS DE SOJA Y SUS DERIVADOS	0
5.02.02	COSTO DE VENTAS DE MAÍZ	0
5.02.03	COSTO DE VENTAS DE TRIGO	0
5.02.04	COSTO DE VENTAS DE OTROS PRODUCTOS AGRÍCOLAS	0
5.03	COSTO DE VENTAS DE GANADO	0
5.04	COSTO DE VENTAS DE PRODUCTOS FRUTÍCOLAS Y HORTÍCOLAS	0
5.05	COSTO DE VENTAS DE PRODUCTOS DE LA EXPLOTACIÓN FORESTAL	0
5.06	COSTO DE PRODUCTOS AGRÍCOLAS EXPORTADOS	0
5.06.01	COSTO DE SOJA Y SUS DERIVADOS EXPORTADOS	0
5.06.01.01	COSTO DE EXPORTACIONES A EMPRESAS VINCULADAS	0
5.06.01.02	COSTO DE EXPORTACIONES A TERCEROS NO VINCULADOS	0
5.06.02	COSTO DE OTROS PRODUCTOS AGRÍCOLAS EXPORTADOS	0
5.07	COSTO DE BIENES INDUSTRIALIZADOS EXPORTADOS	0
5.07.01	COSTO DE PRODUCTOS FARMACEÚTICOS EXPORTADOS	0
5.07.02	COSTO DE MAQUINARIAS Y EQUIPOS EXPORTADOS	0
5.07.03	COSTO DE OTROS PRODUCTOS INDUSTRIALIZADOS EXPORTADOS	0
5.08	COSTO DE OTROS PRODUCTOS EXPORTADOS	0
5.09	COSTO DE SERVICIOS GRAVADOS	0
5.10	COSTO DE VENTAS DE BIENES - REGÍMENES ESPECIALES	0
5.10.01	COSTO DE VENTAS DE MERCADERÍAS - RÉGIMEN DE TURISMO	0
5.10.01.01	COSTO DE VENTAS A EXTRANJEROS	0
5.10.01.02	COSTO DE VENTAS A DISTRIBUIDORES LOCALES	0
5.10.01.03	COSTO DE VENTAS A CLIENTES LOCALES	0
5.10.02	COSTO DE VENTAS DE MERCADERÍAS - ZONA FRANCA	0
5.10.03	COSTO DE VENTAS POR RÉGIMEN DE MAQUILA	0
5.10.04	COSTO DE VENTAS BAJO OTROS REGÍMENES ESPECIALES	0
5.11	COSTO DE VENTAS EXENTAS DEL IVA	0
6	GANANCIAS (O PÉRDIDAS) BRUTAS EN VENTAS	249.535.443
7	INGRESOS POR ACTIVOS BIOLÓGICOS	0
7.01	INGRESOS POR PRODUCCIÓN Y/O TENENCIA DE ACTIVOS BIOLÓGICOS	0
7.01.01	INGRESOS POR PRODUCCIÓN Y/O TENENCIA DE BIENES DEL SECTOR AGRÍCOLA	0
7.01.02	INGRESOS POR PRODUCCIÓN Y/O TENENCIA DE GANADO	0
7.01.03	INGRESOS POR PRODUCCIÓN Y/O TENENCIA DE BIENES DE LA ACTIVIDAD FORESTAL	0
7.02	(-) COSTO DE PRODUCCIÓN Y/O TENENCIA DE ACTIVOS BIOLÓGICOS	0
7.02.01	(-) COSTO DE PRODUCCIÓN Y/O TENENCIA DE BIENES DEL SECTOR AGRÍCOLA	0

maqpy S.a

7.02.04	(-) MERMAS Y MORTANDAD	0
8	OTROS INGRESOS	293.900
8.01	INTERESES GANADOS	0
8.02	COMISIONES COBRADAS	0
8.03	DESCUENTOS OBTENIDOS	0
8.04	SUBVENCIONES	0
8.05	RESULTADO POR DIFERENCIA DE CAMBIO	293.900
9	GANANCIAS (O PÉRDIDAS) BRUTAS TOTALES	249.829.343
10	GASTOS DE VENTAS O COMERCIALIZACIÓN	0
10.01	SUELDOS Y OTRAS REMUNERACIONES AL PERSONAL	0
10.01.01	SUELDOS Y JORNALES	0
10.01.02	APORTE PATRONAL	0
10.01.03	OTROS BENEFICIOS AL PERSONAL	0
10.02	COMISIONES PAGADAS SOBRE VENTAS	0
10.03	VIÁTICOS A VENDEDORES	0
10.04	PUBLICIDAD Y PROPAGANDA	0
10.05	FLETES PAGADOS	0
10.99	OTROS GASTOS DE VENTAS	0
11	GASTOS DE ADMINISTRACIÓN	127.498.680
11.01	SUELDOS Y OTRAS REMUNERACIONES AL PERSONAL	6.007.682
11.01.01	SUELDOS Y JORNALES	4.812.562
11.01.02	APORTE PATRONAL	794.073
11.01.03	OTROS BENEFICIOS AL PERSONAL	401.047
11.02	REMUNERACIÓN PERSONAL SUPERIOR	0
11.03	GASTOS DE REPRESENTACIÓN	3.780.162
11.04	HONORARIOS PROFESIONALES	12.818.179
11.05	ALQUILERES	48.439.046
11.06	AGUA, LUZ, TELÉFONO E INTERNET	2.036.909
11.07	MOVILIDAD	2.394.318
11.08	COMBUSTIBLES Y LUBRICANTES	4.878.280
11.09	REPARACIONES Y MANTENIMIENTOS	2.350.367
11.10	SEGUROS PAGADOS	0
11.11	ÚTILES DE OFICINA	1.594.091
11.12	GASTOS PAGADOS EN EL EXTERIOR	0
11.13	JUICIOS Y GASTOS JUDICIALES	0
11.14	GASTOS DE COBRANZAS	0
11.15	DONACIONES Y CONTRIBUCIONES	0
11.16	COMISIONES Y GASTOS BANCARIOS OPERACIONALES	198.000
11.17	IMPUESTOS, PATENTES, TASAS Y OTRAS CONTRIBUCIONES	701.833
11.18	MULTAS Y SANCIONES	462.228
11.19	SERVICIOS CONTRATADOS	27.043.067
11.20	IMPRESIONES EN GENERAL	3.454.545
11.21	GASTOS GENERALES	3.433.409
11.22	OTROS GASTOS ADMINISTRATIVOS	2.156.000
11.23	RESERVA DEL EJERCICIO	5.750.564
12	GANANCIAS (O PÉRDIDAS) ANTES DE GASTOS FINANCIEROS	122.330.663
13	GASTOS BANCARIOS Y FINANCIEROS	0
13.01	INTERESES PAGADOS A ENTIDADES BANCARIAS Y FINANCIERAS	0
13.02	OTROS INTERESES PAGADOS	0
13.03	COMISIONES Y GASTOS BANCARIOS SOBRE OPERACIONES CREDITICIAS	0
13.04	RESULTADO POR DIFERENCIA DE CAMBIO	0
14	PREVISIONES	0
14.01	DESAFECTACIÓN DE PREVISIONES	0
14.02	(-) CONSTITUCIÓN DE PREVISIONES	0
15	DEPRECIACIONES Y AMORTIZACIONES DE ACTIVOS	0
15.01	DEPRECIACIONES DEL EJERCICIO	0
15.02	AMORTIZACIONES DEL EJERCICIO	0
16	GANANCIAS (O PÉRDIDAS) OPERATIVAS	122.330.663
17	OTROS RESULTADOS NO OPERATIVOS	0
17.01	UTILIDAD/PÉRDIDA EN VENTA DE ACTIVOS FIJOS	0
17.02	UTILIDAD/PÉRDIDA EN VENTA DE INVERSIONES	0
17.03	CUENTAS INCOBRABLES RECUPERADAS	0
18	GANANCIAS (O PÉRDIDAS) ANTES DEL IMPUESTO A LA RENTA	122.330.663
19	IMPUESTO A LA RENTA	13.069.946
20	GANANCIAS/PÉRDIDAS NETAS DEL EJERCICIO	109.260.717

maqpy s.a

8. FLUJO DE EFECTIVO

CÓDIGO	DESCRIPCIÓN	MONTO
1	FLUJO DE EFECTIVO POR ACTIVIDADES OPERATIVAS	-131.755.803
1.01	VENTAS NETAS (COBRO NETO)	327.802.246
1.02	PAGO A PROVEEDORES LOCALES (PAGO NETO)	0
1.03	PAGO A PROVEEDORES DEL EXTERIOR (PAGO NETO)	-330.345.089
1.04	EFECTIVO PAGADO A EMPLEADOS	-5.213.609
1.05	EFECTIVO GENERADO (USADO) POR OTRAS ACTIVIDADES OPERATIVAS	-123.999.351
1.06	PAGO DE IMPUESTOS	0
2	FLUJO DE EFECTIVO POR ACTIVIDADES DE INVERSIÓN	-21.440.909
2.01	AUMENTO/DISMINUCIÓN NETO/A DE INVERSIONES TEMPORARIAS	0
2.02	AUMENTO/DISMINUCIÓN NETO/A DE INVERSIONES A LARGO PLAZO	0
2.03	AUMENTO/DISMINUCIÓN NETO/A DE PROPIEDAD, PLANTA Y EQUIPO	-21.440.909
3	FLUJO DE EFECTIVO POR ACTIVIDADES DE FINANCIAMIENTO	256.000.000
3.01	APORTE DE CAPITAL	200.000.000
3.02	AUMENTO/DISMINUCIÓN NETO/A DE PRÉSTAMOS	56.000.000
3.03	DIVIDENDOS PAGADOS	0
3.04	AUMENTO/DISMINUCIÓN NETO/A DE INTERESES	0
4	EFECTO DE LAS GANANCIAS O PÉRDIDAS POR DIFERENCIAS DE TIPO DE CAMBIO	0
4.01	AUMENTO/DISMINUCIÓN NETO/A DE EFECTIVOS Y SUS EQUIVALENTES	102.803.288
4.02	EFECTIVO Y SUS EQUIVALENTES AL COMIENZO DEL PERIODO	0
5	EFECTIVO Y SUS EQUIVALENTES AL CIERRE DEL PERIODO	102.803.288

9. PATRIMONIO NETO

CUENTAS	CAPITAL	RESERVAS			RESULTADOS		PATRIMONIO NETO
	INTEGRADO	LEGAL	DE REVALÚO	OTRAS RESERVAS	ACUMULADOS	DEL EJERCICIO	
SALDO AL INICIO DEL EJERCICIO	0	0	0	0	0	0	0
MOVIMIENTOS DEL EJERCICIO	0	0	0	0	0	0	0
INTEGRACIÓN DE CAPITAL	200.000.000	0	0	0	0	0	200.000.000
TRANSFERENCIA A DIVIDENDOS A PAGAR	0	0	0	0	0	0	0
TRANSFERENCIA A RESULTADOS ACUMULADOS	0	0	0	0	0	0	0
AJUSTES/ DESAFECTAC. DE RESULT. ACUMULADOS	0	0	0	0	0	0	0
RESERVA LEGAL	0	5.750.564	0	0	0	0	5.750.564
RESERVA DE REVALÚO	0	0	0	0	0	0	0
OTRAS RESERVAS	0	0	0	0	0	0	0
RESULTADO DEL EJERCICIO	0	0	0	0	0	109.260.717	109.260.717
Saldo	200.000.000	5.750.564	0	0	0	109.260.717	

maqpy s.a.

SUBSECRETARIA DE ESTADO DE TRIBUTACION

ESTADOS FINANCIEROS

1. DATOS GENERALES DEL CONTRIBUYENTE

NOMBRE O RAZÓN SOCIAL	RUC	DV	ESTADO
MAQPY SOCIEDAD ANONIMA	80102016	6	ACTIVO

2. PERIODO

PERIODO	VERSION
2019	3.2.2

3. REPRESENTANTE LEGAL

RUC	DV	NOMBRE O RAZÓN SOCIAL
2122878	7	ALBERTO FEDERICO ACOSTA

4. CONTADOR

IDENTIFICADOR DEL CONTADOR	NOMBRE DEL CONTADOR
2370817	ELENA CARDENAS

5. AUDITOR

IDENTIFICADOR DEL AUDITOR	NOMBRE DEL AUDITOR

6. BALANCE GENERAL

CÓDIGO	DESCRIPCIÓN	MONTO
1	ACTIVO	4.802.160.634
1.01	ACTIVO CORRIENTE	2.902.765.926
1.01.01	DISPONIBILIDADES	1.888.521.813
1.01.01.01	RECAUDACIONES A DEPOSITAR	0
1.01.01.02	CAJA	1.259.376
1.01.01.03	FONDOS FIJOS	0
1.01.01.04	BANCOS	1.887.262.437
1.01.02	INVERSIONES TEMPORARIAS	0
1.01.02.01	INVERSIONES FINANCIERAS	0
1.01.02.02	INVERSIONES EN ENTIDADES VINCULADAS	0
1.01.02.03	OTRAS INVERSIONES	0
1.01.02.04	INTERESES, REGALÍAS Y OTROS RENDIMIENTOS DE INVERSIONES	0
1.01.03	CRÉDITOS	431.499.551
1.01.03.01	DEUDORES POR VENTAS	177.334.056
1.01.03.02	DEUDORES POR PRÉSTAMOS	166.487.939
1.01.03.02.01	INTERESES A DEVENGAR	166.487.939
1.01.03.03	CUENTAS A COBRAR A DIRECTORES Y FUNCIONARIOS	0
1.01.03.04	CUENTAS A COBRAR A SOCIOS O A ENTIDADES VINCULADAS	0
1.01.03.05	CRÉDITOS POR IMPUESTOS CORRIENTES	87.677.556
1.01.03.05.01	ANTICIPOS Y RETENCIONES DE IMPUESTO A LA RENTA	16.015.520
1.01.03.05.02	RETENCIONES DE IVA	843.923
1.01.03.05.03	IVA - CRÉDITO FISCAL	70.818.113
1.01.03.05.04	IVA - CRÉDITO FISCAL - RÉGIMEN DE TURISMO	0
1.01.03.06	ANTICIPO A PROVEEDORES	0
1.01.03.06.01	ANTICIPOS A PROVEEDORES LOCALES	0
1.01.03.06.02	ANTICIPOS A PROVEEDORES DEL EXTERIOR	0
1.01.03.99	(-) PREVISIÓN PARA CRÉDITOS DE DUDOSO COBRO	0
1.01.04	INVENTARIOS	581.480.596
1.01.04.01	MERCADERÍAS	581.480.596
1.01.04.01.01	MERCADERÍAS GRAVADAS POR EL IVA AL 10%	581.480.596
1.01.04.01.02	MERCADERÍAS GRAVADAS POR EL IVA AL 5%	0
1.01.04.01.03	MERCADERÍAS EXENTAS DEL IVA	0
1.01.04.02	MERCADERÍAS REGÍMENES ESPECIALES	0
1.01.04.02.01	MERCADERÍAS RÉGIMEN DE TURISMO	0
1.01.04.02.02	MERCADERÍAS ZONA FRANCA	0
1.01.04.02.03	MERCADERÍAS RÉGIMEN DE MAQUILA	0
1.01.04.02.04	MERCADERÍAS OTROS REGÍMENES ESPECIALES	0
1.01.04.03	PRODUCTOS TERMINADOS	0
1.01.04.03.01	PRODUCTOS TERMINADOS GRAVADOS POR EL IVA AL 10%	0
1.01.04.03.02	PRODUCTOS TERMINADOS GRAVADOS POR EL IVA AL 5%	0
1.01.04.03.03	PRODUCTOS TERMINADOS EXENTOS DEL IVA	0
1.01.04.04	PRODUCTOS EN PROCESO	0
1.01.04.05	MATERIAS PRIMAS	

maqpy s.a.

1.01.04.07	PRODUCTOS AGRÍCOLAS	0
1.01.04.08	PRODUCTOS FORESTALES	0
1.01.04.09	ACTIVOS BIOLÓGICOS EN PRODUCCIÓN	0
1.01.04.10	ACTIVOS BIOLÓGICOS EN DESARROLLO	0
1.01.04.11	IMPORTACIONES EN CURSO	0
1.01.04.99	(-) PREVISIÓN POR DEVALUACIÓN DE INVENTARIOS	0
1.01.05	GASTOS PAGADOS POR ADELANTADO	1.263.966
1.01.05.01	ALQUILERES PAGADOS POR ADELANTADO	0
1.01.05.02	SEGUROS A DEVENGAR	1.263.966
1.01.06	OTROS ACTIVOS	0
1.02	ACTIVO NO CORRIENTE	1.899.394.708
1.02.01	CRÉDITOS A LARGO PLAZO	1.602.564.080
1.02.01.01	DEUDORES POR VENTAS	0
1.02.01.02	DEUDORES POR PRÉSTAMOS	0
1.02.01.03	CUENTAS A COBRAR A DIRECTORES Y FUNCIONARIOS	0
1.02.01.04	CUENTAS A COBRAR A SOCIOS O ENTIDADES VINCULADAS	1.292.402.000
1.02.01.05	DEUDORES EN GESTIÓN DE COBRO – MOROSOS O SIMILARES	0
1.02.01.06	ANTICIPOS A PROVEEDORES	0
1.02.01.06.01	ANTICIPOS A PROVEEDORES LOCALES	0
1.02.01.06.02	ANTICIPOS A PROVEEDORES DEL EXTERIOR	0
1.02.01.07	CRÉDITOS POR IMPUESTOS DIFERIDOS	0
1.02.01.08	INTERESES A COBRAR	310.162.080
1.02.01.99	(-) PREVISIÓN PARA CRÉDITOS DE DUDOSO COBRO	0
1.02.02	INVENTARIOS A REALIZAR A LARGO PLAZO	0
1.02.02.01	ACTIVOS BIOLÓGICOS EN PRODUCCIÓN	0
1.02.02.02	ACTIVOS BIOLÓGICOS EN DESARROLLO	0
1.02.02.99	(-) PREVISIÓN POR DEVALUACIÓN DE ACTIVOS BIOLÓGICOS	0
1.02.03	INVERSIONES A LARGO PLAZO	0
1.02.03.01	INVERSIONES FINANCIERAS	0
1.02.03.02	INVERSIONES EN ENTIDADES VINCULADAS	0
1.02.03.03	INVERSIONES INMOBILIARIAS	0
1.02.03.04	OTRAS INVERSIONES	0
1.02.03.05	INTERESES, REGALÍAS Y OTROS RENDIMIENTOS DE INVERSIONES	0
1.02.03.99	(-) PREVISIÓN POR DEVALUACIÓN DE INVERSIONES	0
1.02.04	PROPIEDAD, PLANTA Y EQUIPO	296.830.628
1.02.04.01	INMUEBLES	0
1.02.04.02	RODADOS /TRANSPORTES	0
1.02.04.03	MUEBLES, ÚTILES Y ENSERES	34.727.851
1.02.04.04	MAQUINARIAS	369.182
1.02.04.05	EQUIPOS	25.149.467
1.02.04.06	HERRAMIENTAS	0
1.02.04.07	BIENES FUERA DE OPERACIÓN	0
1.02.04.08	MEJORAS EN PREDIO AJENO	240.064.717
1.02.04.97	BIENES INCORPORADOS AL AMPARO DE LA LEY N° 60/90	0
1.02.04.98	BIENES EN ARRENDAMIENTO FINANCIERO	0
1.02.04.99	(-) DEPRECIACIÓN ACUMULADA	-3.480.589
1.02.05	OTROS ACTIVOS A LARGO PLAZO	0
1.02.05.01	DERECHOS FIDUCIARIOS	0
1.02.06	CARGOS DIFERIDOS	0
1.02.06.01	GASTOS DE CONSTITUCIÓN	0
1.02.06.02	GASTOS DE ORGANIZACIÓN	0
1.02.06.03	GASTOS DE DESARROLLO	0
1.02.06.04	GASTOS DE PROYECTOS DE INVERSIÓN	0
1.02.06.99	(-) AMORTIZACIÓN ACUMULADA	0
1.02.07	ACTIVOS INTANGIBLES	0
1.02.07.01	LICENCIAS, MARCAS Y PATENTES	0
1.02.07.02	FRANQUICIAS	0
1.02.07.99	(-) AMORTIZACIÓN ACUMULADA	0
2	PASIVO	4.323.993.501
2.01	PASIVO CORRIENTE	4.026.423.333
2.01.01	ACREEDORES COMERCIALES	114.504.640
2.01.01.01	PROVEEDORES LOCALES	0
2.01.01.02	PROVEEDORES DEL EXTERIOR	0
2.01.01.03	INTERESES A PAGAR A PROVEEDORES	0
2.01.01.04	OTROS ACREEDORES	108.504.640
2.01.01.05	CHEQUES EMITIDOS NO COBRADOS	6.000.00

maqpy s.a.

2.01.02.02	PRÉSTAMOS DEL DUEÑO, SOCIOS O ENTIDADES VINCULADAS	364.832.480
2.01.02.03	ARRENDAMIENTOS FINANCIEROS	0
2.01.02.04	OTROS PRÉSTAMOS A PAGAR	3.264.294.750
2.01.02.05	INTERESES A PAGAR	254.259.824
2.01.03	OTRAS CUENTAS POR PAGAR	28.531.639
2.01.03.01	DEUDAS FISCALES CORRIENTES	27.256.639
2.01.03.01.01	IMPUESTO A LA RENTA A PAGAR	27.256.639
2.01.03.01.02	IVA A PAGAR	0
2.01.03.01.03	RETENCIONES DE IMPUESTOS A INGRESAR	0
2.01.03.02	OBLIGACIONES LABORALES Y CARGAS SOCIALES	1.275.000
2.01.03.03	DIVIDENDOS A PAGAR	0
2.01.03.04	PASIVOS FIDUCIARIOS	0
2.01.04	PROVISIONES	0
2.01.04.01	OBLIGACIONES POR GARANTÍAS OTORGADAS	0
2.01.04.02	OBLIGACIONES LEGALES POR LITIGIOS	0
2.01.04.03	PROVISIÓN PARA BENEFICIOS A EMPLEADOS	0
2.01.05	INGRESOS DIFERIDOS	0
2.01.05.01	ANTICIPOS DE CLIENTES	0
2.01.05.02	SUBVENCIONES	0
2.01.05.03	DERECHOS DE FIDELIZACIÓN DE CLIENTES	0
2.01.05.04	ALQUILERES COBRADOS POR ADELANTADO	0
2.02	PASIVO NO CORRIENTE	297.570.168
2.02.01	ACREEDORES COMERCIALES A LARGO PLAZO	0
2.02.01.01	PROVEEDORES LOCALES	0
2.02.01.02	PROVEEDORES DEL EXTERIOR	0
2.02.01.03	INTERESES A PAGAR A PROVEEDORES	0
2.02.01.04	OTROS ACREEDORES	0
2.02.02	DEUDAS FINANCIERAS A LARGO PLAZO	0
2.02.02.01	PRÉSTAMOS DE BANCOS Y OTRAS ENTIDADES FINANCIERAS	0
2.02.02.02	PRÉSTAMOS DEL DUEÑO, SOCIOS O ENTIDADES VINCULADAS	0
2.02.02.03	ARRENDAMIENTOS FINANCIEROS	0
2.02.02.04	OTROS PRÉSTAMOS	0
2.02.02.05	INTERESES A PAGAR	0
2.02.03	OTRAS CUENTAS POR PAGAR	0
2.02.03.01	PASIVOS POR IMPUESTOS DIFERIDOS	0
2.02.03.02	PASIVOS FIDUCIARIOS	0
2.02.04	PROVISIONES PARA OBLIGACIONES A LARGO PLAZO	0
2.02.04.01	OBLIGACIONES POR GARANTÍAS OTORGADAS	0
2.02.04.02	OBLIGACIONES LEGALES POR LITIGIOS PENDIENTES	0
2.02.04.03	PROVISIONES PARA BENEFICIOS A EMPLEADOS	0
2.02.05	INGRESOS DIFERIDOS A LARGO PLAZO	297.570.168
2.02.05.01	ANTICIPOS DE CLIENTES	0
2.02.05.02	SUBVENCIONES	0
2.02.05.03	DERECHO DE FIDELIZACIÓN DE CLIENTES	0
2.02.05.04	ALQUILERES COBRADOS POR ADELANTADO	0
2.02.05.05	INTERESES A DEVENGAR	297.570.168
3	PATRIMONIO NETO	478.167.133
3.01	CAPITAL	200.000.000
3.01.01	CAPITAL INTEGRADO	200.000.000
3.01.01.01	CAPITAL SUSCRIPTO	200.000.000
3.01.01.02	(-) CAPITAL A INTEGRAR	0
3.02	RESERVAS	16.630.373
3.02.01	RESERVA LEGAL	13.765.093
3.02.02	RESERVA DE REVALÚO	2.865.280
3.02.02.01	RESERVA DE REVALÚO FISCAL	2.865.280
3.02.02.02	RESERVA DE REVALÚO TÉCNICO	0
3.02.03	OTRAS RESERVAS	0
3.03	RESULTADOS	261.536.760
3.03.01	RESULTADOS ACUMULADOS	109.260.717
3.03.02	RESULTADO DEL EJERCICIO	152.276.043

7. ESTADOS DE RESULTADOS

CÓDIGO	DESCRIPCIÓN	MONTO
4	INGRESOS OPERATIVOS	1.511.880.790
4.01	VENTAS DE MERCADERÍAS	1.520.855.3[illegible]
4.01.01	VENTAS DE MERCADERÍAS GRAVADAS POR EL IVA	1.520[illegible]
		0

maqpy s.a.

4.02.01	VENTAS DE SOJA Y SUS DERIVADOS	0
4.02.02	VENTAS DE MAÍZ	0
4.02.03	VENTAS DE TRIGO	0
4.02.04	OTROS PRODUCTOS AGRÍCOLAS	0
4.03	VENTAS DE GANADO	0
4.04	VENTAS DE PRODUCTOS FRUTÍCOLAS Y HORTÍCOLAS	0
4.05	VENTAS DE PRODUCTOS DE LA EXPLOTACIÓN FORESTAL	0
4.06	EXPORTACIONES DE PRODUCTOS AGRÍCOLAS EXPORTADOS	0
4.06.01	EXPORTACIONES DE SOJA Y SUS DERIVADOS	0
4.06.01.01	EXPORTACIONES A EMPRESAS VINCULADAS	0
4.06.01.02	EXPORTACIONES A TERCEROS NO VINCULADOS	0
4.06.02	EXPORTACIONES DE OTROS PRODUCTOS AGRÍCOLAS	0
4.07	EXPORTACIONES DE BIENES INDUSTRIALIZADOS	0
4.07.01	EXPORTACIONES DE PRODUCTOS FARMACÉUTICOS	0
4.07.02	EXPORTACIONES DE MAQUINARIAS Y EQUIPOS	0
4.07.03	EXPORTACIONES DE OTROS PRODUCTOS INDUSTRIALIZADOS	0
4.08	EXPORTACIONES DE OTROS PRODUCTOS	0
4.09	VENTAS DE SERVICIOS GRAVADOS	700.000
4.10	VENTAS DE BIENES - REGÍMENES ESPECIALES	0
4.10.01	VENTAS DE MERCADERIAS - REGIMEN DE TURISMO	0
4.10.01.01	VENTAS A EXTRANJEROS	0
4.10.01.02	VENTAS A DISTRIBUIDORES LOCALES	0
4.10.01.03	VENTAS A CLIENTES LOCALES	0
4.10.02	VENTAS DE MERCADERÍAS - ZONA FRANCA	0
4.10.03	VENTAS POR RÉGIMEN DE MAQUILA	0
4.10.04	VENTAS BAJO OTROS REGÍMENES ESPECIALES	0
4.11	OTRAS VENTAS EXENTAS DEL IVA	0
4.98	(-) DESCUENTOS CONCEDIDOS	0
4.99	(-) DEVOLUCIONES	-9.674.602
5	COSTOS OPERATIVOS	660.631.902
5.01	COSTO DE MERCADERÍAS	660.631.902
5.01.01	COSTO DE MERCADERÍAS GRAVADAS POR EL IVA	660.631.902
5.01.02	COSTO DE MERCADERÍAS EXENTAS DEL IVA	0
5.02	COSTO DE PRODUCTOS AGRÍCOLAS	0
5.02.01	COSTO DE VENTAS DE SOJA Y SUS DERIVADOS	0
5.02.02	COSTO DE VENTAS DE MAÍZ	0
5.02.03	COSTO DE VENTAS DE TRIGO	0
5.02.04	COSTO DE VENTAS DE OTROS PRODUCTOS AGRÍCOLAS	0
5.03	COSTO DE VENTAS DE GANADO	0
5.04	COSTO DE VENTAS DE PRODUCTOS FRUTÍCOLAS Y HORTÍCOLAS	0
5.05	COSTO DE VENTAS DE PRODUCTOS DE LA EXPLOTACIÓN FORESTAL	0
5.06	COSTO DE PRODUCTOS AGRÍCOLAS EXPORTADOS	0
5.06.01	COSTO DE SOJA Y SUS DERIVADOS EXPORTADOS	0
5.06.01.01	COSTO DE EXPORTACIONES A EMPRESAS VINCULADAS	0
5.06.01.02	COSTO DE EXPORTACIONES A TERCEROS NO VINCULADOS	0
5.06.02	COSTO DE OTROS PRODUCTOS AGRÍCOLAS EXPORTADOS	0
5.07	COSTO DE BIENES INDUSTRIALIZADOS EXPORTADOS	0
5.07.01	COSTO DE PRODUCTOS FARMACEÚTICOS EXPORTADOS	0
5.07.02	COSTO DE MAQUINARIAS Y EQUIPOS EXPORTADOS	0
5.07.03	COSTO DE OTROS PRODUCTOS INDUSTRIALIZADOS EXPORTADOS	0
5.08	COSTO DE OTROS PRODUCTOS EXPORTADOS	0
5.09	COSTO DE SERVICIOS GRAVADOS	0
5.10	COSTO DE VENTAS DE BIENES - REGÍMENES ESPECIALES	0
5.10.01	COSTO DE VENTAS DE MERCADERÍAS - RÉGIMEN DE TURISMO	0
5.10.01.01	COSTO DE VENTAS A EXTRANJEROS	0
5.10.01.02	COSTO DE VENTAS A DISTRIBUIDORES LOCALES	0
5.10.01.03	COSTO DE VENTAS A CLIENTES LOCALES	0
5.10.02	COSTO DE VENTAS DE MERCADERÍAS - ZONA FRANCA	0
5.10.03	COSTO DE VENTAS POR RÉGIMEN DE MAQUILA	0
5.10.04	COSTO DE VENTAS BAJO OTROS REGÍMENES ESPECIALES	0
5.11	COSTO DE VENTAS EXENTAS DEL IVA	0
6	GANANCIAS (O PÉRDIDAS) BRUTAS EN VENTAS	851.248.888
7	INGRESOS POR ACTIVOS BIOLÓGICOS	0
7.01	INGRESOS POR PRODUCCIÓN Y/O TENENCIA DE ACTIVOS BIOLÓGICOS	0
7.01.01	INGRESOS POR PRODUCCIÓN Y/O TENENCIA DE BIENES DEL SECTOR AGRÍCOLA	
	[illegible] TENENCIA DE GANADO	

maqpy s.a.

7.02	(-) COSTO DE PRODUCCIÓN Y/O TENENCIA DE ACTIVOS BIOLÓGICOS	0
7.02.01	(-) COSTO DE PRODUCCIÓN Y/O TENENCIA DE BIENES DEL SECTOR AGRÍCOLA	0
7.02.02	(-) COSTO DE PRODUCCIÓN Y/O TENENCIA DE GANADO	0
7.02.03	(-) COSTO DE PRODUCCIÓN Y/O TENENCIA DE BIENES DE LA ACTIVIDAD FORESTAL	0
7.02.04	(-) MERMAS Y MORTANDAD	0
8	OTROS INGRESOS	15.451.230
8.01	INTERESES GANADOS	15.451.230
8.02	COMISIONES COBRADAS	0
8.03	DESCUENTOS OBTENIDOS	0
8.04	SUBVENCIONES	0
8.05	RESULTADO POR DIFERENCIA DE CAMBIO	0
9	GANANCIAS (O PÉRDIDAS) BRUTAS TOTALES	866.700.118
10	GASTOS DE VENTAS O COMERCIALIZACIÓN	0
10.01	SUELDOS Y OTRAS REMUNERACIONES AL PERSONAL	0
10.01.01	SUELDOS Y JORNALES	0
10.01.02	APORTE PATRONAL	0
10.01.03	OTROS BENEFICIOS AL PERSONAL	0
10.02	COMISIONES PAGADAS SOBRE VENTAS	0
10.03	VIÁTICOS A VENDEDORES	0
10.04	PUBLICIDAD Y PROPAGANDA	0
10.05	FLETES PAGADOS	0
10.99	OTROS GASTOS DE VENTAS	0
11	GASTOS DE ADMINISTRACIÓN	587.085.657
11.01	SUELDOS Y OTRAS REMUNERACIONES AL PERSONAL	79.831.299
11.01.01	SUELDOS Y JORNALES	61.848.068
11.01.02	APORTE PATRONAL	10.204.932
11.01.03	OTROS BENEFICIOS AL PERSONAL	2.544.999
11.01.04	AGUINALDO	5.233.300
11.02	REMUNERACIÓN PERSONAL SUPERIOR	0
11.03	GASTOS DE REPRESENTACIÓN	8.084.944
11.04	HONORARIOS PROFESIONALES	18.384.541
11.05	ALQUILERES	261.006.370
11.06	AGUA, LUZ, TELÉFONO E INTERNET	13.015.707
11.07	MOVILIDAD	21.426.054
11.08	COMBUSTIBLES Y LUBRICANTES	10.020.054
11.09	REPARACIONES Y MANTENIMIENTOS	2.420.442
11.10	SEGUROS PAGADOS	1.614.113
11.11	ÚTILES DE OFICINA	4.725.527
11.12	GASTOS PAGADOS EN EL EXTERIOR	0
11.13	JUICIOS Y GASTOS JUDICIALES	0
11.14	GASTOS DE COBRANZAS	0
11.15	DONACIONES Y CONTRIBUCIONES	0
11.16	COMISIONES Y GASTOS BANCARIOS OPERACIONALES	1.929.592
11.17	IMPUESTOS, PATENTES, TASAS Y OTRAS CONTRIBUCIONES	0
11.18	MULTAS Y SANCIONES	300.176
11.19	SERVICIOS CONTRATADOS	50.430.999
11.20	IMPRESIONES EN GENERAL	7.106.728
11.21	GASTOS GENERALES	4.748.899
11.22	OTROS GASTOS ADMINISTRATIVOS	85.228.091
11.23	RESERVA DEL EJERCICIO	8.014.529
11.24	PUBLICIDAD Y PROPAGANDA	8.797.592
12	GANANCIAS (O PÉRDIDAS) ANTES DE GASTOS FINANCIEROS	279.614.461
13	GASTOS BANCARIOS Y FINANCIEROS	96.601.190
13.01	INTERESES PAGADOS A ENTIDADES BANCARIAS Y FINANCIERAS	0
13.02	OTROS INTERESES PAGADOS	89.569.980
13.03	COMISIONES Y GASTOS BANCARIOS SOBRE OPERACIONES CREDITICIAS	0
13.04	RESULTADO POR DIFERENCIA DE CAMBIO	7.031.210
14	PREVISIONES	0
14.01	DESAFECTACIÓN DE PREVISIONES	0
14.02	(-) CONSTITUCIÓN DE PREVISIONES	0
15	DEPRECIACIONES Y AMORTIZACIONES DE ACTIVOS	3.480.589
15.01	DEPRECIACIONES DEL EJERCICIO	3.480.589
15.02	AMORTIZACIONES DEL EJERCICIO	0
16	GANANCIAS (O PÉRDIDAS) OPERATIVAS	179.532.682
17	OTROS RESULTADOS NO OPERATIVOS	0
17.01	UTILIDAD/PÉRDIDA EN VENTA DE ACTIVOS FIJOS	0

maqpy s.a.

18	GANANCIAS (O PÉRDIDAS) ANTES DEL IMPUESTO A LA RENTA	179.532.682
19	IMPUESTO A LA RENTA	27.256.639
20	GANANCIAS/PÉRDIDAS NETAS DEL EJERCICIO	152.276.043

8. FLUJO DE EFECTIVO

CÓDIGO	DESCRIPCIÓN	MONTO
1	FLUJO DE EFECTIVO POR ACTIVIDADES OPERATIVAS	-299.524.404
1.01	VENTAS NETAS (COBRO NETO)	1.663.913.515
1.02	PAGO A PROVEEDORES LOCALES (PAGO NETO)	-501.893.786
1.03	PAGO A PROVEEDORES DEL EXTERIOR (PAGO NETO)	-872.966.641
1.04	EFECTIVO PAGADO A EMPLEADOS	-79.831.299
1.05	EFECTIVO GENERADO (USADO) POR OTRAS ACTIVIDADES OPERATIVAS	-484.689.201
1.06	PAGO DE IMPUESTOS	-24.056.992
2	FLUJO DE EFECTIVO POR ACTIVIDADES DE INVERSIÓN	-195.482.301
2.01	AUMENTO/DISMINUCIÓN NETO/A DE INVERSIONES TEMPORARIAS	0
2.02	AUMENTO/DISMINUCIÓN NETO/A DE INVERSIONES A LARGO PLAZO	0
2.03	AUMENTO/DISMINUCIÓN NETO/A DE PROPIEDAD, PLANTA Y EQUIPO	-195.482.301
3	FLUJO DE EFECTIVO POR ACTIVIDADES DE FINANCIAMIENTO	2.280.725.230
3.01	APORTE DE CAPITAL	0
3.02	AUMENTO/DISMINUCIÓN NETO/A DE PRÉSTAMOS	2.280.725.230
3.03	DIVIDENDOS PAGADOS	0
3.04	AUMENTO/DISMINUCIÓN NETO/A DE INTERESES	0
4	EFECTO DE LAS GANANCIAS O PÉRDIDAS POR DIFERENCIAS DE TIPO DE CAMBIO	0
4.01	AUMENTO/DISMINUCIÓN NETO/A DE EFECTIVOS Y SUS EQUIVALENTES	1.785.718.525
4.02	EFECTIVO Y SUS EQUIVALENTES AL COMIENZO DEL PERIODO	102.803.288
5	EFECTIVO Y SUS EQUIVALENTES AL CIERRE DEL PERIODO	1.888.521.813

9. PATRIMONIO NETO

CUENTAS	CAPITAL	RESERVAS			RESULTADOS		PATRIMONIO NETO
	INTEGRADO	LEGAL	DE REVALÚO	OTRAS RESERVAS	ACUMULADOS	DEL EJERCICIO	
SALDO AL INICIO DEL EJERCICIO	200.000.000	5.750.564	0	0	0	109.260.717	315.011.281
MOVIMIENTOS DEL EJERCICIO	0	0	0	0	0	0	0
INTEGRACIÓN DE CAPITAL	0	0	0	0	0	0	0
TRANSFERENCIA A DIVIDENDOS A PAGAR	0	0	0	0	0	0	0
TRANSFERENCIA A RESULTADOS ACUMULADOS	0	0	0	0	109.260.717	-109.260.717	0
AJUSTES/ DESAFECTAC. DE RESULT. ACUMULADOS	0	0	0	0	0	0	0
RESERVA LEGAL	0	8.014.529	0	0	0	0	8.014.529
RESERVA DE REVALÚO	0	0	2.865.280	0	0	0	2.865.280
OTRAS RESERVAS	0	0	0	0	0	0	0
RESULTADO DEL EJERCICIO	0	0	0	0	0	152.276.043	152.276.043
Saldo	200.000.000	13.765.093	2.865.280	0	109.260.717	152.276.043	

mappy s.a.

Nota: SPD N° 05
Fecha: 01/06/2021

Solicitud de Aclaraciones – Comité de Evaluación de Ofertas

Remitente: Comité de Evaluación de Ofertas - LCON 1120/2021
Destinatario: MF Metal Fig
Atn. Sr: José Figueredo Falcón
Referencia: LCON ANDE N° 1020/2021 para *"Adquisición de Mobiliarios para las Oficinas Regionales de ANDE CAAZAPÁ y CORONEL BOGADO"* **ID:** 396909.-

Nos dirigimos a ustedes con relación a su oferta presentada en el llamado de referencia, a fin de solicitarles la presentación de lo siguiente:

- ✓ **Muestras, correspondientes a los ítems del Lote3, conforme establecido en el PBC, en su Apartado DATOS DE LA LICITACIÓN del punto mencionado.**

Plazo para presentación: 48 horas, a partir de la remisión del presente documento (Art.7 de la Resolución DNCP N° 2490/2019).

Lugar de presentación: Metal Fig Industrial y Comercial, sito en la Calle El Trabajador. Km 29, Ruta II "Mariscal Estigarribia". Itauguá.

Les saludamos muy atentamente.

Lic. Nancy Reyes
DR/OC
Asistencia
ADMINISTRACIÓN NACIONAL DE ELECTRICIDAD

Metal Fig
Industrial y Comercial
Importaciones
RUC N°: 1546170-0
Dirección: Ruta II "Ruta Mariscal Estigarribia" - Km 25
Ciudad: Itaugúa, Paraguay
Telefax: 595-0228.639-266;
Email: licitaciones@metalfig.com.py

Desde 1994, brindando 27 años de servicios garantizados de confianza y eficacia a nuestros exigentes Clientes

UNA EMPRESA 100% PARAGUAYA – SOMOS FABRICANTES

Fecha: viernes 04 de *junio de 2.021.*

REF. NOTA: SPD N° 05.
Solicitud de muestra.

ADMINISTRACIÓN NACIONAL DE ELECTRICIDAD (ANDE)
Licitación por Concurso de Ofertas CO N° 1120 – ADQUISICIÓN DE MOBILIARIOS PARA LAS OFICINAS REGIONALES DE ANDE CAAZAPÁ Y CORONEL BOGADO." ID. N°: 396909".-

De nuestra consideración

Nos dirigimos a Uds., a fin de acusar recibo en fecha 02/06/2021 de vuestro correo electrónico, en la cual adjunta la Nota REF. NOTA: SPD N° 05. Del Comité de Evaluación, en la cual se solicitan muestras del lote 3 ITEM: 1, 2 y 3, y 4, 5, 6, 7, 8, 9, 10 y 11. Dentro del marco del llamado de referencia.

Según menciona el Pliego de Bases y Condiciones. "Particularmente para los ítems del Lote 3, en caso que los muebles ofertados se traten de muebles a ser fabricados a medida para esta Licitación, se aceptarán muestras de muebles similares para evaluar la calidad de los materiales utilizados y el acabado de los muebles, en cuyo caso, las muestras deberán indefectiblemente estar acompañadas de las muestras de los materiales a ser utilizados (para evaluar calidad y color) y de los diseños de los muebles a ser entregados en caso de ser adjudicado."

Cumpliendo todos en tiempo y forma según lo solicitado.

Aprovechamos la oportunidad, para saludarles mu[redacted]ntamente.

[redacted]

Metal Fig
Comercial e Industrial
Ruta 2 Mcal. Estigarribia Km. 25
Tel.: 0228 639 266
Itaugua - Paraguay

Ing. JOSE FIGUEREDO FAL[redacted]
[redacted] Propietario - METAL FIG.
C.I. N° 1.546.170.

Nota: SPD N° 06
Fecha: 01/06/2021

Solicitud de Aclaraciones – Comité de Evaluación de Ofertas

Remitente: Comité de Evaluación de Ofertas - LCON 1120/2021
Destinatario: COEXMA S.R.L.
Atn. Sr: Luis Miguel Salinas Zaracho
Referencia: LCON ANDE N° 1020/2021 para *"Adquisición de Mobiliarios para las Oficinas Regionales de ANDE CAAZAPÁ y CORONEL BOGADO"* **ID:** 396909.-

Nos dirigimos a ustedes con relación a su oferta presentada en el llamado de referencia, a fin de solicitarles la presentación de lo siguiente:

- **Muestras, correspondientes a los ítems de los Lotes: 1 y 2, conforme establecido en el PBC, en su apartado DATOS DE LA LICITACIÓN del punto mencionado.**

Plazo para presentación: 48 horas, a partir de la remisión del presente documento (Art.7 de la Resolución DNCP N° 2490/2019).

Lugar de presentación: Sede Central de la ANDE, sito en Calle Padre Cardozo N° 355, directamente en la Oficina de Coordinación y Control de Gestión de la Dirección de Gestión Regional - (Primer Piso) - Bloque A.

Les saludamos muy atentamente.

Lic. Nancy Reyes
DR/OC
ADMINISTRACIÓN NACIONAL DE ELECTRICIDAD

COEXMA SRL
www.coexma.com.py

COEXMA
Sociedad de Responsabilidad Limitada
MUEBLES DE OFICINAS
Comercio al por menor de muebles y accesorios para el hogar

Calle Atilio Galfre casi ita yvate - Central - San Lorenzo -PY
Tel.: (0986) 700180 - E-mail: coexma@coexma.com.py

Timbrado Nº 14143193
R.U.C.: 80053510 - 3
Fecha Inicio Vigencia: 18/06/2020
Fecha Fin Vigencia: 30/06/2021

NOTA DE REMISIÓN

Nº 003-001 0003784

Fecha de Emisión: ASUNCION, 3 de Junio de 2021

DESTINATARIO DE LA MERCADERÍA:

Nombre o Razón Social: ADMINISTRACION NACIONAL DE ELECTRICIDAD - ANDE **R.U.C. ó C.I.Nº:** 80009735-1

Domicilio: AV. ESPAÑA 1268 E/ PADRE CARDOZO Y DE LAS RES

DATOS DEL TRASLADO

Motivo del Traslado: MUESTRA

Comprobante de Venta Nº:

Fecha de Expedición:

Fecha de inicio del Traslado: 03/06/2021

Dirección del punto de partida:

Ciudad:

Departamento:

Kilómetros estimados de recorrido:

Cambio de fecha de término de traslado y/o punto de llegada:

Motivo:

Comprobante de Venta:

Nº de Timbrado:

Fecha estimada de término del Traslado: 03/06/2021

Dirección del punto de llegada:

Ciudad:

Departamento:

DATOS DEL VEHÍCULO DE TRANSPORTE

Marca del Vehículo:

Número de Registro Único del Automotor (RUA):

Número de Registro Único del Automotor (RUA) de Remolque/Tracto/semirremolque:

DATOS DEL CONDUCTOR DEL VEHÍCULO:

Nombre y Apellido o Razón Social:

R.U.C. ó C.I.Nº:

Domicilio:

ART. CÓDIGO	CANTIDAD	DESCRIPCIÓN DE MERCADERÍAS
06999	1	SILLA 4103 BG/EP/SL/NEW MU/MOLA/VNL-132 NEGRO
002281	1	SILLA 39003 BEEZI/FIJA/NG/BR/RES T13 NEG/AS T05 NEG
06125	1	SOFA 36105/3 LUGARES/CEC-082 NEGRO
10697	1	LONG 39007-28450/BEEZI/3 LUG/BR/NG/AS FACT DUNAS T06/RES 029 VERDE
14006	1	SILLA 4001 RELAX/POLAINA/SL/POL-045 AZ MARINO
12016	1	SILLA 4107 FIJA/INJ/EP/VNL-132 NEGRO
003733	1	SILLA 4022 CX/BG/L2048/EP/VNL-132 NEGRO

Lic. Nancy Reyes
DB/OC
Asistencia
03 JUN 2021

MERCADERIAS EN DEMOSTRACION
EN CASO DE DAÑO A LAS MERCADERIAS, SE DEBERA ABONAR EL COSTO DE LAS MISMAS.-

Nota: SPD N° 07
Fecha: 02/06/2021

Solicitud de Aclaraciones – Comité de Evaluación de Ofertas

Remitente: Comité de Evaluación de Ofertas - LCON 1120/2021
Destinatario: Nélida Aidee Mendoza Ruffinelli
Atn. Sr: Luis Fernando Mendoza Rufinelli
Referencia: LCON ANDE N° 1020/2021 para *"Adquisición de Mobiliarios para las Oficinas Regionales de ANDE CAAZAPÁ y CORONEL BOGADO"* **ID:** 396909.-

Nos dirigimos a ustedes con relación a su oferta presentada en el llamado de referencia, a fin de solicitarles la presentación de lo siguiente:

- **Certificado de Producto y Empleo Nacional, emitido por el MIC, en caso de contar, vigentes a la fecha y hora tope de presentación de oferta.**

Plazo para presentación: 24 horas, a partir de la remisión del presente documento (Art.7 de la Resolución DNCP N° 2490/2019).

Lugar de presentación: Sede Central de la ANDE, sito en Calle Padre Cardozo N° 355, directamente en la Oficina de Coordinación y Control de Gestión de la Dirección de Gestión Regional - (Primer Piso) - Bloque A.

El documento con la respuesta correspondiente podrá ser adelantado a la dirección de correos electrónicos siguientes: jorge_barrios@ande.gov.py c.c. nancy_reyes@ande.gov.py

Les saludamos muy atentamente.

Ing. Jorge Barrios Sánchez
DR/OC

ADMINISTRACIÓN NACIONAL DE ELECTRICIDAD

Nancy Reyes

De: NM Diseños <nmdisenos@hotmail.com>
Enviado el: miércoles, 2 de junio de 2021 17:28
Para: Nancy Reyes
Asunto: RE: Solicitar Documento formal

Asunción, 02 de junio de 2021

Señores:
Administración Nacional de Electricidad – (ANDE)
Presente

Ref.: CO Nº: 11/20 "Adquisición de Mobiliarios para las Oficinas Regionales de ANDE Caazapá y Coronel Bogado
ID Nº 396909"

Nos dirigimos a ustedes con respecto a la **Nota: SPD N.º 07** recibida a través del correo electrónico a fin de responder lo solicitado:

- Certificado de Producto y Empleo Nacional, emitido por el MIC, en caso de contar, vigentes a la hora y la fecha tope de presentación de oferta. **No contamos con dicha documentación.**

Sin otro particular, nos despedimos muy atentamente

Luis Fernando Mendoza Ruffinelli
Apoderado.

De: Nancy Reyes <nancy_reyes@ande.gov.py>
Enviado: miércoles, 2 de junio de 2021 10:47
Para: nmdisenos@hotmail.com <nmdisenos@hotmail.com>
Cc: Jorge Barrios <jorge_barrios@ande.gov.py>
Asunto: Solicitar Documento formal

Estimado Oferente, buenas tardes:

En el marco de la LCON N° 1120/2021, "Adquisición de Mobiliarios para las Oficinas Regionales de ANDE CAAZAPÁ Y CORONEL BOGADO", le rogamos tengan a bien remitirnos lo solicitado en el documento adjunto SPD N° 7.

ANDE

Nota: SPD N° 08
Fecha: 02/06/2021

Solicitud de Aclaraciones – Comité de Evaluación de Ofertas

Remitente: Comité de Evaluación de Ofertas - LCON 1120/2021
Destinatario: COEXMA S.R.L.
Atn. Sr: Luis Miguel Salinas Zaracho
Referencia: LCON ANDE N° 1020/2021 para *"Adquisición de Mobiliarios para las Oficinas Regionales de ANDE CAAZAPÁ y CORONEL BOGADO"* **ID:** 396909.-

Nos dirigimos a ustedes con relación a su oferta presentada en el llamado de referencia, a fin de solicitarles la presentación de lo siguiente:

- ✓ **Certificado de Producto y Empleo Nacional, emitido por el MIC, en caso de contar, vigentes a la fecha y hora tope de presentación de oferta.**
- ✓ **Autorización del Fabricante, todos los bienes indicados en la Lista de Precios, en caso de que la empresa oferente no haya fabricado o elaborado el producto ofertado, sino sea importador y/o distribuidor de los bienes, deberá presentar los documentos que demuestren la cadena de autorizaciones desde el fabricante hasta el oferente, vigente y emitida como máximo a la fecha tope de Presentación y Apertura de Ofertas.**

Plazo para presentación: 24 horas, a partir de la remisión del presente documento (Art.7 de la Resolución DNCP N° 2490/2019).

Lugar de presentación: Sede Central de la ANDE, sito en Calle Padre Cardozo N° 355, directamente en la Oficina de Coordinación y Control de Gestión de la Dirección de Gestión Regional - (Primer Piso) - Bloque A.

El documento con la respuesta correspondiente podrá ser adelantado a la dirección de correos electrónicos siguientes: jorge_barrios@ande.gov.py c.c. nancy_reyes@ande.gov.py

Les saludamos muy atentamente.

Lic. Nancy Reyes
DR/OC
ADMINISTRACIÓN NACIONAL DE ELECTRICIDAD

COEXMA S.R.L

Asunción, 02 de junio de 2021

Sra.:
Lic. Nancy Reyes
Asistencia DR/OC – ANDE.
Presente

Ref.: LOCN ANDE N° 1020/2021 para "ADQUISICÓN DE MOBILIARIOS PARA LAS OFICINAS REGIONALES DE ANDE CAAZÁPA Y CORONEL BOGADO" ID 396909.-

Me dirijo a usted con relación a nuestra oferta presentada en el llamado de referencia, a fin de remitirle lo solicitado en Nota SPD N° 08, los cual detallo a continuación:

- Autorización del fabricante de los bienes ofertados.
- Certificado de Producto y Empleo Nacional no corresponde ya que los productos ofertados en el llamado de referencia son importados.

Sin otro particular me despido atentamente.

COEXMA S.R.L.
RUC. 80053510-3

Luis Miguel Salinas Zaracho
Representante Legal

[redacted]

AUTORIZACIÓN DEL FABRICANTE, REPRESENTANTE O DISTRIBUIDOR

ID No.: 396909

A: ADMINISTRACION NACIONAL DE ELECTRICIDAD

POR CUANTO

Nosotros Dal Prá Industria e Comércio de Moveis LTDA, como fabricantes oficiales de muebles para oficina, con fábricas ubicadas en Brazil, Rio Grande do Sul, Erechim Rua Machado de Assis 196 Cep 99701-712 mediante el presente instrumento autorizamos a COEXMA SRL a presentar una oferta con el propósito de suministrar los siguientes bienes de fabricación nuestra Mesas, Cajoneras, Armarios, y a posteriormente firmar el contrato.

Cuando existan servicios conexos como parte del contrato, reconocemos que COEXMA SRL cuenta con la capacidad para llevarlos a cabo.

Por este medio extendemos nuestro aval y plena garantía, conforme a las bases y condiciones, respecto a los bienes ofrecidos por la firma antes mencionada.

Firma: Dal Prá Ind. Com. De Móveis LTDA

Nombre: João Mauro Dal Prá

Cargo: Sócio Gerente

Debidamente autorizado para firmar esta Autorización en nombre de: DAL PRÁ MOVEIS.

Fechado en el día 26 de mayo de 2021

DAL PRÁ IND. E COM. DE MOVEIS LTDA

Cavaletti

1º Tabelionato de Notas e Protesto
Bel. Fernando Loures Salinet Filho - Tabelião
Rua Barão do Rio Branco, 362 - Foz do Iguaçu - Paraná
CEP 85851-310 - Fone (45) 3521-2600 - Fax (45) 3521-2625
e-mail: salinet@salinet.com.br

Reconheço e dou fé por SINAL PÚBLICO e(s) firma(s) infra-assinada(s) de
[4xugrA0]-NATANE ZAGO
Foz do Iguaçu, 01 de Abril de 2015 - às 16:20:08 horas
EM TESTEMUNHO ____ DA VERDADE.
ROSANDRA GONZALEZ FARINA BRANDT - ESCREVENTE=&>
SELO DIGITAL-GlwQa . ecoSd . n5A8m - SAYhO . hD4S
Valide esse selo em http://funarpen.com.br

CONTRATO DE LICENÇA

O abaixo CAVALETTI S/A. CADEIRAS PROFISSIONAIS (em a seguir designado como o "Licenciador") com sede na RUA DR. HIRAM SAMPAIO, 550 ERECHIN RS. BRASIL e COEXMA SRL com Ruc.80053510-3.(Doravante referido como o "Licenciado") com sede na CALLE ALEJO GARCIA c/ CANADA DEL CARMEN CIUDAD DEL ESTE –PARAGUAY, de comum acordo celebram o seguinte Contrato de Licença:

1. O Licenciador declara que é o proprietário do(s) seguinte(s) registro(s) de marca na República FEDERATIVA DO BRASIL: CAVALETTI S/A. CADEIRAS PROFISSIONAIS.....

2. O Licenciador concede por este instrumento uma licença exclusiva ao Licenciado dentro do território da República do Paraguai, para usar a(s) marca(s) mencionada(s) no ponto -1 pelo prazo de 5 anos com relação aos produtos que protegem tal(is) marca(s) no(s) tipo(s): CADEIRAS, SOFAS, BANQUETAS, BUTACAS, ESCRITORIO MOVEIS DE ESCRITORIO EM GERAL.- .....

3. O Concessionário terá o direito de controlar a qualidade dos produtos abrangidos pela licença, e o Licenciado deve fornecer ao Licenciador o controle correspondente.

4. O prazo deste Acordo é 5 anos a partir de 04 de janeiro do ano 2016.-
Este acordo pode ser rescindido pelo Licenciante com aviso escrito de dois meses, independentemente do prazo decorrido no presente contrato.

5. A licença é concedida para a compra de produtos pelo Licenciado ao Licenciador na quantidade anual de US$ 500.000,00 (quinhentos mil dólares americanos).-

6. As partes autorizam a Laura Erundina Olazar Rivas e Cecilio Gustavo Alvarez Cardozo, para, em conjunto, separadamente ou em alternativa, apresentar ao Instituto da Propriedade Industrial na República do Paraguai para registar este Contrato de Licença, podendo apresentar pedidos e tomar outras medidas que se fizerem necessárias para o efeito.

EM TESTEMUNHO DO QUE, as partes assinam o contrato na cidade de Erechim(RS), Brasil, no dia 04 de Janeiro do ano 2016.....

1º Tabelionato de Notas e Protesto
Foz do Iguaçu - Paraná

Coexma SRL

- Jose Carlos Pavilosqui De Araujo Pina

2º TABELIONATO ERECHIM - RS

- CAVALETTI S/A –CADEIRAS PROFISSIONAIS
  Mario Luiz Cavaletti/ Gilmar Jose Cavaletti

1º Tabelionato de Notas e Protesto
Rua Barão do Rio Branco, 362 - 85851-310 Foz do Iguaçu - Paran
Fone: (45) 3521-2600- Fax: (45) 3521-2625 - salinet@salinet.com.b
Autenticação
Certifico que, a presente cópia reprográfica confere com o origin
apresentado
O referido é verdade e dou fé.
Lei 10.226 de 19/05/2001
SELO FUNARPEN 01 ABR. 2016
Adelio Alcorta Pacuali - Substituto ( ) Onilda de Oliveira Esc. Subst
( ) Rosandra G. Farina Brandt ( ) Eduardo Abd de Oliveira ( ) Evelim Coel
( ) Sirlei Farina Nicoli ( ) Leandro Francisco de Oliveira ( ) Vania do Lag
( ) Marcos Antonio Pacuali ( ) Cristiane Pacuali Rigo ( ) Rosane Pastuelli Cleudina

1º Tabelionato de Notas e Protesto
Bel. Fernando Loures Salinet Filho - Tabelião
Rua Barão do Rio Branco, 362 - Foz do Iguaçu - Paraná
CEP 85851-310 - Fone (45) 3521-2600 - Fax (45) 3521-2625
e-mail: salinet@salinet.com.br

Reconheço e dou fé por VERDADEIRA a(s) firma(s) Supra-assinada(s) de:
[73aokzJ0]-JOSE CARLOS PAVILOSQUI DE ARAUJO PINA
Foz do Iguaçu, 01 de Abril de 2016 - às 16:15:34 horas.
EM TESTEMUNHO ____ DA VERDADE.
ROSANDRA GONZALEZ FARINA BRANDT - ESCREVENTE=&>
SELO DIGITAL-wtwQc . 8chSd . cdsFX - ayyFY . nN8S
Valide esse selo em http://funarpen.com.br

2º TABELIONATO
Bel. Waldir Airton Timm - Tabelião
Rua Itália, 110 - 99700-014 - Erechim - RS - Fone:(54) 3321.5772
E-mail: tabelionato@timm.net.br

Reconheço a autenticidade das firmas de Mário Luiz Cavaletti e Gilmar José Cavaletti que assinam por CAVALETTI S/A - CADEIRAS PROFISSIONAIS, indicadas com as setas.
Em testemunho ____ da verdade.
Erechim, 31 de março de 2016.
Emol. R$ 12,20 + Selo digital [illegible] 0183.01.1600001.12287
Bel. Naiane [illegible]
Escrevente Autorizada
2º TABELIONATO - ERECHIM-RS

Rua Dr. Hiram Sampaio, 550 | Erechim, RS
Fone/Fax: 54 3520 4100 | 54 2107 4100
CNPJ 88.209.821/0001-80 | www.cavaletti.com.br

NBR14790 NBR13962 NR17

PLAXMETAL

Para:
Coexma S.R.L
Av. Alejo Garcia
Ciudad Del Este
Paraguay

PLAXMETAL S/A – INDÚSTRIA DE CADEIRAS CORPORATIVAS, inscrita en el CNPJ 91.404.251/0001-97, como fabricantes oficiales de sillas y muebles escolares, con fábrica ubicada en Calle BR 153, nº 845, Km 42, Barrio Industrial Norte, C.P. 99702-503, Erechim, Rio Grande do Sul, Brazil, mediante el presente instrumento DECLARAMOS que COEXMA S.R.L es nuestro distribuidor autorizado en Paraguay.

Fechado em el dia 26 de marzo de 2018.

Rafael Simão Zorzi
Director

2º TABELIONATO
Erechim - RS
Reconheço a autenticidade da firma de Rafael Simão Zorzi que assina por PLAXMETAL S/A - INDÚSTRIA DE CADEIRAS CORPORATIVAS, indicada com a sua
Em testemunho da verdade.
Erechim, 5 de junho de 2018 817417 - 32619
Emol: R$ 4,60 + Selo digital: R$ 1,40 0183-01-1820001-20474

REPÚBLICA DEL PARAGUAY
MINISTERIO DE
RELACIONES EXTERIORES
Hoja de Seguridad Según Decreto Nº 6158/16
Correspondiente a la SERIE C Nro 01315315

El Ministerio de Relaciones Exteriores, Dirección de Legalizaciones, certifica la firma de LIZ CARINA MARTINEZ que guarda similitud con la que obra en sus registros. Esta certificación no acredita la autenticidad o veracidad del contenido de este documento.

Titular del documento: COEXTIS SRL

Nº de Orden: 154832/2018
Recibo Nro: C-1315315
Nro. Documento: 1907166
Arancel:
Ley Nº 1590 Cuota E Gs 406.250
Importe Gs: 406.250
Fecha: 06/08/2018 08:57:47 a.m.

1934107

Firma y Sello

Observación

Lelia Esther Cáceres Martínez
Ministra
Directora de Legalizaciones

Ministerio de R
Dirección

Lugar de impresión
Cotizado Por
Registrado Por
Fecha impresión
D.G.T.P. Dpto. de Valores Fiscales - M.H.

MINISTERIO DE
RELACIONES EXTERIORES
Según Decreto Nº 6158/16
COMPROBANTE DE INGRESO

SERIE C Nro 01315315

Seq: 1934107
Fecha: 06/08/2018 08:57:47 a.m.
Cliente: coexmis srl

Ruc: 80053510-3

Cambio Dolar: Gs 5746

Cajero: Rodrigo Colman

Son Gs: Cuatrocientos seis mil doscientos cincuenta

Cant.	Concepto	Total
	Ley Nº 1590 Varios E	406.250
	Total:	406.250

Boleta Deposito
Total

Nro Recibo: C-1315315
Nro de Orden: 154832/2018

Obs:

Firma y Sello del Perceptor

Original

D.G.T.P. Dpto. de Valores Fiscales - M.H.

REPÚBLICA DEL PARAGUAY
MINISTERIO DE
RELACIONES EXTERIORES
Hoja de Seguridad Según Decreto Nº 10194/12
Correspondiente a la SERIE E Nro 01367540

El Consulado del Paraguay en Foz de Iguazu - Brasil procede a la legalización de la firma de ADENIR ACCORDI PASQUALI que aparece en el Documento Nº 26-03-2018 y guarda similitud con la que obra en sus registros. Es responsabilidad del declarante la autenticidad y veracidad del contenido.

Titular del documento: COEXMA S.R.L.

Nº de Orden: 126905/2018
Recibo Nro: E-1367540
Nro. Documento: 26-03-2018
Arancel:
4033 Pág 78 $ 15.00
4033 Pág 54 $ 120.00

Importe Dolar: 135.00
Importe BRL: 580.50
Fecha: 01/08/2018 09:34:11 a.m

1393166
Para verificar la autenticidad de este legalizado, dirigirse a www.mre.gov.py/legalizaciones

Firma y Sello

Observacion:

Liz Canna Martinez
Oficial Consular

Cobrado Por: Mónica Fernández Registrado Por: Esdras Noguera
Fecha Impresión: 01/08/2018 09:34:30 a.m
01/08/2018 09:34:11 a.m

CONSULADO DE LA REPÚBLICA DEL PARAGUAY FOZ DO IGUAZU

MINISTERIO DE
RELACIONES EXTERIORES
Según Decreto Nº 10194/12
COMPROBANTE DE INGRESO
SERIE E Nro 01367540

Seq: 1393166
Fecha: 01/08/2018 09:34:11 a.m.
Cliente: COEXMA S.R.L.

Ruc: 80053510-3

Cambio Dolar: 4.30

Cajero: Mónica Fernández

Importe BRL: 580.50
Son BRL Quinientos ochenta con 50/100.-

Cant.	Concepto	Total
1	4033 Pág 78	15.00
1	4033 Pág 54	120.00
	Total Dolar:	135.00

Nro Recibo: E-1367540
Nro de Orden: 126905/2018

Obs:

Firma y Sello del Perceptor

CONSULADO DE LA REPÚBLICA DEL PARAGUAY FOZ DO IGUAZU
PARAGUAY
07.207.404/001-08

Original

Nota: SPD N° 09
Fecha: 02/06/2021

Solicitud de Aclaraciones – Comité de Evaluación de Ofertas

Remitente: Comité de Evaluación de Ofertas - LCON 1120/2021
Destinatario: Nélida Aidee Mendoza Ruffinelli
Atn. Sr: Luis Fernando Mendoza Rufinelli
Referencia: LCON ANDE N° 1020/2021 para *"Adquisición de Mobiliarios para las Oficinas Regionales de ANDE CAAZAPÁ y CORONEL BOGADO"* **ID:** 396909.-

Nos dirigimos a ustedes con relación a su oferta presentada en el llamado de referencia, a fin de solicitarles la presentación de lo siguiente:

- **Demostrar la experiencia en la fabricación y/o provisión de iguales o superiores características al Bien licitado, en entidades públicas y/o privadas, como mínimo de tres (3) años, con facturaciones de venta y/o recepciones finales, por un monto equivalente al 50 % como mínimo, del monto total ofertado en la presente licitación, de los tres (3) últimos años. (2018, 2019 y 2020).**

Plazo para presentación: 24 horas, a partir de la remisión del presente documento (Art.7 de la Resolución DNCP N° 2490/2019).

Lugar de presentación: Sede Central de la ANDE, sito en Calle Padre Cardozo N° 355, directamente en la Oficina de Coordinación y Control de Gestión de la Dirección de Gestión Regional - (Primer Piso) - Bloque A.

El documento con la respuesta correspondiente podrá ser adelantado a la dirección de correos electrónicos siguientes: jorge_barrios@ande.gov.py c.c. nancy_reyes@ande.gov.py

Les saludamos muy atentamente.

Lic. Nancy Reyes
DE/OC
Asistencia
ADMINISTRACIÓN NACIONAL DE ELECTRICIDAD

DISEÑOS
RUC: 1009022 -3

Asunción, 02 de Junio de 2021

Señores:
Administración Nacional de Electricidad – (ANDE)
Presente

Ref.: CO Nº: 11/20 "Adquisición de Mobiliarios para las Oficinas Regionales de ANDE Caazapá y Coronel Bogado
ID Nº 396909"

Nos dirigimos a ustedes con respecto a la **Nota: SPD Nº 09** recibida a través del correo electrónico a fin de hacer entrega las siguientes documentaciones requeridas:

- Demostrar la experiencia en la fabricación y/o provisión iguales o superiores característica al bien Licitado en entidades públicas y/o privadas de los: tres (3) últimos años. (Años 2018, 2019 y 2020)

Copia de contratos de servicios similares a lo ofertado

❖ **Ministerio Publico**

Orden de compra N°: 39.249
Monto del Contrato: 43.604.800
Acta de Recepción de Mobiliarios: Presenta
Año: 2018

❖ **Banco Nacional de Fomento**

Contrato N°: 443/2019
Monto del Contrato: 520.099.800
Acta de Recepción Definitiva: Presenta
Año: 2019

❖ **Secretaria Nacional de la Juventud**

Contrato N°: 03/2020
Monto del Contrato: 26.930.000
Facturaciones: Presenta
Año: 2020

Sin otro particular, nos despedimos muy atentamente

.....
Luis Fernando Mendoza Ruffinelli
Apoderado

DISEÑOS
De Nélida Mendoza
Monseñor Hermenegildo Roa e/ Cañada y Juana M. de La

Ministerio Público

ORDEN DE COMPRA DE BIENES

FMP-04

O.C. Institucional Nº: 39.249.

Nivel de Entidad:	1303	**Fecha de Emisión:**	18/12/2018
Entidad:	Ministerio Público		
Unidad Compradora (Código SICP)	1048		
ID del Llamado:	353.377	**Tipo de Procedimiento:** Contratación Directa N° 19/2018	
Descripción del Llamado:	**"ADQUISICIÓN DE MUEBLES VARIOS"**		
Proveedor/Contratista:	**NM DISEÑOS de Nélida A. Mendoza**	**RUC:**	**1009022-3**

La presente orden tiene por objeto la entrega de los bienes que se detallan a continuación, así como los precios unitarios y totales:

Nº Orden	Nº de Ítem / Lote	Descripción de los Bienes	Marca	Procedencia	Presentación	Unidad de Medida	Cantidad	Precio Unitario (IVA incluido si corresponde)	Precio Total (IVA incluido si corresponde)
Según especificaciones Técnicas del Anexo 1									
1	1	Armario con puertas con estantes internos - armario alto	NM DISEÑOS	NACIONAL	UNIDAD	UNIDAD	12	1.155.400	13.864.800
2	2	Silla interlocutora - silla interlocutor	NM DISEÑOS	NACIONAL	UNIDAD	UNIDAD	67	220.000	14.740.000
3	3	Armario bajo	NM DISEÑOS	NACIONAL	UNIDAD	UNIDAD	25	600.000	15.000.000
Total, en guaranies:									**43.604.800**

SON GUARANIES: Cuarenta y tres millones seiscientos cuatro mil ochocientos.

VIGENCIA DE LA ORDEN DE COMPRA	La vigencia de la orden de compra será hasta el cumplimiento total de las obligaciones.
PLAZO DE ENTREGA Y/O CUMPLIMIENTO :	El plazo para la entrega de los bienes es de 10 (diez) días hábiles contados a partir de la aprobación de las muestras.

LUGAR DE ENTREGA: Depósito de Suministros del Ministerio Publico, sito en Sta. Mónica esq. Enfermera Clarita Bo. Santa Ana Tel: 302-357, de 07:00 a 13:00 hs, previa coordinación con funcionarios de dicha dependencia.

La Contratante se compromete a pagar al Proveedor como contrapartida del suministro de los bienes y servicios y la subsanación de sus defectos, el precio la Orden de Compra o las sumas que resulten pagaderas de conformidad con lo dispuesto en la Carta de Invitación y sus Anexos.

Anticipo:	NO	Porcentaje: N/A	[En caso afirmativo indicar:] El proveedor deberá presentar una Garantía de Anticipo del 100% del valor del monto anticipado en forma previa al cobro del mismo.

La administración del contrato estará a cargo de: la Dirección Administrativa.

Las multas y otras penalidades que rigen en el presente contrato serán aplicadas conforme con las Condiciones Especiales y Generales del Contrato. Llegado al monto equivalente a la Garantía de Fiel Cumplimiento de Contrato, la Contratante podrá aplicar el procedimiento de rescisión de contratos de conformidad al Artículo 59 inc. c) de la Ley N° 2.051/03 "De Contrataciones Públicas", caso contrario deberá seguir aplicando el monto de las multas que correspondan.
La rescisión del contrato o la aplicación de multas por encima del porcentaje de la Garantía de Cumplimiento del Contrato deberá comunicarse a la DNCP a los fines previstos en el artículo 72 de la Ley N° 2051/03 "De Contrataciones Públicas". El valor de la multa será: **0,15 % por cada día de atraso en la entrega del bien en demora.**

La garantía para el fiel cumplimiento del contrato se regirá por lo establecido en la Carta de Invitación y sus anexos, la cual se presentará a más tarda dentro de los 10 (días) calendarios siguientes a la firma de la Orden de Compra. La garantía de fiel cumplimiento de contrato debe ser equivalente al 10 % del valor total de la Orden de Compra. La liberación de la Garantía de Cumplimiento tendrá lugar: 30 días contados a partir de la fecha de cumplimiento de las obligaciones del Contratista.

El precio está sujeto a ajustes en los términos previstos en la Carta de Invitación y sus Anexos.

20-12-18	DISEÑOS De Nélida Mendoza Río Ytagüy N° 157 c/ Avda. Mariano Lynch Fernando de la Mora Tel.: 021 525 484 - Fábrica: Itapé N° 1025 Asunción	Econ. Expidio Palacios Director General de Administración y Finanzas Ministerio Público
FECHA DE RECEPCIÓN DEL PROVEEDOR	**PROVEEDOR**	**ORDENADOR DE GASTOS**
Lic. Michael Martínez Jefe del Departamento de Administración de Contratos Unidad Contratación	DIRECTOR ADMINISTRATIVO Y FINANCIERO	Lic. Gustavo Marcos Ymbert RESPONSABLE UOC

Ministerio Público

I.D N° 353.377

Anexo 1 – Orden de Compra N° 39.249.

Especificaciones técnicas

ITEM	CONCEPTO	ESPECIFICACIONES TÉCNICAS
1	**ARMARIO ALTO**	**Medidas 0,90m. x 0,45m. x 1,75m. de alto.** Placa melamínica de BP imitación cedro, color cedro o cedro oscuro de 18 mm. de espesor. **Cantonera de PVC** negro. Tirador en "C" de PVC rígido color negro, bisagra y cerradura con cilindro de alta seguridad. . **Zócalos** de 6cm. y reguladores metálicos de altura con base de goma. Tapas laterales y posteriores en placa melamínica de baja presión de 18mm. **Paneles separadores:** Un panel separador vertical de 18mm. de espesor y estantes inferiores de 18mm., de espesor y 4 divisorias, con guías de colocación. **Paneles divisorios horizontales** de 25mm. de espesor, color cedro o cedro oscuro, formando en el interior del mueble una cuadrícula. **Puertas:** Dos puestas batientes de idéntico material de 18mm., bisagras regulables macizas, con resortes de traba al cerrarse y guías de teflón. 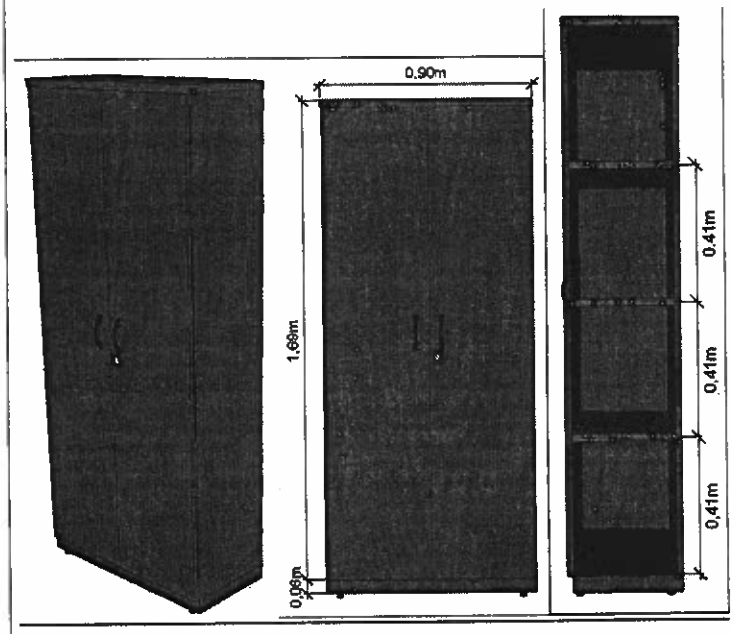

Ministerio Público

I.D N° 353.377

Anexo 1 – Orden de Compra N° 39.249.

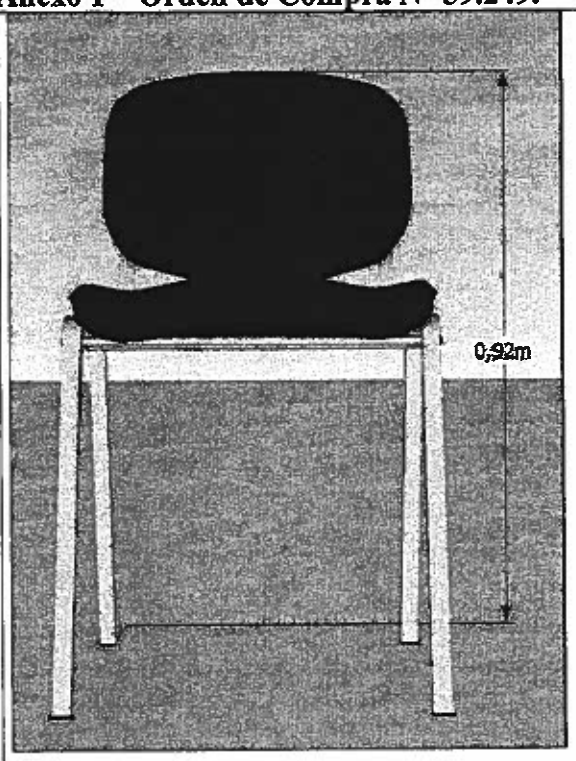

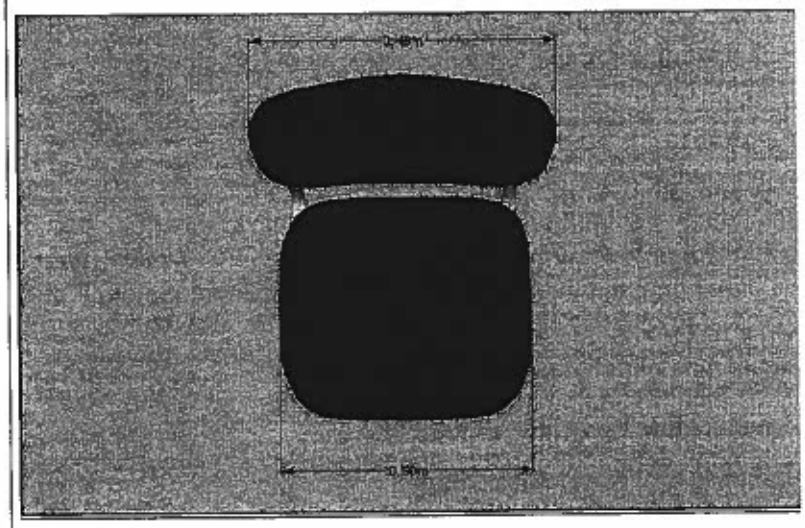

Econ. Ernidio Palacios

Ministerio Público

I.D N° 353.377

Anexo 1 – Orden de Compra N° 39.249.

2	**SILLA INTERLOCUTOR (SI)**	**Medidas** 0,92m alto, 0,50m ancho, 0,50m profundidad, respaldo medio con espuma de 50 mm. de espesor, densidad D35 o superior, revestida en cuerina. Asiento con espuma de 50 mm. de espesor, densidad D35 o superior, con alma interna en madera multilaminada de 10mm. de espesor, revestido en cuerina. Estructura de unión del asiento con el respaldo en tubo de acero 3mm. con tratamiento anti corrosivo y anti-ferrugoso y terminación en pintura epóxica en color negro mate, horneado. Tapajuntas en PVC rígido. Base (patas, asiento y respaldo), en tubo de acero, caño metálico de 20 mm.x 20 mm. o de 15 mm. x 30mm. o circular de 25mm. con tratamiento anti-corrosivo y anti-ferrugoso y terminación con pintura epóxi color negro mate, horneado, con punteras de PVC rígido de dos durezas. 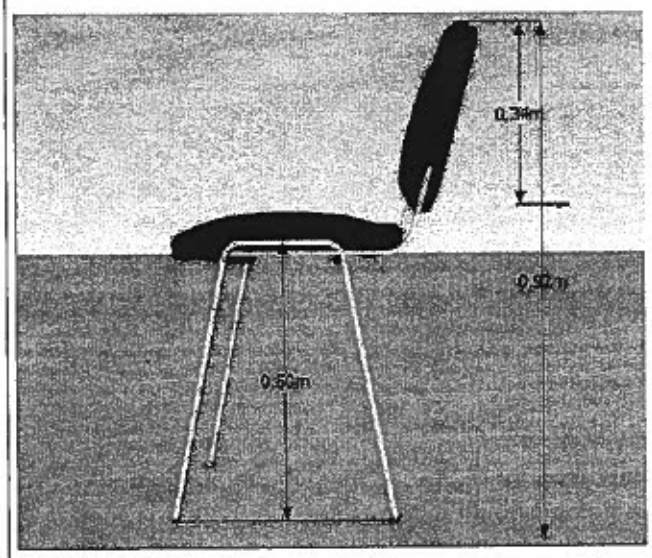 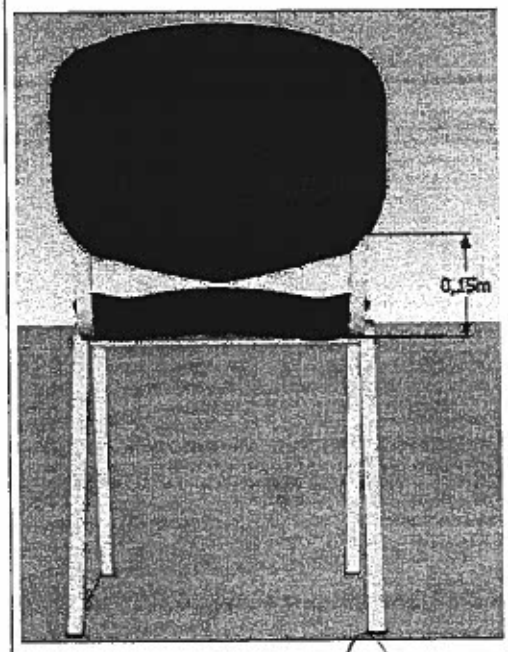

Anexo 1 – Orden de Compra N° 39.249.

10.2 En el caso de que el proveedor o contratista, incumpla con lo indicado en los puntos anteriores, sobre la obligatoriedad de completar y mantener actualizados tanto el FIP como el FIS, la Contratante deberá emplazar al mismo, para que en el plazo de tres (3) días hábiles, cumpla con la provisión de la información solicitada en el FIP y FIS, caso contrario, será considerado como incumplimiento de contrato por causa imputable al proveedor o contratista.

10.3 Como requerimiento para efectuar los pagos a los proveedores o contratistas, la contratante, a través del procedimiento establecido para el efecto por la entidad previsional, verificará que el proveedor o contratista se encuentre al día en el cumplimiento con sus obligaciones para con el IPS.

10.4 La Contratante podrá realizar las diligencias que considere necesarias para verificar que la totalidad de las personas que prestan servicios personales en relación de dependencia para la contratista y eventuales subcontratistas se encuentren debidamente individualizados en los listados recibidos.

10.5 El proveedor o contratista deberá permitir y facilitar los controles de cumplimiento de sus obligaciones de aporte obrero patronal, tanto los que fueran realizados por la contratante como los realizados por el Instituto de Previsión Social, así como por funcionarios de la DNCP. La negativa expresa o tácita se considerará incumplimiento del contrato por causa imputable al proveedor o contratista.

10.6 En caso de detectarse que el proveedor o contratista o alguno de los subcontratistas, no se encontraran al día con el cumplimiento de sus obligaciones para con el IPS, deberán ser remplazados por la contratante para que en diez (10) días hábiles cumplan con sus obligaciones pendientes con la previsional. En el caso de que no lo hiciera, se considerará incumplimiento del contrato por causa imputable al proveedor o contratista.

Anexo 1 – Orden de Compra N° 39.249.

3	**ARMARIO BAJO**	**Medidas:** 0,80mx0,45m; alto 0,75m Tipo: De placa melamínica BP imitación cedro, color cedro o color oscuro, con cantoneras en PVC negro. Estructura: La estructura (inferior, fondo y laterales) serán de placas melamínicas de BP de 18 mm. de espesor. Paneles separadores: Un panel separador horizontal de 25mm de espesor ubicado en el medio del interior del mueble, dividiéndolo en 2 (dos) partes iguales. Las uniones de las placas se harán mediante el uso de pegamentos y tornillos. Puertas: Dos puertas batientes de idéntico material de 18 mm. bisagras regulables macizas, con resorte de traba al cerrarse; cerraduras con cilindro de alta seguridad; tiradores en "C" color negro. Zócalo de 6 cm. de altura. Tapa laterales y posterior en placa melamínica de baja presión (BP) de 18 mm. Tapa superior de placa melamínica de baja presión (BP) de 25 mm de espesor, imitación cedro, color cedro o cedro oscuro. 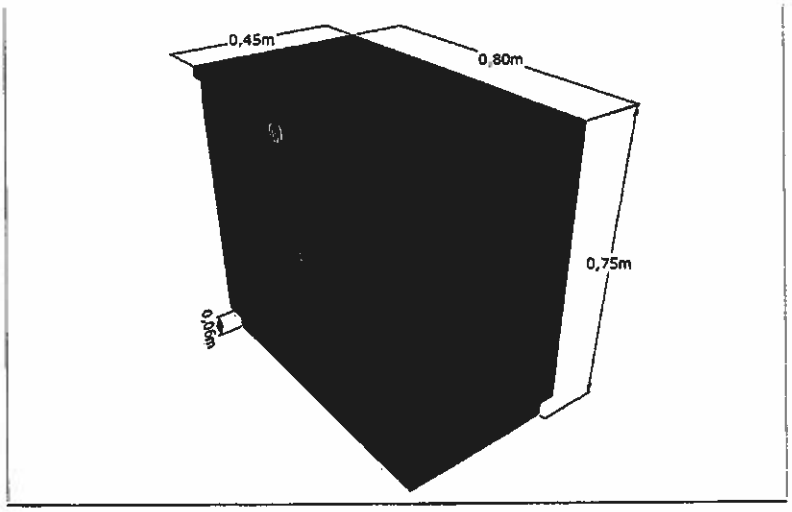

CONDICIONES GENERALES

1) ELABORACIÓN DE MUESTRAS, PREVIAMENTE A LA ENTREGA DE LA TOTALIDAD DE LOS BIENES ADJUDICADOS:

1.1. El Contratista deberá elaborar UNA MUESTRA de los bienes adjudicados, con materiales que fueron aprobados en la etapa de evaluación del llamado.

1.2. El Contratista deberá entregar las muestras en el Depósito de Suministros, previa coordinación con los funcionarios de dicha dependencia, ubicada en Santa Mónica esq. Enfermera Clarita, Bo. Santa Ana de la ciudad de Asunción. Teléfonos: 021 - 302 356/7.

1.3. La Dirección de Obras y Proyectos en presencia de un representante de la contratista, verificará mediante un fiscalizador asignado por la misma, que las muestras recepcionadas cumplan con las exigencias establecidas en el PBC y el Contrato suscripto. Debiéndose labrar acta de aprobación/desaprobación de la/s muestra/s verificada, la cual será también suscripta por la empresa contratada y entregada a la misma en el mismo acto.

Anexo 1 – Orden de Compra N° 39.249.

1.4. La ausencia de personal de la Contratista no invalidará la verificación y/o el contenido del Acta de Aprobación/Desaprobación. En caso de ausencia de personal de la empresa contratada, el acta de aprobación/desaprobación deberá ser notificada a la empresa a través de la remisión a la misma: en el domicilio del Contratista, vía fax, correo electrónico u otra forma fehaciente de comunicación.

1.5. En caso que las muestras no cumplan con las exigencias o se compruebe algún desperfecto de fábrica, el Contratista deberá subsanar el/los inconveniente/s observado/s, en el plazo de dos días, contados desde la fecha del Acta de Aprobación/Desaprobación

1.6. Si las muestras volviesen a contar con desperfecto/s, la Convocante podrá optar por la rescisión del contrato.

2) FUNCIONES DE LA FISCALIZACIÓN:

2.1. Vigilar y responsabilizarse por el fiel y estricto cumplimiento de las especificaciones técnicas y los plazos de entrega.

2.2. Detectar oportunamente los errores y/u omisiones como las imprevisiones técnicas que requieran de acciones correctivas inmediatas.

2.3. Garantizar la buena calidad de los materiales y terminación de los bienes.

3. El lugar de entrega de los bienes será en las dependencias del Ministerio Publico: Depósito de Suministros, sito en Sta. Mónica esq. Enfermera Clarita Bo. Santa Ana Tel: 302-357, de 07:00 a 13:00 hs, previa coordinación con funcionarios de dicha dependencia. La recepción y verificación de los bienes adjudicados estará a cargo del Fiscalizador designado por la Dirección de Obras y Proyectos, conjuntamente con funcionarios del Dpto. de Suministros y de la Dirección de Patrimonio

4. La entrega de los bienes podrá ser de forma parcial y/o total, realizándose según el cronograma establecido en el Plan de Entrega, hasta completarse la totalidad de la cantidad adjudicada.

5. Los bienes solicitados se darán por entregados cuando sean efectivamente recibidos por el funcionario de la Institución designado por la Dirección Administrativa, el cual será el encargado de la verificación del cabal cumplimiento de las Especificaciones Técnicas. Se expedirá el Acta de Recepción final del servicio. El documento deberá contener los siguientes detalles:

a) Fecha de entrega.
b) Detalle de los bienes entregados.
c) Firma y aclaración de firmas de los responsables de la recepción.

Econ. Expidio Palacios
Director General de Administración y Finanzas
Ministerio Público

Anexo 1 – Orden de Compra N° 39.249.

6. Las condiciones de pago: El pago se hará en Guaraníes, dentro de los 60 (sesenta) días calendario; el Contratista presentara la solicitud de pago en la **Dirección General de Administración y Finanzas**, debiendo anexar los siguientes documentos:

- Factura legal.
- Nota de Remisión y/o acta de recepción de bienes con la conformidad de la dependencia receptora.
- Formulario 120 (IVA) – formulario 101 (Renta).
- Certificado de Cumplimiento Tributario.
- El reporte de la carga de la nómina del personal en el FIS, asignado a los insumos adquiridos o la actualización en su caso.
- Constancia de Cumplimiento con la Seguridad Social

7. El pago se depositará en forma directa en la cuenta habilitada en un banco de plaza y declarada en la oferta por el Contratista a través del sistema de Pago Directo a Proveedores (vía transferencia bancaria). El Banco y Número de cuenta del Contratista, en el que se realizará el pago, vía acreditación en cuenta Bancaria es **BANCO NACIONAL DE FOMENTO** con **Cuenta Corriente N° 0001056008520494.**

8. Cuando hubiere un retraso en el pago por parte de la Contratante por más de 60 (sesenta) días calendario, el Contratista tendrá derecho a que se le reconozcan intereses financieros.

9. En caso de mora, de los pagos previstos en el punto anterior por parte de la Contratante, la tasa de interés que se aplicará es del 0,0003% por cada día de atraso hasta que haya efectuado el pago completo. La mora será computada a partir del día siguiente del vencimiento del pago.

10. Obligatoriedad de declarar Información del Personal del contratista en el SICP: El Contratista deberá proporcionar los datos de identificación de sus subcontratistas, así como de las personas físicas por medio de las cuales propone cumplir con las obligaciones del contrato, dentro de los treinta días posteriores a la formalización del contrato, y con anterioridad al primer pago que vaya a percibir en el marco de dicho contrato, con las especificaciones respecto a cada una de ellas, para ello el Contratista deberá consignar dichos datos en el Formulario de Información del Personal (FIP) y en el Formulario de Informe de Servicios Personales (FIS), disponibles a través del SIPE

10.1 Cuando ocurra algún cambio en la nómina del personal o de los subcontratistas propuestos, el proveedor o contratista está obligado a actualizar el FIP.

DISEÑOS De Nélida Mendoza

Econ. Expidio Palacios
Director General de Administración y Finanzas

Ministerio Público

República del Paraguay
Departamento de Suministros

ACTA DE RECEPCION TOTAL
REF: CONTRATACION DIRECTA Nº 19/2018.
"ADQUISICION DE MUEBLES VARIOS"
Nº 007/2019

En la ciudad de Asunción, capital de la República del Paraguay, a los 30 ***días*** del mes de ***ENERO*** del año ***dos mil diecinueve*** en presencia de un representante del ***Departamento de Suministros,*** un representante de la ***Dirección de Patrimonio*** y el representante de la firma ***"NM DISEÑOS"*** adjudicada para la provisión por, ***CONTRATACION DIRECTA Nº 19/2018. "ADQUISICION DE MUEBLES VARIOS", según Resolución F.G.E. Nº 6522/2018,*** se procede a la recepción ***TOTAL*** de lo adjudicado en los ítems mencionados a continuación en el Depósito de Suministros Sede ***"ITA ENRAMADA"*** del Ministerio Publico, ubicado en ***Avda. Perón y el Trabajador*** de esta ciudad capital. ----------

El detalle de lo recepcionado es el siguiente según nota de remisión ***Nº 001-001-0001269/70/71.***----------

ITEM	CONCEPTO	CANTIDAD
1	ARMARIO CON PUERTAS CON ESTANTES INTERNOS - ARMARIO ALTO	12(DOCE)
2	SILLA INTERLOCUTORA - SILLA INTERLOCUTOR	67(SESENTA Y SIETE)
3	ARMARIO BAJO	25(VEINTICINCO)

Finalizando la presente acta en el lugar y fecha indicada más arriba, firman las personas presentes en este acto, como acostumbran hacerlo, en ***SEIS*** ejemplares de un mismo tenor y a un solo efecto.----------

Fernando Rivera
Asistente
Departamento de Suministros
Ministerio Público
.....
DPTO. DE SUMINISTROS.

.....
NM DISEÑOS

TETÃ REKUÁI
GOBIERNO NACIONAL

Paraguay de la gente

Contrato BNF-P N° 443 /2019

ADQUISICIÓN DE MUEBLES Y EQUIPOS DE OFICINA PARA EL BANCO NACIONAL DE FOMENTO

Entre el **BANCO NACIONAL DE FOMENTO**, domiciliado en las calles Independencia Nacional entre Cerro Corá y 25 de Mayo, de la ciudad de Asunción, República del Paraguay, representado para este acto por su **Presidente**, el **ECON. DANIEL CORREA**, con Cédula de Identidad Civil N° 2.312.968, nombrado por Decreto N° 13 del 15 de agosto de 2018, del Poder Ejecutivo de la Nación, y por el **Gerente General**, el **ING. GUSTAVO JESUS MORA VILLALBA**, con Cédula de Identidad Civil N° 578.892, designado por Resolución N° 1 inserta en el Acta 64 del 21 de agosto del 2018 del Directorio del Banco Nacional de Fomento, en adelante la **CONTRATANTE**, por una parte, y por la otra, **NM DISEÑOS DE NÉLIDA AIDEE MENDOZA RUFFINELLI**, con Registro Único del Contribuyente N° 1009022-3, domiciliada en la calle Rio Yhaguy N° 157 c/Avda. Madame Lynch - Fernando de la Mora, representada por el señor **LUIS FERNANDO MENDOZA RUFFINELLI**, con Cédula de Identidad Civil N° 1.714.207, en calidad de **Apoderado**, en adelante el **PROVEEDOR**, denominadas en conjunto "LAS PARTES" e, individualmente, "PARTE", acuerdan celebrar el presente Contrato para la **"ADQUISICIÓN DE MUEBLES Y EQUIPOS DE OFICINA"**, a través del Sistema de Subasta a la Baja Electrónica, el cual estará sujeto a las siguientes cláusulas y condiciones:

1. OBJETO.

La **CONTRATANTE** contrata al **PROVEEDOR** para que este le provea los bienes, en las mismas condiciones establecidas en el Pliego de Bases y Condiciones, su anexo correspondiente y la oferta de fecha 04/06/19.----------

2. DOCUMENTOS INTEGRANTES DEL CONTRATO.

Los documentos contractuales firmados por las partes y que forman parte integral del Contrato son los siguientes:

a) Contrato;
b) El Pliego de Bases y Condiciones y sus Adendas o modificaciones;
c) Las Instrucciones al Oferente (IAO) y las Condiciones Generales del Contrato (CGC) publicadas en el portal de Contrataciones Públicas;
d) Los datos cargados en el SICP;
e) La oferta del **PROVEEDOR** de fecha 4 de junio de 2019;
f) La resolución de adjudicación N° 4 Acta 55 de fecha 23 de julio de 2019 y su respectiva notificación;
g) La Garantía de Fiel Cumplimiento de Contrato.

Los documentos que forman parte del Contrato deberán considerarse mutuamente explicativos; en caso de contradicción o discrepancia entre los mismos, la prioridad se dará en el orden enunciado anteriormente, siempre que no contradigan las disposiciones del Pliego de Bases y Condiciones, en cuyo caso prevalecerá lo dispuesto en este.----------

DISEÑOS
De Nélida Mendoza
Río Yhaguy N° 157 c/ Avda. Madame Lynch Fernando de la Mora
Tel.: 021 525 484 - Fábrica: Itapé N° 1658 Asunción

BANCO NACIONAL DE FOMENTO
PRESIDENCIA
Asunción

3. IDENTIFICACIÓN DEL CRÉDITO PRESUPUESTARIO PARA CUBRIR EL COMPROMISO DERIVADO DEL CONTRATO.

El crédito presupuestario para cubrir el compromiso derivado del presente Contrato está previsto conforme al Certificado de Disponibilidad Presupuestaria vinculado al Programa Anual de Contrataciones **(PAC)** con el **ID N° 355.603/19**.----------

4. PROCEDIMIENTO DE CONTRATACIÓN

El presente Contrato es el resultado del procedimiento de la Licitación Pública Nacional BNF LPN SBE N° 11/2019 para la **"ADQUISICIÓN DE MUEBLES Y EQUIPOS DE OFICINA"**, convocado por la **CONTRATANTE**. La adjudicación fue realizada según acto administrativo N° 4 Acta 55 de fecha 23 de julio de 2019, del Directorio del Banco Nacional de Fomento.----------

5. PRECIO UNITARIO Y EL IMPORTE TOTAL A PAGAR POR LOS BIENES y/o SERVICIOS.

Ítem	Código Catálogo	Descripción del Bien	Unidad de Medida	Presentación	Cantidad	Marca	Procedencia	Precio unitario (IVA incluido) en G.	Precio total (IVA incluido) en G.
1	56101703-002	Escritorio Operativo	Unidad	Unidad	100	NM DISEÑOS	Nacional	699.000.-	69.900.000.-
3	56101703-001	Escritorio Gerencial	Unidad	Unidad	40	NM DISEÑOS	Nacional	850.000.-	34.000.000.-
4	56101708-001	Archivador para Carpetas Colgantes, 4 Cajones	Unidad	Unidad	300	NM DISEÑOS	Nacional	793.666.-	238.099.800.-
5	56121704-003	Armario de Apoyo alto. 2 Puertas	Unidad	Unidad	100	NM DISEÑOS	Nacional	780.000.-	78.000.000.-
10	56101519-001	Mesa de Reunión para 8 Personas	Unidad	Unidad	8	NM DISEÑOS	Nacional	1.512.500.-	12.100.000.-
13	56101520-005	Mueble Apoyo para Clientes (Depósitos y Extracciones)	Unidad	Unidad	20	NM DISEÑOS	Nacional	945.000.-	18.900.000.-
14	56101519-001	Mesa para Fotocopiadora	Unidad	Unidad	30	NM DISEÑOS	Nacional	480.000.-	14.400.000.-
16	56101520-005	Mueble Cajero con Mueble Móvil de Apoyo	Unidad	Unidad	20	NM DISEÑOS	Nacional	2.735.000.-	54.700.000.-
Precio Total: Guaraníes quinientos veinte millones noventa y nueve mil ochocientos, incluido el Impuesto al Valor Agregado (IVA).----------									**520.099.800.-**

El monto del presente contrato asciende a la suma de **G. 520.099.800**.- (Guaraníes quinientos veinte millones noventa y nueve mil ochocientos), incluido el Impuesto al Valor Agregado (IVA).-

El **PROVEEDOR** se compromete a proveer los bienes a la **CONTRATANTE** y a subsanar los defectos de éstos de conformidad a las disposiciones del Contrato.----------

DISEÑOS
De Nélida Mendoza
Río Yhaguy N° 157 c/ Avda. Madame Lynch Fernando de la Mora
Tel.: 021 525 484 - Fábrica: Itapé N° 1696 Asunción

BANCO NACIONAL DE FOMENTO
BNF
PRESIDENCIA
Asunción

La **CONTRATANTE** se compromete a pagar al **PROVEEDOR** como contrapartida de la provisión de los bienes y la subsanación de sus defectos, el Precio del Contrato o las sumas que resulten pagaderas de conformidad con lo dispuesto en las Condiciones Especiales del Contrato (CEC).---

6. VIGENCIA DEL CONTRATO

El contrato entrará en vigor desde su firma **hasta el cumplimiento total de las obligaciones**.--

7. PLAZO, LUGAR Y CONDICIONES DE LA PROVISIÓN DE LOS BIENES y/o SERVICIOS.

Los bienes deben ser entregados dentro de los plazos establecidos en el Cronograma de Entregas del Pliego de Bases y Condiciones, conforme a las siguientes condiciones:

Plan de Entregas

Ítem	Descripción del Bien	Lugar de Entrega	Plazo de Entrega
1	Escritorio Operativo	División Patrimonio – Gerencia Departamental de Administración (Eduardo V. Haedo e/ Independencia Nacional y Nuestra Sra. De la Asunción – Edificio Remele II).	Una vez suscripto el contrato, 60 días corridos.
3	Escritorio Gerencial		
4	Carpetas Colgantes, 4 Cajones		
5	Armario de Apoyo alto. 2 Puertas		
10	Mesa de Reunión para 8 Personas		
13	Muebles Apoyo para Clientes (Depósitos y extracciones)		
14	Mesa para Fotocopiadora		
16	Mueble Cajero con Mueble Móvil de Apoyo		

8. ADMINISTRACIÓN DEL CONTRATO.

La administración del contrato estará a cargo de la **División de Patrimonio dependiente de la Gerencia Departamental de Administración**.----------

9. FORMA Y TÉRMINOS PARA GARANTIZAR EL CUMPLIMIENTO DEL CONTRATO.

La garantía para el fiel cumplimiento del contrato se regirá por lo establecido en las Condiciones Generales y Especiales del Contrato, la cual se presentará **a más tardar dentro de los 10 (diez) días calendarios siguientes a la firma del contrato**. La garantía de fiel cumplimiento debe ser equivalente al **10% del monto total del contrato**.----------

10. MULTAS.

Las multas y otras penalidades que rigen en el presente contrato serán aplicadas conforme con las Condiciones Especiales y Generales del Contrato. Llegado al monto equivalente a la Garantía de Fiel Cumplimiento de Contrato, la Contratante podrá aplicar el procedimiento de rescisión de contratos de conformidad al Artículo 59 inc. c) de la Ley N° 2.051/03 "De Contrataciones Públicas", caso contrario deberá seguir aplicando el monto de las multas que correspondan.-----

La rescisión del contrato o la aplicación de multas por encima del porcentaje de la Garantía de Cumplimiento del Contrato deberá comunicarse a la DNCP a los fines previstos en el artículo 72 de la Ley N° 2.051/03 "De Contrataciones Públicas".----------

DISEÑOS
De Nélida Mendoza
Río Yhaguy N° 157 c/ Avda. Madame Lynch Fernando de la Mora
Tel.: 021 525 484 - Fábrica Itapé N° 169 - Asunción

BANCO NACIONAL DE FOMENTO
PRESIDENCIA
Asunción

11. CAUSALES Y PROCEDIMIENTO PARA SUSPENDER TEMPORALMENTE, DAR POR TERMINADO ANTICIPADAMENTE O RESCINDIR EL CONTRATO.

Las causales y el procedimiento para suspender temporalmente, dar por terminado en forma anticipada o rescindir el contrato, son las establecidas en la Ley N° 2.051/03, y en las Condiciones Generales y Especiales del Contrato (CGC y CEC).----------

La **CONTRATANTE**, se abstendrá de celebrar o mantener contratos con firmas contrapartes, sus beneficiarios finales y/o representantes legales; que figuren en listas de la OFAC, ONU u otras listas restrictivas adquiridas por la **CONTRATANTE**.----------

12. CONFIDENCIALIDAD DE LA INFORMACIÓN

La **CONTRATANTE** y el **PROVEEDOR** deberán mantener confidencialidad y en ningún momento divulgarán a terceros, sin el consentimiento de la otra parte, documentos, datos u otra información que hubiera sido directa o indirectamente proporcionada por la otra parte en conexión con el Contrato, antes, durante o después de la ejecución del mismo. No obstante lo anterior, el Proveedor podrá proporcionar a sus Subcontratistas los documentos, datos e información recibidos de la **CONTRATANTE** para que puedan cumplir con su trabajo en virtud del Contrato. En tal caso, el **PROVEEDOR** obtendrá de dichos Subcontratistas un compromiso de confidencialidad similar al requerido del **PROVEEDOR** en la presente cláusula.----------

La **CONTRATANTE** no utilizará dichos documentos, datos u otra información recibida del **PROVEEDOR** para ningún uso que no esté relacionado con el Contrato. Así mismo el **PROVEEDOR** no utilizará los documentos, datos u otra información recibida de la **CONTRATANTE** para ningún otro propósito diferente al de la ejecución del Contrato.----------

La obligación de las partes de conformidad con las cláusulas 19.1 y 19.2 de las CGC, no aplicará a información que:

(a) la **CONTRATANTE** o el **PROVEEDOR** requieran compartir con otras instituciones que participan en el financiamiento del Contrato;

(b) actualmente o en el futuro se hace de dominio público sin culpa de ninguna de las partes;

(c) puede comprobarse que estaba en posesión de esa parte en el momento que fue divulgada y no fue obtenida previamente directa o indirectamente de la otra parte; o

(d) que de otra manera fue legalmente puesta a la disponibilidad de esa parte por una tercera parte que no tenía obligación de confidencialidad.----------

Las disposiciones precedentes de esta cláusula no modificarán de ninguna manera ningún compromiso de confidencialidad otorgado por cualquiera de las partes a quien esto compete antes de la fecha del Contrato con respecto a los Suministros o cualquier parte de ellos.----------

Las disposiciones de esta cláusula permanecerán válidas después del cumplimiento o terminación del Contrato por cualquier razón.----------

DISEÑOS
De Nélida Mendoza
Río Yhaguy N° 157 c/ Avda. Madame Lynch Fernando de la Mora
Tel.: 021 525 484 - Fábrica: Itapé N° 1669 Asunción

BANCO NACIONAL DE FOMENTO
PRESIDENCIA
Asunción

13. SOLUCIÓN DE CONTROVERSIAS.
Cualquier diferencia que surja durante la ejecución del Contrato, se dirimirá conforme a las reglas establecidas en la legislación aplicable y en las Condiciones Generales y Especiales del Contrato.----------

14. ANULACIÓN DE LA ADJUDICACIÓN.
Si la Dirección Nacional de Contrataciones Públicas resolviera anular la adjudicación de la Contratación debido a la procedencia de una protesta o investigación instaurada en contra del procedimiento, y si dicha nulidad afectara al Contrato ya suscrito entre LAS PARTES, el Contrato o la parte del mismo que sea afectado por la nulidad quedará automáticamente sin efecto, de pleno derecho, a partir de la comunicación oficial realizada por la D.N.C.P., debiendo asumir LAS PARTES las responsabilidades y obligaciones derivadas de lo ejecutado del contrato.----------

15. CUMPLIMIENTO DE NORMAS.
LAS PARTES, declaran tener sus procedimientos totalmente ajustados a las exigencias de la Ley N° 1015/97, "Que previene y reprime los actos ilícitos destinados a la legitimación de dinero o bienes", su modificatoria la Ley N° 3783/2009, la Ley N° 4024/2010, "Que castiga los hechos punibles de terrorismo, asociación terrorista y financiamiento del terrorismo", la Ley N° 4.503/2011 de la inmovilización de fondos activos financieros; como así mismo las Resoluciones emanadas de la SEPRELAD y LA SUPERINTENDENCIA DE BANCOS DEL BANCO CENTRAL DEL PARAGUAY.----------

16. OBLIGACION DE PROVEER INFORMACIÓN.
LAS PARTES, en virtud de las leyes nacionales y las resoluciones emanadas de la SEPRELAD y la SUPERINTENDENCIA DE BANCOS DEL BANCO CENTRAL DEL PARAGUAY, brindarán la información relacionada al presente contrato, cuando las autoridades contraloras competentes del país, lo requieran por escrito.----------

EN TESTIMONIO de conformidad se suscriben 2 (dos) ejemplares de un mismo tenor y a un solo efecto en la Ciudad de Asunción, República del Paraguay, al día 24 del mes de setiembre del año 2019.----------

GUSTAVO JESÚS MORA VILLALBA
Gerente General
Banco Nacional de Fomento

DANIEL CORREA
Presidente
Banco Nacional de Fomento

LUIS FERNANDO MENDOZA RUFFINELLI
Apoderado
NM DISEÑOS de Nélida Aidee Mendoza Ruffinelli

DISEÑOS
De Nélida Mendoza
Río Yhaguy N° 157 c/ Avda. Madame Lynch Fernando de la Mora
Tel.: 021 525 484 - Fábrica: Itapé N° 1698 Asunción

BNF

TETÃ REKUÁI
GOBIERNO NACIONAL

Paraguay de la gente

ACTA POR RECEPCION FINAL DE BIENES

En la Ciudad de Asunción, República del Paraguay, a los 4 días del mes de marzo del año 2020 siendo las 8:00 hs, en el local de asiento de la División Patrimonio, sito sobre la calle Victor Haedo N° 166, a pedido del representante de la Empresa NM Diseños, se hace constar en acta la entrega de la totalidad de los ítems adjudicados en el marco de la LPN N° 11/2019 PARA ADQUISICIÓN DE MUEBLES Y EQUIPOS DE OFICINA PARA EL BNF. En ese sentido, firman el presente documento, los señores, Victor Acosta Bogarin, jefe de la División de Patrimonio, Ramón Acosta Torales de la Sección Bienes de Uso y Fernando Mendoza en representación de la Empresa NM DISEÑOS. Los ítems entregados son los siguientes:

Ítem	Descripción del Bien	Presentación	Cantidad
1	Escritorio Operativo	UNIDAD	100
3	Escritorio Gerencial	UNIDAD	40
4	Archivador para Carpetas Colgantes, 4 Cajones	UNIDAD	300
5	Armario de Apoyo alto. 2 Puertas	UNIDAD	100
10	Mesa de Reunión para 8 Personas	UNIDAD	8
13	Mueble Apoyo para Clientes (Depósitos y Extracciones)	UNIDAD	20
14	Mesa para Fotocopiadora	UNIDAD	30
16	Mueble Cajero con Mueble Móvil de Apoyo	UNIDAD	20

Al respecto en el marco de la Licitación Pública Nacional BNF LPN SBE NRO 11/2019 PARA LA ADQUISICION DE MUEBLES Y EQUIPOS DE OFICINA PARA EL BANCO NACIONAL DE FOMENTO, cuyo resultado fue aprobado por RESOLUCION N° 4 ACTA 55 fecha 23/07/2019 DEL DIRECTORIO DE LA INSTITUCION.

Los muebles citados más arriba están amparados en la factura N° 001-001-0000873; y remisiones 1392, factura N° 001-001-0000884 y remisión 1422, factura N° 001-001-0000912 y remisión 1462/1456/1452, factura N° 001-001-0000859 y remisión N° 1366.

Se hace constar que los muebles mencionados más arriba cumplen con las especificaciones técnicas del PBC.

No teniendo más que agregar, se da por terminado este acto, siendo las 10:00 hs, firmado al pie los mencionados inicialmente, en prueba de conformidad; y se provee de una copia a cada una de las partes.----------

Abg. Ramón Acosta Torales
Jefe de Sección
Banco Nacional de Fomento

BANCO NACIONAL DE FOMENTO
DIVISIÓN DE PATRIMONIO
BNF
ASUN

DISEÑOS
De Nélida Mendoza
Monseñor Hermenegildo Ros e/ Cañada y Juana M. de Lara

El Proveedor se compromete a la provisión de los bienes a la Contratante y a subsanar los defectos de éstos de conformidad a las disposiciones del Contrato.

La Contratante se compromete a pagar al Proveedor como contrapartida del suministro de los servicios y la subsanación de sus defectos, el Precio del Contrato o las sumas que resulten pagaderas de conformidad con lo dispuesto en las Condiciones Especiales del Contrato (CEC).

6. VIGENCIA DEL CONTRATO

El contrato entrará en vigor desde su firma hasta el cumplimiento total de las obligaciones.

7. PLAZO, LUGAR Y CONDICIONES DE LA EJECUCUCION DE LOS SERVICIOS.

La provisión de los bienes será dentro de los plazos establecidos en el Cronograma de Entregas del Pliego de Bases y Condiciones.

8. ADMINISTRACIÓN DEL CONTRATO.

La administración del contrato estará a cargo de: Dirección de Administración Y Finanzas de la Secretaría Nacional de la Juventud.

9. FORMA Y TÉRMINOS PARA GARANTIZA EL CUMPLIMIENTO DEL CONTRATO.

La garantía para el fiel cumplimiento del contrato se regirá por lo establecido en las Condiciones Generales y Especiales del Contrato, la cual se presentará a más tardar dentro de los 10 (días) calendarios siguientes a la firma del contrato. La garantía de fiel cumplimiento debe ser equivalente al 10% del monto total del contrato.-

10. MULTAS.

Las multas y otras penalidades que rigen en el presente contrato serán aplicadas conforme con las Condiciones Especiales y Generales del Contrato. Llegado al monto equivalente a la Garantía de Fiel Cumplimiento de Contrato, la Contratante podrá aplicar el procedimiento de rescisión de contratos de conformidad al Artículo 59 inc. c) de la Ley N° 2.051/03 "De Contrataciones Públicas", caso contrario deberá seguir aplicando el monto de las multas que correspondan.

La rescisión del contrato o la aplicación de multas por encima del porcentaje de la Garantía de Cumplimiento del Contrato deberá comunicarse a la DNCP a los fines previstos en el artículo 72 de la Ley N° 2051/03 "De Contrataciones Públicas".

11. CAUSALES Y PROCEDIMIENTO PARA SUSPENDER TEMPORALMENTE, DAR POR TERMINADO ANTICIPADAMENTE O RESCINDIR EL CONTRATO.

DISEÑOS
De Nélida Mendoza
Río Yhaguy N° 157 c/ Avda. Madame Lynch Fernando de la Mora
Tel.: 021 [illegible] - Encarnación - Itapúa N° 1480 Asunción

CONTRATO Nº 03/2020

CONTRATACIÓN DIRECTA (CD) Nº 15/2019
"ADQUISICION DE MUEBLES DE OFICINA Y ENSERES AD REFERENDUM"
ID Nº 373.089

Entre la **SECRETARÍA NACIONAL DE LA JUVENTUD – PRESIDENCIA DE LA REPUBLICA**, domiciliada en Mcal. Estigarribia N° 1340 e/ Pa'i Perez y Curupayty – Edificio Curupayty II – Planta Baja, Asunción, República del Paraguay, representada para este acto por el **Lic. FELIPE SALOMÓN CASOLA, con Cédula de Identidad N° 2.352.438**, en su carácter de Ministro – Secretario Ejecutivo de la Secretaría Nacional de Juventud, denominada en adelante la CONTRATANTE, por una parte, y, por la otra, la firma **NM DISEÑOS DE NELIDA AIDEE MENDOZA RUFFINELLI con RUC Nº 1009022-3**, domiciliada en RIO YHAGUY N° 157 C/ MADAMA LYNCH – FERNANDO DE LA MORA, República del Paraguay, representada para este acto por la Sra. NELIDA AIDEE MENDOZA RUFINELLI en carácter de Propietaria con Cédula de Identidad N° 1.009.022, denominada en adelante el PROVEEDOR, denominadas en conjunto "LAS PARTES" e, individualmente, "PARTE", acuerdan celebrar el presente CONTRATO de "ADQUISICION DE MUEBLES DE OFICINA Y ENSERES AD REFERENDUM ", el cual estará sujeto a las siguientes cláusulas y condiciones:

1. OBJETO.

La presente contratación se refiere a la "ADQUISICION DE MUEBLES DE OFICINA Y ENSERES AD REFERENDUM", que serán suministrados por el proveedor y cumplirá con las Especificaciones Técnicas detalladas en el programa de Suministros del Pliego de Bases y Condiciones y en la Planilla de Precios.

2. DOCUMENTOS INTEGRANTES DEL CONTRATO.

Los documentos contractuales firmados por las partes y que forman parte integral del Contrato son los siguientes:

(a) Contrato;

(b) El Pliego de Bases y Condiciones y sus Adendas o modificaciones;

(c) Las Instrucciones al Oferente (IAO) y las Condiciones Generales del Contrato (CGC) publicadas en el portal de Contrataciones Públicas;

(d) Los datos cargados en el SICP;

(e) La oferta del Proveedor;

(f) La resolución de adjudicación del Contrato emitida por la Contratante y su respectiva notificación;

Los documentos que forman parte del Contrato deberán considerarse mutuamente explicativos; en caso de contradicción o discrepancia entre los mismos, la prioridad se dará

DISEÑOS
De Nelida Mendoza
Río Yhaguy N° 157 c/ Avda. Madame Lynch Fernando de la Mora
Tel.: 021 525 484 - Fábrica: Itapé N° 1899 Asunción

el orden enunciado anteriormente, siempre que no contradigan las disposiciones del Pliego de Bases y Condiciones, en cuyo caso prevalecerá lo dispuesto en este".

3. IDENTIFICACIÓN DEL CRÉDITO PRESUPUESTARIO PARA CUBRIR EL COMPROMISO DERIVADO DEL CONTRATO.

El crédito presupuestario para cubrir el compromiso derivado del presente Contrato está previsto conforme al Certificado de Disponibilidad Presupuestaria vinculado al Programa Anual de Contrataciones (PAC) con el ID Nº 373.089-

4. PROCEDIMIENTO DE CONTRATACIÓN

El presente Contrato es el resultado del procedimiento de CONTRATACIÓN DIRECTA (CD) Nº 15/2019 "ADQUISICION DE MUEBLES DE OFICINA Y ENSERES AD REFERENDUM" ID Nº 373.089, convocado por la SECRETARIA NACIONAL DE LA JUVENTUD. La adjudicación fue realizada según acto administrativo N° 085/2020

5. PRECIO UNITARIO Y EL IMPORTE TOTAL A PAGAR POR LOS BIENES y/o SERVICIOS.

Ítem	Código Catálogo	Descripción del Bien	Unidad de Medida	CANTIDAD	NM DISEÑOS de Luis Fernando Mendoza Rufinelli			
					Marca	Procedencia	Precio unitario (IVA incluído)	Precio Total (IVA incluido)
1	56101703-002	Escritorio estándar	unidad	10	nm diseños	nacional	750.000	7.500.000
3	56101504-002	Silla giratoria	unidad	4	nm diseños	nacional	1.000.000	4.000.000
4	56101504-002	Silla giratoria	unidad	10	nm diseños	nacional	500.000	5.000.000
5	56121704-001	Armario bajo	unidad	10	nm diseños	nacional	600.000	6.000.000
7	56101519-005	Mesa de Centro	unidad	1	nm diseños	nacional	510.000	510.000
8	44103204-001	Fichero	unidad	4	nm diseños	nacional	980.000	3.920.000
TOTAL								**26.930.000**

N°	DESCRIPCION	ESPECIFICACIONES	IMÁGENES (Solo a efecto ilustrativo)
1	Escritorio convencional	Medidas: 1,20m x 0,70m; alto 0,75m. Estructura en tableros de placa melamínica de baja presión (BP) de 18 mm; cantoneras de 20 x 50 cm molduras de PVC rígido de color negro. Plano de trabajo y placa frontal cubre pierna (con 45 cm de altura como mínimo), ambas en placa melamínica de baja presión (BP) de 18 mm., imitación cedro. Adheridas a la estructura mediante ángulos metálicos y tornillos distribuidos uniformemente. Planos laterales en "II", estructura de tubos de hierros (Fe) de 50 x 30 y de 1,2 mm de espesor (chapa n° 18 plegada). Pintadas con pintura epoxi color negro mate horneada. Tapas molduras de PVC en extremos de los tubos. Un Módulo de 3 (tres) cajones en extremos derecho en placa melamánica de baja presión (BP) de 18 mm, imitación cedro, color cedro; de 18 mm. Ajustados	

DISEÑOS De Nélida Mendoza

		mediante la utilización de pegamentos y tornillos. Rulemanes de polímero artificial y guías metálicas. Los tornillos utilizados deberán ser específicos para placas melaminicas. Tiradores en "C" de PVC en color negro; cerradura de bloqueo central, reguladores metálicos de altura con base de goma.Debe incluir porta CPU, separada del escritorio	
3	Silla Giratoria Tipo 1 Gerencial	Medidas: 0,54mx 0,49m; 1,30m. Silla giratoria, tipo Presidente, con apoya brazos cromados en tubo de acero SAE elíptico 1020, revestidos parcialmente con espuma y cuero ecológico color negro. Respaldo alto y asiento monobloc, con espuma de poliuretano inyectado de 50mm. de espesor, densidad D35 o superior, indeformable, con concha interna de prensado multilaminado y borde frontal ligeramente curvada en el asiento, revestidos con cuero ecológico color negro. Base giratoria reclinable, con 5 hastas curvas equidistantes, inyectadas en aluminio estructural pulido y buchas de fijación de las ruedas inyectadas en poliamida con carga de fibra de vidrio. Ruedas de doble giro de poliamida con banda de rodaje en poliuretano inyectado, eje central apoyado en esfera de rodamiento de acero. Placa superior de la base en chapa de acero para la fijación del asiento, con pintura electrostática, sistema de reclinación con eje horizontal excéntrico que permite mayor comodidad al reclinar la silla y trabamiento en cualquier posición de reclinado, regulación de presión del cilindro con manivela de empuñadura, palancas de accionamiento y manivelas inyectadas en polietileno. Tubo central en acero SAE 1020 E 50x1,50mm., encastre cónico de presición entre las astas, mecanismo de regulación de altura de la base neumático y bucha telescópica de terminación en polietileno.	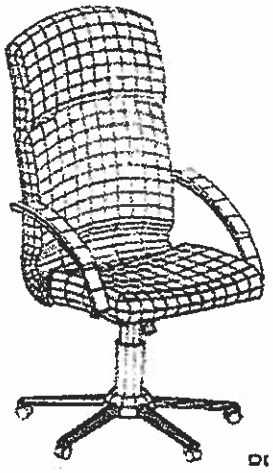
4	Silla Giratoria Tipo 2 - Secretaria	Medidas: 0,42m x 0,46m; alto 1,01 m. Respaldo alto y asiento con espuma anatómica en poliuretano inyectado, de 50 mm. de espesor, densidad de D35 o superior, indeformable, revestida con cuerina color negro sin costura aparente, con carcasa texturizada en polipropileno enyectado. Estructura de unión del asiento con el respaldo inyectado en polímero artificial, en acero galvanizado y tornillos. La regulación de altura de la silla en cualquier posición, y de reclinación, en 3 posiciones, son comandadas por una única palanca, localizada abajo del asiento, a la derecha del usuario. Columna a gas confeccionada en acero SAE 1020 tubular con pintura epóxica, resistente a la corrosión. Base giratoria, con cinco astas equidistantes, fabricadas en tubos de acero. Astas unidas por soldadura al tubo central fabricado en acero. Base revestida por capa inyectada en polipropileno. Ruedas de doble giro, diámetro de la rueda 50 mm. Apoya brazos sin regulación de altura.	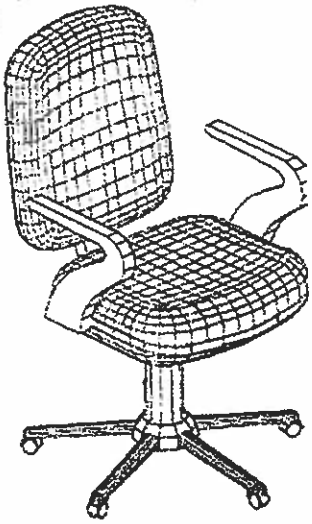

DISEÑOS
De Nélida Mendoza
Río Yhaguy N° 157 c/ Avda. Madame Lynch Fernando de la Mora
Tel.: 021 525 484 - Fábrica: Itapé N° 1698 Asunción

5	Armario bajo	Medidas: 0,80mx0,45m; alto 0,75m Tipo: De placa melamínica BP imitación cedro, color cedro o color oscuro, con cantoneras en PVC negro. Estructura: La estructura (inferior, fondo y laterales) serán de placas melamínicas de BP de 18 mm. de espesor. Paneles separadores: Un panel separador horizontal de 25mm de espesor ubicado en el medio del interior del mueble, dividiéndolo en 2 (dos) partes iguales. Las uniones de las placas se harán mediante el uso de pegamentos y tornillos. Puertas: Dos puertas batientes de idéntico material de 18 mm. bisagras regulables macizas, con resorte de traba al cerrarse; cerraduras con cilindro de alta seguridad; tiradores en "C" color negro. Zócalo de 6 cm. de altura. Tapa laterales y posterior en placa melamínica de baja presión (BP) de 18 mm. Tapa superior de placa melamínica de baja presión (BP) de 25 mm de espesor, imitación cedro, color cedro o cedro oscuro.	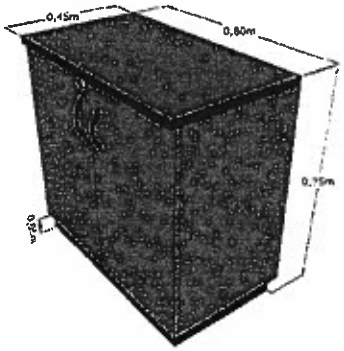
7	Mesa de Centro	Especificaciones Técnicas Medidas: 0,48 m. (alto), 0,60 m.; 1,00 m. (largo). Mesa de centro con tapa superior e inferior en melamina (BP), con espesor de 18mm. en color cedro o cedro oscuro. Por encima de la mesada irá una plancha de vidrio plano "float" de 6mm. de espesor, incoloro. Tapacantos de 2.00 mm. de espesor, en el mismo color de la tapa, en color cedro o cedro oscuro. Tapa inferior fijada a la estructura a través de tornillos rosca auto cortante tipo chipboard y tapa superior fijada a través de soportes totalmente de acero inoxidable, fijados a la estructura lateral a través de tornillos espedíficos para dicho material, con pastilla distanciadora de PU. Estructura metálica confeccionada en tubo de acero 25 x 25 x 1.5mm. de formato cuadrangular y con travesaños de sustentación para tapas inferior y superior, con revestimiento cromado y punteras de acabamiento internas en color negro.	
8	Fichero metálico para carpetas colgantes	Gavetas corredizas montadas sobre rieles reforzados con rulemanes de acero, guías para carpetas colgantes, con una cerradura centralizada, llaves en duplicado del; manijas cromadas. 1,40 mts de altura x 0,48 cms de ancho x 0,70 cms de fondo CUATRO GAVETAS. Espesor mínimo de la chapa 0,6 mm. Con rieles para sostén de fichas y prensador de carpetas. Cerradura de cierre general por presión. Terminacion: Revestimiento con placas de melanina imitacion madera en parte frontal y superior. Pintura epoxi de aplicacion electroestatica, color grafito en los laterales	

Total: ***El monto total de la adjudicación asciende a la suma de G. 26.930.000 (Guaraníes veintiséis millones novecientos treinta mil)***

DISEÑOS De Nélida Mendoza

Las causales y el procedimiento para suspender temporalmente, dar por terminado en forma anticipada o rescindir el contrato, son las establecidas en la Ley N° 2.051/03, y en las Condiciones Generales y Especiales del Contrato (CGC y CEC).

12. SOLUCIÓN DE CONTROVERSIAS.

Cualquier diferencia que surja durante la ejecución de los Contratos se dirimirá conforme las reglas establecidas en la legislación aplicable y en las Condiciones Generales y Especiales del Contrato.

13. ANULACIÓN DE LA ADJUDICACIÓN

Si la Dirección Nacional de Contrataciones Públicas resolviera anular la adjudicación de la Contratación debido a la procedencia de una protesta o investigación instaurada en contra del procedimiento, y si dicha nulidad afectara al Contrato ya suscrito entre LAS PARTES, el Contrato o la parte del mismo que sea afectado por la nulidad quedará automáticamente sin efecto, de pleno derecho, a partir de la comunicación oficial realizada por la D.N.C.P., debiendo asumir LAS PARTES las responsabilidades y obligaciones derivadas de lo ejecutado del contrato.

14. CONSTANCIA DE PRESENTACION DE DECLARACION JURADA

El adjudicado deberá, en plazo de quince (15) días calendario desde la finalización de la ejecución del presente contrato, presentar ante el administrador de contrato, la constancia o constancias de presentación de Declaración Jurada de bienes y rentas, activos y pasivos, ante la Contraloría General de la Republica, de todos los sujetos obligados en el marco de la Ley N° 6355/19. En el mismo plazo indicado en el párrafo anterior, se deberá remitir a la convocante la actualización de la mencionada declaración jurada, una vez finalizada la ejecución del presente contrato.

EN TESTIMONIO de conformidad se suscriben 3 (TRES) ejemplares de un mismo tenor y a un solo efecto en la Ciudad de Asunción República del Paraguay al día nueve mes junio y año 2020.

Sra. NELIDA A. MENDOZA RUFFINELLI
NM DISEÑOS
C.I. Nº 1.309.022

DISEÑOS
De Nélida Mendoza

ETC. FELIPE SALOMON CASOLA
Ministro – Secretario Ejecutivo

ecretaría
IACIONAL
E LA JUVENTUD

GOBIERNO NACIONAL

Paraguay de la gente

ACTA DE RECEPCIÓN No. 06 /2020

ad de Asunción, República del Paraguay a los 17 días del mes de junio de 2020, en la Secretaría Nacional de la Juventud se procede ción de bienes adquiridos de la Empresa NM DISEÑOS. en el rubro 540, los que se describen en el siguiente cuadro:

o. m	DESCRIPCION DE LOS BIENES ESPECIF. TECNICAS	UNIDAD DE MEDIDA	MARCA	PROCED	CANTIDAD	PRECIO UNITARIO	MONTO
l	Escritorio estándar	Unidad	-	-	10	750.000	7.500.000
3	Silla giratoria	Unidad	-	-	4	1.000.000	4.000.000
4	Silla giratoria	Unidad	-	-	10	500.000	5.000.000
5	Armario bajo	Unidad	-	-	10	600.000	6.000.000
6	Mesa de centro	Unidad	-	-	1	510.000	510.000
7	Fichero	Unidad	-	-	4	980.000	3.920.000
	Veintiséis millones novecientos treinta mil.-				TOTAL		26.930.000

No. Factura	EMPRESA	RECIBIDO POR	DIRECTOR DE ADMINISTRACIÓN Y FINANZAS
001-0000929	DISEÑOS De Nilda Mendoza Río Yhaguy N° 157 c/ Avda. Madame Lynch Fernando de la Tel.: 021 525 484 - Fábrica: Itanó	LIC. MARIA R. VALDEZ A. Patrimonio y Suministro Secretaría Nacional de la Juventud	KARINA VALDOVINOS RAMIREZ Directora de Administración y Finanzas Secretaría Nacional de la Juventud
Nota de Remisión			
001-0001503			
de Compra de Fecha			
06 15/06/2020			

PRESIDENCIA DE LA REPÚBLICA SECRETARÍA NACIONAL DE LA JUVENTUD Asunción

Nota: SPD N° 10
Fecha: 03/06/2021

Solicitud de Aclaraciones – Comité de Evaluación de Ofertas

Remitente: Comité de Evaluación de Ofertas - LCON 1120/2021
Destinatario: MF Metal Fig
Atn. Sr: José Figueredo Falcón
Referencia: LCON ANDE N° 1020/2021 para *"Adquisición de Mobiliarios para las Oficinas Regionales de ANDE CAAZAPÁ y CORONEL BOGADO"* **ID:** 396909.-

Se solicita, el **desglose de la composición de los precios ofertados**, del Lote 3, por ítem, conforme indica el PBC de la LCON ANDE N° 1120/2021, "Adquisición de Mobiliarios para las Oficinas Regionales de ANDE CAAZAPÁ y CORONEL BOGADO", en su apartado REQUISITOS DE CALIFICACIÓN Y CRITERIOS DE EVALUACIÓN en el Punto: Análisis de Precios Ofertados, a los efectos de analizar los precios para determinar la admisibilidad de la oferta, según el detalle siguiente:

LOTE	ÍTEMS	MF Metal Fig Precio Total ₲ (IVA Incl.)	COSTO ESTIMADO ₲ (IVA Incl.)	Porcentaje de variación con relación al Costo Estimado
3	2	39.900.000	68.319.993	-42
	3	30.600.000	44.766.661	-32
	4	12.600.000	19.483.331	-35
	6	16.200.000	24.580.872	-34

Plazo para presentación: 24 horas, a partir de la remisión del presente documento (Art.7 de la Resolución DNCP N° 2490/2019).

Lugar de presentación: Sede Central de la ANDE, sito en Calle Padre Cardozo N° 355, directamente en la Oficina de Coordinación y Control de Gestión de la Dirección de Gestión Regional - (Primer Piso) - Bloque A.

El documento con la respuesta correspondiente podrá ser adelantado a la dirección de correos electrónicos siguientes: jorge_barrios@ande.gov.py c.c. nancy_reyes@ande.gov.py

Les saludamos muy atentamente.

Lic. Nancy Reyes
DR/GC
Asistencia
ADMINISTRACIÓN NACIONAL DE ELECTRICIDAD

Metal Fig
Industrial y Comercial
Importaciones
RUC Nº: 1546170-0
Dirección: Ruta II "Ruta Mariscal Estigarribia" - Km 25
Ciudad: Itaugúa, Paraguay
Telefax: 595-0228.639-266;
Email: licitaciones@metalfig.com.py

Desde 1994, brindando 27 años de servicios garantizados de confianza y eficacia a nuestros exigentes Clientes

UNA EMPRESA 100% PARAGUAYA – SOMOS FABRICANTES

Fecha: 03 de *junio de 2.021.*

REF. NOTA: SPD Nº 10.
Desglose de Precio.

ADMINISTRACIÓN NACIONAL DE ELECTRICIDAD (ANDE)
Licitación por Concurso de Ofertas CO Nº 1120 – ADQUISICIÓN DE MOBILIARIOS PARA LAS OFICINAS REGIONALES DE ANDE CAAZAPÁ Y CORONEL BOGADO." ID. Nº: 396909".-

De nuestra consideración.
Nos dirigimos a Uds., dentro del marco de referencia del presente llamado a licitación, en la cual presentamos según lo solicitado, el desglose de precio del lote 3: ítem 2, 3,4 y 6.

PLANILLA DE COMPOSICION DE PRECIOS UNITARIOS.									
LOTE 3									
Ítem.	Descripción.	Unidad de Medida	Costo del bien. (36%)	Gastos Financieros. (8%)	Gastos administrativos. (6%)	Flete.(5%)	utilidad(30%)	Impuestos. (15%)	Precio Final Unitario Gs.
2	Escritorio tipo ejecutivo_Escritorio (L) Jefatura (1.65/0.70 x 1.65/0.70 x 0.75 m)	Unidad.	684.000	152.000	114.000	95.000	570.000	285.000	1.900.000
3	Escritorio tipo ejecutivo_Escritorio (L) Secretaria (1.50/0.70 x 1.50/0.70 x 0.75 m)	Unidad.	648.000	144.000	108.000	90.000	540.000	270.000	1.800.000
4	Escritorio tipo ejecutivo_Escritorio (L) Boxes Atención al Cliente (1.20/0.70 x 1.20/0.70 x 0.75 m)	Unidad.	648.000	144.000	108.000	90.000	540.000	270.000	1.800.000
6	Armario de madera_Armario Alto 4 Puertas (2.35 x 0.80 x 0.45 m	Unidad.	648.000	144.000	108.000	90.000	540.000	270.000	1.800.000

[redacted]

Metal Fig
Comercial e Industrial
Ruta 2 Mcal. Estigarribia Km. 25
Tel.: (0228) 639-266
Itaugua - Paraguay

Ing. JOSE FIGUEREDO FALCON
Propietario - METAL FIG
CI 1.546.170