ANDE

ADMINISTRACIÓN NACIONAL DE ELECTRICIDAD

Nota: SPD N° 01

Fecha: 04/11/2020

E-Mail:
soledadamarilla@sas.com.py
sas@sas.com.py

Solicitud de Presentación de Documentaciones

Remitente: Administración Nacional de Electricidad - ANDE
Destinatario: SAS Paraguay S.A.
At. Sr: Santiago Abente.
Referencia: Licitación Pública Nacional ANDE N° 1578/2020 para la *"Adquisición de Equipos de Protección para Trabajos de Líneas Vivas en Estaciones, Subestaciones y Líneas de Transmisión.".*
ID: 384.672

Nos dirigimos a ustedes con relación a su oferta presentada en el llamado de referencia, a fin de solicitarles la presentación de las siguientes documentaciones:

a) Demostrar la experiencia en la provisión de bienes de iguales o superiores características técnicas al licitado en entidades públicas y/o privadas con facturaciones de venta y/o recepciones finales por un monto equivalente al 50 % como mínimo del monto total ofertado en la presente licitación, dentro de los: 3 años. (años 2017, 2018, 2019).

b) Planilla de Datos Garantizado correspondiente a las EETT **GT/DT/001/2020**, y deberá estar acompañado de su Catálogo Técnico.

Esta solicitud realizamos conforme al Art. 62 del Decreto Reglamentario N° 2992/2019 por el cual se reglamenta la Ley N° 2051/2003 de Contrataciones Públicas, y su modificatoria a la Ley N° 3439/2007.

Plazo para presentación: hasta (02) día hábil a partir de la recepción del presente documento (Art.7 de la Resolución DNCP N° 2490/2019).

Lugar de presentación: Sede Central de la ANDE, Avda. España N° 1268 y Padre Cardozo, directamente en:

Departamento: Oficina de Coordinación de la Gerencia Técnica, (Oficina N°304)

Les saludamos muy atentamente.

ADMINISTRACIÓN NACIONAL DE ELECTRICIDAD

ING. ESTEBAN O. MOLINAS
Jefe GT/OC

ANDE

ADMINISTRACIÓN NACIONAL DE ELECTRICIDAD

Nota: SAO N° 01

Fecha: 05/11/2020

E-Mail:
soledadamarilla@sas.com.py
sas@sas.com.py

Solicitud de aclaración de las ofertas

Remitente: Administración Nacional de Electricidad - ANDE
Destinatario: SAS Paraguay S.A.
At. Sr: Santiago Abente.
Referencia: Licitación Pública Nacional ANDE N° 1578/2020 para la *"Adquisición de Equipos de Protección para Trabajos de Líneas Vivas en Estaciones, Subestaciones y Líneas de Transmisión.".*
ID: 384.672

Nos dirigimos a ustedes con relación a su oferta presentada en el llamado de referencia, a fin de solicitarles la presentación de las siguientes documentaciones:

a) La explicación detallada de la composición del precio ofertado cuando la diferencia entre el precio ofertado y el precio referencial sea superior al veinticinco por ciento (25%) para ofertas por debajo del precio referencial y del quince por ciento (15%)para ofertas que se encuentren por encima del referencial preparado por la Convocante. (Referente al Ítem 1).

Esta solicitud realizamos conforme al Art. 62 del Decreto Reglamentario N° 2992/2019 por el cual se reglamenta la Ley N° 2051/2003 de Contrataciones Públicas, y su modificatoria a la Ley N° 3439/2007.

Plazo para presentación: hasta (02) día hábil a partir de la recepción del presente documento (Art.7 de la Resolución DNCP N° 2490/2019).

Lugar de presentación: Sede Central de la ANDE, Avda. España N° 1268 y Padre Cardozo, directamente en:

Departamento: Oficina de Coordinación de la Gerencia Técnica, (Oficina N°304)

O directamente a los correos electrónicos en las direcciones hector_acosta@ande.gov.py elias_duarte@ande.gov.py

Les saludamos muy atentamente.

p/a
Ing. Horacio D. Schupp C.
Jefe GT/DT

ADMINISTRACIÓN NACIONAL DE ELECTRICIDAD

SAS
PARAGUAY S.A.

Nota # 11052020-990-00

Asunción, 05 de noviembre de 2020.

Señor/a:
Ing. Horacio D. Schupp C.
Jefe GT/OC
Avda. España N° 1268 y Padre Cardozo

REF.: **Respuesta a vuestra Nota SAO Nº 01, del 05/11/2020**
Licitación Pública Nacional ANDE Nº 1578/2020 "Adquisición de Equipos de Protección para Trabajos de Líneas Vivas en Estaciones, Subestaciones y Líneas de Transmisión" ID: 384.672.

De nuestra mayor consideración:

Tenemos el agrado de comunicarnos con Ud. y por su intermedio a quien corresponda, para presentarles la documentación solicitadas por el comité evaluador:

- Explicación detallada de la composición del precio ofertado en el ítem 1.

Sin otro particular le saludo con nuestra mayor estima y consideración

Muy atentamente.

Santiago Abente Saralegui
Presidente
SAS PARAGUAY S.A.

.....
Santiago Abente Saralegui.

Overava 280 c/ Stma. Trinidad - Asunción, Paraguay
+595 (21) 611 921
sas@sas.com.py
www.sas.com.py

Ítems del llamado Lp1578-20 Adquisición de Equipos de Protección para Trabajos en Líneas Vivas en Estaciones, Subestaciones y Líneas de Transmisión con ID: 384672												
Composición detallada del precio ofertado												
Ítem	Código Catálogo	Descripción del Bien	Cantidad	Costo de Producción x Unidad	Costo Total de Producción (PUxCant)	Gastos Administrativos	Gastos de Distribución y/o Comercialización	Gastos de importación	Impuestos	Ganancia	Precio Total (IVA incluido)	Moneda
1	39121701-999	Extensión aislante con silleta para Grua	3	114.531.219	343.593.657	9.816.962	14.725.443	34.359.366	49.084.808	39.267.848	490.848.084	Gs.

Santiago Abente Saralegui
Presidente
SAS PARAGUAY S.A.

Firma:_____

Nombre: Santiago Abente Saralegui

En calidad de: presidente.

SAS
PARAGUAY S.A.

Nota # 11042020-989-00

Asunción, 04 de noviembre de 2020.

Señor/a:
Ing. Esteban O. Molinas.
Jefe GT/OC
Avda. España N° 1268 y Padre Cardozo

REF.: **Respuesta a vuestra Nota SPD Nº 01, del 04/11/2020**
Licitación Pública Nacional ANDE Nº 1578/2020 "Adquisición de Equipos de Protección para Trabajos de Líneas Vivas en Estaciones, Subestaciones y Líneas de Transmisión" ID: 384.672.

De nuestra mayor consideración:

Tenemos el agrado de comunicarnos con Ud. y por su intermedio a quien corresponda, para presentarles las documentaciones solicitadas por el comité evaluador:

- Documentos que demuestran la experiencia en la provisión.
- Planilla de datos garantizados de los ítems ofertados.

Sin otro particular le saludo con nuestra mayor estima y consideración

Muy atentamente.

Santiago Abente Saralegui
Presidente
SAS PARAGUAY S.A.

Santiago Abente Saralegui.

Overava 280 c/ Stma. Trinidad - Asunción, Paraguay
+595 (21) 611 921
sas@sas.com.py
www.sas.com.py

ANDE	ESPECIFICACIONES TÉCNICAS N° GT/DT/05/2020	GT/DT Hoja:1

EXTENSION AISLADA PARA GRÚA CON SILLA DE ACCESO AL POTENCIAL

PLANILLA DE DATOS GARANTIZADOS

1.- Fabricante: **TEREX - RITZ**.....
2.- País de origen: **BRASIL**.....
3.- Marca y modelo: **TEREX - E-500**.....
4.- Nivel de Tensión de trabajo: **hasta 500kV**.....
4.1.- Normas de ensayo: **NBR 6936, ASTM F711, IEC 60855-1**.....
5.- Cantidad de módulos: **2 (dos)**.....
6.- Longitud de sobreposición: **600mm**.....
7.- Longitud total montado (los dos módulos): **5980mm**.....
8.- Capacidad máxima de trabajo: **177 kg / 390 lb**.....
9.- Extensión Aislada Inferior:
9.1- Longitud de la aislación: **2927mm**.....
9.2- Dimensiones externas: **177mm x 127mm**.....
9.3- Espesor: **14mm**.....
9.4- Peso aproximado: **96 kg**.....
9.5- Dispositivo de fijación metálico SI(x) NO( )
9.6.- Anillo de cobre y conexión para medición de corriente de fuga SI(x) NO( )
10.- Extensión Aislada Superior:
10.1- Longitud de la aislación: **1726mm**.....
10.2- Dimensiones Externas: **102mm x 102mm**.....
10.3- Espesor: **10mm**.....
10.4- Peso aproximado: **26kg**.....
10.5- Anillo anti-corona SI(x) NO( )
10.6.- Dispositivo de fijación de silla en el extremo superior SI(x) NO( )
11.- Silla de acceso al potencial
11.1.- Capacidad de carga: **120 daN / 265 lb**.....
11.2.- Desarmable: SI(x) NO( )
11.3.- Norma de ensayo de los bastones de la silla: **IEC 60855-1**.....
12.- Accesorios
12.1- Pértiga de maniobra liviana SI(x) NO( )
12.2- Pértiga de contacto al potencial Ref.: CA-0344-FLV SI(x) NO( )
12.3.- Lona (carpa) protectora para transporte y almacenaje SI(x) NO( )
13.- Plazo de entrega: conforme a lo solicitado.
14.- Se adjunta catalogo ilustrativo SI(x) NO( )
15.- Observaciones: .....
.....
.....
.....

Preparado por:	*Aprobado por:*	*Fecha:*	*Revisión*
Ing. Elías Duarte	*Ing. Miguel Báez*	16/06/2020	Nª1

Santiago Abante Saralegui
Presidente
SAS PARAGUAY S.A.

1. Produto / *Product*:
Extensão Isolante 500 kV / *Insulating Extension 500 kV*

2. Descrição / *Description*:
Dispositivo especialmente projetado para possibilitar o posicionamento do eletricista ao potencial em subestações e em linhas de transmissão energizadas até 500kV, durante instalações e manutenções no sistema de forma rápida e segura.

Specially designed device to enable the positioning of the electrician in the potential in substations and in hot lines up to 500kV, during installation and maintenance in system with a fast and safe way.

Composição / *Composition*:

1- Lança isolante inferior:
Componente estrutural da IE-500 kV, responsável por se adaptar em uma das extremidades ao equipamento do cliente com dimensões pré-estabelecidas (desenho abaixo), e em outra extremidade se adaptar a lança de extensão isolante. Sua parte metálica é fabricada em aço estrutural, onde é acoplado de forma fixa um braço fabricado em fibra de vidro e resina, compatível com os esforços mecânicos e com acabamento final liso e pintado.

Lower insulation throw:
Structural component of the IE-500 kV, responsible for adapting at one end to customer equipment with pre-established dimensions (drawing below), and at another end adapt the boom of insulation extension. Its metal part is made of structural steel, where it is fixedly attached an arm made of fiberglass and resin, compatible with mechanical stresses and with a smooth and painted finish.

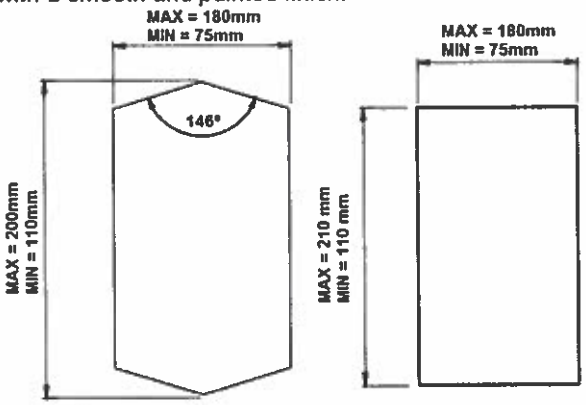

Dimensões máximas e mínimas do equipamento necessárias para acoplamento da IE-500 kV.
Maximum and minimum equipment dimensions required for coupling of the IE-500 kV.

A luva metálica é acoplada ao equipamento através do aperto de calços metálicos por pinos roscados e porcas sextavadas, e possui ainda um par de cintas acionadas por catracas, que garantem que a IE-500 kV não deslize sobre o equipamento quando em operação. A luva metálica possui também dispositivo para conexão do medidor de corrente de fuga (MD800 ou RC402-0288).

The metal sleeve is coupled to the equipment by tightening metal shims by threaded pins and hex nuts, and also has a pair of ratchet straps which ensure that the IE-500 kV does not slip on the equipment when in operation. The metal sleeve also has a device for connecting the leakage current meter (MD800 or RC402-0288).

2- Lança de extensão isolante:
Fabricada em tubo de alta rigidez dielétrica RITZGLAS®, esta lança é a responsável por garantir a isolação entre o eletricista e o ponto terra.

Insulating extension boom:
Made of RITZGLAS® high dielectric rigidity tube, this boom is responsible for insulation between the electrician and the ground point.

3- Suporte para cadeira e anel anti corona:
Fabricado em aço, possui tratamento anticorrosivo galvanizado. Se adapta a lança isolante e permite o acoplamento da cadeira de acesso ao potencial. Possui incorporado dispositivo anti corona, necessário para equalizar campo elétrico na extremidade da IE-500 kV.

Support for chair and anti-crown ring:
Made of steel, it has a galvanized anticorrosion treatment. It adapts to the insulation boom and allows the coupling of the access chair to the potential. It has built-in anti-corona device, necessary to equalize electric field at the end of the IE-500 kV.

Santiago Abente Sarategui
Presidente
SAS PARAGUAY S.A.

4- Cadeira de acesso ao potencial:
Fabricada em tubo de alta rigidez dielétrica RITZGLAS®, permite acomodação confortável e segura do eletricista ao potencial. Possui apoio para as costas, pés e trava de segurança. Acompanha sacola para armazenamento e transporte.

Potential Access Chair:
Made of high dielectric rigidity tube RITZGLAS®, it allows comfortable and safe accommodation from the electrician to the potential. It has support for the back, feet and safety catch. Accompany bag for storage and transport.

5- Cabo flexível:
Acompanha cabo flexível de 30 metros de comprimento com conexões apropriadas para realizar para realização de medições e acompanhamento da corrente de fuga.

Flexible cable:
It comes with flexible cable of 30 meters in length with appropriate connections to carry out to carry out measurements and follow the leakage current.

6- Acondicionamento e transporte:
É fornecido um conjunto de suporte de para acondicionamento e transporte da lança isolante inferior e da lança de extensão isolante, de forma a garantir a integridade física e facilitar o armazenamento e transporte das mesmas.

Packaging and transport:
A support assembly is provided for the packaging and transport of the lower insulation boom and the insulation extension boom, in order to ensure physical integrity and facilitate the storage and transportation of the same

7- Capas de proteção:
São fornecidas capas de proteção para todas as seções isolantes, para proteger e garantir sua integridade física.

Protective covers:
Protective covers are provided for all insulation sections to protect and ensure their physical integrity.

3. Aplicação / *Application*:
Permite posicionar o eletricista ao potencial em até 500 kV para instalações e manutenções dos sistemas com conforto e segurança.

It allows positioning the electrician to the potential in up to 500 kV for installations and maintenance of the systems with comfort and security.

4. Ilustração / *Illustration*:

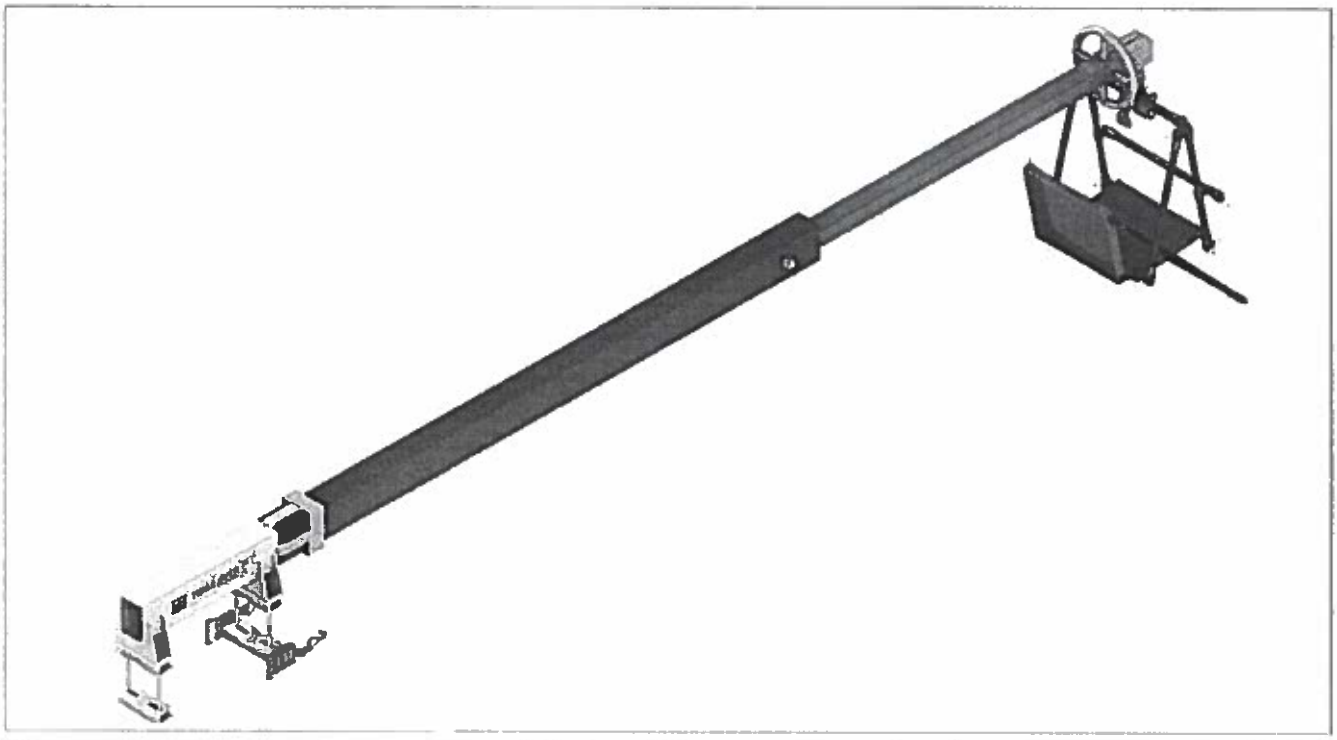

Santiago Abente Saralegui
Presidente
SAS PARAGUAY S.A.

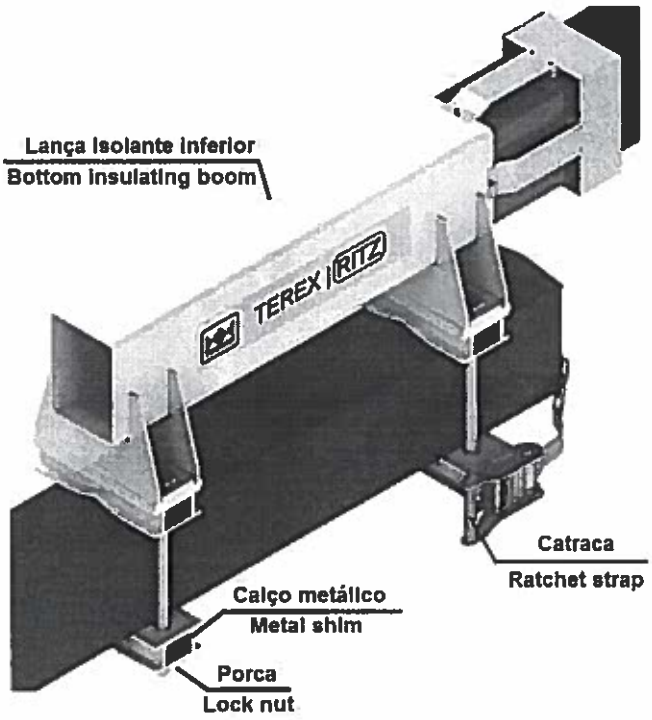

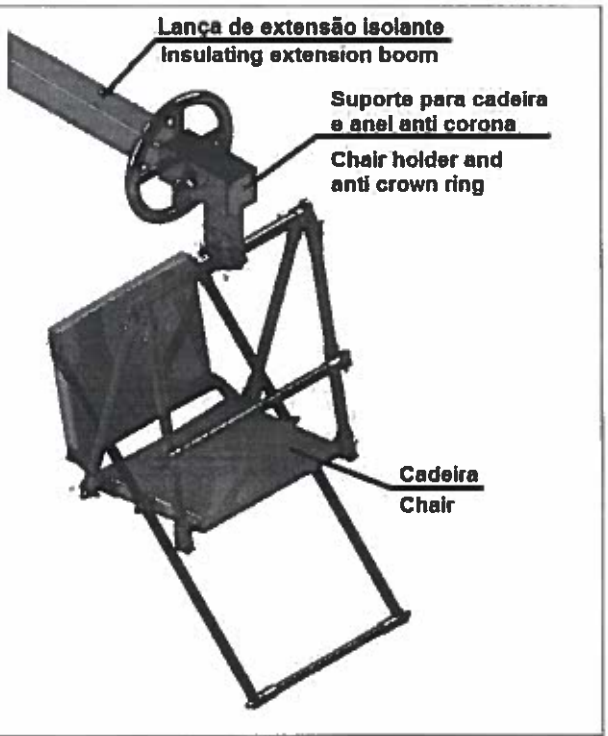

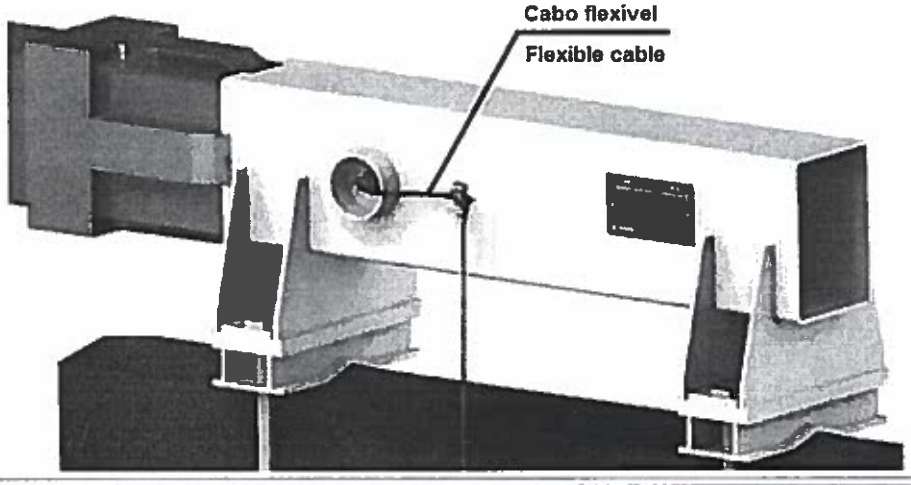

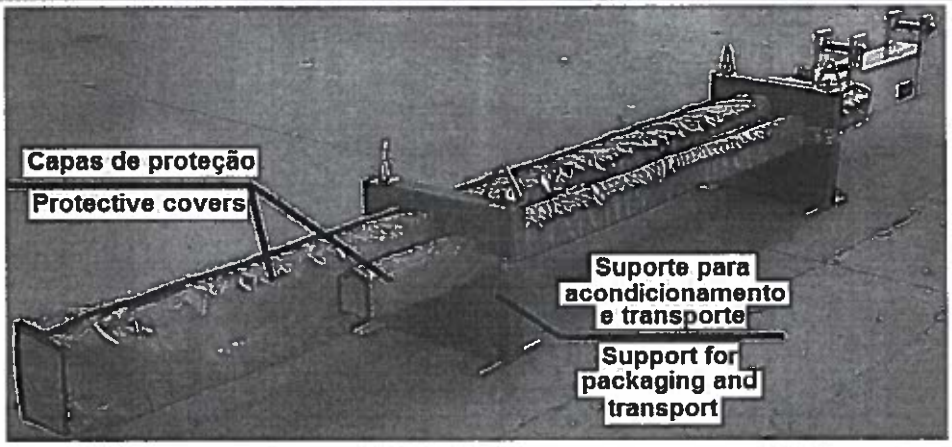

Santiago Abente Seralegui
Presidente
SAS PARAGUAY S.A.

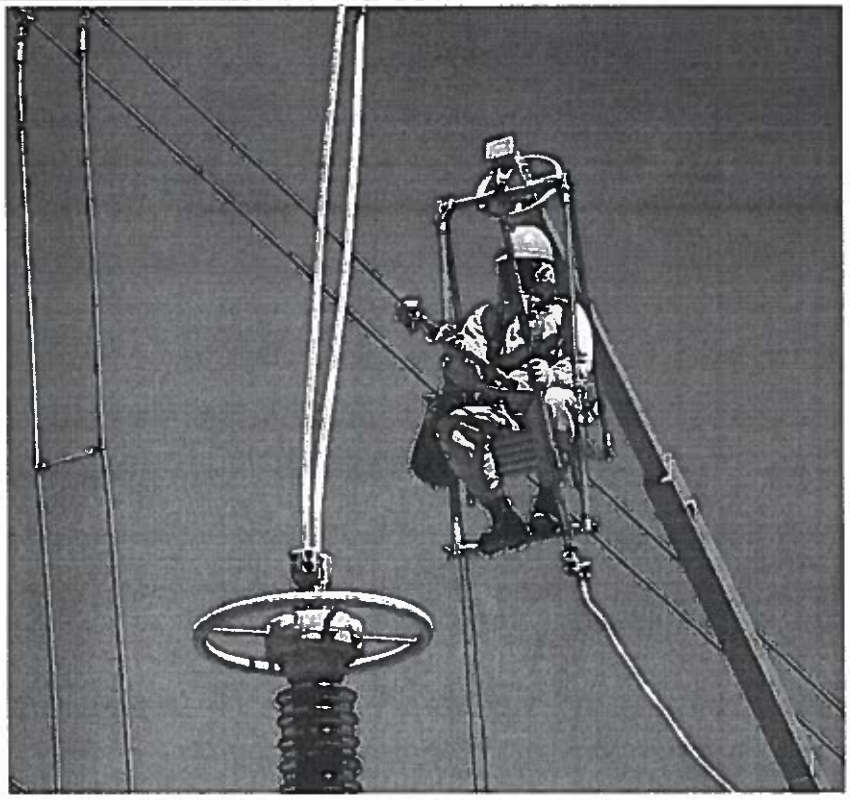

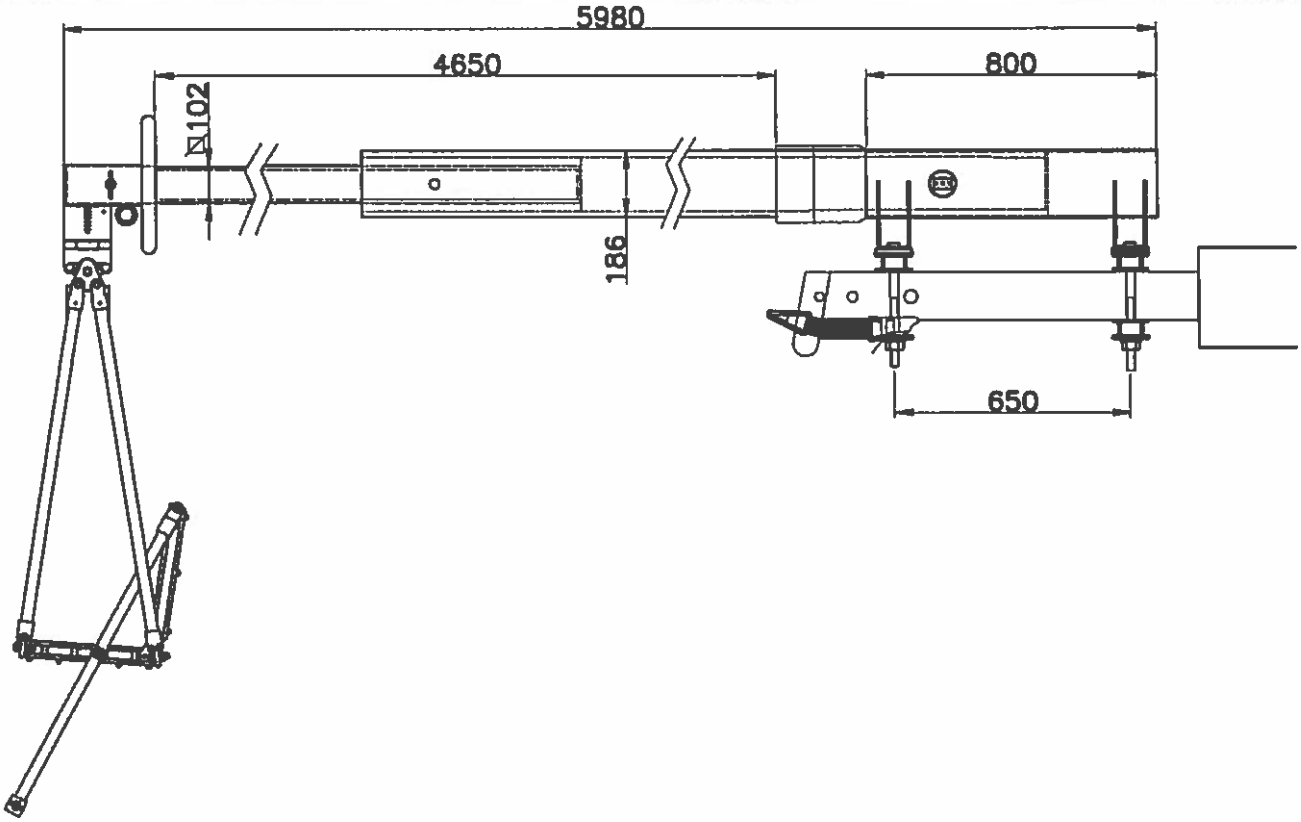

Emissão/*Issued by*: Igor Coura / 7411	**Data/*Date*:** 10/07/19	**Órgão/*Depart.*:** Engineering	
Aprovação/*Approval*: Carlos Perdigão / 5556	**Data/*Date*:** 10/07/19	**Órgão/*Depart.*:** Engineering	**Rev: A**
Formulário número / *Form number*: R0097 - revisão 6			**Pág / *Page*:** 4/5

Santiago Abente Saralegui
Presidente
SAS PARAGUAY S.A.

5. Características Técnicas / *Technical Characteristics*:

5.1. Características Gerais / *General Characteristics*:

CARACTERÍSTICA / *CHARACTERISTIC*	VALOR / *VALUE*	REFERÊNCIA / *REFERENCE*
Classe de tensão / *Voltage class*	500 kV	TEREX | RITZ
Capacidade máxima de carga / *Maximum load capacity*	120 kg / *265 lb*	
Corrente máxima de fuga / *Maximum leakage current*	< 1 µA / kV	
Comprimento nominal da seção isolante/ *Nominal length of insulation section*	4650 mm	
Comprimento total da IE-500 kV/ *Total length of the IE-500 kV*	5980 mm	
Peso aproximado / *Approximate weight*	177 kg / 390 lb	

5.2. Dados de Marcação / *Markings*:
Placa de identificação contendo logomarca TEREX | RITZ; Modelo; Número de série; Mês e ano de fabricação (MM/AA) e peso do dispositivo.

Nameplate containing TEREX | RITZ logo; Model; Serial number; Month and year of manufacture (MM / YY) and weight of the device.

6. Inspeções e Ensaios / *Inspections and Tests:*

6.1. Ensaios e Inspeções de Tipo / *Type Tests and Inspections:*

ENSAIO / INSPEÇÃO / *TEST / INSPECTION*	VALOR / *VALUE*	REFERÊNCIA / *REFERENCE*
Ensaio de impulso de manobra / *Maneuver impulse test*	1020 kV	TEREX | RITZ
Medição da corrente de fuga a seco / *Dry leakage current measurement*	< 1 µA / kV	
Ensaio de flexão na IE-500 kV / *Bending test in the IE-500 kV*	180 kg	

6.2. Ensaios e Inspeções de Rotina / *Routine Tests and Inspections:*

ENSAIO / INSPEÇÃO / *TEST / INSPECTION*	VALOR / *VALUE*	REFERÊNCIA / *REFERENCE*
Inspeção visual / *Visual inspection*	-	TEREX | RITZ
Inspeção dimensional / *Dimensional inspection*	-	
Inspeção funcional / *Funcional inspection*	-	
Ensaio de tensão aplicada e acompanhamento da corrente de fuga/ *Testing of applied voltage and monitoring of leakage current*	100 kV / 300mm < 1 µA / kV	
Ensaio de flexão na IE-500 kV / *Bending test in the IE-500 kV*	150 kg	

7. Recomendações Ambientais / *Environmental Recommendations:*
Resíduos metálicos: Reciclagem
Resíduos de plástico reforçado com fibra de vidro: Descarte

Metal Waste: Recycling
Residues of fiberglass reinforced plastic: Discard

Santiago Abente Saralegui
Presidente
SAS PARAGUAY S.A.

ANDE	ESPECIFICACIONES TÉCNICAS N° 001/2020	GT/TES Hoja:1

TRAJE CONDUCTIVO PARA TRABAJO A POTENCIAL

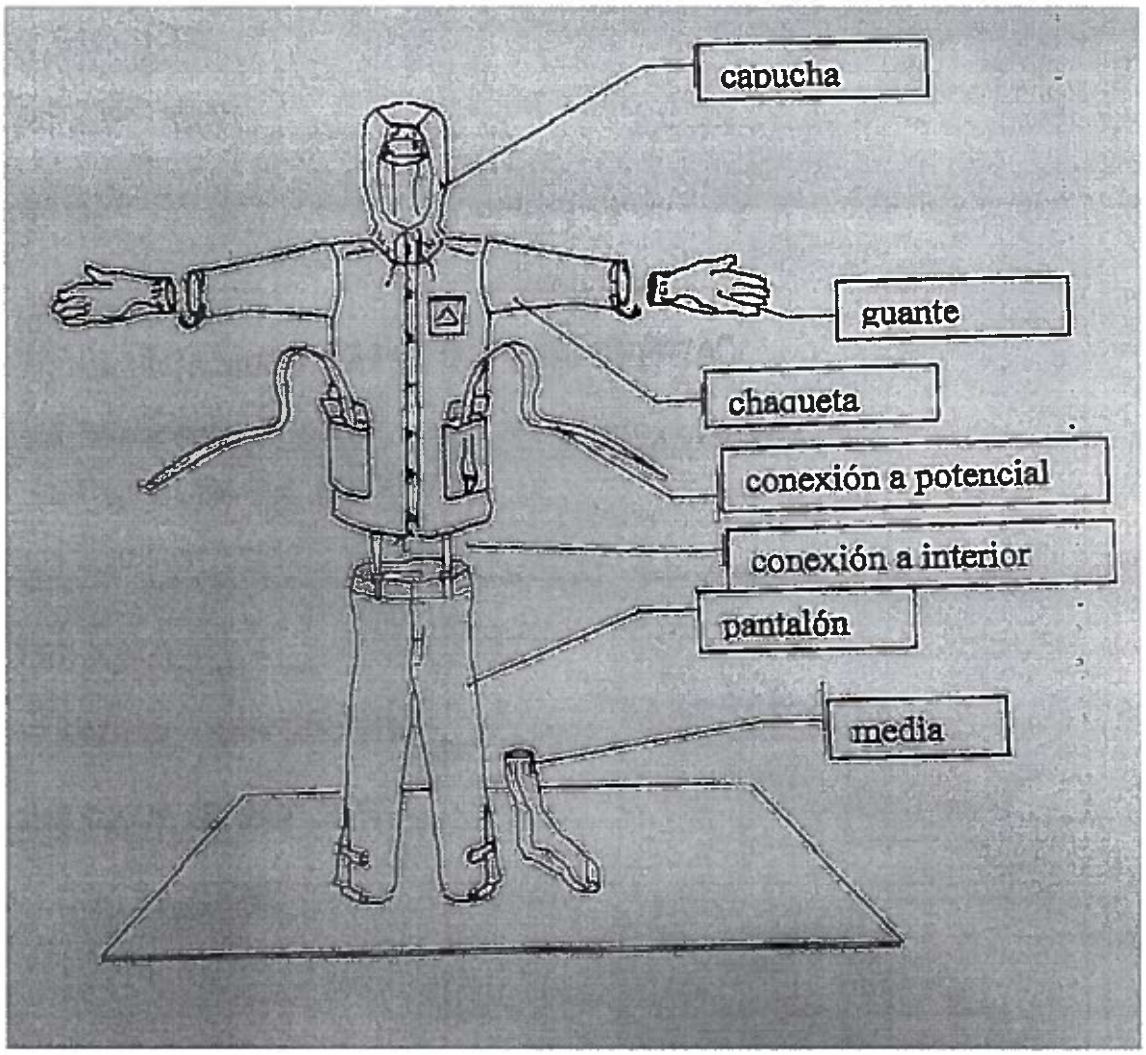

PLANILLA DE DATOS GARANTIZADOS

1 – FABRICANTE: **TEREX – RITZ** .....

2 – PROCEDENCIA: **BRASIL**.....

3 – MARCA: **TEREX**.....

4 – TIPO Y/O MODELO: **FLV30620-X**.....

5 – SE ADJUNTA MUESTRA DEL MATERIAL OFERTADO (**x**)SI ( ) NO

Preparado por:	*Aprobado por:*	*Fecha:*	*Revisión:*
Ing. Gustavo Venialgo	*Ing. Elías Duarte*	09/07/2020	Nª 1

Santiago Abente Saralegui
Presidente
SAS PARAGUAY S.A.

TRAJE CONDUCTIVO PARA TRABAJO A POTENCIAL

CARACTERISTICAS GENERALES

6 – ESTRUCTURA DEL MATERIAL: **Chaqueta y Pantalón:** Poliamidimida (meta-aramida), alambres de acero inoxidable. **Guante:** Poliamidimida (meta-aramida), alambres de acero inoxidable, cuero. **Media:** Meta-aramida, alambres de acero inoxidable, poliéster.

7 – PESO EN (KG).....

8 – NORMA DE FABRICACION **IEC 60895**.....

9 – BOLSO DE TRANSPORTE (X) SI ( ) NO

10 – LOGO DE ANDE (X) SI ( ) NO

SE ADJUNTA

11 - CATALOGO ILUSTRATIVO (X) SI ( ) NO

12 – NORMA DE FABRICACION. (X) SI ( ) NO

13 – COPIA DE PROTOCOLO DE ENSAYO TIPO ( ) SI ( ) NO

14 – CERTIFICADO DE APROBACION ( ) SI ( ) NO

15 – OTROS DATOS DE INTERES .....

.....

.....

Santiago Abente Saralegui
Presidente
SAS PARAGUAY S.A.

1. Produto:
Vestimenta Condutiva para trabalhos em linhas de transmissão de alta tensão e subestações até 800kV CA e 600kV CC.

2. Descrição:
Projetada especialmente para trabalhos em linhas de transmissão de alta tensão e subestações até 800kV CA e 600kV CC. Sua utilização baseia-se no princípio da gaiola de Faraday, permitindo ao eletricista equalizar seu potencial com o campo elétrico do ponto energizado, onde serão realizados os trabalhos. São fabricadas em tecido de alta tecnologia, a base de poliamida, forrada com algodão e microfibras de aço inox, com costuras reforçadas. Possui capuz fixo com viseira integrada, de modo que o operador possa usar o capacete de segurança. A vestimenta condutiva é composta de calça e jaqueta, luvas e meias.

3. Aplicação:
Proteger o eletricista dos efeitos do campo elétrico ao executar tarefas de manutenção pelo método de trabalho ao potencial, onde acontece o contato direto com condutores energizados.

4. Ilustração:

5. Características Técnicas:

5.1. Referências de Catálogo:

REFERÊNCIA	TAMANHO
FLV30620-1	Pequeno
FLV30620-2	Médio
FLV30620-3	Grande
FLV30620-4	Extra Grande

5.2. Dimensionamento (Medidas em centímetro):

Santiago Abente Saraldegui
Presidente
SAS PARAGUAY S.A.

TEREX. RITZ	ESPECIFICAÇÃO TÉCNICA DO PRODUTO - PORTUGUÊS	Nº FLV30620-X

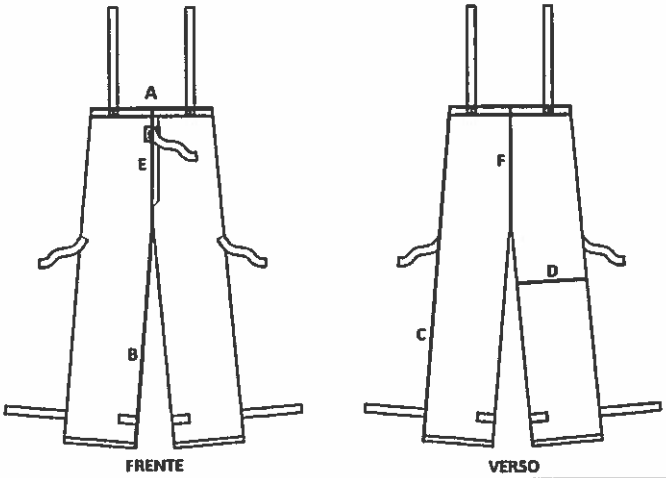

TAMANHO	CINTURA (A)	ENTREPERNAS (B)	FLANCO (C)	COXA (D)	GANCHO FRONTAL (E)	GANCHO TRASEIRO (F)
Pequeno	40	75	109	35	39	41
Médio	45	79	114	37,5	40	42
Grande	50	79	115	40	41	43
Extra Grande	55	79	115	42,5	41	43
Tolerâncias	±2	±2	±2	±2	±2	±2

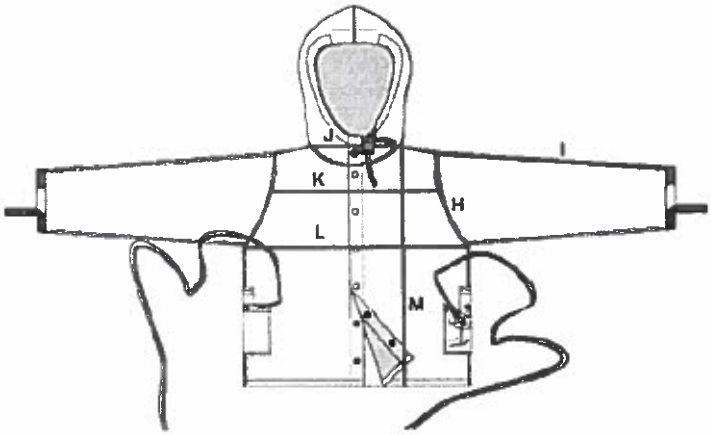

TAMANHO	CONTORNO DA CAVA (H)	MANGA (I)	COLARINHO (J)	ESPALDA (K)	TÓRAX (L)	COMPRIMENTO (M)
Pequeno	37	78	27	50	66	78
Médio	39	81	31	56	72	80
Grande	41	84	35	62	78	80
Extra Grande	43	84	41	68	84	80
Tolerâncias	±2	±2	±2	±2	±2	±2

Emissão: Guilherme Couto / 7953	**Data:** 26/08/2020	**Órgão:** Engenharia	
Aprovação: Carlos Perdigão / 5556	**Data:** 26/08/2020	**Órgão:** Engenharia	**Rev.:** A
Formulário Número: R0097 - revisão 7			**Pág.:** 2/9

Santiago Moente Saralegui
Presidente
SAS PARAGUAY S.A.

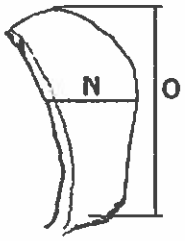

TAMANHO	LARGURA (N)	COMPRIMENTO (O)
Pequeno	30	42
Médio	30	42
Grande	35	42
Extra Grande	35	42
Tolerâncias	±2	±2

5.3. Dados de Marcação:
Nome do fabricante, tipo de referência e tamanho de acordo com a norma IEC 60895, ano de fabricação (AAAA).

5.4. Embalagem:
O material condutivo pode oxidar-se quando armazenado nas condições de ar ambiente. A vestimenta deve ser embalada dentro de uma sacola plástica hermética com papel de seda protegendo-a do contato com a sacola plástica.

5.5. Instruções de Uso:
Verificar Manual de Instrução.

6. Inspeções e Ensaios:

6.1. Ensaios de Tipo:

ENSAIO / INSPEÇÃO	REFERÊNCIA
Resistência Elétrica	TEREX | RITZ
Resistência à abrasão	
Resistência da costura	
Resistência para limpeza	

6.2. Ensaios e Inspeções de Rotina

ENSAIO / INSPEÇÃO	REFERÊNCIA
Resistência Elétrica	TEREX | RITZ
Inspeção Dimensional	
Inspeção Visual	

7. Recomendações Ambientais:
Aterro sanitário ou incineração.

Santiago Abente Saraleg
Presidente
SAS PARAGUAY S.A.

1. Product:
Conductive suit for work on high voltage transmission lines and substations up to 800kV AC and 600kV DC.

2. Description:
Specially designed for work on high voltage transmission lines and substations up to 800kV AC and 600kV DC. Its use is based on the principle of the Faraday cage, allowing the electrician to equalize his/her potential with the electric field of the energized point, where the work will be carried out. Made of high-tech polyamide fabric lined with cotton and stainless steel microfiber, with reinforced seams. It has a fixed hood with integrated visor, so that the operator can wear the safety helmet. Conductive suit consists of pants, jacket, gloves and socks.

3. Application:
Protect the electrician from the effects of the electric field when performing maintenance tasks using the potential work method, where direct contact with energized conductors takes place.

4. Illustration:

5. Technical Characteristics:

5.1. Catalog References:

REFERENCE	SIZE
FLV30620-1	Small
FLV30620-2	Medium
FLV30620-3	Large
FLV30620-4	Extra Large

Santiago Aldente Saralegui
Presidente
SAS PARAGUAY S.A.

5.2. Sizing (Measures in centimeters):

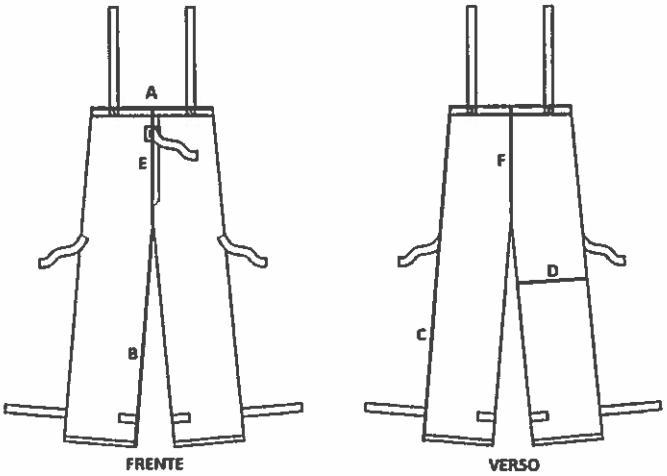

SIZE	WAIST (A)	INSEAM (B)	LOWER WAIST (C)	THIGH (D)	FRONT HOOK (E)	BACK HOOK (F)
Small	40	75	109	35	39	41
Medium	45	79	114	37.5	40	42
Large	50	79	115	40	41	43
Extra Large	55	79	115	42.5	41	43
Tolerances	±2	±2	±2	±2	±2	±2

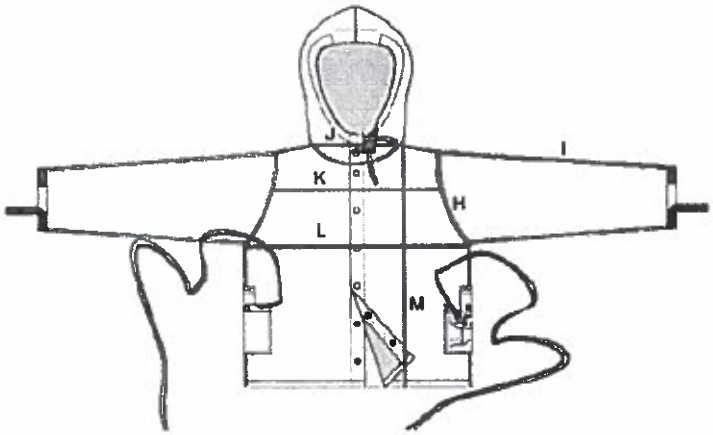

SIZE	ARMHOLE SHAPE (H)	SLEEVE (I)	COLLAR (J)	BACK (K)	CHEST (L)	LENGTH (M)
Small	37	78	27	50	66	78
Medium	39	81	31	56	72	80
Large	41	84	35	62	78	80
Extra Large	43	84	41	68	84	80
Tolerances	±2	±2	±2	±2	±2	±2

Santiago Abanto Saralegui
Presidente
SAS PARAGUAY S.A.

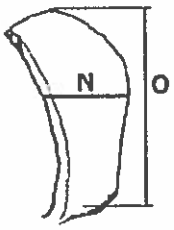

SIZE	WIDTH (N)	LENGTH (O)
Small	30	42
Medium	30	42
Large	35	42
Extra Large	35	42
Tolerances	±2	±2

5.3. Marking Data:
Manufacturer name, reference type and size according to IEC 60895, year of manufacture (AAAA).

5.4. Packaging:
Conductive material can oxidize when stored under ambient air conditions. The suit must be packed in an airtight plastic bag with tissue paper protecting it from contact with the plastic bag.

5.5. Directions:
Check Instruction Manual.

6. Inspection and Tests:

6.1. Type Tests:

TEST / INSPECTION	REFERENCE
Electrical Resistance	TEREX | RITZ
Abrasion Resistance	
Seam Resistance	
Cleaning Resistance	

6.2. Routine Tests and Inspections

TEST / INSPECTION	REFERENCE
Electrical Resistance	TEREX | RITZ
Dimensional Inspection	
Visual Inspection	

7. Environmental Recommendations:
Landfill or incineration.

Santiago Abente Saralegui
Presidente
SAS PARAGUAY S.A.

1. Producto:
Ropa conductora para trabajar en líneas de transmisión de alto voltaje y subestaciones de hasta 800 kV AC y 600 kV CC.

2. Descripción:
Diseñado especialmente para trabajar en líneas de transmisión de alto voltaje y subestaciones de hasta 800 kV AC y 600 kV CC. Su uso se basa en el principio de la jaula de Faraday, que permite al electricista igualar su potencial con el campo eléctrico del punto energizado, donde se realizará el trabajo. Son fabricadas en tejido de alta tecnología, a base de poliamida, forrada con algodón y microfibras de acero inoxidable, con costuras reforzadas. Tiene una capucha fija con visor integrado para que el operador pueda usar el casco de seguridad. La ropa conductora se compone de pantalones, chaqueta, guantes y calcetines.

3. Aplicación:
Proteger al electricista de los efectos del campo eléctrico al realizar tareas de mantenimiento mediante el método de trabajo potencial, en el que se produce un contacto directo con los conductores energizados.

4. Ilustración:

5. Características Técnicas:

5.1. Referencia del Catalogo:

REFERENCIA	TAMAÑO	REFERENCIA
FLV30620-1	Pequeño	TEREX | RITZ
FLV30620-2	Promedio	
FLV30620-3	Grande	
FLV30620-4	Extra Grande	

Santiago Abente Saralegui
Presidente
SAS PARAGUAY S.A.

5.2. Dimensionamiento (Medidas en centímetro):

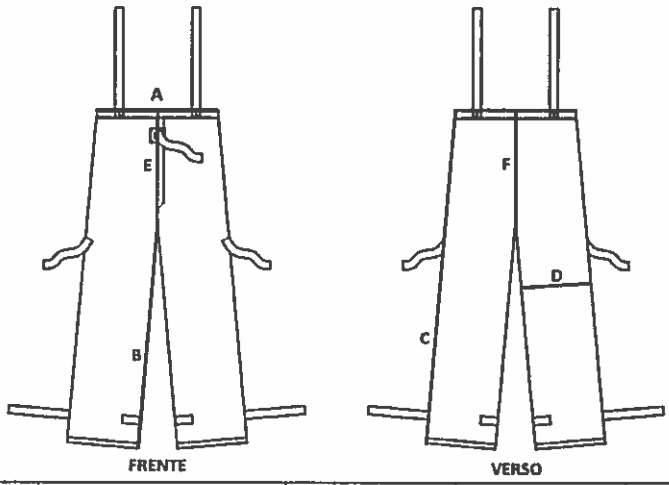

TAMAÑO	CINTURA (A)	ENTREPIERNAS (B)	FLANCO (C)	MUSLO (D)	GANCHO FRONTAL (E)	GANCHO TRASERO (F)
Pequeño	40	75	109	35	39	41
Promedio	45	79	114	37,5	40	42
Grande	50	79	115	40	41	43
Extra Grande	55	79	115	42,5	41	43
Tolerancias	±2	±2	±2	±2	±2	±2

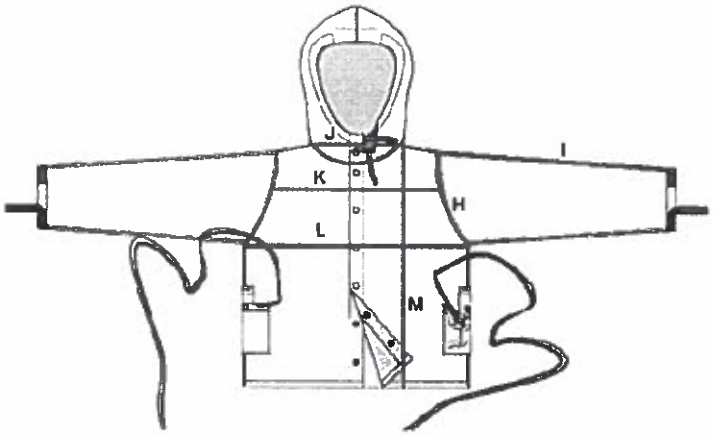

TAMAÑO	CONTORNO DE LA CAVA (H)	MANGA (I)	CUELLO (J)	ESPALDA (K)	TÓRAX (L)	LONGITUD (M)
Pequeño	37	78	27	50	66	78
Promedio	39	81	31	56	72	80
Grande	41	84	35	62	78	80
Extra Grande	43	84	41	68	84	80
Tolerancias	±2	±2	±2	±2	±2	±2

Santiago Abente Saralegui
Presidente
SAS PARAGUAY S.A.

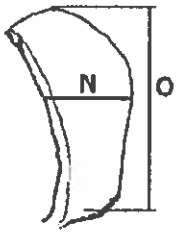

TAMAÑO	ANCHURA (N)	LONGITUD (O)
Pequeño	30	42
Promedio	30	42
Grande	35	42
Extra Grande	35	42
Tolerancias	±2	±2

5.3. Datos de Marcación:
Nombre del fabricante, tipo de referencia y tamaño de acuerdo con la norma IEC 60895, año de fabricación (AAAA).

5.4. Embalaje:
El material conductivo puede oxidar cuando almacenado en las condiciones de aire ambiente. La ropa debe ser empacada dentro de una bolsa plástica hermética con papel de seda que la proteja del contacto con la bolsa plástica.

5.4. Instrucciones de Uso:
Verificar Manual de Instrucción

6. Inspecciones y Ensayos:

6.1. Ensayos de Tipo:

ENSAYO/INSPECCIÓN	REFERENCIA
Resistencia Eléctrica	TEREX | RITZ
Resistencia a abrasión	
Resistencia de la costura	
Resistencia para limpieza	

6.2. Ensayos e Inspecciones de Rutina

ENSAYO/INSPECCIÓN	REFERENCIA
Resistencia Eléctrica	TEREX | RITZ
Inspección Dimensional	
Inspección Visual	

7. Recomendaciones Ambientales:
Vertedero industrial o incineración.

Santiago Abente Saralegui
Presidente
SAS PARAGUAY S.A.

TEREX | RITZ	ESPECIFICAÇÃO TÉCNICA DO PRODUTO - PORTUGUÊS	Nº FLV30622-1

1. Produto:
Meias Condutivas para trabalhos em linhas de transmissão de alta tensão e subestações até 800kV CA e 600kV CC.

2. Descrição:
As meias fazem parte do conjunto de vestimenta condutiva, projetada especialmente para trabalhos em linhas de transmissão de alta tensão e subestações até 800kV CA e 600kV CC. Sua utilização baseia-se no princípio da gaiola de Faraday, permitindo ao eletricista equalizar seu potencial com o campo elétrico do ponto energizado, onde serão realizados os trabalhos. São fabricadas em tecido de alta tecnologia, a base de meta-aramida e poliéster, forrada com algodão e microfibras de aço inox, com costuras reforçadas. Fornecidas em tamanho único.

3. Aplicação:
Proteger o eletricista dos efeitos do campo elétrico ao executar tarefas de manutenção pelo método de trabalho ao potencial, onde acontece o contato direto com condutores energizados.

4. Ilustração:

5. Características Técnicas:

5.1. Dados de Marcação:
Nome do fabricante, tipo de referência e tamanho de acordo com a norma IEC 60895, ano de fabricação (AAAA).

5.2. Embalagem:
O material condutivo pode oxidar-se quando armazenado nas condições de ar ambiente. A vestimenta deve ser embalada dentro de uma sacola plástica hermética com papel de seda protegendo-a do contato com a sacola plástica.

6. Inspeções e Ensaios:

6.1. Ensaios de Tipo:

ENSAIO / INSPEÇÃO	REFERÊNCIA
Resistência Elétrica	TEREX | RITZ
Resistência à abrasão	
Resistência da costura	
Resistência para limpeza	

Emissão: Guilherme Couto / 7953	**Data:** 31/08/2020	**Órgão:** Engenharia	
Aprovação: Carlos Perdigão / 5556	**Data:** 31/08/2020	**Órgão:** Engenharia	**Rev.:** A
Formulário Número: R0097 - revisão 7			**Pág.:** 1/6

Santiago Abente Saralegui
Presidente
SAS PARAGUAY S.A.

6.2. Ensaios e Inspeções de Rotina

ENSAIO / INSPEÇÃO	REFERÊNCIA
Resistência Elétrica	TEREX | RITZ
Inspeção Dimensional	
Inspeção Visual	

7. Recomendações Ambientais:
Aterro sanitário ou incineração.

Santiago Abente Saralegui
Presidente
SAS PARAGUAY S.A.

1. Product:
Conductive socks for work on high voltage transmission lines and substations up to 800kV AC and 600kV DC.

2. Description:
The socks are part of the conductive clothing set, specially designed for work on high voltage transmission lines and substations up to 800kV AC and 600kV DC. Its use is based on the principle of the Faraday cage, allowing the electrician to equalize his/her potential with the electric field of the energized point, where the work will be carried out. They are made of high-tech fabric, based on meta-aramid and polyester, lined with cotton and stainless steel microfibers, with reinforced seams. Supplied in one size fits all.

3. Application:
Protect the electrician from the effects of the electric field when performing maintenance tasks using the potential work method, where direct contact with energized conductors takes place.

4. Illustration:

5. Technical Characteristics:

5.1. Marking Data:
Manufacturer name, reference type and size according to IEC 60895, year of manufacture (AAAA).

5.2. Packaging:
Conductive material can oxidize when stored under ambient air conditions. The suit must be packed in an airtight plastic bag with tissue paper protecting it from contact with the plastic bag.

6. Inspection and Tests:

6.1. Type Tests:

TEST / INSPECTION	REFERENCE
Electrical Resistance	TEREX | RITZ
Abrasion Resistance	
Seam Resistance	
Cleaning Resistance	

Santiago Ambente Saralegui
Presidente
SAS PARAGUAY S.A.

6.2. Routine Tests and Inspections

TEST / INSPECTION	REFERENCE
Electrical Resistance	TEREX | RITZ
Dimensional Inspection	
Visual Inspection	

7. Environmental Recommendations:
Landfill or incineration.

Santiago Abente Saralegui
Presidente
SAS PARAGUAY S.A.

1. Producto:
Calcetines conductores para trabajar en líneas de transmisión de alto voltaje y subestaciones de hasta 800 kV AC y 600 kV CC.

2. Descripción:
Los calcetines forman parte del conjunto de ropa conductora, diseñado especialmente para trabajar en líneas de transmisión de alto voltaje y subestaciones de hasta 800 kV AC y 600 kV CC. Su uso se basa en el principio de la jaula de Faraday, que permite al electricista igualar su potencial con el campo eléctrico del punto energizado, donde se realizará el trabajo. Son fabricadas en tejido de alta tecnología, a base de meta-aramida y poliéster, forrado con microfibras de algodón y acero inoxidable, con costuras reforzadas. Se suministra en talla única.

3. Aplicación:
Proteger al electricista de los efectos del campo eléctrico al realizar tareas de mantenimiento mediante el método de trabajo potencial, en el que se produce un contacto directo con los conductores energizados.

4. Ilustración:

5. Características Técnicas:

5.1. Datos de Marcación:
Nombre del fabricante, tipo de referencia y tamaño de acuerdo con la norma IEC 60895, año de fabricación (AAAA).

5.2. Embalaje:
El material conductivo puede oxidar cuando almacenado en las condiciones de aire ambiente. La ropa debe ser empacada dentro de una bolsa plástica hermética con papel de seda que la proteja del contacto con la bolsa plástica.

6. Inspecciones y Ensayos:

6.1. Ensayos de Tipo:

ENSAYO/INSPECCIÓN	REFERENCIA
Resistencia Eléctrica	TEREX | RITZ
Resistencia a abrasión	
Resistencia de la costura	
Resistencia para limpieza	

Santiago Aguente Saralegui
Presidente
SAS PARAGUAY S.A.

6.2. Ensayos e Inspecciones de Rutina

ENSAYO/INSPECCIÓN	REFERENCIA
Resistencia Eléctrica	TEREX | RITZ
Inspección Dimensional	
Inspección Visual	

7. Recomendaciones Ambientales:
Vertedero industrial o incineración.

Santiago Abente Saraloqui
Presidente
SAS PARAGUAY S.A.

1. Produto:
Luvas Condutivas para trabalhos em linhas de transmissão de alta tensão e subestações até 800kV CA e 600kV CC.

2. Descrição:
As luvas fazem parte do conjunto de vestimenta condutiva, projetada especialmente para trabalhos em linhas de transmissão de alta tensão e subestações até 800kV CA e 600kV CC. Sua utilização baseia-se no princípio da gaiola de Faraday, permitindo ao eletricista equalizar seu potencial com o campo elétrico do ponto energizado, onde serão realizados os trabalhos. São fabricadas em tecido de alta tecnologia, a base de poliamida, forrada com algodão, microfibras de aço inox e couro, com costuras reforçadas. Fornecidas em tamanho único.

3. Aplicação:
Proteger o eletricista dos efeitos do campo elétrico ao executar tarefas de manutenção pelo método de trabalho ao potencial, onde acontece o contato direto com condutores energizados.

4. Ilustração:

5. Características Técnicas:

5.1. Dados de Marcação:
Nome do fabricante, tipo de referência e tamanho de acordo com a norma IEC 60895, ano de fabricação (AAAA).

5.2. Embalagem:
O material condutivo pode oxidar-se quando armazenado nas condições de ar ambiente. A vestimenta deve ser embalada dentro de uma sacola plástica hermética com papel de seda protegendo-a do contato com a sacola plástica.

6. Inspeções e Ensaios:

6.1. Ensaios de Tipo:

ENSAIO / INSPEÇÃO	REFERÊNCIA
Resistência Elétrica	TEREX | RITZ
Resistência à abrasão	
Resistência da costura	
Resistência para limpeza	

Santiago Abente Sarabui
Presidente
SAS PARAGUAY S.A.

6.2. Ensaios e Inspeções de Rotina

ENSAIO / INSPEÇÃO	REFERÊNCIA
Resistência Elétrica	TEREX | RITZ
Inspeção Dimensional	
Inspeção Visual	

7. Recomendações Ambientais:
Aterro sanitário ou incineração.

Santiago Abente Saralegui
Presidente
SAS PARAGUAY S.A.

1. Product:
Conductive gloves for work on high voltage transmission lines and substations up to 800kV AC and 600kV DC.

2. Description:
The gloves are part of the conductive clothing set, specially designed for work on high voltage transmission lines and substations up to 800kV AC and 600kV DC. Its use is based on the principle of the Faraday cage, allowing the electrician to equalize his/her potential with the electric field of the energized point, where the work will be carried out. They are made of high-tech polyamide fabric lined with cotton, stainless steel microfiber and leather, with reinforced seams. Supplied in one size fits all.

3. Application:
Protect the electrician from the effects of the electric field when performing maintenance tasks using the potential work method, where direct contact with energized conductors takes place.

4. Illustration:

5. Technical Characteristics:

5.1. Marking Data:
Manufacturer name, reference type and size according to IEC 60895, year of manufacture (AAAA).

5.2. Packaging:
Conductive material can oxidize when stored under ambient air conditions. The suit must be packed in an airtight plastic bag with tissue paper protecting it from contact with the plastic bag.

6. Inspection and Tests:

6.1. Type Tests:

TEST / INSPECTION	REFERENCE
Electrical Resistance	TEREX | RITZ
Abrasion Resistance	
Seam Resistance	
Cleaning Resistance	

Santiago Abente Saraiqui
Presidente
SAS PARAGUAY S.A.

6.2. Routine Tests and Inspections

TEST / INSPECTION	REFERENCE
Electrical Resistance	TEREX | RITZ
Dimensional Inspection	
Visual Inspection	

7. Environmental Recommendations:

Landfill or incineration.

Santiago Abente Saralegui
Presidente
SAS PARAGUAY S.A.

1. Producto:
Guantes conductores para trabajar en líneas de transmisión de alto voltaje y subestaciones de hasta 800 kV AC y 600 kV CC.

2. Descripción:
Los guantes forman parte del conjunto de ropa conductora, diseñado especialmente para trabajar en líneas de transmisión de alto voltaje y subestaciones de hasta 800 kV AC y 600 kV CC. Su uso se basa en el principio de la jaula de Faraday, que permite al electricista igualar su potencial con el campo eléctrico del punto energizado, donde se realizará el trabajo. Son fabricadas en tejido de alta tecnología, a base de poliamida, forrada con algodón, microfibras de acero inoxidable y cuero, con costuras reforzadas. Se suministra en talla única.

3. Aplicación:
Proteger al electricista de los efectos del campo eléctrico al realizar tareas de mantenimiento mediante el método de trabajo potencial, en el que se produce un contacto directo con los conductores energizados.

4. Ilustración:

5. Características Técnicas:

5.1. Datos de Marcación:
Nombre del fabricante, tipo de referencia y tamaño de acuerdo con la norma IEC 60895, año de fabricación (AAAA).

5.2. Embalaje:
El material conductivo puede oxidar cuando almacenado en las condiciones de aire ambiente. La ropa debe ser empacada dentro de una bolsa plástica hermética con papel de seda que la proteja del contacto con la bolsa plástica.

6. Inspecciones y Ensayos:

6.1. Ensayos de Tipo:

ENSAYO/INSPECCIÓN	REFERENCIA
Resistencia Eléctrica	TEREX | RITZ
Resistencia a abrasión	
Resistencia de la costura	
Resistencia para limpieza	

Santiago Abente Saratogui
Presidente
SAS PARAGUAY S.A.

6.2. Ensayos e Inspecciones de Rutina

ENSAYO/INSPECCIÓN	REFERENCIA
Resistencia Eléctrica	TEREX | RITZ
Inspección Dimensional	
Inspección Visual	

7. Recomendaciones Ambientales:
Vertedero industrial o incineración.

Santiago Alberto Saralegui
Presidente
SAS PARAGUAY S.A.

BOTA CONDUCTIVA N° 43

PLANILLA DE DATOS GARANTIZADOS

1.- Fabricante: **TEREX -RITZ**.....
2.- País de origen: **Brasil**.....
3.- Marca: **TEREX**.....
4.- Año de fabricación: **2020**.....
5.- Tamaño: **N° 43 (BRASIL)**.....
6.- Normas aplicadas para la fabricación **ANSI Z-41, EN344, IEC 60895 e Normas Brasileiras ABNT NBR ISO 20345 y 20347**.....
7.- Tipo de material: Confeccionado en cuero curtido al cromo, con puntera toe-box, plantilla conductora especial, montaje convencional, suela de goma labrador súper conductora con diseños y ranuras especiales.....
8.- Resistencia óhmica entre la banda de la pierna y el talón de la bota: max. 10 kΩ.....
:.....
9.- Tratamiento hidrofóbico: SI(x) NO( )
10.- Lavable: SI(x) NO( )
11.- Flexible: SI(x) NO( )
12.- Tiene punteras de acero Clase 75: SI( ) NO(x)
13.- Presión de vulcanización de la suela:.....
14.- Plazo de entrega: conforme a lo solicitado.
15.- Se adjunta catalogo ilustrativo: SI(x) NO( )
16.- Observaciones: **Modelo: RC417**.....
.....
.....
.....
.....

Santiago Abente Saralegui
Presidente
SAS PARAGUAY S.A.

Preparado por:	*Aprobado por:*	*Revisión:*	*Fecha:*
Ing. Elías Duarte	*Ing. Miguel Baez*	0	'Junio/2020

TEREX.	ESPECIFICAÇÃO TÉCNICA *DATA SHEET*	Nº RC417-....

1. Produto / *Product*:

Calçado de segurança condutivo.

Conductive safety footwear.

2. Descrição / *Description*:

Calçado de segurança condutivo, com rabicho, colarinho acolchoado com desenho que acomoda toda a região do maléolo e do calcâneo, confeccionada em vaqueta curtida ao cromo, com bico toe-box, palmilha condutiva especial, montagem convencional, solado de borracha Labrador condutivo com desenhos e ranhuras especiais. Atende as prescrições das Normas: ANSI Z-41, EN344, IEC 60895 e Normas Brasileiras ABNT NBR ISO 20345 e 20347.

Conductive safety footwear, with tail and padded collar and design that accommodates the whole area of malleolus and calcaneus, made in chrome tanned cowhide, beak toe box, special conductive sock, conventional assembly, rubber sole Labrador conductive with design and special grooves. Complies with standards: ANSI Z-41, EN344, IEC 60895 and Brazilian's standards ABNT NBR ISO 20345 and 20347.

3. Aplicação / *Application*:

Calçado especialmente desenvolvido para apresentar uma conexão elétrica eficaz e de baixa resistência entre solado, palmilha e componentes, sendo, portanto adequado aos operadores que realizam trabalhos onde a equalização de potencial entre o usuário e o ambiente de trabalho seja requerida.

Footwear specially developed to present an electrical connection efficient and of low resistance between sole, sock and components, being therefore suitable for operators who carry out work where the potential equalization between user and work environment is required.

4. Ilustração / *Illustration*:

5. Referências / *Catalog number:*

Referências / *Catalog number*	Tamanho / *Size*
RC417-0623	37
RC417-0624	38
RC417-0624/5	39
RC417-0122/5	40
RC417-0123/5	41
RC417-0124	42
RC417-0125	43
RC417-0126	44
RC417-0126/5	45
RC417-0625/5	46

Santiago Adonte Serafini
Presidente
SAS PARAGUAY S.A.

6. Características Técnicas / *Technical Characteristics*:

6.1. Características Gerais / *General Characteristics*:

CABEDAL / *Leather*

O cabedal é confeccionado em vaqueta Kaprabox hidrofugado, curtida ao cromo, couro com espessura de 1,9 a 2,1mm, de primeira qualidade, isenta de cortes, furos, cicatrizes, calosidades, picadas, manchas, bem como sinais de parasitas. Forro da Gáspea em Sensa-Safe, absorve a umidade desprendida pelos pés.

The leather is made from water-repellent Kaprabox, tanned to chrome, thickness of 1,9 to 2,1mm, of first quality, without cuts, holes, scars, callosities, chopped, stains as well as parasites signals. Liner of upper made in sensa-safe, absorbs the humidity detached by feet.

SOLADO / *Sole*

Solado bidensidade constituído de duas camadas de poliuretano (PU) expandido e injetado diretamente ao cabedal proporcionando maior conforto e resistência a abrasão. A 1ª camada (entressola) mais macia e leve proporcionando maior conforto, e a 2ª camada é a mais resistente a objetos cortantes perfurantes e a abrasão pelo fato de ser a mais compacta. Canais de escoamentos mais espaçados, ranhuras de aderência para melhor mobilidade ao caminhar.
Sistema ECOLIFE, pastilha de absorção em PU melhorando a estabilidade e mobilidade ao caminhar.
Cordoalha flexível 10 mm Com baixa resistência elétrica fixada entre a palmilha de montagem e o solado com a finalidade de equalização do potencial entre o usuário e o solado.

Bidensity sole made of two layers of expanded polyurethane injected directly into the body providing more comfort and resistance to abrasion. The first layer (midsole) is softer and lighter providing more comfort and the second layer is more resistant against perforators and abrasion due to being more compact. Flow channels more spaced, slots of adherence to better mobility when walking. Ecolife system, absorption tablet made in PU improving the stability and mobility when walking. Chordae flexible with 10mm, with low electrical resistance fixed between mounting insole and sole with purpose of equalization of potential between user and sole.

PALMILHA / *Insole*

Palmilha de montagem condutiva em não tecido agulhado especial, resistente ao rasgo, espessura 2,5 mm, com baixa resistência ôhmica costurada com sistema strobel.
Sobrepalmilha SOFTSYSTEM em EVA soft com espessura de 4 mm, possui contato elétrico com em cordoalha de cobre estanhado, dublado em couro com dupla costura simétrica com fios condutivos, proporciona maior conforto acomodando toda a região do calcanhar e planta, permitindo um caminhar mais confortável.

Special Needle Non-Woven Conductive Mounting Insole, Tear resistant, Thickness 2.5 mm, With low ohmic resistance sewn with strobel system.
Insole of overlap SOFTSYSTEM in EVA soft with a thickness of 4 mm, has electric contact with a tinned copper cord, dubbed double-stitched leather with conductive wires, provides greater comfort accommodating the entire heel and floor area, allowing a more comfortable walk.

FORRAÇÃO / *Liner*

Forração da gáspea com material de não tecido e forro do cano com SANITEC, tecido antibacteriano dublado com melhor absorção e dessorção de suor, proporcionando melhor micro clima interno aos pés.
Contraforte de 1.5 mm, que é a parte mais estruturada do calcanhar, escondida entre o avesso e o cabedal, utiliza-se material termoplástico conformado que proporciona uma melhor conformação aos pés.

Liner of the upper with non-woven material and lining of the barrel with SANITEC, dubbed antibacterial fabric with better absorption and sweat desorption, providing better micro climate inside the feet.
1.5mm buttress, which is the most structured part of the heel, hidden between the back and the leather. A thermoplastic material is used because it provides better conformation to the feet.

BIQUEIRA / *Toe-cap*

Biqueiro termo conformado para conformação do bico.

Thermoformed toe-cap for conformation of the nozzle.

Santiago Abente Sarrias
Presidente
SAS PARAGUAY S.A.

6.2. Dados de Marcação / *Markings*:

Nome do fabricante, referência e tamanho, ano de fabricação (AAAA).

Name of the manufacturer, reference and size, year of manufacture (YYYY).

6.3. Instruções de Utilização / *Operating instructions:*

Manual de Instruções

Owner's Guide

7. Inspeções e Ensaios / *Inspections and Tests:*

7.1. Ensaios e Inspeções de Rotina / *Routine Tests and Inspections*:

ENSAIO / INSPEÇÃO *TEST / INSPECTION*	VALOR / *VALUE*	REFERÊNCIA / *REFERENCE*	AMOSTRAGEM / *SAMPLING*
Resistência Elétrica / *Electrical Resistance*	10 Ω	IEC60895	100%
Inspeção Dimensional / *Dimensional Inspection*	-	TEREX	
Inspeção Visual / *Visual Inspection*	-		

8. Limitações de uso / *Limitations of use:*

Durante o serviço a resistência elétrica do calçado pode mudar significativamente devido a contaminações e é recomendável estabelecer, onde necessário, um ensaio de resistência elétrica no local de trabalho como parte rotineira de um programa de prevenção de acidentes do local de trabalho.

During service the electrical resistance of footwear may change significantly due to contamination and it is recommended to establish, where necessary, an electrical resistance test in the workplace as a routine part of a workplace accident prevention program.

9. Recomendações Ambientais / *Environmental Recommendations:*

Borracha: Reciclagem.
Rubber: Recycling.

Outros resíduos: Aterro sanitário ou incineração.
Other debris: Landfills or incineration.

10. Tabela de Conversão de Calçados / *Shoe Conversion Tabe:*

Brasil / *Brazil:*	37	38	39	40	41	42	43	44	45	46
EUA / *US:*	6	7	7,5	8,5	9,5	10	11	12	12,5	13,5
Europa / *Europe*:	39	40	41	42	43	44	45	46	47	48

Santiago Abente Saraiva
Presidente
SAS PARAGUAY S.A.

SAS
PARAGUAY S.A.

ID Nro.: 384.672

A: Uoc Ande - Administración Nacional de Electricidad.

Por la presente hacemos mención que nuestro fabricante TEREX, ha fabricado y vendido las extensiones aislantes para grúas a las siguientes empresas: Madhav de India, Comulsa de Chile, Fasten de Argentina, una cantidad total de 6 unidades, a un precio unitario de 163.616.028 guaraníes, dando un total de 981.696.168 guaraníes, conforme a las documentaciones suministradas por TEREX.

Santiago Abente Saralegui
Presidente
SAS PARAGUAY S.A.

.....

Santiago Abente Saralegui

Overava 280 c/ Stma. Trinidad - Asunción, Paraguay
+595 (21) 611 921
sas@sas.com.py
www.sas.com.py

MADHAV
ENGINEERS PVT. LTD.

REF: MADHAV/TEREX/2019-20/12
DATE: 16 June 2020

To,
Terex | Ritz
Rod. BR 381, km 488 - Jardim Terezópolis
Betim – MG – Brasil 32681-200
www.terexritz.com

Kind Attn: Mr. Mr. ANTONIO SÉRGIO SILVA OLIVEIRA (Export Manager)
Sub: Order for Hot Line tools MPPTCL

Dear Sir,
We are pleased to place order on you for following items as under: -

	Manuf. #	Description	Qty:	Un:	HS Code
1	6580001881	Cat. No.: RE402-0099 - Spreader Bar.	2,00	pc	85479000
2	666026512	Cat Nº RT402-0901-Swivel stick 32 mm diameter	2,00	PC	85479000
3	6520002242	Cat Nº RE402-0141Swivel stick with 32 mm diameter	2,00	pc	85479000
4	6570001335	Cat. No.: RE401-2066 - One large take-up Trunnion.	2,00	pc	84836090
5	666020632	Cat. No.: RE401-2068 - One small take-up Trunnion.	2,00	pc	84836090
6	6611001591	Cat. No.: RC400-0919 double Block without becket	2,00	pc	84311010
7	666020341	Cat. No.: FLV16813-1 Double Block with becket.	3,00	pc	84311010
8	6570002463	Cat. No.: RV401-0157 - Strain Jack 610mm long Tongue Type	3,00	pc	73181500
9	666020231	Cat. No.: RV401-0158 - Strain Jack 915mm long Tongue Type	3,00	pz	73181500
10	6570002561	Cat. No.: RH4720-96 - Suspension link stick	1,00	pc	85479000
11	8260108001	Cat. No.: 3000E Chain ratchet hoist, 3,0Ton load capacity, safety hooks both ends, 1,5m standard lifting.	2,00	pc	84251910
12	666026853	FLV-E-02083 - Spliced strain pole ,clevis type, with 8 adjustment holes, minimum length of 3.65 m and maximum length of 4.26 m.	4,00	PC	85479000
13	6610001040	Cat. No.: RM1729-2 - Wire tong band, for diam 76mm pole.	2,00	pc	84311010
14	6540001161	Cat. No.: RC400-0073 - Wire Tong Saddle Extension.	2,00	pc	76169900
	63,86				

Santiago Abente Saralegui
Presidente
SAS PARAGUAY S.A.

Corporate Off.: B-403, Western Edge II, C.C.I. Compound, Borivali (East), Mumbai: 400 066, India.
Tel.: +91 22 8080434954, Fax. +91 22 2870 6652, E: madhaveng@vsnl.net, W.: www.madhavengineers.com

MADHAV
ENGINEERS PVT. LTD.

Item	Manuf. #	Description:	Qty:	Un:	HS Code
15	666049396	Cat.No.: RC400-0918 - Triple Block without Becket.	2,00	pc	84311010
16	666049725	Cat. No.: FLV10893-1 Triple Block with Becket.	2,00	pc	84311010
17	6540001268	Cat.No.: RM4742 Tower Saddle less Clamp with regular hooks.	4,00	pc	74199990
18	6570001106	Cat. No.: RH4783-22 - Tower Arm Yoke	1,00	pc	76169900
19	666040514	Cat. No.: RC401-1720 - Conductor End Yoke Assembly (Hot End), includes hook and C401-1894 Socket	2,00	pc	76169900
20	666020684	Cat. No.: RC401-1721 - 660mm Structure End Yoke Assembly (Cold End)	1,00	pc	76169900
21	666020683	Cat. No.: RC401-1722 - Strain-Pole Suspension Yoke with 89mm Swivel Saddle	2,00	pc	76169900
22	666021494	Cat. No.: RC401-0168 Two-pole strain carrier yoke, for the hot-end of single "V" - type suspension strings.	2,00	pc	76169900
23	6540001144	Cat. No.: RM4741-3 - Pole clamp only for diam64mm pole.	3,00	pc	82055900
24	6520001105	Cat. No.: RH4647-12 - Wire tong, diam64x3.535mm pole, overall length: 3.860mm.	2,00	pc	82055900
25	6520001113	Cat. No.: RH4647-14 - Wire tong, diam64x4.145mm pole, overall length: 4.470mm.	2,00	pc	82055900
26	666049059	Cat.No: FLV01308-7 Flexible insulated wrench (old cat number FLV-E-00974).	1,00	pc	82055900
27	666050326	FLV-E-00748 -Flexible insulated wrench	1,00	pc	82055900
28	6520003141	Cat. No.: RH1790-12 - Universal Pole with two splines pole hanger.	2,00	pc	82055900
29	6520003116	"Cat. No.: RH1760-12Universal Pole with two splines pole hanger."	6,00	pc	82055900
30	666040142	Cat. No.: RH1760-14 - Universal Pole with two splines pole hanger.	4,00	pc	82055900
31	6520003205	Cat. No.: RH1790-14 - Universal Pole with two splines pole hanger.	2,00	pc	82055900
32	666022750	Cat. No.: RM1948-3 Dual purpose ratchet wrench.	2,00	pc	82041100
33	6530001189	"Cat. No.: RM4455-69 Rotary prong tie stick head."	2,00	pc	82055900
34	6530001090	Cat. No.: RM4455-22 - Ball socket adjuster.	2,00	pc	82055900
35	6530001065	Cat. No.: RM4455-39 - Shepherd Hook.	2,00	pc	82055900
36	6580020737	"Cat. No.: RC402-0411 TOP SECTION LADDER - Sectional Ladders with Hooks are made of Ø 64 mm (2.5") Ritzglas®poles which form the side rails, 6050mm insulating length.	2,00	pc	70199090
37	6580010090	Cat. No.: RC402-0422 -BOTTOM SECTION -Sectional Ladders with Hooks are made of Ø 64 mm (2.5") Ritzglas® poles which form the side rails, 3610mm insulating length.	2,00	pc	85479000
38	6570001670	Cat. No.: RC401-0356 - EHV Side-Opening insulator cradles, 3910m insulating length, 04 pcs of 380mm support hooks, 02 pcs og metallic brackets and 01 pc of insulator retaining plate.	2,00	pc	85479000
39	666024418	Cat.No.: FLV18617-1 - 76x4000mm Boom Extension	1,00	pc	82055900
40	6530001693	Cat. No.: RC400-0464 - 4.720mm Swivel Boom with Mast.	2,00	pc	82055900
41	6500001028	Cat. No.: RM4660 Hot line tool rack.Note:One tool rack only. For pair, please double the quantity.	8,00	pc	76169900

Santiago Abente Saralegui
Presidente
SAS PARAGUAY S.A

Corporate Off.: B-403, Western Edge II, C.C.I. Compound, Borivali (East), Mumbai: 400 066, India.
Tel.: +91 22 8080434954, Fax. +91 22 2870 6652, E: madhaveng@vsnl.net, W.: www.madhavengineers.com

42	6570001505	Cat. No.: RH1950-9 - EHV Trough-Design Insulator Cradle, diam 38mm RITZGLAS poles, overall length: 2.744mm	1,00	pc	85479000

1.092,75

Item	Manuf. #	Description:	Qty:	Un:	HS Code
43	6570001521	Cat. No.RH1950-90 - Insulator Cradle Carrier, diam64mm RITZGLASr pole, Max. Load: 227kg.	1,00	PC	85479000
44	6570001564	Cat. No.: RH1973-814 - Swivel 4.090mm Boom with 2.300mm Mast.	1,00	pc	85479000
45	6570001092	Cat. No.: RH4721-112 - Boom support pole, diam64x3.660mm pole, overall length: 3.890mm.	4,00	pc	82055900
46	888040329	Cat. No.: 1500E Hand chain ratchet hoist, 1-1/2 Ton, Safety Hooks both ends, 1,5m standard lifting.	2,00	pc	84251910
47	6560001426	Cat.No.: FLV-09091-1 RITZGLAS® module, 1.000x2.000mm.	2,00	pc	85479000
48	6560001299	Cat.No.: FLV-06052-1 RITZGLAS® module, 1.000x1.000mm.	28,00	pc	85479000
49	6560001311	Cat.No.: FLV16241-1 Side crosspiece 1m.	4,00	pc	85479000
50	6560001302	Cat.No.: FLV16241-3 RITZGLAS® diagonal crosspiece.	14,00	pc	85479000
51	6560001507	Cat.No.: FLV-17444-1 Sliding-proof surface platform.	1,00	pc	85479000
52	6520002519	Cat. No.: FLV04803-3 Rope insulating stick, Ø25.4 x 1.540mm insulating length.	12,00	pc	82055900
53	666031211	IE-500 Insulating Crane Extensions	1,00	PC	84314910
54	666030883	Cat Nº SKYLADDER-LV/01 - Insulating extension ladder for hot line works	1,00	Un	84269100
55	666050314	FLV18652-1 Yoke Adapter.	4,00	PC	76169900
56	666025429	FLV21045-1 Metallic Kart to movement on the conductor cable, for two conductors in parallel position.	1,00	PC	76169900
57	666040317	RT402-0901 - Swivel stick, Ø32x2.900mm.	4,00	PC	82055900
58	888040988	RM1895-3 POLY PROPYLENE ROPE DIAM.1/2(0,0727 KG/M)	440,00	M	56074900
59	666040320	Cat. No.: RC401-1719 Single pole strain carrier yoke for adjustable strain pole, flat plates up to 19mm thick.	4,00	pc	76169900
60	666040318	Cat. No.: RC401-1718 Single pole strain carrier yoke for adjustable strain pole, Flat Plates up to 25,4 mm (1?) th ick."	2,00	pc	76169900
61	666049023	Cat. No.: RC309-0467 - Hoist with nylon strap and hot stick handle, work load up to 1 ton.	4,00	pc	84251910
62	666040504	Cat.No.: RC309-0468 - Hoist with nylon strap and hot stick handle, work load up to 2 tons.	4,00	pc	84251910
63	6611001434	"Cat. No.: RC400-0915 - Triple Block, complete, mounted with 45m of polypropylene rope (RM1895-3)	4,00	pc	84251910
64	666025564	RC400-0924 DOUBLE BLOCKS WITH 38 METERS OF POLYDACRON ROPE DIAM.1/2POL(")"	4,00	PC	84251910
65	666026811	RC400-0925 - Triple block with 45 meter POLY-DRACON rope Diameter 1/2"	4,00	PC	84251910
66	666040141	Cat. No.: RC417-6067 Snatch Blocks for rope to Ø 5/8", with forged steel and safety lock.	10,00	pc	84251910
67	6611001990	Cat. No.: R2230-1 - Snatch Block for rope Ø 5/8", with forged steel and safety lock.	6,00	pc	84251910
68	6610001121	Cat. No.: RM1849 Bronze handline hook with two holes for attachment of the rope	4,00	pc	73170090
69	6520001121	Cat. No.: RH4647-16 - Spliced Wire tong, diam64x4.905mm pole, overall length: 5.230mm.	1,00	pc	82055900

Santiago Abente Saralegui
Presidente
SAS PARAGUAY S.A.

70	6611002384	Cat. No.: FLV12563-1 RITZGLAS® Barehand Working Chair, rated load cap. 120kg.	1,00	pc	85479000
71	6610001686	Cat. No.: RC600-0000 - Static ground	2,00	pc	85359000
	413,16				

Item	Manuf. #	Description:	Qty:	Un:	HS Code
72	6570001432	Cat. No.: RM4724-1 - Adjustable Hook Assembly, for conductors of diam28,5mm (1-1/8") to diam63,5mm (2-1/2"), Maximum Load: 1.588kg.	2,00	pc	76169900
73	6570001785	Cat. No.: RC400-0219 -H-Frame Crossarm Yoke, max. load: 5.443kg.	2,00	pc	76169900
74	6570001050	Cat. No.: RH4723-2 Fork Suspension Tool Attachment for 64mm pole.	2,00	pc	82055900
75	6610001929	Cat. No.: RC400-0152 Tandem Trolley Wheel with 64mm Pole Clamp.	2,00	PC	84835010
76	6580010758	Cat. No.: RH4905-16 - RITZGLAS Swivel hook ladder, HEAVY DUTY, diam64mm siderails, with 203mm hooks, overall length: 4.880mm.	1,00	pc	70199090
77	666040379	Cat. No.: RC402-0139 - Set for vertical assembly on metallic structure, composed: 01 pc RE402-0525, 01pc RE402-0092, 01 pc RE402-0099, 02pcs RE402-0138, 02 pcs RE402-0141 and 01 pc RE402-0568.	2,00	pc	85479000
78	6570001891	Cat. No.: RC402-0140 - Set for horizontal assembly on metallic structures, composed: 01 pc RE402-0087, 01 pc RE402-0092, 01 pc RE402-0099, 02 pc RE402-0138, 02 pc RE402-0141 and RE402-0568.	2,00	pc	76169900
79	6580010618	Cat. No.: RE402-0526 Vertical Attachment Pole.	2,00		76169900
80	6560001515	Cat. No.: RC402-0277 Platform ladder with suspension hook.	2,00	pc	70199090
81	666040444	Cat.No.: RC400-0602 - Saddle for Tower Bracket	2,00	pc	82055900
82	666040290	Cat.No.: RT400-1413 Tower Saddle with small and large hooks.	2,00	pc	74199990
83	6540001128	Cat. No.: RM4741-1 - Pole clamp only for diam38mm pole.	2,00	pc	82055900
84	6540001501	Cat. No.: RM4741-2 - Pole clamp only for diam51mm pole.	2,00	pc	82055900
85	6540001144	Cat. No.: RM4741-3 - Pole clamp only for diam64mm pole.	2,00	pc	82055900
86	6540001225	Cat. No.: RM4744 - Saddle for Crossarms from 76mmx110mm to 102mmx203mm	2,00	PC	76169900
87	660050394	No.Cat.: VTT-1/9 - Telescopic Hot Stick, 9 triangular shape design sections, extended length: 12040mm with head VMR11560.	2,00	PC	82055900
88	6580001317	RC402-0288 -Micro Tester Micro-Ammeter.	1,00	PC	90303390
89	6600101534	Cat. No.: LS-81 RITZ TESTER - Hot Stick Tester, 220V (standard).	1,00	pc	90303390
90	6600001360	H1990/ST-800 - Super Tester - Non-contact Voltage detector, range 01kV to 800kV.	1,00	PC	90303390
91	666020351	Cat.No.: FLV02544-1 Bare-hand pole with all-angle clamp.	4,00	pc	82055900
92	6610001937	Cat. No.: RH4723-4 - Single Trolley Wheel with 64mm Pole Clamp.	1,00	pc	84835010
93	6611001264	"Cat. No.: RC400-0914 - Double Block, complete, mounted with 38m of rope (RM1895-3)	2,00	pc	84251910
94	6510001042	Cat. No.: RM1904- Hot Stick Wiping Cloth (silicone-soak), dimension: 500x500mm.	10,00	pc	63071000
95	6500001036	Cat. No.: RH1760-5 Plastisol coated hanger fits on diam32mm and diam38mm pole.	36,00	PC	39269090

Santiago Abente Saralegui
Presidente
SAS PARAGUAY S.A.

96	666024254	Cat. No.: FLV18133-1 - Adapter of the Swivel Boom to the structure	2,00	pc	82055900
97	6420002121	Cat. No.: RG3367-2 - C type grounding clamps.	10,00	pc	85359000
	397,50				

-: TERMS AND CONDITION: -

1) Prices:-In US Dollar and FCA/airport or Sea port/Brazil
1. Payment: - 45 days after shipping date
2. Delivery: - As early as possible.
3. Mode of transport Preferably by Air.
4. Material will be supplied of best quality as per export packing and with proper test certificate and guaranteed for 12 months.
5. Shipping Document shall be sent to us in following format:-

Invoice shall have address as follow:-

Billing Address:-	**Shipping Address:-**
MADHAV ENGINEERS PVT LTD B/403, WESTERN EDGE-II, CCI COMPOUND W.E. HIGHWAY, BORIVALI (EAST), MUMBAI-400066, MAHARASHTRA (INDIA)	M/s. MADHAV ENGINEERS PVT LTD PLOT NO 22, DIWAN AND SONS NAGAR, CHINTUPADA VILLAGE MAHIM, PALGHAR, Palghar, Maharashtra, 401404 India"

Packing List / Airway Bill shall have only following address: -
M/s. MADHAV ENGINEERS PVT LTD
PLOT NO 22, DIWAN AND SONS NAGAR, CHINTUPADA VILLAGE MAHIM,
PALGHAR, Palghar,
Maharashtra, 401404 India"

2) Please provide your Order acceptance by return fax with Performa Invoice.

Thanking you and assuring you of our full co-operation at all times.

Yours Faithfully,
For MADHAV ENGINEERS PVT LTD

MADHAV ENGINEERS PVT. LTD. MUMBAI

JATIN MAKWANA
(DIRECTOR-OPERATIONS)

Santiago Abente Saralegui
Presidente
SAS PARAGUAY S.A.

MADHAV
ENGINEERS PVT. LTD.

REF: MADHAV/TEREX/2015-16/41

18 January 2016

To,
Terex | Ritz
Rod. BR 381, km 488 - Jardim Terezópolis
Betim – MG – Brasil 32681-200
www.terexritz.com

Kind Attn: Mr. Mr. ANTONIO SÉRGIO SILVA OLIVEIRA (Export Manager)

Sub: Order for 400 kV Hot Line Tools for MAHATRNASCO 2 set .

Dear Sir,
We are pleased to place order on you for following items as under: -

Requried Qty :- 2 set

Tool List per 1 set as under

Sr No.	Description	Catalogue No.	tender qty
1	Spreader Bar Fiberglass spreaded with two metallic hooks on both side accessories for the ladder support.	RE402-0099	2
2	Swivel Fiber glass Stick 38 mm dia and 10 ft (2.90 M) in length	RT402-0901	2
3	Swivel Fiber glass Stick Dim: (1.5 inch. dia & 12 feet Long)	RE402-0141	2
4	Large Trunion Large Trunion specially designed from bronze alloy and provided with ball thrust bearing	RE401-2066	2
5	Small Trunion Small Trunion specially designed from bronze alloy and provided with ball thrust bearing	RE401-2068	2

Santiago Abente Saralegui
Presidente
SAS PARAGUAY S.A.

Corporate Off.: B-403, Western Edge II, C.C.I. Compound, Borivali (East), Mumbai: 400 066, India.
Tel.:+91 22 3293 4954, Fax. : +91 22 2870 6652, E: madhaveng@vsnl.net , W.:www.madhavengineers.com
Reg. Off: 204-205 Goyal Trade centre, Shantivan, Borivali (East), Mumbai 400 066, India.

MADHAV
ENGINEERS PVT. LTD.

6	Double block Dim:- (Without Becket) Double block made up of thermoplastic material and assembled with forged hook with safety lock hook shall have continuous rotation wihtout rope becket	RC400-0919	2
7	Double block Dim:- (With Becket) Double block made up of thermoplastic material and assembled with forged hook with safety locks hook shall have continuous rotation with rope becket	RC400-0919A / FLV16813-1	2
8	Strain Jack Dim;-18 inch long Long Tongue Type strain Jack : 610 mm Maximum working load : 4536 kg	RH4785-2	3
9	Strain Jack Dim;-Long Type 24 inch long Long Tongue Type strain Jack : 915 mm Maximum working load : 4536 kg	RV401-0157	3
10	Suspension Link Stick Diameter : 38 mm , Insulating Length : 2.31 m , Working length : 2.73 m	RH4720-96	1
11	Chain Hoist Dim:- 3 tons Light Weight Chain hoist , working load of 3 ton , Lift 5.5 ft Hoist shall be provided with forged steel hook with 360° operation.	3000E	2
12	Spliced Long Adjustable Clevis Type Strain Poles Dim:- 14 fts Sectional Strain pole with fiberglass spliced with 8 adjustments hole , maximum 14 feet , **FLV-E-02083 - Sectional Strain Pole with fiberglas splice, with 8 adjustment holes, minimum length of 3.65 m and maximum length of 4.26 m.**	FLV-E-02083	4
13	Wire Tong Band Dim:- 3 inch Dia Pole diameter : 64 mm	RM1729-2	2
14	Wire Tong Band Saddle Extension Dimension : Maximum working laod - 450 kg without extension Maximum working load : 360 kg with extension	RC400-0073	2

Santiago Abente Saralegui
Presidente
SAS PARAGUAY S.A.

Corporate Off.: B-403, Western Edge II, C.C.I. Compound, Borivali (East), Mumbai: 400 066, India.
Tel.:+91 22 3293 4954, Fax. : +91 22 2870 6652, E: madhaveng@vsnl.net , W.:www.madhavengineers.com
Reg. Off: 204-205 Goyal Trade centre, Shantivan, Borivali (East), Mumbai 400 066, India.

15	Tripple Block Dim:- (without Becket) Dimension : Triple block made up of thermoplastic material and assembled with forged hook with safety locks hook shall have continuous rotation with rope becket , Approximate weight : 1.1 kg	RC400-0918	2
16	Tripple Block Dim:- (with Becket) Dimension : Triple block made up of thermoplastic material and assembled with forged hook with safety hooks with safety locks hook shall have continuous rotation wth rope becket , Approximate weight : 2.0 kg	RC400-0918 A / FLV10893-1	2
17	Heavy Duty Yower Type Saddle With D Jack Dim:- Heavy duty Tower type saddle with bronze clevis attached to body with regular hook , Working load : 445 kg , Approximate weight : 5.5 kg	RM4742	4
18	660mm Tower Arm Yoke, max. load: 5.443kg 660 mm Tower Arm yoke , composed of main body and movable parts made - up of aluminium alloy. It can be adjusted from 74 mm through 181 mm between support and measured 554 mm center to center (max . Load : 5443 kg) Weight : approximate - 24 kg	RH4783-22	1
19	Conductor End Yoke Assemble (Hot End) Dimension : Conductor end yoke assembly (hot end) made up of high strength Laminated aluminium plate , yoke had width of 660 mm , included steel hook 7/8" x 1-1/2" socket. Working load 6800 kg , Weight : Approximate 12 kg	RC401-1720	1
20	Structure End Yoke Assemble (Cold End) made up of high strength laminated aluminium plate , yoke has width of 660 mm , included D shackles and 4'6" steel loading chain	RC401-1721	2
21	Hot-End Suspension Yoke to be used with pole clamp mainly for suspension and V string . It shall be used for normally attaching the Hot end. It is made up of high strength aluminium plate , shall have width of 660 mm , Maximum loading of 6800 kg	RC401-1722	1

Santiago Abente Saralegui
Presidente
SAS PARAGUAY S.A.

MADHAV
ENGINEERS PVT. LTD.

22	Hot-End Suspension Yoke used with Clevis Ferrule Hot end suspension yoke to be used with clevis type pole mainly for suspension and V string. It shall be used for normally attaching the Hot end	RC401-0168	2
23	Pole Clamp Dim:-For 2.5 inch pole Dimension : approximate weight : 1 kg	RM4741-3	3
24	Wire Tong Dim:-Dia-2.5 inch,Length:12 ft Wire Tong are manufactured from fiberglass pole of dia 64 mm. One side of the pole shall have cast aluminium alloy fittings , received thermal treating making them lighter and resistant . Forged Steel butt swivel rotates on bearing. Wire Tong Jaw is adjustable by rotating pole	RH4647-12	2
25	Wire Tong Dim:-Dia-1.5 inch,Length:12 ft Wire Tong are manufactured from fiber glass pole of dia 64 mm . One side of the pole shall have cast aluminium alloy fittings , reeived thermal treating making them lighter and resistant.	RH4645-12	2
26	Flexible Insulated Wrench Dimension : 1.5 inch diameter , length : 12 feet	RH1891-12 FLV-E-00974	1
27	Flexible Insulated wrench with ½" square plug & universal head- hole through ferrule. Length : 12 feet	RH1891-10 FLV-E-00748	1
28	Pole With Two Splines Dimension : 1.5 inch dia , long : 10 ft Universal pole with two splines pole hanger dia 32 mm pole made of Fiber glass exoxy tube , filled with polyurethane foam , Excellent di electric strength , As per IEC 855 , Insulation of 100kv/foot , with Plasticol coated handger fits on dia 32 mm , Length : 3100 mm	RH 1790 10	2
29	Pole With Two Splines Dim :-1.25 Inch, Length : 12 feet Universal pole with two splines pole hanger . Hot stick with Universal fitting both end and two splines pole hanger , dia 32 mm pole made of fiber glass - epoxy tube , filled with polyurethane foam , Excellent di-electric strength , AS per IEC 855 , insulation of 100 kv/ foot with Plasticol coated hanger fits on dia 32 mm , Length : 3750 mm	RH 1760 12	6

Santiago Abente Saralegui
Presidente
SAS PARAGUAY S.A.

Corporate Off.: B-403, Western Edge II, C.C.I. Compound, Borivali (East), Mumbai: 400 066, India.
Tel.:+91 22 3293 4954, Fax. : +91 22 2870 6652, E: madhaveng@vsnl.net , W.:www.madhavengineers.com
Reg. Off: 204-205 Goyal Trade centre, Shantivan, Borivali (East), Mumbai 400 066, India.

30	Pole With Two Splines Dim :-1.25 Inch, Length : 14 feet . Universal pole with two splines pole hanger. Hot stick with universal fitting both end and two splines pole hanger , dia 32 mm pole made of fiber glass epoxy tube , filled with polyurethane foam , Excellent di electric strength , AS per IEC 855 , Insulation of 100 kv/ foot with plastisol coated hanger fits on dia 32 mm , Length : 4344 mm	RH 1760 14	4
31	Pole With Two Splines Dim :-1.5 Inch, Length :- 14 ft Universal pole with two splines pole hanger . Hot stick with universal fitting both end and two splines pole hanger , dia 38 mm pole made of fiber glass epoxy tube , filledd with polyurethane foam , Excellent di electric strength , AS per IEC 855 , Insulation 100 kv/foot with plastisol coated hanger fits on dia 38 mm , Length : 4344 mm	RH 1790 14	2
32	Ratchet Wrench Dim ;-0.5 Inch Drive	RM1948-3	2
33	Rotary Prong Tie Stick Head For placing insulator ties with looped ends on energized systems. Prong swivels freely , allowing a full turn on the tie wire without releasing contacts.	RM4455-69	2
34	Ball Socket Adjuster Dim :- The tool is designed to handle socket adapers up to 69 mm wide	RM4455-22	2
35	Shepherd Hook Dim:- Designed for pulling and lifting insulator strings . A swivel action allows it to rotate and to keep a good alignment with the insulator.	RM4455-39	2
36	Spliced Heavy Duty Hook Ledder Dim : 2.5 inch diameter side rail & 20 feet long . Spliced heavy duty top section ladder are made up of 64mm pole which form the side rails and shall be 6050 (20 feet) mm long with 8" hook	RC 402 0411	2
37	Spliced Heavy Duty Hook Ledder Dim : 2.5 inch diameter side rail & 12 feet long . Spliced heavy duty bottom section ladder are made up of 64mm pole which form the side rails and shall be 3061 (12 feet) mm long	RC 402 0422	2

Santiago Abente Saralegui
Presidente
SAS PARAGUAY S.A.

38	Side Opening Insulator cradle EHV side opening cradle, manufactured with fiberglass pole of dia 64 mm as its main element , dia 38 mm pole - 3 nos all of 3.91 m insulating length . 4 pieces of 0.39m support hooks , 2 pc of metallic bracket and 1 pc of insulator retaining plate	RC 401-0356	2
39	Boom extension unit for access to the live potential shall be provided with 76 mm bronze clamp for attachment to the head and band of the boom , being one for attachment of the chair and the other for guying purposes	FLV18617-1	1
40	Swivel Boom Swivel Boom with Mast , square 100 x 100 mm Insulating boom with 5300 mm length . Rated working load of 454 kg. Mast shall have dia 76 mm with insulating length 2910 mm	RC 400-0464	2
41	Tool Rack pair Tool rock for poles top be supplied in pair. All twelve supports ad mast are covered with plastic material to protect the stick against abrasion . Rack suitable for upto 12 hotstick of dia 76 mm maximum	RM4660	4
42	EHV Trough Design Insulator Cradle EHV through design insualator cradle is used for replacement of suspension insulator string. It shall have deep through design to prevent the dropping on Insulator string with slotted Insulator retaining plate . It shall have butt swivels on one side with steel bail on other and aux. hook. It shall capable to lift 19 pc of dia 254 mm insulator , Insulating length : 2690 mm	RH1950-9	1
43	Insulator Cradle Carrier Insulator cradle cupport manufactured with dia 64 mm fiber glass pole with heat treated aluminium head , forged steel butt swivel and tree pairs of hook attached to a spiral link stick . Max load capacity : 220 kg	RH1950-90	1
44	Horizontal Boom & Vertical Mast,Clamps for tower mounting Swivel Boom heavy duty consists of dia 76mm mast insulating length 2300 mm , dia 76 mm boom insulating length 4090 mm , rated working load : 227 kg	RH1973-814	1

Santiago Abente Saralegui
Presidente
SAS PARAGUAY S.A.

MADHAV ENGINEERS PVT. LTD.

45	Boom Support Pole The boom support pole are dia 64 mm fiberglass pole length 3600 mm . The head made up from heat treated aluminium alloy and butt swivels from forged steel.	RH4721-112	4
46	Chain Hoist Light weight and practical , providing features that allow a higher productivity when working in confined areas. The hoist is provided with forged steel hooks with safety lock system and 360° operation. Nominal work load : 1.5 ton	1500E	2
47	Cat.No.: FLV-09091-1 RITZGLAS® module, 1.000x2.000mm.	FLV-09091-1	2
48	Cat.No.: FLV-06052-1 RITZGLAS® module, 1.000x1.000mm.	.: FLV-06052-1	28
49	Cat.No.: FLV16241-1 Side crosspiece 1m.	FLV16241-1	4
50	Cat.No.: FLV16241-3 RITZGLAS® diagonal crosspiece.	FLV16241-3	14
51	Cat.No.: FLV-17444-1 Sliding-proof surface platform.	FLV-17444-1	1
52	Cat. No.: FLV04803-3 Rope insulating stick, Ø25.4 x 1.540mm insulating length.	FLV04803-3	12
53	Insulated Extension for Crane Insulated crane extension unit , fully insulated boom for extension to crane . Total length is 5980 mm , Insulating length 4850 mm , Load capacity : 120 kg	IE 500	1
54	Sky Ladder , Sky ladder is insulated fiber glass ladder with high di electric strength 100kv/30cm with loading capacity of 150 kg. It is mounted on rotating and tilting base. It has continuous rotation of 360° max vertical reach of 9m. Working angles 64-90°	LV-01	1
55	Adapter for cold end yoke suitable for MSETCL tower design	FLV18652-1	4

Santiago Abente Saralegui
Presidente
SAS PARAGUAY S.A.

Corporate Off.: B-403, Western Edge II, C.C.I. Compound, Borivali (East), Mumbai: 400 066, India.
Tel.:+91 22 3293 4954, Fax. : +91 22 2870 6652, E: madhaveng@vsnl.net , W.:www.madhavengineers.com
Reg. Off: 204-205 Goyal Trade centre, Shantivan, Borivali (East), Mumbai 400 066, India.

56	Spacer Replacement Trolley . Spacer replacement trolley shall be made up of fiberglas for replacing spacer in twin conductor system with spacer of 450 mm	FLV21045-1	1
57	Swivel stick of dia 32 mm with 10 ft in length	FLV-2541	4
58	Poly propylene Rope (Dia: ½") (600ft)	RM1895-3	2
59	Single pole strain carrier yoke for adjustable strain pole, Flat plates up to 19mm(3/4") thick	RC401-1719	2
60	Single pole strain carrier yoke for adjustable strain pole, Flat plates up to 25.4mm(1") thick	RC401-1718	2
61	1 Ton Nylon Strap Ratchet Hoist	RC309-0467	4
62	2 Ton Nylon Strap Ratchet Hoist	RC309-0468	4
63	Two double blocks with 45m of ½" Polypropylene Rope Two double block made up of thermoplastic material , double blocks complete mounted with 45m 1/2" polypropylene rope. Rated load : 1350 kg	RC400-0915	4
64	Two Double Blocks with 38mm Polydacron Rope. Two double block made up of thermoplastic material , double blocks complete mounted wth 38m 1/2" polydacron rope. Rated load : 1300 kg , Approximate weight : 15 kg	RC400-0924 / FLV-E-01513	4
65	Double and Triple Blocks with 45m Polydacron Rope. Double and Triple block made up of thermoplastic material , double blocks complete mounted with 45 m , 1/2" polydacron rope. Rate load : 1350 kg , approximate weight : 12 kg	RC400-0925FLV-E-02059	4
66	Aluminum Block with forged steel or steel meat hook, max. rope size: 5/8" Ø, load capacity: 1.134kg (2.500lbs)	RC417-6067	10
67	Snatch Block with forged steel hook, Maximum load capacity:454 kg	2230-1	6

Santiago Alfonso Saralegui
Presidente
SAS PARAGUAY S.A.

68	Hand line hook, 227kg . Bronze handline with two holes for attachment of rope. Approzimate weight : 300 gm	RM1849	4
69	Splice Wire tong, Æ64´4.738mm pole, overall length: 5.070mm	RH4647-16	1
70	Bare Hand Working Chair . The barehand working chair is equipped with saety belt for the lineman. Specially designed to make the transporatation of the linemen from ground to the system where maintenance will be performed easier and quicker and the light weight and resistant anotomic design, made of epoxy poles and aluminium fittings , allows horizontal and vertical displacement with absolute accuracy , when working with barehand method. The poles are tested according to ASTM F 711 and IEC 60855 standards , Max load : 120 kg	FLV12563-1	2
71	Ø32x483mm RITZGLAS® Pole Static ground supplied with 1.800mm grounding clamp with T-handle G3363-2, fits insulator caps from Ø64mm (2-1/2") up-to Ø152mm (6")	RC600-0000	2
72	Adjustable hook Assembly, for conductors of Æ28.5mm (1-1/8th) to Æ63.5mm (2-1/2"), Maximum Load: 1.588kg.	RM4724-1	2
73	H Frame Yoke. H frame yoke is designed to use for the H frame cross arms. In order to fit various cross arms the T clamp bolts which secure the yoke may be adjusted to three centre to center position (230,280 and 330 mm) and the height of cross arm can vary from 230 to 305 mm. working load : 4300 kg	RC400-0219	2
74	Fork suspension tool attachment. The fork suspension tool attachment for insulator from dia 267 mm through dia 273 mm properly bolted to trolley pole of dia 64 mm	RH4723-2	2
75	Trolley Pole Suspension Insulator Tool	RC400-0152	2
76	Swivel Hook Ladder 4.8m long with 64 mm side rails	RH4904-16	1

Santiago Abente Saralegui
Presidente
SAS PARAGUAY S.A.

77	Ladder Support Kit for Vertical attachment on tower. Complete ladder support kit for vertical tower attachment on tower consists of 64/38 mm double clamp - 1 pc , spreader bar - 2 nos , 64mm ladder clamp - 2 nos , base of vertical tower attachment saddle - 1 pc , 64 mm clamp yoke - 1 pc , Dia 35 mm x 3540 mm swivel stick - 2 pc	RC402-0139	2
78	Ladder Support Kit for Horizontal attachment on tower. Complete ladder support kit for horizontal tower attachment on tower consists of 64/38 mm double clamp - 1 pc , spreader bar - 2 nos , 64 mm ladder clamp - 2 nos , base of horizontal tower attachment saddle - 1 pc , 64 mm clamp yoke - 1 pc , dia 32 mm x 3540 mm swivel stick - 2 pc	RC402-0140	2
79	Vertical Attachment pole	RE402-0526	2
80	Platform Ladder. The platform ladder composes of 1.2 meter fiberglass ladder with fiberglass platform of 0.25 M x 0.52 M sliding proof surface. It shall be supplied with adjustable suspension hook	RC402-0277	2
81	Tower Mounting Bracket. Tower mounting bracket for installation of the Boom made up of brass alloy metal	RC400-0602	2
82	Tower Saddle with small & large hooks. Heavy duty tower type saddle with bronze clevis attached to body with regular smalland large , working load : 455 kg	RT400-1413	2
83	Pole Clamp for 38mm Ø pole	RM4741-1	2
84	Pole Clamp for 51mm Ø pole	RM4741-2	2
85	Pole Clamp for 64mm Ø pole	M4741-3	2
86	Cross Arm Type Saddle	RM-4744	2
87	Telescopic Stick, Sections- 8; Extended length- 12.500mm . Triangular telescopic stick as per IEC 855 non twistable , Sections - 9 , Extended length : 12500 mm	VTT-1/9	2

Santiago Abente Saralegui
Presidente
GAS PARAGUAY S.A.

88	Leakage Current Monitoring Kit. Micro ammeter tester for measuring the leakage current of hot line ladders , scaffold etc. The tester is equipped with galvanometer with measuring range from 0 to 200 micro amps. It shall be battery operated , consist of 3 fasteners , 2.5 meter coaxial cable.	C402-0288/B	1
89	Stick Tester. Tester is portable tester for periodic electrical tests on insulating hotsticks , grip all clamp sticks , sectional hot sticks , hot line ladders and insulating scaffolds etc to confirm the perfect insulation level of the insulating tools. Tester should to easy to handle and single lineman should operate the same. the stick to be tested is placed in the horizontal position over two racks and its surface directly touched with the tester. Portable insulation tester should operate on 230V supply	LS 81	1
90	Super Tester. Live line teste non contact type ranging from 1kv to 800 kv	H-1990-ST-800	1
91	Approach Sticks , Approach stick with detachable clamp , Insulating length 340 mm	FLV02544-1	4
92	Single Trolley Wheel with 64mm pole clamp	RH4723-4	1
93	Two double blocks with 38 0f ½" Polypropylene Rope	RC400-0914	2
94	Silicon soaked hot stick wiping cloth for surface treatment insulating hotstick . Size : 0.50 x 0.50 m	RM1904/B	10
95	Plastisol coated hanger fits on 32mm Æto 38mm Æ - pole	RH1760-5	36
96	BOOM ADAPTOR , to use the boom in tower without mast pole	FLV18133-1	2
97	Hot Clamps. To make bypass jumpers . The clamp need to be self locking alongwith tightening screws	g3367-2	10
98	16 feet ldder	H4905-16	2
99	v string yoke adptor	FLV24491-1	1

Santiago Apente Saralegui
Presidente
SAS PARAGUAY S.A.

MADHAV
ENGINEERS PVT. LTD.

-: TERMS AND CONDITION: -

1) Prices:-In US Dollar and FCA/airport or Sea port/Brazil
1. Payment: - 45 days after shipping date
2. Delivery: - As early as possible.
3. Mode of transport Preferably by Air.
4. Material will be supplied of best quality as per export packing and with proper test certificate and guaranteed for 12 months.
5. Shipping Document shall be sent to us in following format:-

NOTE:- Customer Mahatransco will visit Brasil Factory for Inspection and testing of Tools.

Invoice shall have address as follow:-

Billing Address:-	**Shipping Address:-**
MADHAV ENGINEERS PVT LTD B/403, WESTERN EDGE-II, CCI COMPOUND W.E. HIGHWAY, BORIVALI (EAST), MUMBAI-400066, MAHARASHTRA (INDIA)	M/s. MADHAV ENGINEERS PVT LTD A/62 OSIA MATA COMPOUND RETI BUNDER ROAD , OLD AGRA ROAD KALHER PIPELINE, BHIWANDI : 421 302

Packing List / Airway Bill shall have only following address: -
M/s. MADHAV ENGINEERS PVT LTD
A/62 OSIA MATA COMPOUND
RETI BUNDER ROAD, OLD AGRA ROAD KALHER PIPELINE
BHIWANDI: 421 302

2) Please provide your Order acceptance by return fax with Performa Invoice.

Thanking you and assuring you of our full co-operation at all times.

Yours Faithfully,
For MADHAV ENGINEERS PVT LTD

MADHAV ENGINEERS PVT. LTD. MUMBAI

JATIN MAKWANA
(DIRECTOR-OPERATIONS)

Santiago Abente Saralegui
Presidente
SAS PARAGUAY S.A.

Corporate Off.: B-403, Western Edge II, C.C.I. Compound, Borivali (East), Mumbai: 400 066, India.
Tel.:+91 22 3293 4954, Fax. : +91 22 2870 6652, E: madhaveng@vsnl.net , W.:www.madhavengineers.com
Reg. Off: 204-205 Goyal Trade centre, Shantivan, Borivali (East), Mumbai 400 066, India.

Comercializadora Multinacional S.A.

515009 Importaciones y Exportaciones de Articulos Eléctricos

R.U.T.:94.458.000-K
Rio Refugio 9638
Parque de Negocios ENEA- Pudahuel
Santiago - Chile
Teléfono: (56-02) 2495 4000 - Fax: 1

COMULSA
Innovando con Energía

Orden de compra N° 4353

Señores : TEREX BETIM EQUIPAMENTOS LTDA. (RITZ)
ROD BR381 KM 430 S/N BETIM MG -

Fecha : **12/10/2017**
Incoterms
Transporte

Atención : **Geraldo Gonçalves Dias**
Correo : geraldo.dias@terex.com
Cotización : RITZ 209

Solicitado por : Marcela Cariz
mcariz@comulsa.cl
+56-2-2495 4022

#	Código	Descripción	Uni.	Precio	Dscto.	Total
1	021302000102	Cat N° 0666031211 Brazo Aislante Para Grúa Modelo IE-500 Marca TEREX RITZ	1			
2	020301000108	Cat N° ATRE-00279 Conjunto Puesta a Tierra de BT 5 A 5 Garras Marca TEREX RITZ	150			
3	020502020102	Cat N° RG3363-4SJ Prensa Tipo T Marca TEREX-RITZ	200			
4	057301000163	Cat N° RG3626 Soporte de Descanso para Prensa Marca TEREX-RITZ	12			
5	020203020146	Cat N° VTT29537-1/8 Pertiga Telescopica Reforzada Triangular 8 Tramos Marca TEREX RITZ	50			
6	020503010104	Cat N° FLV16886-1 Pinza Para Manta Aislada Marca TEREX RITZ	60			

Santiago Abente Saralegui
Presidente
SAS PARAGUAY S.A.

Fasten®

NOTA DE PEDIDO

R-AB-02.00

Razón Social 01465 TEREX BETIM EQUIPAMENTOS LTDA.

RODOVIA BR 381,KM 430 - BETIM MINAS GERAIS - - Teléfono +55 31 2125-4050 / +55 31 984963667

At. Sr Geraldo Gonçalves Dias - Sales Export Supervisor

geraldo.dias@terex.com

NPI19 10	
Fecha	11/10/2019

ITEM	CANT	DESCRIPCIÓN	NCM	PRECIO UNIT	PRECIO TOTAL
1	2	**IE-500 C/FIX UNIV RITZ® - 666031211** IE-500 - Extensiones Aislante para 800kV. grúa Material para: OC Cliente	85479000		

Precios Expresados en Dólares Estadounidenses

TOTAL	

Forma de Compra FCA SAO PAULO
Forma de Pago 100% Anticipado previo embarque
Plazo de Entrega SEGÚN CRONOGRAMA DE TEREX-RITZ
Forma de Entrega Transporte rodoviario
Ensayos Entrega con ensayos de certificación de partida

Santiago Abente Saralegui
Presidente
SAS PARAGUAY S.A.

Atte.
Mauricio F. Imaz
gestion@fasten.com.ar

VILLBEK Kft.

6701 Szeged, Pf.: 480.
(36) 62/553-650, 464-371
Fax: (36) 62/473-087
E-mail: villbek@villbek.hu
Web: http://www.villbek.hu

Szeged, 12.10.2018.

Dir.:János Kovalik Jr.

TAX ID#:HU11080305

December 10, 2018

To Whom It May Concern,

We state hereby that Villbek Kft / Hungary has been customer of TEREX BETIM EQUIP LTDA (RITZ DO BRASIL) a reputable manufacturer of Hot Line Maintenance Tools (Distribution, Transmission and Substation systems) for over 10 years.

RITZ products have been supplied to the main Electrical Utilities on the field of Transmission, Distribution and Generation, such as E.on, RWE, MVM, Spie, Omexom besides the main Contractors on the field of Electricity.

We are glad to point out the highest quality of TEREX RITZ products, which throughout the years of partnership, have received no complaints from our end users, but have instead been appreciated for RITZ technical and commercial reliability.

We warrant the present Certificate for any matters TEREX BETIM EQUIP LTDA (RITZ DO BRASIL) deems appropriate.

János Kovalik. Jr

VILLBEK KFT. 3
6728 Szeged, Vágány utca 15.
Hrsz.: 01404/8
Adószám: 11080305-2-06
Szlasz.: 56900051-10000063

Santiago Abente Sardegui
Presidente
SAS PARAGUAY S.A.

SPE

Strategic Power Engineering

Jakarta, December 12, 2018

To Whom It May Concern

We state hereby that PT. SURYA PRIMA ELTRINDO/ INDONESIA has been customer of TEREX BETIM EQUIP LTDA (RITZ DO BRASIL) a reputable manufacturer of Hot Line Maintenance Tools (Distribution, Transmission and Substation systems) and Temporary Grounding Equipment for over 10 years.

RITZ products have been supplied to the main Indonesian Electrical Utility on the field of Transmission, Distribution and Substation PLN Perusahaan Listrik Negara besides the main Contractors on the field of Electricity.

We are glad to point out the highest quality of TEREX RITZ products, which throughout the years of partnership, have received no complaints from our end users, but have instead been appreciated for RITZ technical and commercial reliability.

We warrant the present Certificate for any matters TEREX BETIM EQUIP LTDA (RITZ DO BRASIL) deems appropriate.

Your sincerely,

PT Surya Prima Eltrindo SPE JAKARTA

Ir. Endang Djaja
President Director

Santiago Abente Saralegui
Presidente
SAS PARAGUAY S.A.

PT Surya Prima Eltrindo
Taman Palem Lestari, Komplek Ruko Galaxy Blok Q 1 - 2
Jl. Kamal Raya Outer Ring Road, Cengkareng, Jakarta 11730 - INDONESIA
Tel : (62-21) 5595 7594 (hunting) Fax : (62-21) 5596 0038
www.suryaprimaeltrindo.com

MADHAV
ENGINEERS PVT. LTD.

Dated December 11, 2018

To whom so It may concern

We state hereby that MADHAV ENGINEERS PVT Ltd INDIA has been customer of TEREX BETIM EQUIP LTDA (RITZ DO BRASIL) a reputable manufacturer of Hot Line Maintenance Tools (Distribution, Transmission and Substation systems), Temporary Grounding Equipment, Fiberglass Ladders, for over 10 years.

RITZ products have been supplied to the main Indian Electrical Utilities on the field of Transmission, Distribution and Generation, such as MAHATRANSCO, GETCO , APTRANSCO, PGCIL, KSEB,MPPTCL, CPSTCL, BBMB, TSTRANSCO, TANTRANSCO etc... besides the main Contractors on the field of Electricity.

We are glad to point out the highest quality of TEREX RITZ products, which throughout the years of partnership, have received no complaints from our end users, but have instead been appreciated for RITZ technical and commercial reliability.

We warrant the present Certificate for any matters TEREX BETIM EQUIP LTDA (RITZ DO BRASIL) deems appropriate.

Yours Faithfully,

For Madhav Engineers Pvt Ltd.

MADHAV ENGINEERS PVT. LTD.

Authoirsed Signatory

Santiago Abente Saralegui
Presidente
SAS PARAGUAY S.A.

Corporate Office: B-403, Western Edge-II, C.C.I Compound, Boravali (East), Mumbai – 400066, India
T: +91 32934954, F: + 91 22 28706652, E: madhaveng@vsnl.net, W: www. Madhavengineers.com
CIN No.U29268MH2008PTC184796

TEREX | RITZ

TO WHOM IT MAY CONCERN

October 26, 2020

In 1973, the American Company "A.B. CHANCE" acquired part of this Company and the company's name changed to: RITZ-CHANCE IND. E COM. S.A. During the 16 years of that Joint-Venture, the entire technology and manufacturing know-how for all HOT LINE TOOLS, up to 800 kV, were successfully transferred to the Brazilian Company. Our TRADE-MARK **"QUALITY-RITZ-SAFETY"** - is respected by all our customers as a symbol of high quality products manufactured according to ISO-9001:2015 certified quality system.

From October 01, 2011, all business activities passed to happen via TEREX BETIM EQUIPAMENTOS LTDA. All tangible and intangible assets (know-how, technical staff, technical assets, brands, patents, etc.), as well as all kinds of obligations, have been transferred from RITZ Brazil S. A. to TEREX Corporation, a USA trade publicly company.

Since then we have been supplying tools for electrical maintenance up to 800kV for the last 50 years, exporting our products and services to more than 50 countries. Hence, we have been following the best/updated procedures and practices for developing, designing and manufacturing of our products line.

Regarding the patterns applied to test our products, we have our own laboratory for quality control and testing then as soon as they get ready and saving time to assist our customers. It also make easier the materials inspection processes.

According to the technical characteristics of our products line, the standards to be followed are:

1) For Foam filled fiberglass tubes – IEC60855; ASTM F711 (we have type tests issued by 3° laboratory);
2) For Telescopic fiberglass sticks - ASTM F1826-00 (type tests performed in our lab).

- The IEC 60832 standards determine that the equipment working load should be defined by the manufacturer. Also according to IEC 60832, the following criterions are established:

Routine tests consist of the following:

- ***Visual Inspection:*** Each tool shall be inspected for manufacturing defects.
- ***Operation:*** Each tool shall be inspected as per correct function and fit.

- We hereby declare that TEREXRITZ meets both requirements described above. Besides that, according to our chart so called Test Reports, we inform routine tests results for each product supplied. Furthermore, we include some mechanical and/or electrical tests when required.

- In order to guarantee the products performance, TEREXRITZ applies the safety factor of 1.25(25% as per IEC60832) in most of the tools that we manufacture for routine test purposes and such a factor has always been considered by TEREX, even before the company ever dealt with any IEC standard.

- TEREXRITZ does not apply any factor above 1.25(25%) during the routine tests, because the IEC Standards determine that the products must not be used to higher loads. Therefore, higher factor is only applied in case of a special requirement from the customer, as a type test during which the piece will be destroyed.
- **Usually, whenever Type Tests are required, the customer should purchase the tools in a separate order, for destructive type test purposes and shall pay for the tests and lab time.**

Should further assistance is required please do not hesitate to contact our Export Staff.

Best Regards,

Geraldo Gonçalves Dias
Export Sales Supervisor
Email: Geraldo.dias@terex.com
Ph.: +55 31 21254050
TEREX BETIM

"Our QUALITY is your SAFETY"

Santiago Abente Saraleguí
Presidente
SAS PARAGUAY S.A.

Ritz Equipamentos de Manutenção de Sistemas Elétricos S.A.
Rod. BR 381, km 488 - Jardim Teresópolis
32681-200 - Betim - MG - Brasil

Tel +55 31 2125-4000
Fax +55 31 2125-4100
www.terexritz.com

TEREX®

Betim/Brasil, November 05, 2020

CERTIFICATE OF CONFORMITY

This is to inform that the products are designed and manufactured and tested according to the international and Brazilian applicable standards, like: IEC60832; IEC60855; IEC60895; ASTM F 712; ASTM F 711; ASTM 1826 and others, which most of them are equivalent regarding technical requirements.

We confirm that our products fully comply with such standards and performing all the tasks for which they were designed.

We have our own laboratory for quality control and testing then as soon as they get ready and saving time to assist our customers. It also makes easier the materials inspection processes.

Together with the products we provide a chart so called Test Reports, where we inform routine tests results for each product supplied.
Besides that, we can include some mechanical and/or electrical tests when applied or required.

Should any further information needed, please do not hesitate to contact us.

Best Regards,

Geraldo Gonçalves Dias
Export Sales Supervisor
TEREX BETIM
Ph.: +55 31 2125 4050
Cel.: +55 31 984963667
Email: Geraldo.dias@terex.com

Santiago Abente Saralegui
Presidente
SAS PARAGUAY S.A.

Terex Betim Equipamentos LTDA.
Rod. BR 381, km 488 - Jardim Teresópolis
32681-200 - Betim - MG - Brasil

Tel +55 31 2125-4000
Fax +55 31 2125-4100
www.terexritz.com

BUREAU VERITAS
Certification

TEREX BETIM EQUIPAMENTOS LTDA.

Rodovia BR 381, KM 488, Jardim Teresópolis, 32681-200 - **Betim/MG**

Brasil

Bureau Veritas Certification certifica que el Sistema de Gestión de la organización mencionada ha sido evaluado y se encuentra acorde con los requerimientos de la norma detallada a continuación.

Norma

ISO 9001:2015

Alcance de la Certificación

PROYECTO, FABRICACIÓN Y COMERCIALIZACIÓN DE HERRAMIENTAS, EQUIPOS E COMPONENTES PARA TRABAJOS, PROTECCIÓN Y SEÑALIZACIÓN EN LÍNEAS ENERGIZADAS Y DESENERGIZADAS HASTA 800 KV.

Fecha de inicio del ciclo de certificación: **26 de Diciembre de 2017**

Sujeto a una continua y satisfactoria operación del Sistema de Gestión de Calidad, este certificado es válido hasta: **25 de Diciembre de 2020**

Ultima Fecha de Expiración: **26 de Diciembre 2017**

Fecha de la Ultima Auditoria de Recertificación: **20 de Octubre de 2017**

Fecha de aprobación original: **28 de Diciembre de 2011**

Certificado N°. **BR030103** Versión: **1** Fecha de Revision: **31 de Agosto de 2018**

Lúcia Nunes - Gerente Técnica

Gestão de Qualidade NBR ISO 9001

OCS 0006

Oficina Local: *Av. Alfredo Egídio de Souza Aranha, 100, Torre C, 4°Andar*
Vila Cruzeiro, 04726-170 - São Paulo/SP - Brasil

Más aclaraciones acerca del alcance de este certificado y a la aplicabilidad de los requisitos del Sistema de Gestión puede obtenerse consultando a la organización.
Para consultar la validez de este certificado, llame +551126559001

Santiago Abente Saralegui
Presidente
SAS PARAGUAY S.A.

BUREAU VERITAS

Contrato N° 7002/2017

Entre la Administración Nacional de Electricidad - ANDE, entidad autárquica, regida por Ley N° 966/64, representada en este acto por su Presidente, Ing. Víctor Raúl Romero Solís, con Cédula de Identidad Civil N° 658.632, nombrado en el cargo por Decreto del Poder Ejecutivo N° 44 de fecha 19 de Agosto de 2013, con domicilio legal y especial en la Avenida España N° 1268 de la Ciudad de Asunción, capital de la República del Paraguay, en lo sucesivo denominada "LA CONTRATANTE", por una parte, y, por la otra, la firma SAS PARAGUAY S.A., domiciliada en Overava 280 c/ Avda. Santísima Trinidad, de la Ciudad de Asunción, República del Paraguay, representada para este acto por el Señor Santiago Abente Saralegui, con Cédula de Identidad N° 440.620, según Poder Especial otorgado por dicha firma, denominada en adelante el PROVEEDOR, denominadas en conjunto "LAS PARTES" e, individualmente, "PARTE", acuerdan celebrar el presente Contrato para Adquisición de Equipos e Instrumentos para Distribución, el cual estará sujeto a las siguientes cláusulas y condiciones

1. OBJETO.

El Presente Contrato tiene por objeto establecer las obligaciones que asumen la Contratante y el Proveedor, con relación a la Licitación Pública Internacional ANDE - SBE N° 1306/2017 "Adquisición de Equipos e Instrumentos para Distribución", Lotes 5 y 8, detallados en la Sección III - Requisitos de Bienes y Servicios Conexos, que serán proveídos de acuerdo a los documentos del Contrato.

2. DOCUMENTOS INTEGRANTES DEL CONTRATO.

Los documentos contractuales firmados por las partes y que forman parte integral del Contrato son los siguientes:

(a) Contrato;

(b) El Pliego de Bases y Condiciones y sus Adendas o modificaciones;

(c) Las Instrucciones al Oferente (IAO) y las Condiciones Generales del Contrato (CGC) publicadas en el portal de Contrataciones Públicas;

(d) La oferta del Proveedor;

(e) La resolución de adjudicación del Contrato emitida por la Contratante y su respectiva notificación;

Los documentos que forman parte del Contrato deberán considerarse mutuamente explicativos; en caso de contradicción o discrepancia entre los mismos, la prioridad se dará en el orden enunciado anteriormente, siempre que no contradigan las disposiciones del Pliego de Bases y Condiciones, en cuyo caso prevalecerá lo dispuesto en este

3. IDENTIFICACIÓN DEL CRÉDITO PRESUPUESTARIO PARA CUBRIR EL COMPROMISO DERIVADO DEL CONTRATO (Art. 37, inciso a) de la Ley N° 2051).

El Crédito Presupuestario para cubrir el compromiso derivado del presente Contrato será con fondos del rubro 20203.533 – 01 - 30 – 001 - 2017/08189 del Presupuesto de Programas: Inversiones Energéticas del presente Ejercicio Financiero, con Certificación de Disponibilidad Presupuestaria N° 301/2017 de fecha 25 de abril de 2017.

Esta contratación está incluida en el Plan Anual de Contrataciones (PAC) con el Código N° 323742.

Santiago Abente Saralegui
Presidente
SAS PARAGUAY S.A.

Santiago Abente Saralegui
Presidente
SAS PARAGUAY S.A.

ELIZABETH ALVERA
Secretaria General

Ing. Conrado L. Von Streber
DD/OS
Jefe

4. PROCEDIMIENTO DE CONTRATACIÓN (Art. 37, inciso b) de la Ley N° 2051).

El Presente Contrato es el resultado del procedimiento de Licitación Pública Internacional ANDE - SBE N° 1306/2017, convocado por ANDE, según Resolución P/CP/N° 4497/2017.

La adjudicación fue realizada por Resolución P/CP/N° 4693/2017

5. PRECIO TOTAL A PAGAR POR LOS BIENES (Art. 37, inciso c) de la Ley N° 2051).

Lote 5:

Ítem	Descripción	Marca	Procedencia	Unidad de Medida	Cantidad	Precio Unitario (IVA incluido y otros tributos, gravámenes, derechos de aduanas y fletes, Puesto en Depósitos de ANDE)	Monto Total ₲ (IVA incluido)
1	Equipo Generador de impulso	Megger	Alemania	Unidad	1	619.488.677	619.488.677
2	Equipo de prueba de cables	Megger	Alemania	Unidad	1	294.398.743	294.398.743
3	Localizador de fallas de cables	Megger	Alemania	Unidad	1	22.866.425	22.866.425

Para los fines de este Contrato, se conviene en establecer que el valor del Suministro, determinado en base a las cantidades y precios que figuran en la Lista de Precios A-2, fijados en la oferta del Proveedor, asciende a: ₲ 936.753.845 (guaraníes novecientos treinta y seis millones setecientos cincuenta y tres mil ochocientos cuarenta y cinco), IVA incluido puesto en el lugar de entrega establecido (Sección III)

Lote 8:

Ítem	Descripción	Marca	Procedencia	Unidad de Medida	Cantidad	Precio Unitario (IVA incluido y otros tributos, gravámenes, derechos de aduanas y fletes, Puesto en Depósitos de ANDE)	Monto Total ₲ (IVA incluido)
1	Voltímetro digital portátil para Media Tensión	Terex-Ritz	Brasil	Unidad	2	9.728.897	19.457.794

Para los fines de este Contrato, se conviene en establecer que el valor del Suministro, determinado en base a las cantidades y precios que figuran en la Lista de Precios A-2, fijados en la oferta del Proveedor, asciende a: ₲ 19.457.794 (guaraníes diecinueve millones cuatrocientos cincuenta y siete mil setecientos noventa y cuatro), IVA incluido puesto en el lugar de entrega establecido (Sección III)

El precio del suministro se entiende en condiciones Costo, Flete, Despacho Aduanero, Seguros y Gastos de descarga (todos los gastos que genere el suministro) puesto en Lugar de entrega establecido (Sección III).

El Proveedor se compromete a proveer los Bienes a la Contratante y a subsanar los defectos de éstos de conformidad a las disposiciones del Contrato.

La Contratante se compromete a pagar al Proveedor como contrapartida del suministro de los bienes

Santiago Abente Saralegui
Presidente
SAS PARAGUAY S.A.

Lic. GRACIELA VERA
Secretaria General

Ing. Conrado L. Von Streber
DD/CS
Jefe

Santiago Abente Saralegui
Presidente
SAS PARAGUAY S.A.

y servicios y la subsanación de sus defectos, el Precio del Contrato o las sumas que resulten pagaderas de conformidad con lo dispuesto en las Condiciones Especiales del Contrato (CEC).

6. VIGENCIA DEL CONTRATO

Este contrato tendrá de vigencia desde la suscripción hasta el cumplimiento total de las obligaciones

7. PLAZO, LUGAR Y CONDICIONES DE LA PROVISIÓN DE BIENES (Art. 37, inciso d) de la Ley N° 2051).

Las entregas y el cómputo de los plazos de entrega del Suministro serán conforme al Plan de Entrega establecido (Sección III).

8. ADMINISTRACIÓN DEL CONTRATO.

La administración del contrato estará a cargo de: Departamento de Control de Suministros de Materiales de Distribución.

9. FORMA Y TÉRMINOS PARA GARANTIZAR EL CUMPLIMIENTO DEL CONTRATO (Art. 37, inciso g) de la Ley N° 2051).

La garantía para el fiel cumplimiento del contrato se regirá por lo establecido en las Condiciones Generales y Especiales del Contrato, la cual se presentará a más tardar dentro de los 10 (días) calendarios siguientes a la firma del contrato.

La garantía de fiel cumplimiento debe ser equivalente al diez por ciento (10%) del monto total del contrato.

10. MULTAS (Art. 37, inciso i) de la Ley N° 2051).

Las multas y otras penalidades que rigen en el presente contrato serán aplicadas conforme con las Condiciones Especiales y Generales del Contrato. Llegado al monto equivalente a la Garantía de Fiel Cumplimiento de Contrato, la Contratante podrá aplicar el procedimiento de rescisión de contratos de conformidad al Artículo 59 inc. c) de la Ley N° 2.051/03 "De Contrataciones Públicas", caso contrario deberá seguir aplicando el monto de las multas que correspondan.

La rescisión del contrato o la aplicación de multas por encima del porcentaje de la Garantía de Cumplimiento del Contrato deberá comunicarse a la DNCP a los fines previstos en el artículo 72 de la Ley N° 2051/03 "De Contrataciones Públicas".

11. CAUSALES Y PROCEDIMIENTO PARA SUSPENDER TEMPORALMENTE, DAR POR TERMINADO ANTICIPADAMENTE O RESCINDIR EL CONTRATO (Art. 37, inciso k) de la Ley N° 2051).

Las causales y el procedimiento para suspender temporalmente, dar por terminado en forma anticipada o rescindir el contrato, son las establecidas en la Ley N° 2.051/03, y en las Condiciones Generales y Especiales del Contrato (CGC y CEC).

12. SOLUCIÓN DE CONTROVERSIAS (Art. 37, inciso l) de la Ley N° 2051).

Cualquier diferencia que surja durante la ejecución de los Contratos se dirimirá conforme las reglas establecidas en la legislación aplicable y en las Condiciones Generales y Especiales del Contrato.

Santiago Abente Saralegui
Presidente
SAS PARAGUAY S.A.

Lic. GRACIELA VERA
Consultora Jurídica

Santiago Abente Saralegui
Presidente
SAS PARAGUAY S.A.

Ing. Conrado L. Von Streber
DD/CS
Jefe

13. ANULACIÓN DE LA ADJUDICACIÓN

Si la Dirección Nacional de Contrataciones Públicas resolviera anular la adjudicación de la Contratación debido a la procedencia de una protesta o investigación instaurada en contra del procedimiento, y si dicha nulidad afectara al Contrato ya suscrito entre LAS PARTES, el Contrato o la parte del mismo que sea afectado por la nulidad quedará automáticamente sin efecto, de pleno derecho, a partir de la comunicación oficial realizada por la D.N.C.P., debiendo asumir LAS PARTES las responsabilidades y obligaciones derivadas de lo ejecutado del contrato.

En testimonio de conformidad se suscriben 2 (dos) ejemplares, de 4 (cuatro) páginas cada uno y anexos, de un mismo tenor y a un solo efecto en la Ciudad de Asunción, República del Paraguay, en fecha 31 OCT. 2017

Santiago Abente Saralegui
Presidente
SAS PARAGUAY S.A.

Santiago Abente Saralegui
C.I. N° 440.620
SAS PARAGUAY S.A.
RUC N° 80047349-3

ADMINISTRACION NACIONAL DE ELECTRICIDAD
Ing. VICTOR ROMERO SOLIS
Presidente

Ing. Jorge Gamarra
Director de Distribución

Lic. GRACIELA VERA
Secretaria General

P/ Ing. Conrado L. Von Streber
DD/CS
Jefe

Santiago Abente Saralegui
Presidente
SAS PARAGUAY S.A.

Contrato N° 7008/2017

Entre la Administración Nacional de Electricidad - ANDE, entidad autárquica, regida por Ley N° 966/64, representada en este acto por su Presidente, Ing. Víctor Raúl Romero Solís, con Cédula de Identidad Civil N° 658.632, nombrado en el cargo por Decreto del Poder Ejecutivo N° 44 de fecha 19 de Agosto de 2013, con domicilio legal y especial en la Avenida España N° 1268 de la Ciudad de Asunción, capital de la República del Paraguay, en lo sucesivo denominada "LA CONTRATANTE", por una parte, y, por la otra, la firma SAS PARAGUAY S.A., domiciliada en Overava N° 280 c/ Avda. Santísima Trinidad, Asunción, República del Paraguay, representada para este acto por el Señor Santiago Abente Saralegui, con Cédula de Identidad N° 440.620, según Poder Especial otorgado por dicha firma, denominada en adelante el PROVEEDOR, denominadas en conjunto "LAS PARTES" e, individualmente, "PARTE", acuerdan celebrar el presente Contrato para Adquisición de Equipos de Seguridad y Dispositivos de Protección Contra Incendios, el cual estará sujeto a las siguientes cláusulas y condiciones

1. OBJETO.

El Presente Contrato tiene por objeto establecer las obligaciones que asumen la Contratante y el Proveedor, con relación a la Licitación Pública Nacional ANDE N° 1333/2017 para la "Adquisición de Equipos de Seguridad y Dispositivo de Protección Contra Incendios", Ítems 5, 6 y 13 detallados en la Sección III – Suministros Requeridos, que serán proveídos de acuerdo los documentos del Contrato.

2. DOCUMENTOS INTEGRANTES DEL CONTRATO.

Los documentos contractuales firmados por las partes y que forman parte integral del Contrato son los siguientes:

(a) Contrato;

(b) El Pliego de Bases y Condiciones y sus Adendas o modificaciones;

(c) Las Instrucciones al Oferente (IAO) y las Condiciones Generales del Contrato (CGC) publicadas en el portal de Contrataciones Públicas;

(d) La oferta del Proveedor;

(e) La resolución de adjudicación del Contrato emitida por la Contratante y su respectiva notificación;

(f) Adenda N° 1

Los documentos que forman parte del Contrato deberán considerarse mutuamente explicativos; en caso de contradicción o discrepancia entre los mismos, la prioridad se dará en el orden enunciado anteriormente, siempre que no contradigan las disposiciones del Pliego de Bases y Condiciones, en cuyo caso prevalecerá lo dispuesto en este.

3. IDENTIFICACIÓN DEL CRÉDITO PRESUPUESTARIO PARA CUBRIR EL COMPROMISO DERIVADO DEL CONTRATO (Art. 37, inciso a) de la Ley N° 2051).

El Crédito Presupuestario para cubrir el compromiso derivado del presente Contrato será con fondos del rubro 16002.538/534 – 00 - 30 – 001 - 2017/13956/13957 del Presupuesto del Programa: Operación y Mantenimiento del Sistema Eléctrico Nacional del presente Ejercicio Financiero, con Certificación de Disponibilidad Presupuestaria N° 407/2017 de fecha 11 de julio de 2017.

Esta contratación está incluida en el Plan Anual de Contrataciones (PAC) con el Código N° 323194.

Santiago Abente Saralegui
Presidente
SAS PARAGUAY S.A.

Ing. Erick Vergayen
Jefe
Oficina de Seguridad Ocupacional

Ing. José Enrique Pavón
Director de Recursos Humanos

Lic. GRACIELA VERA
Secretaria General

Santiago Abente Saralegui
Presidente
SAS PARAGUAY S.A.

4. PROCEDIMIENTO DE CONTRATACIÓN (Art. 37, inciso b) de la Ley N° 2051).

El Presente Contrato es el resultado del procedimiento de Licitación Pública Nacional ANDE N° 1333/2017, convocado por la ANDE, según Resolución P/CP/N°4574/2017.

La adjudicación fue realizada por Resolución P/CP/N°4786/2017.

5. PRECIO TOTAL A PAGAR POR LOS BIENES (Art. 37, inciso c) de la Ley N° 2051).

Ítem	Descripción	Marca	Procedencia	Unidad de Medida	Cantidad	Precio Unitario ₲ (IVA incluido)	Monto Total ₲ (IVA incluido)
5	Equipo de Puesta a tierra temporaria para redes aéreas de distribución hasta 23 Kv	Terex - Ritz	Brasil	Unidad	56	3.341.000	187.096.000
6	Equipo de Puesta a tierra para líneas y barras de 66 y 220 kV	Terex - Ritz	Brasil	Unidad	2	7.593.000	15.186.000
13	Detector de tensión para 220 kV por contacto directo	Terex - Ritz	Brasil	Unidad	20	1.690.374	33.807.480
Total							236.089.480

Por un monto total de ₲ 236.089.480 (guaraníes doscientos treinta y seis millones ochenta y nueve mil cuatrocientos ochenta), IVA incluido.

El Proveedor se compromete a proveer los Bienes a la Contratante y a subsanar los defectos de éstos de conformidad a las disposiciones del Contrato.

La Contratante se compromete a pagar al Proveedor como contrapartida del suministro de los bienes y la subsanación de sus defectos, el Precio del Contrato o las sumas que resulten pagaderas de conformidad con lo dispuesto en las Condiciones Especiales del Contrato (CEC).

6. VIGENCIA DEL CONTRATO

El plazo de vigencia de este Contrato será a partir de la fecha de suscripción del mismo hasta el cumplimiento total de las obligaciones (emisión del Acta de Recepción Definitiva del Suministro).

7. PLAZO, LUGAR Y CONDICIONES DE LA PROVISIÓN DE BIENES (Art. 37, inciso d) de la Ley N° 2051).

Los bienes deben ser entregados dentro de los plazos establecidos en el Plan de Entregas del Pliego de Bases y Condiciones, en la dirección indicada en dicho Plan de Entrega.

8. ADMINISTRACIÓN DEL CONTRATO.

La administración del contrato estará a cargo de: **Oficina de Seguridad Ocupacional**

Santiago Abente Saralegui
Presidente
SAS PARAGUAY S.A.

Ing. Elio Delgagoyen Acosta
Oficina de Seguridad Ocupacional

Ing. José Enrique Páez G.
Director de Recursos Humanos

Lic. GRACIELA VERA
Secretaria General

Santiago Abente Saralegui
Presidente
SAS PARAGUAY S.A.

9. FORMA Y TÉRMINOS PARA GARANTIZAR EL CUMPLIMIENTO DEL CONTRATO (Art. 37, inciso g) de la Ley N° 2051).

La garantía para el fiel cumplimiento del contrato se regirá por lo establecido en las Condiciones Generales y Especiales del Contrato, la cual se presentará a más tardar dentro de los diez (10) días calendario siguiente a la firma del contrato. La garantía de fiel cumplimiento debe ser equivalente al diez por ciento (10%) del monto total del contrato.

10. MULTAS (Art. 37, inciso i) de la Ley N° 2051).

Las multas y otras penalidades que rigen en el presente contrato serán aplicadas conforme con las Condiciones Especiales y Generales del Contrato. Llegado al monto equivalente a la Garantía de Fiel Cumplimiento de Contrato, la Contratante podrá aplicar el procedimiento de rescisión de contratos de conformidad al Artículo 59 inc. c) de la Ley N° 2.051/03 "De Contrataciones Públicas", caso contrario deberá seguir aplicando el monto de las multas que correspondan.

La rescisión del contrato o la aplicación de multas por encima del porcentaje de la Garantía de Cumplimiento del Contrato deberá comunicarse a la DNCP a los fines previstos en el artículo 72 de la Ley N° 2051/03 "De Contrataciones Públicas".

11. CAUSALES Y PROCEDIMIENTO PARA SUSPENDER TEMPORALMENTE, DAR POR TERMINADO ANTICIPADAMENTE O RESCINDIR EL CONTRATO (Art. 37, inciso k) de la Ley N° 2051).

Las causales y el procedimiento para suspender temporalmente, dar por terminado en forma anticipada o rescindir el contrato, son las establecidas en la Ley N° 2.051/03, y en las Condiciones Generales y Especiales del Contrato (CGC y CEC).

12. SOLUCIÓN DE CONTROVERSIAS (Art. 37, inciso l) de la Ley N° 2051).

Cualquier diferencia que surja durante la ejecución de los Contratos se dirimirá conforme las reglas establecidas en la legislación aplicable y en las Condiciones Generales y Especiales del Contrato.

13. ANULACIÓN DE LA ADJUDICACIÓN

Si la Dirección Nacional de Contrataciones Públicas resolviera anular la adjudicación de la Contratación debido a la procedencia de una protesta o investigación instaurada en contra del procedimiento, y si dicha nulidad afectara al Contrato ya suscrito entre LAS PARTES, el Contrato o la parte del mismo que sea afectado por la nulidad quedará automáticamente sin efecto, de pleno derecho, a partir de la comunicación oficial realizada por la DNCP, debiendo asumir LAS PARTES las responsabilidades y obligaciones derivadas de lo ejecutado del contrato.

En testimonio de conformidad se suscriben 2 (dos) ejemplares, de 3 (tres) páginas cada uno y anexos, de un mismo tenor y a un solo efecto en la Ciudad de Asunción, República del Paraguay, en fecha 04 DIC. 2017

ADMINISTRACION NACIONAL DE ELECTRICIDAD

Ing. VICTOR ROMERO SOLIS
Presidente

Santiago Abente Saralegui
Presidente
SAS PARAGUAY S.A.

Santiago Abente Saralegui
C.I. N° 440.620
SAS PARAGUAY S.A.
RUC N° 80047349-3

Ing. Jorge Enrique Páez G.
Director de Recursos Humanos

Ing. Elio Irigoyen
Jefe
Oficina de Seguridad Ocupacional

Lic. GRACIELA VERA
Secretaria General

Santiago Abente Saralegui
Presidente
SAS PARAGUAY S.A.

Contrato N° 7713/2019

Entre la Administración Nacional de Electricidad - ANDE, entidad autárquica, regida por Ley N° 966/64, representada en este acto por su Presidente Ing. Luis Alberto Villordo Recalde, con Cédula de Identidad Civil N° 689.762, nombrado en el cargo por Decreto del Poder Ejecutivo N° 2318 de fecha 12 de agosto de 2019, nombrado en el cargo por Decreto del Poder Ejecutivo N° 14 de fecha 15 de agosto de 2018, con domicilio legal y especial en la Avenida España N° 1268 de la Ciudad de Asunción, capital de la República del Paraguay, en lo sucesivo denominada "LA CONTRATANTE", por una parte, y, por la otra, la firma SAS PARAGUAY S.A., domiciliada en Overava N° 280 c/ Avda. Santísima Trinidad, Asunción, República del Paraguay, representada para este acto por el Señor Santiago Abente Saralegui, con Cédula de Identidad N° 440.620, denominada en adelante "EL PROVEEDOR", denominadas en conjunto "LAS PARTES" e, individualmente, "PARTE", acuerdan celebrar el presente Contrato de "**Adquisición de Equipos y Herramientas de Seguridad**", el cual estará sujeto a las siguientes cláusulas y condiciones:

1. OBJETO

El presente Contrato tiene por objeto establecer las obligaciones que asumen la Contratante y el Proveedor, con relación a la Licitación Pública Nacional ANDE N° 1485/2019 para la "**Adquisición de Equipos y Herramientas de Seguridad**", **ÍTEMS 10 y 11**, detallado en la Sección III – Suministros Requeridos, que serán proveídos de acuerdo los documentos del Contrato.

2. DOCUMENTOS INTEGRANTES DEL CONTRATO.

Los documentos contractuales firmados por las partes y que forman parte integral del Contrato son los siguientes:

(a) Contrato;

(b) El Pliego de Bases y Condiciones y sus Adendas o modificaciones;

(c) Las Instrucciones al Oferente (IAO) y las Condiciones Generales del Contrato (CGC) publicadas en el portal de Contrataciones Públicas;

(d) Los Datos cargados en el SICP;

(e) La oferta del Proveedor;

(f) La resolución de adjudicación del Contrato emitida por la Contratante y su respectiva notificación;

(g) Adenda N° 1.

(h) Comunicación Aclaratorias N°s 1 y 2.

Los documentos que forman parte del Contrato deberán considerarse mutuamente explicativos; en caso de contradicción o discrepancia entre los mismos, la prioridad se dará en el orden enunciado anteriormente, siempre que no contradigan las disposiciones del Pliego de Bases y Condiciones, en cuyo caso prevalecerá lo dispuesto en este.

3. IDENTIFICACIÓN DEL CRÉDITO PRESUPUESTARIO PARA CUBRIR EL COMPROMISO DERIVADO DEL CONTRATO (Art. 37, inciso a) de la Ley N° 2051).

El crédito presupuestario para cubrir el compromiso derivado del presente Contrato será con fondos del rubro 72016.538 – 00 – 30 – 001 – 2019/14298/14299/14300 del Tipo de Presupuesto 2: Programas de Acción del presente ejercicio financiero, con Certificación de Disponibilidad Presupuestaria N° 474/2019 de fecha 26 de julio de 2019.

Santiago Abente Saralegui
Presidente
SAS PARAGUAY S.A.

Ing. Elio Irigoyen
Jefe
Oficina de Contrataciones Administrativas

Lic. Javier Buóngermini
Director de Recursos Humanos

Santiago Abente Saralegui
Presidente
SAS PARAGUAY S.A.

4. PROCEDIMIENTO DE CONTRATACIÓN (Art. 37, b de la Ley N° 2051)

El presente Contrato es el resultado del procedimiento de Licitación Pública Nacional ANDE N° 1485/2019, convocado por ANDE, según Resolución P/CP/ N° 5511/2019.
La adjudicación fue realizada por Resolución P/CP/N° 5655/2019

5. PRECIO UNITARIO Y EL IMPORTE TOTAL A PAGAR POR LOS BIENES y/o SERVICIOS (Art. 37, inciso c) de la Ley N° 2051).

Ítems	Descripción	Marca	Procedencia	Unidad de Medida	Cantidad	Precio Unitario (₲) (IVA incluido)	Precio Total (₲) (IVA incluido)
10	Pértigas telescópica dieléctrica para 66 - 220 kV	Terex – Ritz	Brasil	Unidad	5	2.825.077	14.125.385
11	Pértigas de maniobra seccionable c/ cabezal universal	Terex - Ritz	Brasil	Unidad	268	1.603.221	429.663.228
Total							**443.788.613**

Por un monto total de ₲ 443.788.613 (guaraníes cuatrocientos cuarenta y tres millones setecientos ochenta y ocho mil seiscientos trece), IVA incluido.

El Proveedor se compromete a proveer los Bienes a la Contratante y a subsanar los defectos de éstos de conformidad a las disposiciones del Contrato.

La Contratante se compromete a pagar al Proveedor como contrapartida del suministro de los bienes y la subsanación de sus defectos, el Precio del Contrato o las sumas que resulten pagaderas de conformidad con lo dispuesto en las Condiciones Especiales del Contrato (CEC).

6. VIGENCIA DEL CONTRATO

Este contrato tendrá de vigencia hasta el cumplimiento total de las obligaciones (Acta de Recepción Definitiva).

7. PLAZO, LUGAR Y CONDICIONES DE LA PROVISIÓN DE BIENES (Art. 37, inciso d) de la Ley N° 2051).

Los bienes deben ser entregados dentro de los plazos establecidos en el Plan de Entregas del Pliego de Bases y Condiciones, en la dirección indicada en dicho Plan de Entrega.

8. ADMINISTRACIÓN DEL CONTRATO

La administración del contrato estará a cargo de: **Oficina de Seguridad Ocupacional.**

9. FORMA Y TÉRMINOS PARA GARANTIZAR EL CUMPLIMIENTO DEL CONTRATO (Art. 37, inciso g) de la Ley N° 2051).

La garantía para el fiel cumplimiento del contrato se regirá por lo establecido en las Condiciones Generales y Especiales del Contrato, la cual se presentará a más tardar dentro de los 10 (días) calendario siguiente a la firma del contrato. La garantía de fiel cumplimiento debe ser equivalente al diez por ciento (10%) del monto total del contrato.

Santiago Abente Saralegui
Presidente
SAS PARAGUAY S.A.

Ing. LUIS ALBERTO VILLORDO R.
Presidente

Lic. Javier Buongermini
Director de Recursos Humanos

Lic. MA. TERESA PERALTA DE GODOY
Secretaria General

Santiago Abente Saralegui
Presidente
SAS PARAGUAY S.A.

10. MULTAS (Art. 37, inciso i) de la Ley N° 2051).

Las multas y otras penalidades que rigen en el presente contrato serán aplicadas conforme con las Condiciones Especiales y Generales del Contrato. Llegado al monto equivalente a la Garantía de Fiel Cumplimiento de Contrato, la Contratante podrá aplicar el procedimiento de rescisión de contratos de conformidad al Artículo 59 inc. c) de la Ley N° 2.051/03 "De Contrataciones Públicas", caso contrario deberá seguir aplicando el monto de las multas que correspondan.

La rescisión del contrato o la aplicación de multas por encima del porcentaje de la Garantía de Cumplimiento del Contrato deberá comunicarse a la DNCP a los fines previstos en el artículo 72 de la Ley N° 2051/03 "De Contrataciones Públicas".

11. CAUSALES Y PROCEDIMIENTO PARA SUSPENDER TEMPORALMENTE, DAR POR TERMINADO ANTICIPADAMENTE O RESCINDIR EL CONTRATO (Art. 37, inciso k) de la Ley N° 2051).

Las causales y el procedimiento para suspender temporalmente, dar por terminado en forma anticipada o rescindir el contrato, son las establecidas en la Ley N° 2.051/03, y en las Condiciones Generales y Especiales del Contrato (CGC y CEC).

12. SOLUCIÓN DE CONTROVERSIAS (Art. 37, inciso l) de la Ley N° 2051).

Cualquier diferencia que surja durante la ejecución de los Contratos se dirimirá conforme las reglas establecidas en la legislación aplicable y en las Condiciones Generales y Especiales del Contrato.

13. ANULACIÓN DE LA ADJUDICACIÓN

Si la Dirección Nacional de Contrataciones Públicas resolviera anular la adjudicación de la Contratación debido a la procedencia de una protesta o investigación instaurada en contra del procedimiento, y si dicha nulidad afectara al Contrato ya suscrito entre LAS PARTES, el Contrato o la parte del mismo que sea afectado por la nulidad quedará automáticamente sin efecto, de pleno derecho, a partir de la comunicación oficial realizada por la DNCP, debiendo asumir LAS PARTES las responsabilidades y obligaciones derivadas de lo ejecutado del contrato.

En testimonio de conformidad se suscriben 2 (dos) ejemplares, de 3 (tres) páginas cada uno y anexos, de un mismo tenor y a un solo efecto en la Ciudad de Asunción, República del Paraguay, en fecha 21 OCT 2019

Santiago Abente Saralegui
C. I. N° 440.620
SAS PARAGUAY S.A.,
RUC N° 80047349-3

Santiago Abente Saralegui
Presidente
SAS PARAGUAY S.A.

Ing. LUIS ALBERTO VILLORDO R.
Presidente

Lic. Javier Buongermini
Director de Recursos Humanos

Lic. MA. TERESA PERALTA DE GODOY
Secretaria General

Santiago Abente Saralegui
Presidente
SAS PARAGUAY S.A.

DIRECCIONES
AV. ESPAÑA 1268
TELÉFONOS: 222713/16 – 211001/20
CASILLA DE CORREO 604
TELEFAX: (595-21) 212371
WEB: http://www.ande.gov.py
E-MAIL: ande@ande.gov.py

ADMINISTRACIÓN NACIONAL DE ELECTRICIDAD - ANDE

CONTRATO N° 7713/2019

LICITACIÓN PÚBLICA NACIONAL ANDE N° 1485/2019

CONVENIO MODIFICATORIO N° 1

La Administración Nacional de Electricidad - ANDE, entidad autárquica, regida por Ley N° 966/64, representada en este acto por su Presidente Ing. Luis Alberto Villordo Recalde, con Cédula de Identidad Civil N° 689.762, nombrado en el cargo por Decreto del Poder Ejecutivo N° 2318 de fecha 12 de agosto de 2019, con domicilio legal y especial en la Avenida España N° 1268 de la Ciudad de Asunción, capital de la República del Paraguay, en lo sucesivo denominada "LA CONTRATANTE", por una parte, y por la otra, la firma SAS Paraguay S.A., domiciliada en OVERAVA 280 C/ STMA. TRINIDAD, de la Ciudad de Asuncion, República del Paraguay, representada para este acto por el Señor Santiago Abente Saralegui, con Cédula de Identidad Civil N° 440.620, denominado en adelante el PROVEEDOR, denominados en conjunto "LAS PARTES" e, individualmente, "PARTE", acuerdan celebrar el presente CONVENIO MODIFICATORIO N° 1 al Contrato N° 7713/2019, inherente a la Licitación Pública Nacional ANDE N° 1485/2019, "Adquisición de Equipos y Herramientas de Seguridad", Ítems 10 y 11. ID 356779, bajo los términos y condiciones establecidos en las siguientes cláusulas:

CLÁUSULA PRIMERA: SIGNIFICADO DE LOS TERMINOS.

El presente Convenio Modificatorio N° 1, forma parte del Contrato N° 7713/2019, suscrito por la Contratante y el Proveedor en fecha 27 de setiembre de 2019, en el marco de la Licitación Pública Nacional ANDE N° 1485/2019, "Adquisición de Equipos y Herramientas de Seguridad", Ítems 10 y 11.

Una vez firmado este Convenio Modificatorio, tendrá valor contractual a todos los efectos.

CLÁUSULA SEGUNDA: OBJETO.

El objeto del presente Convenio Modificatorio N° 1, consiste en ampliar las cantidades correspondientes al siguiente detalle:

Ítem	Descripción	Marca	Procedencia	Unidad de Medida	Cantidad	Precio Unitario ₲ (IVA incluido)	Precio Total ₲ (IVA incluido)
10	Pértigas telescópica dieléctrica para 66 – 220 Kv.	Terex - Ritz	Brasil	Unidad	1	2.825.077	2.825.077
11	Pértigas de maniobra seccionable c/ cabezal universal	Terex - Ritz	Brasil	Unidad	53	1.603.221	84.970.713
Total							**87.795.790**

CLÁUSULA TERCERA: PRECIOS.

El monto total de este **Convenio Modificatorio N° 1**, para los Ítems 10 y 11, asciende a la suma de ₲ 87.795.790 (guaraníes ochenta y siete millones setecientos noventa y cinco mil setecientos noventa), IVA incluido.

Ing. LUIS ALBERTO VILLORDO
Presidente

Santiago Abente Saralegui
Presidente
SAS PARAGUAY S.A.

Lic. Javier Buongermini
Director de Recursos Humanos

Santiago Abente Saralegui
Presidente
SAS PARAGUAY S.A.

DIRECCIONES
AV. ESPAÑA 1268
TELÉFONOS: 222713/16 – 211001/20
CASILLA DE CORREO 604
TELEFAX: (595-21) 212371
WEB: http://www.ande.gov.py
E-MAIL: ande@ande.gov.py

CLÁUSULA CUARTA: IDENTIFICACIÓN DEL CRÉDITO PRESUPUESTARIO PARA CUBRIR EL COMPROMISO DERIVADO DEL CONVENIO MODIFICATORIO.

El crédito presupuestario para cubrir el compromiso derivado del presente Convenio será cubierto con fondos del rubro 72016.538 – 00 – 30 – 001 – 2019/20477, del Tipo de Presupuesto 2: Programas de Acción del presente Ejercicio Financiero, con Certificación de Disponibilidad Presupuestaria N° 474.1/2019 de fecha 23 de octubre de 2019.

CLÁUSULA QUINTA: PLAZO DE ENTREGA.

El plazo de entrega del suministro adicional objeto del presente Convenio Modificatorio N° 1, será según el siguiente detalle:

- 50 días calendario a partir de la suscripción del Convenio Modificatorio.

CLÁUSULA SEXTA: SUBSISTENCIA DEL REGIMEN CONTRACTUAL.

Toda o cualquier disposición contenida en los documentos del contrato, que no sea explícitamente anulada o modificada en el presente Convenio Modificatorio N° 1, permanecerá válida y se aplicará también a las partes que son objeto de este Convenio Modificatorio.

En prueba de conformidad, suscriben las partes el presente Convenio Modificatorio N° 1, en dos ejemplares de un mismo tenor y a un solo efecto en la ciudad de Asunción, de la República del Paraguay, en fecha....22 NOV 2019.....

Santiago Abente Saralegui
C.I. N° 440.620
SAS PARAGUAY S.A.
RUC N° 80047349-3
Santiago Abente Saralegui
Presidente
SAS PARAGUAY S.A.

Ing. LUIS ALBERTO VILLORDO
Presidente

Lic. Javier Buongermini
Director de Recursos Humanos

Santiago Abente Saralegui
Presidente
SAS PARAGUAY S.A.

SAS PARAGUAY S.A.
IMPORTACIONES - REPRESENTACIONES

FECHA	19/02/18	COD.CL.	1000002
RAZON SOCIAL	EPESA		
DIRECCION	Avda. Defensores del Chaco 3.355.		
R.U.C.	80003433-3 TELEF 930-579/5.	VEND.	FEDERICO ABE
REMISION		OC	100100018151

FACTURA 60 DIAS
RUC 80047349-3
Nº 001-007-0001021
TIMBRADO 012478209
INICIO VIGENCIA 01/12/2017
FIN VIGENCIA 31/12/2018

CODIGO	CANTIDAD	DESCRIPCION	P. UNITARIO	EXENTAS	GRAVADAS 5%	GRAVADAS 10%
100200059	20	KV PROTECTOR PARA LINEA 26.4 KV 25MM x FASE	706.230			14.124.600

SAS
PARAGUAY S.A.
COPIA

TOTAL A ACREDITAR: GUARANIES CATORCE MILLONES CIENTO VEINTICUATRO---
MIL SEISCIENTOS----------

SUB-TOTALES			14.124.600
DESCUENTO			
TOTAL A PAGAR			14.124.600
LIQUIDACION IVA (5%)	(10%)	1.284.055	TOTAL IVA: 1.284.055

SAS PARAGUAY S.A.
Recibí conforme las mercaderías y/o servicios detallados en esta factura y pagaré el importe consignado al vencimiento del plazo señalado. La falta de pago de esta factura a su vencimiento, constituirá en mora al deudor de pleno derecho y generará un interés moratorio a la tasa máxima permitida por las Leyes. Con la aceptación de la presente factura autorizo a SAS PARAGUAY S.A. para que en caso de un atraso superior a 90 (noventa) días en el pago del presente crédito, incluyan en nombre personal o Razón Social que represento en el registro de morosos de la firma Infocont de acuerdo a lo establecido en la Ley 1682/01 y su modificatoria Ley 1969/2. Todos los efectos legales emergentes de este documento quedan sometidos a jueces y tribunales de la Ciudad de Asunción. El único comprobante de la cancelación de la factura constituye nuestro Recibo Oficial. No se aceptan cambios pasados las 72 hs.

Firma Autorizada | Aclaración de Firma: Lucia R. Zavala | C.I.Nº 411090

COPIA: ARCHIVO TRIBUTAR

Santiago Abente Saralegui
Presidente
SAS PARAGUAY S.A.

SAS PARAGUAY S.A.
IMPORTACIONES REPRESENTACIONES

FECHA 13/04/18
RAZON SOCIAL ANDE
DIRECCION AVDA. ESPAÑA 1268
R.U.C. 80009735-1 TELEF 211-001/20
REMISION 001-001-0005317

COD.CL. 6000001
VEND. LICITACIONES
OC: LPN Nº1333/17

FACTURA 60 DIAS
RUC 80047349-3
Nº 001-007-0001698
TIMBRADO 012478209
INICIO VIGENCIA 01/12/2017
FIN VIGENCIA 31/12/2018

CODIGO	CANTIDAD	DESCRIPCION	P. UNITARIO	EXENTAS	GRAVADAS 5%	GRAVADAS 10%
	56	EQUIPO DE PUESTA A TIERRA TEMPORARIA PARA REDESAÉREAS DE DISTRIBUCIÓN HASTA 23 KV	3.341.000			187.096.000
	2	EQUIPO DE PUESTA A TIERRA PARA LÍNEAS Y BARRAS DE 66 Y 220KV	7.593.000			15.186.000
	20	DETECTOR DE TENSIÓN PARA 220 KV POR CONTACTO DIRECTO	1.690.374			33.807.480

LPN 1333/2017
CONTRATO Nº 7008/2017
ÍTEMS: 5, 6 Y 13

SAS PARAGUAY S.A. COPIA

Ing. Waldo J. Cantero G.
13/04/18

TOTAL A ACREDITAR: GUARANIES DOSCIENTOS TREINTA Y SEIS MILLONES OCHENTA Y NUEVE MIL CUATROCIENTOS OCHENTA.----

SUB-TOTALES	236.089.480
DESCUENTO	0
TOTAL A PAGAR	236.089.480
TOTAL IVA	21.462.680

LIQUIDACION IVA (5%) 21.462.680

Recibí conforme las mercaderías y/o servicios detallados en esta factura y pagaré el importe consignado al vencimiento del plazo señalado. La falta de pago de esta factura a su vencimiento, constituirá en mora al deudor de pleno derecho y generará un interés moratorio a la tasa máxima permitida por las Leyes. Con la aceptación de la presente factura suscrito a SAS PARAGUAY S.A. para que en caso de un atraso superior a 90 (noventa) días en el pago del presente crédito, incluyan mi nombre personal o Razón Social que representa en el registro de morosos de la firma informante de acuerdo a lo establecido en la Ley 1682/01 y su modificatoria Ley 1682/2. Todos los efectos legales emergentes de este documento quedan sometidos a jueces y tribunales de la Ciudad de Asunción. El único comprobante de la cancelación de la factura constituye nuestro Recibo Oficial. No se aceptan cambios pasados los 72 hs.

Firma Autorizada ..... Aclaración de Firma ..... C.I.Nº .....

COPIA- ARCHIVO TRIBUTAR

Santiago Abente Saralegui
Presidente
SAS PARAGUAY S.A.

ANDE

Nota: SPD N° 02

Fecha: 04/11/2020

E-Mail: ventas@guaindupar.com.py
guaindupar.licitaciones@guaindupar.com.py

Solicitud de Presentación de Documentaciones

Remitente: Administración Nacional de Electricidad - ANDE
Destinatario: Guaindupar S.A.
At. Sr: Hector Recalde.
Referencia: Licitación Pública Nacional ANDE N° 1578/2020 para la *"Adquisición de Equipos de Protección para Trabajos de Líneas Vivas en Estaciones, Subestaciones y Líneas de Transmisión.".*
ID: 384.672

Nos dirigimos a ustedes con relación a su oferta presentada en el llamado de referencia, a fin de solicitarles la presentación de las siguientes documentaciones:

a) Constancia de presentación de la Declaración Jurada de Bienes y Rentas, Activos y Pasivos ante la Contraloría General de la República, para los sujetos obligado en el marco de la Ley Nª 6355/19.

b) Demostrar la experiencia en la provisión de bienes de iguales o superiores características técnicas al licitado en entidades públicas y/o privadas con facturaciones de venta y/o recepciones finales por un monto equivalente al 50 % como mínimo del monto total ofertado en la presente licitación, dentro de los: 3 años. (años 2017, 2018, 2019).

c) Presentar la Planilla de Datos Garantizados de la Especificaciones Técnicas **GT/DT/04/2020 y GT/TES/001/2020,** y deberá estar acompañado de su Catálogo Técnico.

Esta solicitud realizamos conforme al Art. 62 del Decreto Reglamentario N° 2992/2019 por el cual se reglamenta la Ley N° 2051/2003 de Contrataciones Públicas, y su modificatoria a la Ley N° 3439/2007.

Plazo para presentación: hasta (02) día hábil a partir de la recepción del presente documento (Art.7 de la Resolución DNCP N° 2490/2019).

ING. ESTEBAN O. MOLINAS
Jefe GT/OC

ANDE

Nota: SPD N° 02

Fecha: 04/11/2020

E-Mail: ventas@guaindupar.com.py
guaindupar.licitaciones@guaindupar.com.py

Lugar de presentación: Sede Central de la ANDE, sito en Avda. España N° 1268 y Padre Cardozo, directamente en:

Departamento: Oficina de Coordinación de la Gerencia Técnica, (Oficina N°304)

Les saludamos muy atentamente.

ADMINISTRACIÓN NACIONAL DE ELECTRICIDAD

ING. ESTEBAN O. MOLINAS
Jefe GT/OC

ANDE

Nota: SAO N° 02

Fecha: 05/11/2020

E-Mail: ventas@guaindupar.com.py
guaindupar.licitaciones@guaindupar.com

Solicitud de aclaración de las ofertas

Remitente: Administración Nacional de Electricidad - ANDE
Destinatario: Guaindupar S.A.
At. Sr: Hector Recalde.
Referencia: Licitación Pública Nacional ANDE N° 1578/2020 para la *"Adquisición de Equipos de Protección para Trabajos de Líneas Vivas en Estaciones, Subestaciones y Líneas de Transmisión.".*
ID: 384.672

Nos dirigimos a ustedes con relación a su oferta presentada en el llamado de referencia, a fin de solicitarles la presentación de las siguientes documentaciones:

a) La explicación detallada de la composición del precio ofertado cuando la diferencia entre el precio ofertado y el precio referencial sea superior al veinticinco por ciento (25%) para ofertas por debajo del precio referencial y del quince por ciento (15%)para ofertas que se encuentren por encima del referencial preparado por la Convocante. .

Esta solicitud realizamos conforme al Art. 62 del Decreto Reglamentario N° 2992/2019 por el cual se reglamenta la Ley N° 2051/2003 de Contrataciones Públicas, y su modificatoria a la Ley N° 3439/2007.

Plazo para presentación: hasta (02) día hábil a partir de la recepción del presente documento (Art.7 de la Resolución DNCP N° 2490/2019).

Lugar de presentación: Sede Central de la ANDE, Avda. España N° 1268 y Padre Cardozo, directamente en:

Departamento: Oficina de Coordinación de la Gerencia Técnica, (Oficina N°304)

O directamente a los correos electrónicos en las direcciones hector_acosta@ande.gov.py elias_duarte@ande.gov.py

Les saludamos muy atentamente

P/a
Ing. Horacio D. Schupp C.
Jefe GT/DT

ADMINISTRACIÓN NACIONAL DE ELECTRICIDAD

Gmail

RV: Solicitar explicación detallada de la composición del precio ofertado

1 mensaje

10 de noviembre de 2020, 15:11

Elías David Duarte Berni <elias_duarte@ande.gov.py>
Para: "EliasDuarte.py@gmail.com" <EliasDuarte.py@gmail.com>

De: Guido [mailto:ventas@guaindupar.com.py]
Enviado el: jueves, 5 de noviembre de 2020 17:23
Para: Hector Acosta; guaindupar.licitaciones@guaindupar.com
CC: Elías David Duarte Berni
Asunto: RE: Solicitar explicación detallada de la composición del precio ofertado

Buenas tardes,

Adjunto Planilla Detallado de Precios, según solicitan en Nota SAO N° 02 recibido en fecha de hoy.

Aguardo confirmación de recepción por favor.

Atte.,

GuidoVelázquez

Dpto. de Licitaciones

Cel. 0985 378036

ventas@guaindupar.com.py

gip Guaindupar S.A.
SEGURIDAD Y ABASTECIMIENTO INDUSTRIAL

www.guaindupar.com

gip Guaindupar S.A.
seguridad industrial

Guaindupar S.A.
Av. Mcal. Lopez esq. 26 de Febrero, San Lorenzo
Teléfono: (595)21 584 190 R.A.
Fabrica: Ruta Ybycui – Km. 128
E mail: guaindupar.licitaciones@guaindupar.com
www.guaindupar.com

Asunción, 05 de noviembre de 2020

Señores
Dpto. de Coordinacion de Gerencia Técnica.
ANDE.
Presente,

Ref.: LPN ANDE N.° 1578/2020 – Adquisición de Equipos de Protección para Trabajos de Líneas Vivas en Estaciones, Subestaciones y Líneas de Transmisión – ID N.° 384.672
NOTA SPD N.° 02/2020

Me dirijo a Ustedes con relación al llamado y Nota de Referencia para comunicarles que cumplimos en entregar los siguientes documentos;

- Constancia de presentación de la Declaración Jurada de Bienes y Rentas, Activos y Pasivos ante la Contraloría General de la Republica, para los sujetos obligado en el marco de la ley N.° 6355/2019 – Copia de Inconstitucionalidad promovida por Guaindupar S.A y otros.
- Copia de Contrato y Certificados de Provisión de los 3 últimos años para demostrar la capacidad provisional.
- Planilla de Datos Garantizados de las Especificaciones Técnicas acompañado de documentaciones tecnicas.

Aprovecho la oportunidad para saludarles muy atentamente.

GUAINDUPAR S.A.

Héctor Rubén Recalde
Presidente