ANDE

Nota: SPD N° 07/2021
Fecha: 03/05/2021
E-Mail: hbauer@comagro.com.py – dmereles@chacomer.com,py

Solicitud de Aclaración de Oferta

Remitente: Administración Nacional de Electricidad – ANDE
Destinatario: COMAGRO S.A.
At. Sr: Isaac Penner
Referencia: Licitación Pública Nacional ANDE N° 1618/2021 para la *"Adquisición de Herramientas y Equipos Electromecánicos para Protocolo de Apoyo en Emergencias (PAE)"*.
ID: 391783

Nos dirigimos a ustedes con relación a su oferta presentada en el llamado de referencia, a fin de solicitarles la presentación de la siguiente documentación:

1. Conforme a la Sección REQUISITOS DE CALIFICACIÓN Y CRITERIOS DE EVALUACIÓN, apartado **"Requisitos documentales para evaluar la experiencia"**, que indica:

   - Copia de facturaciones y/o contratos ejecutados y finiquitados, acompañados del Certificado o Recepción Final respectivo **(Para cada Lote ofertado)**, que acredite que el contrato fue ejecutado a satisfacción del cliente, para avalar la experiencia requerida

     Los documentos solicitados deberán demostrar la experiencia en la provisión de bienes objeto de la presente licitación con facturaciones de venta y/o recepciones finales por un monto equivalente al **cincuenta por ciento (50%)** como mínimo del monto total ofertado en la presente licitación, de los: tres (3) últimos años (2017, 2018 y 2019).

2. Conforme a la Sección DATOS DE LA LICITACIÓN, apartado **"Autorización del Fabricante"**, que indica:

   - Autorización del Fabricante o Representante, de **marca del producto ofertado** ("DAEWOO" – Lote 2 y "PEDROLLO" – Lote 3), en los Lotes 2 y 3.

     En caso de que la empresa oferente no haya fabricado o elaborado el producto ofertado, sino sea el representante o distribuidor autorizado en el país de la marca del producto ofertado, deberá presentar los documento que demuestren la autorización desde del fabricante hasta el oferente, para la **comercialización** de los bienes objeto de esta licitación, que esté vigente y emitido como máximo a la fecha tope de presentación y apertura de oferta.

3. Conforme a la Sección REQUISITOS DE CALIFICACIÓN Y CRITERIOS DE EVALUACIÓN, apartado **"Requisitos documentales para evaluar la capacidad técnica"**, que indica:

   - Para el **Lote 2**, Catálogos técnicos y otras literaturas del fabricante originales o copias, que contengan la información relativa a las herramientas y/o equipos ofertados, para la confirmación de los datos contenidos en la Planilla de Datos Garantizados completada por el Oferente. En caso de presentación de dicho catálogo o cualquier otra información técnica en forma digital, éste deberá ser inviolable (Ej. Acrobat Reader).

Lic. Francisca Soria O.
Dpto. de Servicios Generales
Jefa Interina

4. Conforme a la SECCIÓN II REQUISITOS DE CALIFICACIÓN Y CRITERIOS DE EVALUACIÓN, apartado: CALIFICACIÓN LEGAL. PROHIBICIONES DE LOS INCS. A) Y B) DEL ARTÍCULO 40, solicitamos el dato de **N° de Cédula de Identidad** de la señora: **Agnes Funk de Walde**, director suplente, según Acta de Asamblea N° 61 presentada a través del SIPE N° 1637223, a fin de realizar las verificaciones establecidas en el citado apartado del Pliego de Bases y Condiciones.

Asimismo, solicitamos la siguiente **aclaración:**

La explicación detallada de la composición del precio ofertado cuando la diferencia entre el precio ofertado y el precio referencial sea superior al **25%** para ofertas **por debajo** del precio referencial, conforme a la Sección REQUISITOS DE CALIFICACIÓN Y CRITERIOS DE EVALUACIÓN, apartado **"Análisis de los precios ofertados"**

En ese sentido, la aclaración solicitada sobre el desglose de la composición del precio ofertado, corresponde a los ítems de su oferta mencionados en el siguiente cuadro:

LOTE 2 - MOTOBOMBAS A COMBUSTIÓN, CON SUS ACCESORIOS	Ítem	Descripción del Bien	Unidad de Medida	Cantidad	Precio referencial UNITARIO (G)	Precio referencial TOTAL (G)	COMAGRO S.A.		
							Precio unitario (IVA incluído)	Precio total (IVA incluido)	Variación %
	1	Motobomba Portátil a Combustión	Unidad	25	3.323.900	83.097.500	1.509.000	37.725.000	-54,60%
LOTE 3 - ELECTROBOMBAS CENTRÍFUGAS	2	Electrobomba Centrífuga de 48 MCA	Unidad	3	5.456.200	16.368.600	3.559.700	10.679.100	-31,76%

Esta solicitud la realizamos conforme al Art. 62 del Decreto Reglamentario N° 2992/2019 por el cual se reglamenta la Ley N° 2051/2003 de Contrataciones Públicas, y su modificatoria la Ley N° 3439/2007.

Plazo para presentación: hasta **1 (un) día hábil** a partir del día siguiente al de la remisión de la presente solicitud (Art.7 de la Resolución DNCP N° 2490/2019).

Lugar de presentación: Sede Central de la ANDE, sito en Avda. España N° 1268 y Padre Cardozo, directamente en:

Departamento de Departamento de Servicios Generales (Oficina N° 325 – 3° Piso) o al correo Electrónico:

juangabriel_acevedo@ande.gov.py, con copia a, **francisca_soria@ande.gov.py**

Les saludamos muy atentamente.-

ADMINISTRACIÓN NACIONAL DE ELECTRICIDAD

Lic. César Zena
Coordinador
Comité de Evaluación
LPN ANDE N° 1618/2021

Lic. Francisca Soria O.
Dpto. de Servicios Generales
Jefa Interina

Anexo 6

comagro s.a.

Av. Eusebio Ayala 3368 c/ Rca. Argentina Teléfono: 556 450
e-mail: hbauer@comagro.com.py

Asunción, 04 de mayo del 2021

ADMINISTRACIÓN NACIONAL DE ELECTRICIDAD
UNIDAD OPERATIVA DE CONTRATACIONES
COMITÉ DE EVALUACION
PRESENTE:

Tengo el agrado de dirigirme a UD, en el marco de la Licitación Pública Nacional ANDE N° 1618/2021 para la "Adquisición de Herramientas y Equipos Electromecánicos para Protocolo de Apoyo en Emergencia (PAE)" ID: 391783, en respuesta a la Nota SPD N° 07/2021 en el que solicitan las siguientes documentaciones:

1. Facturaciones de los años 2017, 2018 y 2019 con sus respectivas constancias de recepción y conformidad autenticadas por escribanía
2. Autorización del Fabricante para las marcas DAEWOO y PEDROLLO debidamente autenticadas
3. Se adjuntan catálogos técnicos de los equipos ofertados
4. Se adjunta fotocopia de cedula de la Sra. Agnes Funk de Walde autenticado.
5. Desglose de la composición de precio ofertados para los lotes 2 y 3

Sin otro particular, aprovecho la ocasión para saludarlos muy atentamente

Isaak Penner
Gerente Administrativo y Representante Legal
comagro s.a.

Debidamente autorizado para firmar por y en nombre de **COMAGRO S.A.**

01

Escaneado con CamScanner

comagro S.A.

Importación y Comercio de
Maquinarias, Equipos, Suministros y otros Productos
para uso Industrial, Doméstico y Agrícola

CASA CENTRAL:
Avenida Eusebio Ayala c/Rca. Argentina N 3368
Tel: 556 450 / 556 451
E-mail: comagrosa@comagro.com.py
Web site: www.comagro.com.py

COPIA

CONSTRUCTORAS-CO
AV. EUSEBIO AYALA C/RCA. ARGENTINA Nº 3368
556-450/556-451

TIMBRADO Nº 12519563
Validez: 01.01.2018 al 31.01.2019
RUC : 80013712-4
FACTURA
001- 002- 0023332

FECHA	ASUNCION, 28 DE SEPTIEMBRE DE 2018	CONDICIÓN	CREDITO ZCRE
SEÑOR(ES)	ORTEGA BOGADO, MIGUEL ANGEL	RUC/CI No	1859441-7
DIRECCIÓN	CALLE PIROY KM 19 RUTA 2 327, CAPIATA	TELÉFONO	0981/970 209
ZONA COB	0906 CONSTRUCTORAS 0 17:35:46 Entrega SAP: 0042927163 Env: 10		

CLIENTE	ALMACEN	SUC	RUBRO	VENDEDOR	PLAZOS DE VENTA	PEDIDO	NUMERO
50040437	DMC1	SCC8	BO	99296	30 DÍAS	1005346668	0905689864

ARTÍCULO	DESCRIPCIÓN	CANTIDAD	LISTA	PRECIO UNITARIO	VALOR DE VENTA EXENTAS	5%	10%
4FN65250CE	PEDROLLO F65/250C 40HP 380-415/66	2 UN	02	28.780 620,00			57 561 240
00067T	PEDROLLO PK90 1HP 230-400V 50H	1 UN	02	1 304 490,00			1 304 490
80100OC	TANQUE ZIL H 100L C/ACC(CSV MAN P	1 UN	02	1 808 300,00			1 808 300
50018/2	PRESOSTATO FYG-32 5 6-10 5 BAR	2 UN	02	228.499,50			456 999
50015/0	MANOMETRO 1/4" GAS 0-10 BAR/PSI 6	2 UN	02	37 700,50			75 401
50016	CONEXION 5 VIAS P/TANQUE	2 UN	02	42.800,00			85 600
12005CL	BOYA DE CORTE INF/SUP	3 UN	02	68.899,67			206 699
	DESCUENTO GLOBAL			16,127- %			9 917 900-

ES COPIA FIEL DEL ORIGINAL
IRENE IBARRA

MONEDA GUARANIES — SUBTOTALES 0 0 51 580 829
CINCUENTA Y UN MILLONES QUINIENTOS OCHENTA MIL OCHOCIENTOS VEINTINUEVE — TOTAL IMPORTE 51 580 829

LIQUIDACIÓN DEL IVA (5%) 0 (10%) 4 689 166 TOTAL IVA 4 689 166

INSTR EMB RETENER FACTURA. ENVIAR PEDIDO DE 01/10/18 A SAN BERNARDINO, AL COSTADODE COPACO.
OBS CTO MIGUEL ORTEGA 0981970209

*FABMOREN

LEER CONDICIONES AL DORSO. PARA RECLAMOS DE GARANTÍA Y/O DEVOLUCION PRESENTAR COPIA

ORIGINAL CLIENTE - COPIA ARCHIVO TRIBUTARIO

02

Escaneado con CamScanner

comagro S.A.

Importación y Comercio de
Maquinarias, Equipos, Suministros y otros Productos
para uso Industrial, Doméstico y Agrícola

CASA CENTRAL:
Avenida Eusebio Ayala c/Rca. Argentina N 3368
Tel: 556 450 / 556 451
E-mail: comagrosa@comagro.com.py
Web site: www.comagro.com.py

COPIA

CONSTRUCTORAS-CO
AV. EUSEBIO AYALA C/RCA. ARGENTINA Nº 3368
556-450/556-451

TIMBRADO Nº 11884660
Validez: 01.12.2016 al 31.12.2017
RUC : 80013712-4
FACTURA
001- 002- 0031679

FECHA : ASUNCION, 20 DE NOVIEMBRE DE 2017
CONDICIÓN: CREDITO ZCRE
SEÑOR(ES) : ORTEGA BOGADO, MIGUEL ANGEL
RUC/CI No : 1859441-7
DIRECCIÓN : CALLE PIROY KM 19 RUTA 2 327, CAPIATA
TELÉFONO: 0981/970 209
ZONA COB : 0906 CONSTRUCTORAS 0 17:36:22 Entrega SAP: 0042500810 Env: 02

CLIENTE	ALMACEN	SUC	RUBRO	VENDEDOR	PLAZOS DE VENTA	PEDIDO	NUMERO
50040437	DMC1	SCC8	BO	99296	45 DIAS	1004662215	0904967680

ARTÍCULO	DESCRIPCIÓN	CANTIDAD	LISTA	PRECIO UNITARIO	VALOR DE VENTA EXENTAS	5%	10%
1470197	KSB MEGANORM 100-065-250GG METN C	1 UN	02	14.313.900,00			14.313.900
6010469	VALCO 60HP 2P 380/660V IP-55	1 UN	02	16.067.900,00			16.067.900
BASEKSB40A60	BASE METÁLICA KSB	1 UN	02	1.820.000,00			1.820.000
2149669	ACOPLE KSB AE148	1 UN	02	1.104.930,00			1.104.930
REDUCCION01	SERV.REDUCCIÓN DE ROTOR	1 UN	01	156.000,00			156.000
50016	CONEXION 5 VIAS P/TANQUE	1 UN	02	54.401,00			54.401
19000000	MANOMETRO 53-D 10BAR 0-150PSI	1 UN	02	36.300,00			36.300
50018/2	PRESOSTATO FYG-32 5.6-10.5 BAR	1 UN	02	217.600,00			217.600
D0075T	PEDROLLO PQ3000 3HP 380V 50HZ	1 UN	02	4.915.500,00			4.915.500
801000C	TANQUE ZIL H.100L C/ACC(C5V MAN P	1 UN	02	1.722.200,00			1.722.200
12005CL	BOYA DE CORTE INF/SUP	2 UN	02	68.899,50			137.799
	DESCUENTO GLOBAL			10,345- %			4.194.539-
				SUBTOTALES:	0	0	36.351.991
				TOTAL IMPORTE:			36.351.991

MONEDA: GUARANIES

TREINTA Y SEIS MILLONES TRESCIENTOS CINCUENTA Y UN MIL NOVECIENTOS NOV ENTA Y UN

LIQUIDACIÓN DEL IVA: (5%) 0 (10%) 3.304.727 TOTAL IVA: 3.304.727

INSTR.EMB: RETENER FACTURA ENVIAR A COOPERATIVA FERNHEIM FILADELFIA RECIBE SR JUANCARLOS 0983515758

OBS.:

*FABMOREN

LEER CONDICIONES AL DORSO. PARA RECLAMOS DE GARANTÍA Y/O DEVOLUCIÓN PRESENTAR COPIA.

ORIGINAL CLIENTE - COPIA: ARCHIVO TRIBUTARIO

ES COPIA FIEL DEL ORIGINAL
NOTARIA Y ESCRIBANIA PUBLICA
REG. Nº 136
ASUNCION PARAGUAY

04

Escaneado con CamScanner

comagro S.A.

Importación y Comercio de Maquinarias, Equipos, Suministros y otros Productos para uso Industrial, Doméstico y Agrícola

CASA CENTRAL:
Avda. E. Ayala 3368 c/Rca. Argentina
Tel:(595-21) 728 9670
Email:comagrosa@comagro.com.py
Web site: www.comagro.com.py

COPIA

CONSTRUCTORAS-CO
AV. EUSEBIO AYALA C/RCA. ARGENTINA N° 3368
021 7289670

TIMBRADO N° 12519563
Validez: 01.01.2018 al 31.01.2019
RUC : 80013712-4
FACTURA
001- 002- 0014984

FECHA : ASUNCION, 27 DE JUNIO DE 2018 — CONDICIÓN: CREDITO ZCRE
SEÑOR(ES) : ORTEGA BOGADO, MIGUEL ANGEL — RUC/CI No : 1859441-7
DIRECCIÓN : CALLE PIROY KM 19 RUTA 2 327, CAPIATA — TELÉFONO: 0981/970 209
ZONA COB : 0906 CONSTRUCTORAS 0 16:02:39 Entrega SAP: 0042798514 Env: 01

CLIENTE	ALMACEN	SUC	RUBRO	VENDEDOR	PLAZOS DE VENTA	PEDIDO	NUMERO
50040437	DMC1	SCC8	BO	99296	45 DIAS	1005143825	09054786-43

ARTÍCULO	DESCRIPCIÓN	CANTIDAD	LISTA	PRECIO UNITARIO	VALOR DE VENTA EXENTAS	5%	10%
1470221	KSB MEGANORM 125-080-200 GG METN	2 UN	25	9.861.943,50			19.723.887
1122440000	MOTOR WEG 40HP 2P380/660V IP55	2 UN	25	13.336.649,50			26.673.299
2149668	ACOPLE AE128	2 UN	25	582.420,50			1.164.841
BASEKSB40A60	BASE METÁLICA KSB	2 UN	02	1.819.999,50			3.639.999
00075T	PEDROLLO PQ3000 3HP 380V 50HZ	1 UN	25	3.339.963,00			3.339.963
50032	TANQUE ZILMET PEDROLLO 100L. SIN	1 UN	25	940.310,00			940.310
50016	CONEXION 5 VIAS P/TANQUE	3 UN	25	28.560,33			85.681
KP362014	PRESOSTATO DIFERENCIAL 2 - 14 BAR	3 UN	25	275.799,67			827.399
50015/0	MANOMETRO 1/4" GAS 0-10 BAR/PSI 6	3 UN	25	25.129,67			75.389
50013/1	TUBO FLEXIBLE PEDROLLO 1" 600mm "	1 UN	25	66.430,00			66.430
3SY2	BOYA DE CORTE SUP/INF. 3SPG7	3 UN	02	30.000,33			90.001
26351T	TAB ESP AET 2X40HP + 3HP 380V SC11	1 UN	25	9.339.840,00			9.339.840

MONEDA: GUARANIES — Total Cant.: 24 — SUBTOTALES: 0 | 0 | 65.967.039

SESENTA Y CINCO MILLONES NOVECIENTOS SESENTA Y SIETE MIL TREINTA Y NUEVE

LIQUIDACIÓN DEL IVA: (5%) 0 (10%) 5.997.004 TOTAL IVA: 5.997.004 TOTAL IMPORTE: 65.967.039

INS.EMB: RETENER FACTURA. ENVIAR A OBRA S6 LAURELTY S/ CROQUIS.

OBS.:

Autorizo a Comagro S.A. a solicitar y proveer información crediticia sobre operaciones comerciales activas y pasivas. Y en caso del incumplimiento en el pago del presente crédito o de otra deuda pendiente incluyan mi nombre o razón social en el Registro de Morosos.

VENCORP4 — LEER CONDICIONES AL DORSO, PARA RECLAMOS DE GARANTÍA Y/O DEVOLUCIÓN PRESENTAR COPIA

ORIGINAL-CLIENTE - COPIA: ARCHIVO TRIBUTARIO

06

Escaneado con CamScanner

comagro S.A.

Importación y Comercio de
Maquinarias, Equipos, Suministros y otros Productos
para uso Industrial, Doméstico y Agrícola

CASA CENTRAL:
Avda. E. Ayala 3368 c/Rca. Argentina
Tel:(595-21) 728 9670
Email:comagrosa@comagro.com.py
Web site: www.comagro.com.py

COPIA

HOGAR DI-CO
AV. EUSEBIO AYALA C/RCA. ARGENTINA Nº 3368
021 7289670

TIMBRADO Nº 13204137
Validez: 01.02.2019 al 29.02.2020
RUC : 80013712-4
FACTURA
001- 002- 0022633

FECHA : ASUNCION, 01 DE OCTUBRE DE 2019
SEÑOR(ES) : FLUIDOS S.R.L.
DIRECCIÓN : AV.EUSEBIO AYALA 3361 , ASUNCION
ZONA COB : 0904 ASUNCION 0 10:23:52 Entrega SAP: 0043615118 Env: 01

CONDICIÓN: CREDITO ZCRE
RUC/CI No : 80026747-8
TELÉFONO: 607-686

CLIENTE	ALMACEN	SUC	RUBRO	VENDEDOR	PLAZOS DE VENTA	PEDIDO	NUMERO
50002828	CDCO	SCC2	BO	99234	2 CUOTAS MENSUALES	1006426207	0906829747

ARTÍCULO	DESCRIPCIÓN	CANTIDAD	LISTA	PRECIO UNITARIO	VALOR DE VENTA EXENTAS	5%	10%
GAE80N	MOTOBOMBA DAEWOO GAE80 3" 7HP NAF	6 UN	25	760.899,67			4.565.398

ES COPIA FIEL DEL ORIGINAL
B. IRRAZABAL YBARRA
NOTARIA Y ESCRIBANO PUBLICO
RES. 1... Clase ...
Nº de Matrícula ...
ASUNCION PARAGUAY

MONEDA: GUARANIES Total Cant.: 6 SUBTOTALES: 0 0 4.565.398
CUATRO MILLONES QUINIENTOS SESENTA Y CINCO MIL TRESCIENTOS NOVENTA Y OCHO
LIQUIDACIÓN DEL IVA. (5%) 0 (10%) 415.036 TOTAL IVA: 415.036 TOTAL IMPORTE: 4.565.398
INS.EMB: ENVIAR POR REPARTO
OBS.:

Autorizo a Comagro S.A. a solicitar y proveer información crediticia sobre operaciones comerciales activas y pasivas. Y en caso del incumplimiento en el pago del presente crédito o de otra deuda pendiente incluyan mi nombre o razón social en el Registro de Morosos.
LEER CONDICIONES AL DORSO, PARA RECLAMOS DE GARANTÍA Y/O DEVOLUCIÓN PRESENTAR COPIA
VENCORP4

ORIGINAL.CLIENTE - COPIA: ARCHIVO TRIBUTARIO

08

Escaneado con CamScanner

Importación y Comercio de
Maquinarias, Equipos, Suministros y otros Productos
para uso Industrial, Doméstico y Agrícola

CASA CENTRAL:
Avda. E. Ayala 3368 c/Rca. Argentina
Tel:(595-21) 728 9670
Email:comagrosa@comagro.com.py
Web site: www.comagro.com.py

COPIA

HOGAR DI-CO
AV. EUSEBIO AYALA C/RCA. ARGENTINA Nº 3368
021 7289670

TIMBRADO Nº 13204137
Validez: 01.02.2019 al 29.02.2020
RUC : 80013712-4
FACTURA
001- 002- 0029086

FECHA :	ASUNCION, 26 DE NOVIEMBRE DE 2019	CONDICIÓN:	CREDITO ZCRE
SEÑOR(ES) :	FLUIDOS S.R.L.	RUC/CI No :	80026747-8
DIRECCIÓN :	AV.EUSEBIO AYALA 3361 , ASUNCION	TELÉFONO:	607-686
ZONA COB :	0904 ASUNCION 0 10:23:00 Entrega SAP: 0043734328 Env: 01		

CLIENTE	ALMACEN	SUC	RUBRO	VENDEDOR	PLAZOS DE VENTA	PEDIDO	NUMERO
50002828	CDCO	SCC2	RA	99234	2 CUOTAS MENSUALES	1006607714	0907020040

ARTICULO	DESCRIPCIÓN	CANTIDAD	LISTA	PRECIO UNITARIO	VALOR DE VENTA EXENTAS	5%	10%
GAE50N	MOTOBOMBA DAEWOO GAE50 2" 6,5 HP	9 UN	25	673.899,56			6.065.096

ES COPIA FIEL DEL ORIGINAL
R. IRENE YBARRA
NOTARIA Y ESCRIBANA PUBLICA
Nº 136
25 de Mayo Nº 1150 Tel. 21-
ASUNCION - PARAGUAY

MONEDA: GUARANIES	Total Cant.: 9	SUBTOTALES:	0	0	6.065.096
SEIS MILLONES SESENTA Y CINCO MIL NOVENTA Y SEIS					
LIQUIDACIÓN DEL IVA: (5%) 0	(10%) 551.372	TOTAL IVA: 551.372	TOTAL IMPORTE:		6.065.096

INS.EMB: ENVIAR POR REPARTO
OBS.:

Autorizo a Comagro S.A. a solicitar y proveer información crediticia sobre operaciones comerciales activas y pasivas. Y en caso del incumplimiento en el pago del presente crédito o de otra deuda pendiente incluyan mi nombre o razón social en el Registro de Morosos.
VENCORP4 LEER CONDICIONES AL DORSO, PARA RECLAMOS DE GARANTIA Y/O DEVOLUCIÓN PRESENTAR COPIA

ORIGINAL:CLIENTE - COPIA: ARCHIVO TRIBUTARIO

10

Escaneado con CamScanner

Importación y Comercio de
Maquinarias, Equipos, Suministros y otros Productos
para uso Industrial, Doméstico y Agrícola

CASA CENTRAL:
Avda. E. Ayala 3368 c/Rca. Argentina
Tel:(595-21) 728 9670
Email:comagrosa@comagro.com.py
Web site: www.comagro.com.py

COPIA

HOGAR DI-CO
AV. EUSEBIO AYALA C/RCA. ARGENTINA Nº 3368
021 7289670

TIMBRADO Nº 13204137
Validez: 01.02.2019 al 29.02.2020
RUC : 80013712-4
FACTURA
001- 002- 0005771

FECHA : ASUNCION, 30 DE MARZO DE 2019
CONDICIÓN: CREDITO ZCRE
SEÑOR(ES) : FLUIDOS S.R.L.
RUC/CI No : 80026747-8
DIRECCIÓN : AV.EUSEBIO AYALA 3361 , ASUNCION
TELÉFONO: 607-686
ZONA COB : 0904 ASUNCION 0 10:25:48 Entrega SAP: 0043250452 Env: 09

CLIENTE	ALMACEN	SUC	RUBRO	VENDEDOR	PLAZOS DE VENTA	PEDIDO	NUMERO
50002828	DMC1	SCC2	BO	99234	3 CUOTAS MENSUALES	1005863155	0906234051

ARTÍCULO	DESCRIPCIÓN	CANTIDAD	LISTA	PRECIO UNITARIO	VALOR DE VENTA EXENTAS	5%	10%
00060000M	VALCO C-3 1HP 220V CENTRIF	10 UN	02	612.700,00			6.127.000
	DESCUENTO POR PRODUC			20,00- %			1.225.400-
GAE80N	MOTOBOMBA DAEWOO GAE80 3" 7HP NAF	4 UN	25	700.000,50			2.800.002
GAE50N	MOTOBOMBA DAEWOO GAE50 2" 7HP NAF	4 UN	25	619.999,50			2.479.998
00160000M	VALCO CONVA-205 2HP INY. 220V.	1 UN	02	1.298.201,00			1.298.201
	DESCUENTO POR PRODUC			20,00- %			259.640-

ES COPIA FIEL DEL ORIGINAL
IRENE YBARRA
ESC.

MONEDA: GUARANIES Total Cant.: 19 SUBTOTALES: 0 0 11.220.161
ONCE MILLONES DOSCIENTOS VEINTE MIL CIENTO SESENTA Y UN
LIQUIDACIÓN DEL IVA: (5%) 0 (10%) 1 020 015 TOTAL IVA: 1 020 015 TOTAL IMPORTE: 11.220.161
INS.EMB RETIRA EL CLIENTE
OBS.:

Autorizo a Comagro S.A. a solicitar y proveer información crediticia sobre operaciones comerciales activas y pasivas. Y en caso del incumplimiento en el pago del presente crédito o de otra deuda pendiente incluyan mi nombre o razón social en el Registro de Morosos.
VENCORP4 LEER CONDICIONES AL DORSO. PARA RECLAMOS DE GARANTÍA Y/O DEVOLUCIÓN PRESENTAR COPIA

ORIGINAL CLIENTE - COPIA ARCHIVO TRIBUTARIO

12

Escaneado con CamScanner

Importación y Comercio de
Maquinarias, Equipos, Suministros y otros Productos
para uso Industrial, Doméstico y Agrícola

CASA CENTRAL:
Avda. E. Ayala 3368 c/Rca. Argentina
Tel:(595-21) 728 9670
Email:comagrosa@comagro.com.py
Web site: www.comagro.com.py

COPIA

HOGAR DI-CO
AV. EUSEBIO AYALA C/RCA. ARGENTINA Nº 3368
021 7289670

TIMBRADO N° 13204137
Validez: 01.02.2019 al 29.02.2020
RUC : 80013712-4
FACTURA
001- 002- 0005771

FECHA : ASUNCION, 30 DE MARZO DE 2019
CONDICIÓN: CREDITO ZCRE
SEÑOR(ES) : FLUIDOS S.R.L.
RUC/CI No : 80026747-8
DIRECCIÓN : AV.EUSEBIO AYALA 3361 , ASUNCION
TELÉFONO: 607-686
ZONA COB : 0904 ASUNCION 0 10:27:45 Entrega SAP: 0043250452 Env: 09

CLIENTE	ALMACEN	SUC	RUBRO	VENDEDOR	PLAZOS DE VENTA	PEDIDO	NUMERO
50002828	DMC1	SCC2	BO	99234	3 CUOTAS MENSUALES	1005863155	0906234051

ARTÍCULO	DESCRIPCIÓN	CANTIDAD	LISTA	PRECIO UNITARIO	VALOR DE VENTA EXENTAS	5%	10%
00060000M	VALCO C-3 1HP 220V CENTRIF	10 UN	02	612.700,00			6.127.000
	DESCUENTO POR PRODUC			20,00- %			1.225.400-
GAE80N	MOTOBOMBA DAEWOO GAE80 3" 7HP NAF	4 UN	25	700.000,50			2.800.002
GAE50N	MOTOBOMBA DAEWOO GAE50 2" 7HP NAF	4 UN	25	619.999,50			2.479.998
00160000M	VALCO CONVA-205 2HP INY. 220V.	1 UN	02	1.298.201,00			1.298.201
	DESCUENTO POR PRODUC			20,00- %			259.640-

ES COPIA FIEL DEL ORIGINAL
ESCRIBANA PUBLICA
REG. Nº 128
25 de Mayo Nº 1500 - Tel. 21-553 - 21-616
ASUNCION - PARAGUAY

MONEDA: GUARANIES Total Cant.: 19 SUBTOTALES: 0 0 11.220.161
ONCE MILLONES DOSCIENTOS VEINTE MIL CIENTO SESENTA Y UN
LIQUIDACIÓN DEL IVA: (5%) 0 (10%) 1.020.015 TOTAL IVA: 1.020.015 TOTAL IMPORTE: 11.220.161
INS.EMB: RETIRA EL CLIENTE
OBS.:

Autorizo a Comagro S.A. a solicitar y proveer información crediticia sobre operaciones comerciales activas y pasivas. Y en caso del incumplimiento en el pago del presente crédito o de otra deuda pendiente incluyan mi nombre o razón social en el Registro de Morosos.
VENCORP4 LEER CONDICIONES AL DORSO, PARA RECLAMOS DE GARANTÍA Y/O DEVOLUCIÓN PRESENTAR COPIA

ORIGINAL:CLIENTE - COPIA: ARCHIVO TRIBUTARIO

14

Escaneado con CamScanner

DAEWOO
POWER PRODUCTS

To whom it may concern,

Hereby we inform that COMAGRO S.A. is the only company authorized to sell Daewoo Power Products, in the territory of Paraguay.

The following product categories are authorized to be sold:

- Power Generators (gasoline and diesel)
- Water Pumps (gasoline and diesel)
- Inverters
- Voltage Stabilizers
- Air Compressors
- Electric and cordless power tools
- Tools Accessories
- Hand tools
- Garden equipment: Leaf blowers, sprayers, chain saws, brush cutters, edgers, ground drillers, lawn mowers, electric equipment, tillers, snow blowers
- Construction equipment: Concrete cutters, tamping rammers, power trowels, vibrators, concrete mixers, plate compactors
- Pressure washers and vacuum cleaners
- Welders and accessories
- Electric pumps
- Auto-tools

COMAGRO S.A. is allowed to use Daewoo brand and logo for product promotions and to appoint sub-distributors and dealers across Paraguay.

COMAGRO S.A. and its appointed distributors and dealers are authorized to participate in tenders for Daewoo Power Products.

ES COPIA FIEL DEL ORIGINAL

R. KENE YAHKA
NOTARIO
ESCRIBANO PUBLICO
25 de ...
ASUNCION

GBR Corporation Ltd.
15/F, 100 Queen's Road Central, Central, Hong Kong, China
Ph.: (852) 28248439

GBR
CORPORATION LTD

16

Escaneado con CamScanner

PEDROLLO
the spring of life

San Bonifacio, 05 Enero 2021

A QUIEN DE INTERES

El Grupo Pedrollo, presente desde más de 40 años en más de 165 paises en el mundo, certifica que la empresa: COMAGRO S.A.E. es el distribuidor autorizado de sus bombas y electrobombas con marca Pedrollo y Linz Electric en Paraguay.

Garantizamos que las bombas y electrobombas con marca Pedrollo y Linz Electric, son fabricadas exclusivamente en nuestras unidades productivas ubicadas en Italia.

En calidad de representante de nuestra linea, COMAGRO S.A.E. distribuye nuestros productos de forma satisfactoria desde más de 20 años.

Fabrizio Storti
Sales Director America

PEDROLLO

phone +39 045 6136311
fax +39 045 7614663
mobile +39 345 5313542
email fstorti@pedrollo.com
web www.pedrollo.com
skype fabriziostorti.pedrollospa

ES COPIA FIEL DEL ORIGINAL
B. IRENE YBARRA
NOTARIA Y ESCRIBANA PUBLICA
ASUNCION - PARAGUAY

PEDROLLO S.p.A. 37047 San Bonifacio (Verona) ITALY - Via E. Fermi 7
TEL +39 045 6136311 - Fax +39 045 7614663 - 045 7612253 - 045 7614918
Cap. Soc. € 100.000.000 int. vers. - Iscritta Registro Imprese VR n. 00451260236
C.C.I.A.A. 139575 VR - Cod. Fiscale/Part. IVA IT00451260236 - Mec. Imp. VR008908
sales@pedrollo.com - vendite@pedrollo.com - www.pedrollo.com

Escaneado con CamScanner

ES COPIA FIEL DEL ORIGINAL

B. IHENE TRAMA
NOTARIA Y
ESCRIBANA PUBLICA
REG. Nº 138
ASUNCION - PARAGUAY

Escaneado con CamScanner

comagro S.A.

Av. Eusebio Ayala 3368 c/ Rca. Argentina Teléfono: 556 450
e-mail: hbauer@comagro.com.py

Asunción, 04 de mayo del 2021

ADMINISTRACIÓN NACIONAL DE ELECTRICIDAD
UNIDAD OPERATIVA DE CONTRATACIONES
COMITÉ DE EVALUACION
PRESENTE:

Tengo el agrado de dirigirme a UD, en el marco de la Licitación Pública Nacional ANDE N° 1618/2021 para la "Adquisición de Herramientas y Equipos Electromecánicos para Protocolo de Apoyo en Emergencia (PAE)" ID: 391783, en respuesta a la Nota SPD N° 07/2021 a fin de detallar el desglose solicitado y remitir cuanto sigue:

LOTE	DESCRIPCION	COSTO	MARGEN	IVA	TOTAL
LOTE 2	Motobomba Portátil a Combustión	38%	52%	10%	100%
LOTE 3	Electrobomba Centrífuga de 48 MCA	65%	25%	10%	100%

Sin otro particular, aprovecho la ocasión para saludarlos muy atentamente

Isaak Penner
Gerente Administrativo y Representante Legal
comagro S.A.

Debidamente autorizado para firmar por y en nombre de **COMAGRO S.A.**

19

Escaneado con CamScanner

F

50 Hz n= 2900 rpm

Electrobombas centrífugas normalizadas "EN 733"

Agua limpia

Utilizo industrial

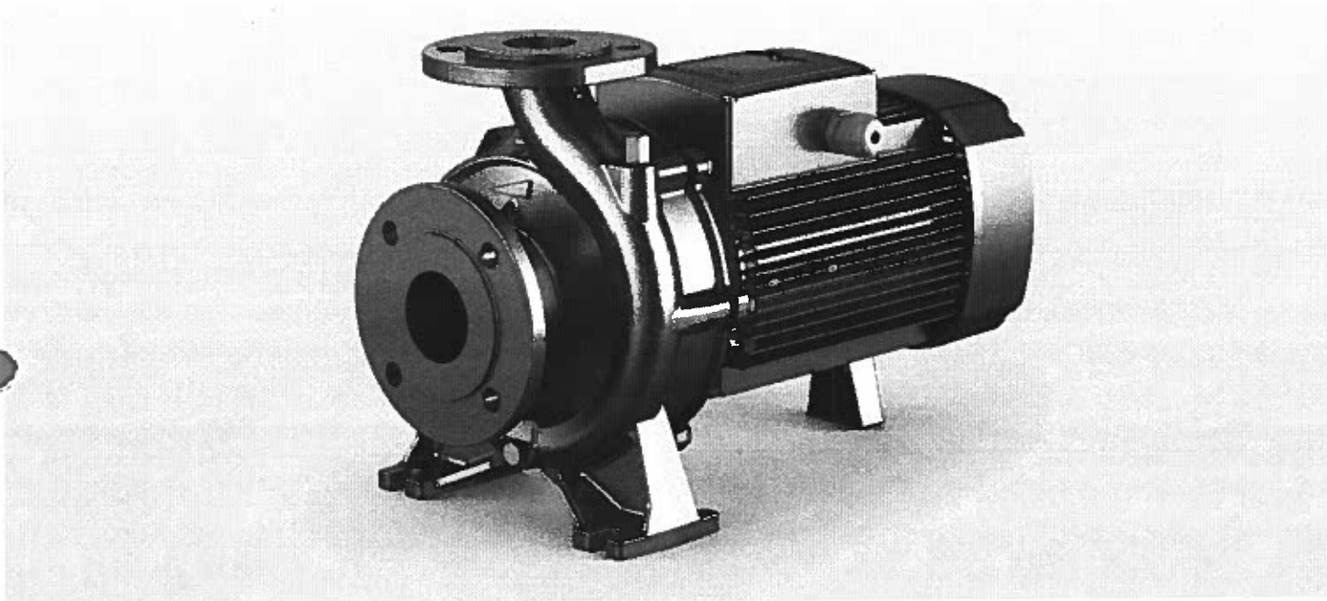

CAMPO DE PRESTACIONES

- Caudal hasta **6000 l/min** (360 m^3/h)
- Altura manométrica hasta **98 m**

LIMITES DE UTILIZO

- Altura de aspiración manométrica hasta **7 m**
- Temperatura del líquido de **-10 °C** hasta **+90 °C**
- Temperatura ambiente de **-10 °C** hasta **+40 °C**
- Presión máxima en el cuerpo bomba **10 bar** (PN10)
- Funcionamiento continuo **S1**

EJECUCION Y NORMAS DE SEGURIDAD

EN 60335-1 **EN 60034-1**
IEC 60335-1 **IEC 60034-1**
CEI 61-150 **CEI 2-3**

Dimensiones del cuerpo de la bomba conformes a la norma **EN 733**

REGLAMENTO (UE) N. 547/2012

CERTIFICACIONES

Empresa con sistema de gestión certificado DNV
ISO 9001: CALIDAD
ISO 14001: AMBIENTE

UTILIZOS E INSTALACIONES

- Abastecimiento hídrico
- Presurización
- Irrigación
- Circulación del agua en instalaciones de climatización
- Instalaciones de lavado
- Instalaciones Anti Incendio
- Industria
- Agricultura

La instalación se debe realizar en lugares cerrados o protegidos de la intemperie.

EJECUCION BAJO PEDIDO

- KIT contrabridas completo de tornillos, tuercas y juntas
- Sello mecánico especial
- Otros voltajes o frecuencia 60 Hz
- Para líquidos con temperaturas más altas o más bajas
- Para ambientes con temperaturas más altas o más bajas

GARANTIA

2 años según nuestras condiciones generales de venta

F32/160

CURVAS Y DATOS DE PRESTACIONES

50 Hz n= 2900 rpm HS= 0 m

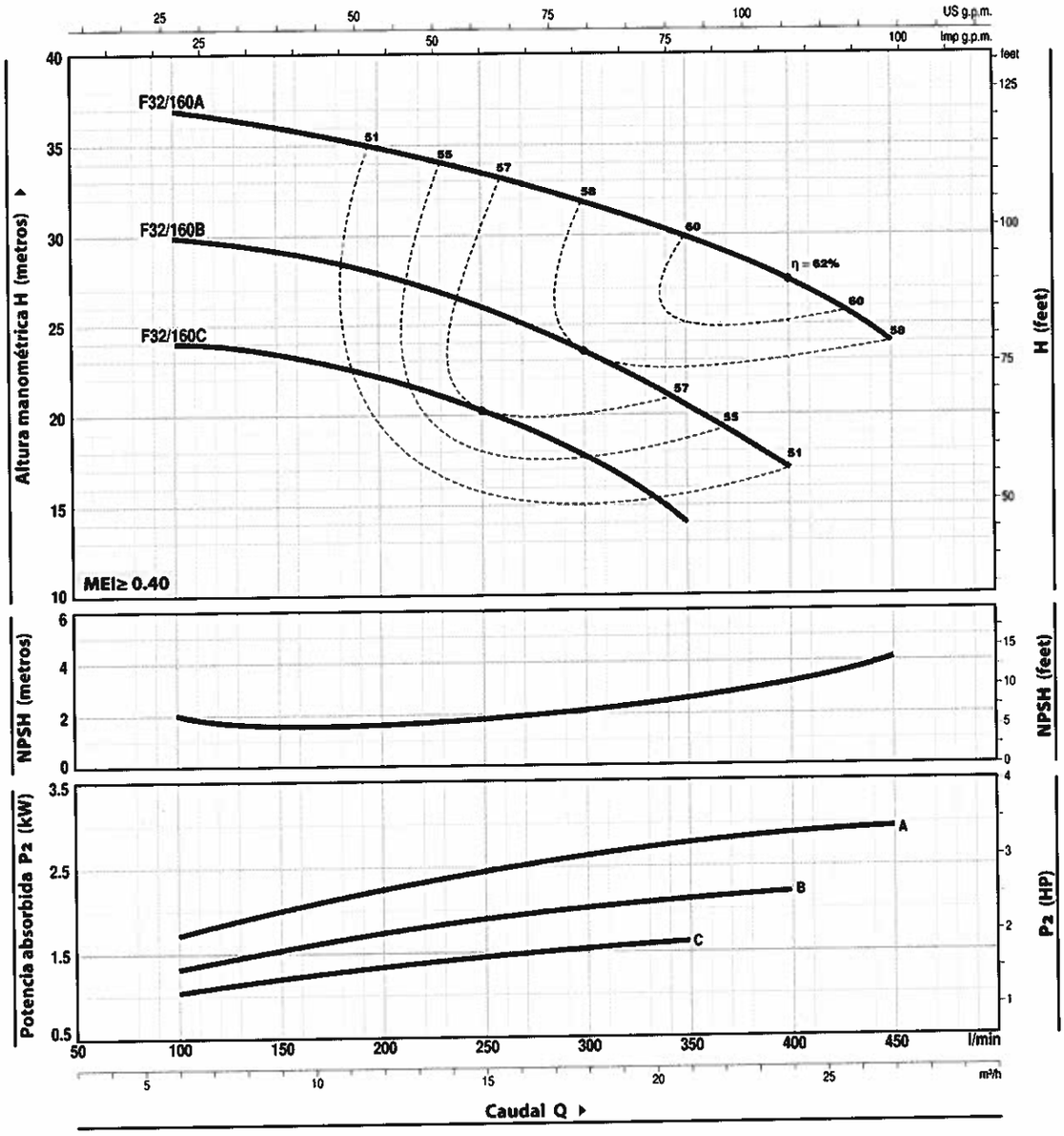

MODELO		POTENCIA (P2)		Q m³/h	0	6	9	12	15	18	21	24	27
Monofásica	Trifásica	kW	HP	l/min	0	100	150	200	250	300	350	400	450
Fm 32/160C	F 32/160C	1.5	2		25	24	23.5	22	20.5	18	14		
Fm 32/160B	F 32/160B	2.2	3	H metros	31	30	29	28	26	23.5	20.5	17	
–	F 32/160A	3	4		38	37	36	35	33.5	31.5	30	27.5	24

Q = Caudal H = Altura manométrica total HS = Altura de aspiración

Tolerancia de las curvas de prestación según EN ISO9906 Grado 3B.

F32/200H

CURVAS Y DATOS DE PRESTACIONES

50 Hz n= 2900 rpm HS= 0 m

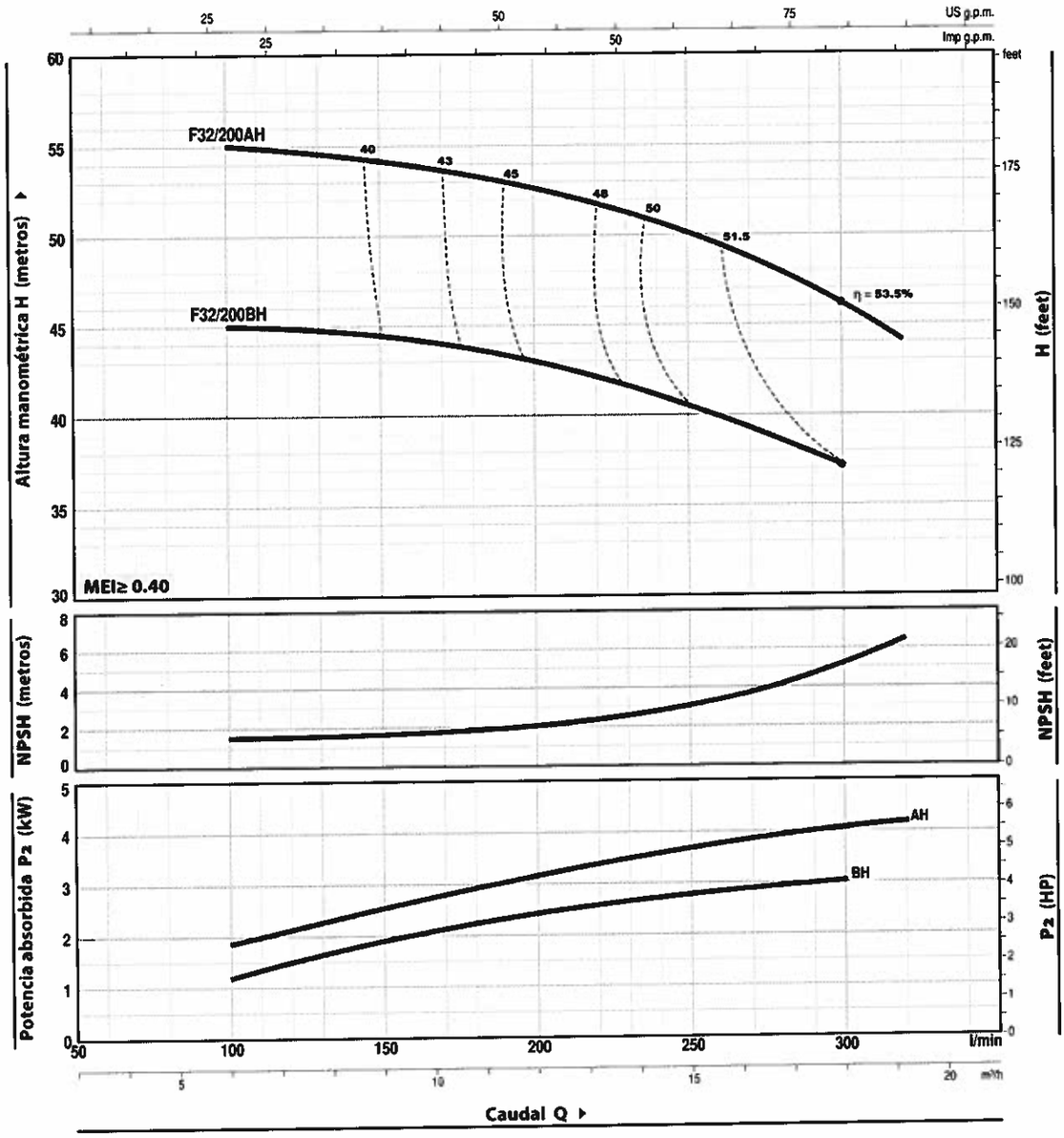

MODELO Trifásica	POTENCIA (P2) kW	HP	Q m³/h	0	6	9	12	15	18	19.2
			Q l/min	0	100	150	200	250	300	320
F 32/200BH	3	4	H metros	47	45	44.5	43	40.5	37	
F 32/200AH	4	5.5		57	55	54	52.5	50	46	44

Q = Caudal H = Altura manométrica total HS = Altura de aspiración

Tolerancia de las curvas de prestación según EN ISO9906 Grado 3B.

F40/125

CURVAS Y DATOS DE PRESTACIONES

50 Hz n= 2900 rpm HS= 0 m

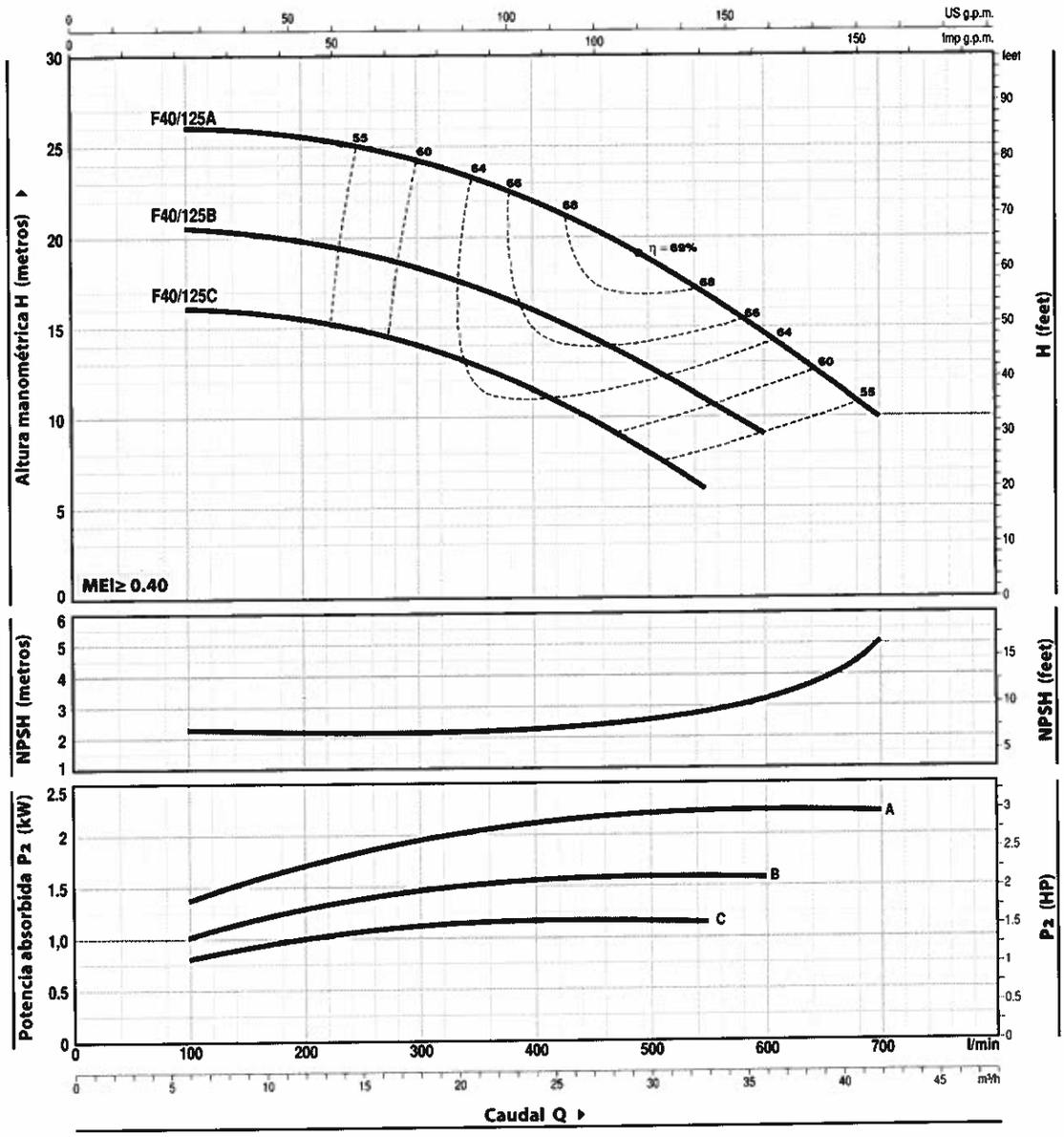

MODELO		POTENCIA (P2)		Q m³/h	0	6	12	18	24	30	33	36	39	42
Monofásica	Trifásica	kW	HP	l/min	0	100	200	300	400	500	550	600	650	700
Fm 40/125C	F 40/125C	1.1	1.5		16	16	15.5	14	11.5	8	6			
Fm 40/125B	F 40/125B	1.5	2	H metros	20.5	20.5	19.8	18.5	16	12.8	11	9		
–	F 40/125A	2.2	3		26	26	25.5	24	22	18.5	17	14.5	12.5	10

Q = Caudal H = Altura manométrica total HS = Altura de aspiración

Tolerancia de las curvas de prestación según EN ISO9906 Grado 3B.

F40/200

CURVAS Y DATOS DE PRESTACIONES

50 Hz n= 2900 rpm HS= 0 m

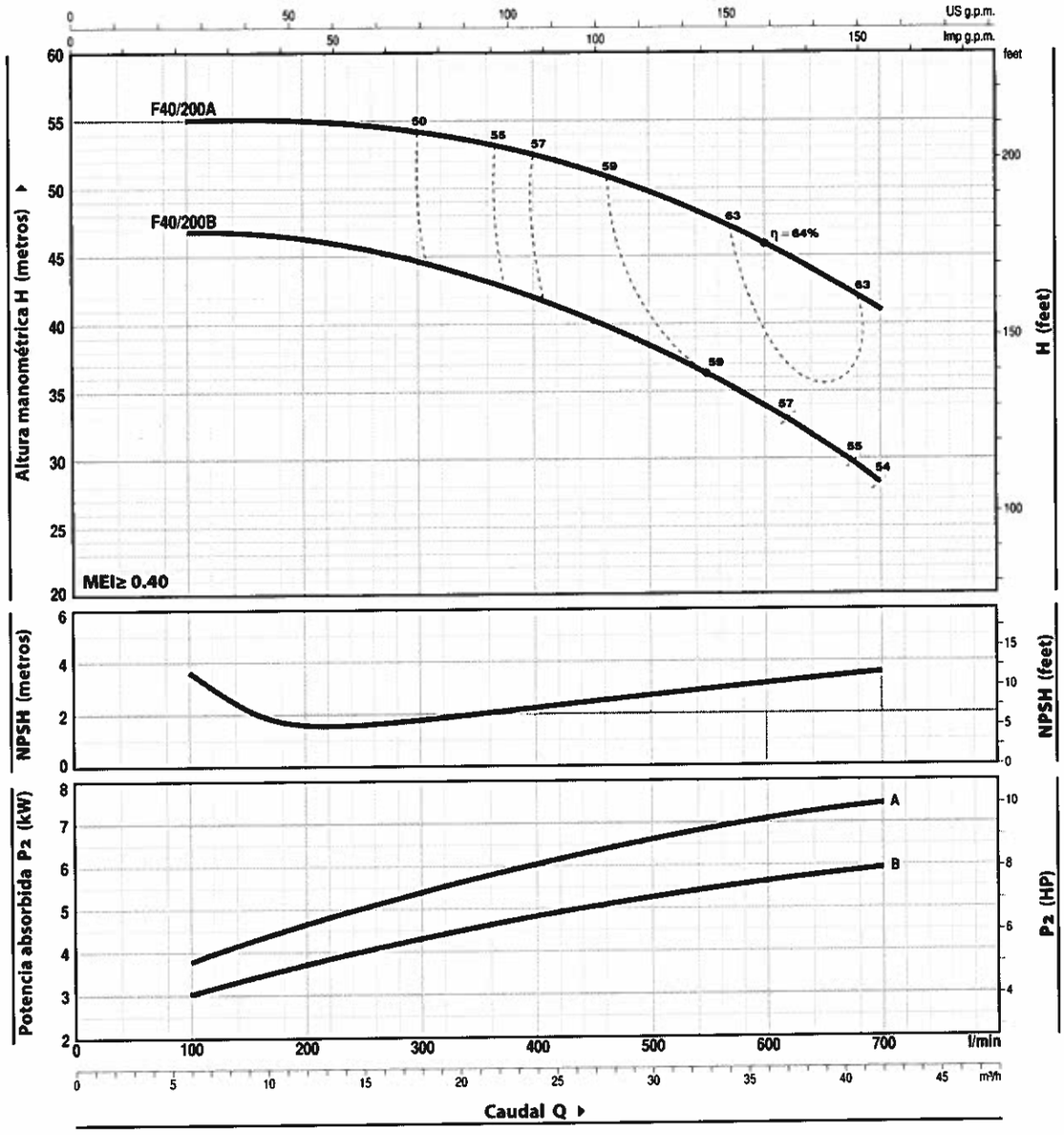

MODELO Trifásica	POTENCIA (P2) kW	HP	Q m³/h / l/min	0 / 0	6 / 100	9 / 150	12 / 200	15 / 250	18 / 300	24 / 400	30 / 500	36 / 600	42 / 700
F 40/200B	5.5	7.5	H metros	48	47	46.5	46	45.5	44.5	42	38	34	28
F 40/200A	7.5	10		56	55	55	55	54.5	54	52.5	49.5	46	41

Q = Caudal H = Altura manométrica total HS = Altura de aspiración

Tolerancia de las curvas de prestación según EN ISO9906 Grado 3B.

F50/125

CURVAS Y DATOS DE PRESTACIONES

50 Hz n= 2900 rpm HS= 0 m

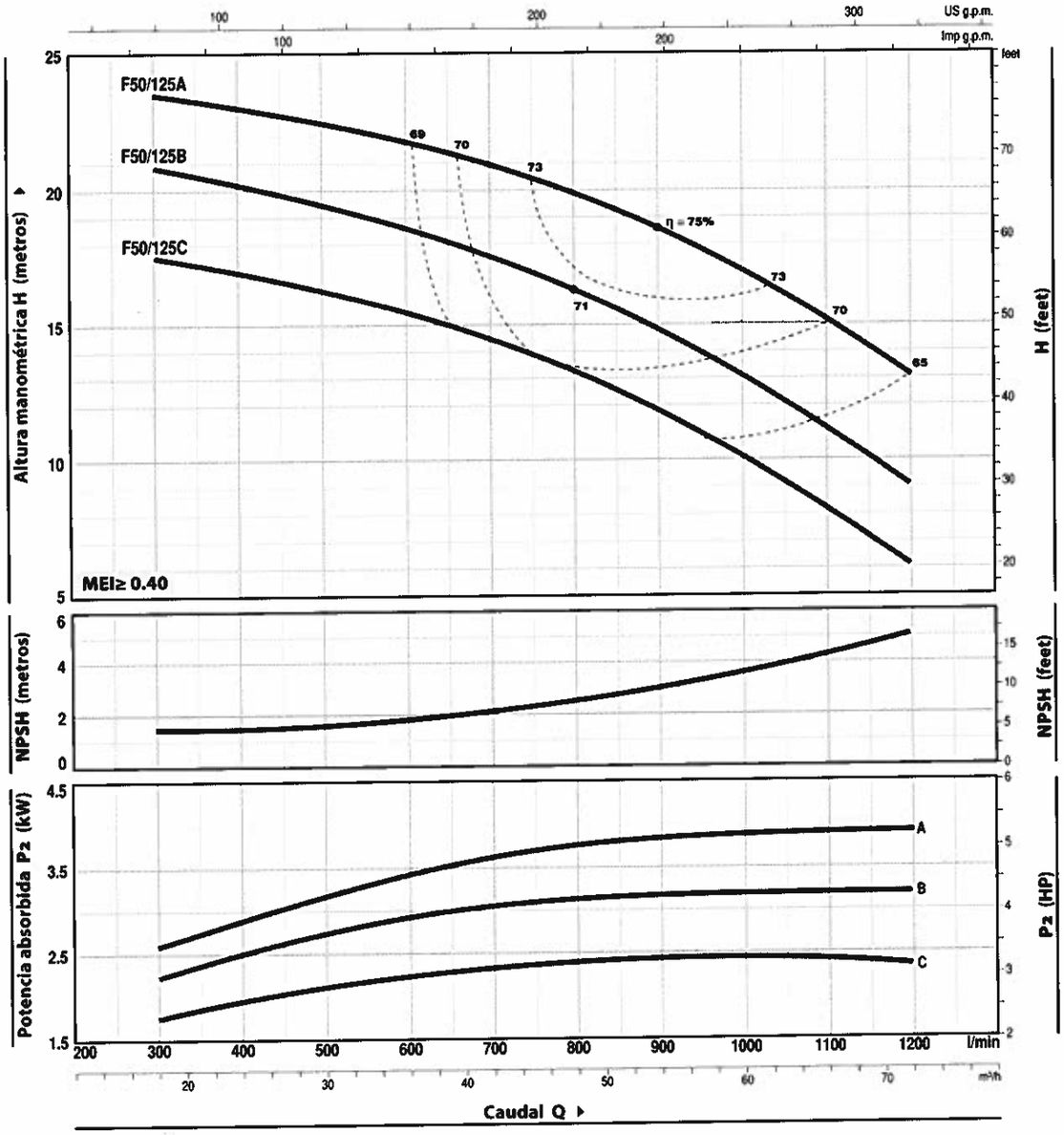

MODELO		POTENCIA (P2)		Q m³/h	0	18	24	30	36	42	48	54	60	66	72
Monofásica	Trifásica	kW	HP	Q l/min	0	300	400	500	600	700	800	900	1000	1100	1200
Fm 50/125C	F 50/125C	2.2	3		18.5	17.5	17	16.5	15.5	14.8	13.5	12	10.5	8.2	6
–	F 50/125B	3	4	H metros	21.5	20.7	20	19.5	18.8	17.8	16.5	15	13.5	11.2	9
–	F 50/125A	4	5.5		24.5	23.5	23	22.5	21.8	20.8	19.5	18.3	16.8	15	13

Q = Caudal H = Altura manométrica total HS = Altura de aspiración

Tolerancia de las curvas de prestación según EN ISO9906 Grado 3B.

F 50/200

CURVAS Y DATOS DE PRESTACIONES

50 Hz n= 2900 rpm HS= 0 m

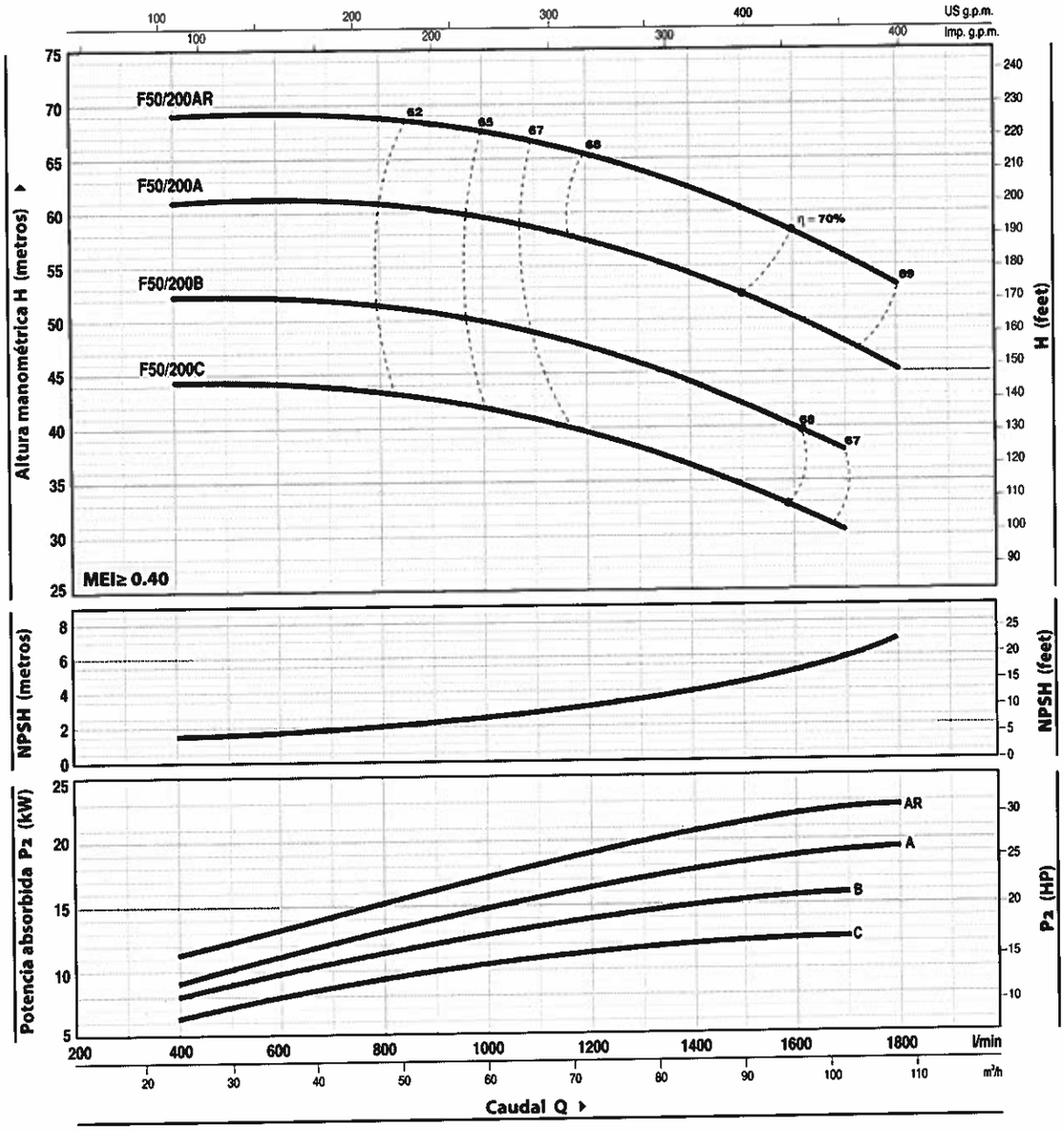

MODELO Trifásica	POTENCIA (P2) kW	HP	Q m³/h / l/min	24 / 400	36 / 600	48 / 800	60 / 1000	72 / 1200	84 / 1400	96 / 1600	102 / 1700	108 / 1800
F 50/200C	11	15	H metros	44	44	44	42	39	36	33	30	
F 50/200B	15	20		52	52	52	50	47	44	40	38	
F 50/200A	18.5	25		61	61	60.5	60	57	54	50	48	45
F 50/200AR	22	30		69	69	68.5	68	65	62	58	56	53

Q = Caudal H = Altura manométrica total HS = Altura de aspiración

Tolerancia de las curvas de prestación según EN ISO9906 Grado 3B.

F65/125

CURVAS Y DATOS DE PRESTACIONES

50 Hz n= 2900 rpm HS= 0 m

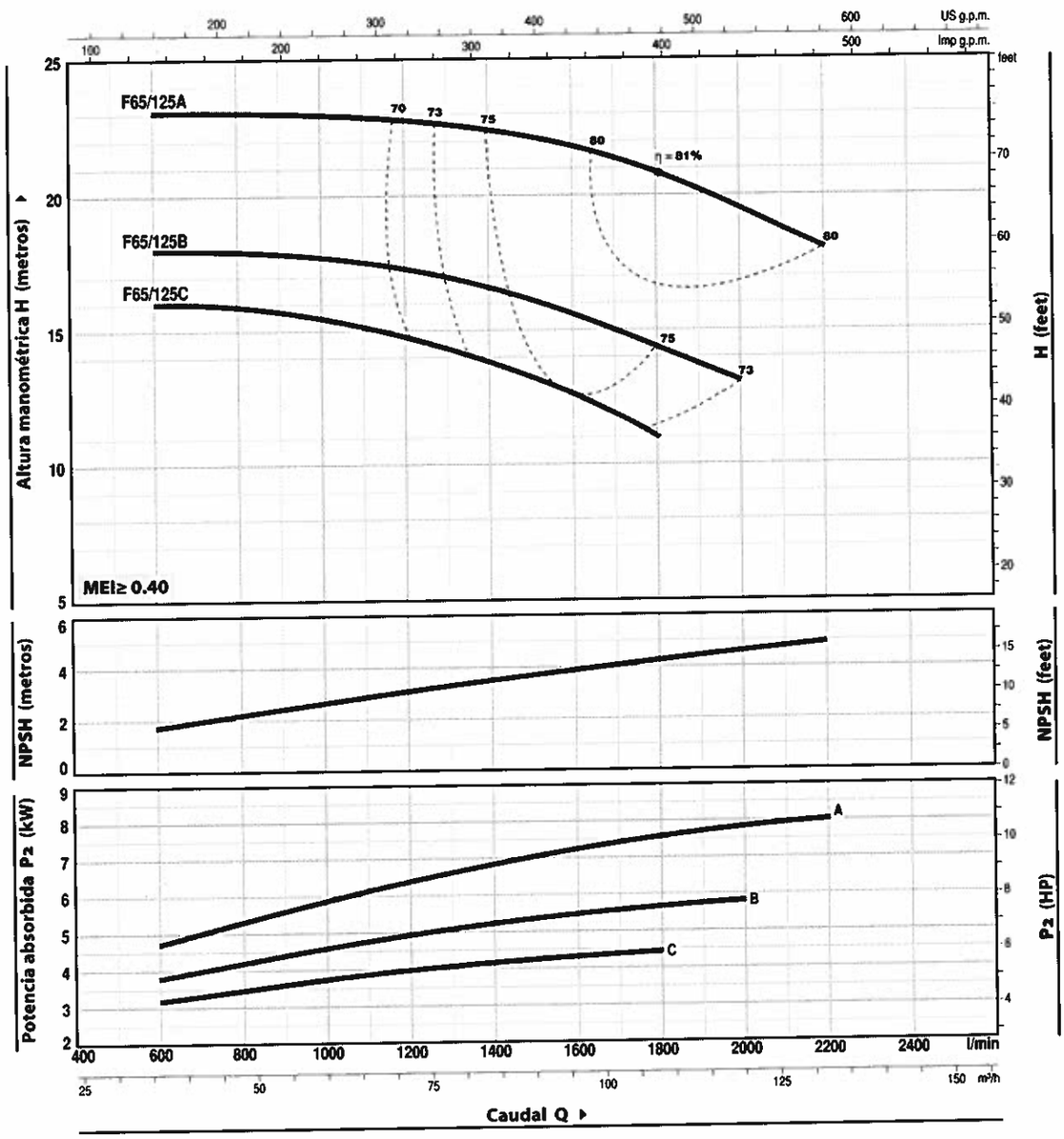

MODELO Trifásica	POTENCIA (P2) kW	HP	Q m³/h / l/min	0 / 0	36 / 600	48 / 800	60 / 1000	72 / 1200	84 / 1400	96 / 1600	108 / 1800	120 / 2000	132 / 2200
F 65/125C	4	5.5	H metros	16	16	16	15.5	14.5	13.5	12.5	11		
F 65/125B	5.5	7.5		18	18	18	18	17	16.5	15.5	14.5	13	
F 65/125A	7.5	10		23	23	23	23	22.5	22.5	22	21	19.5	18

Q = Caudal H = Altura manométrica total HS = Altura de aspiración

Tolerancia de las curvas de prestación según EN ISO9906 Grado 3B.

F65/200

CURVAS Y DATOS DE PRESTACIONES

50 Hz n= 2900 rpm HS= 0 m

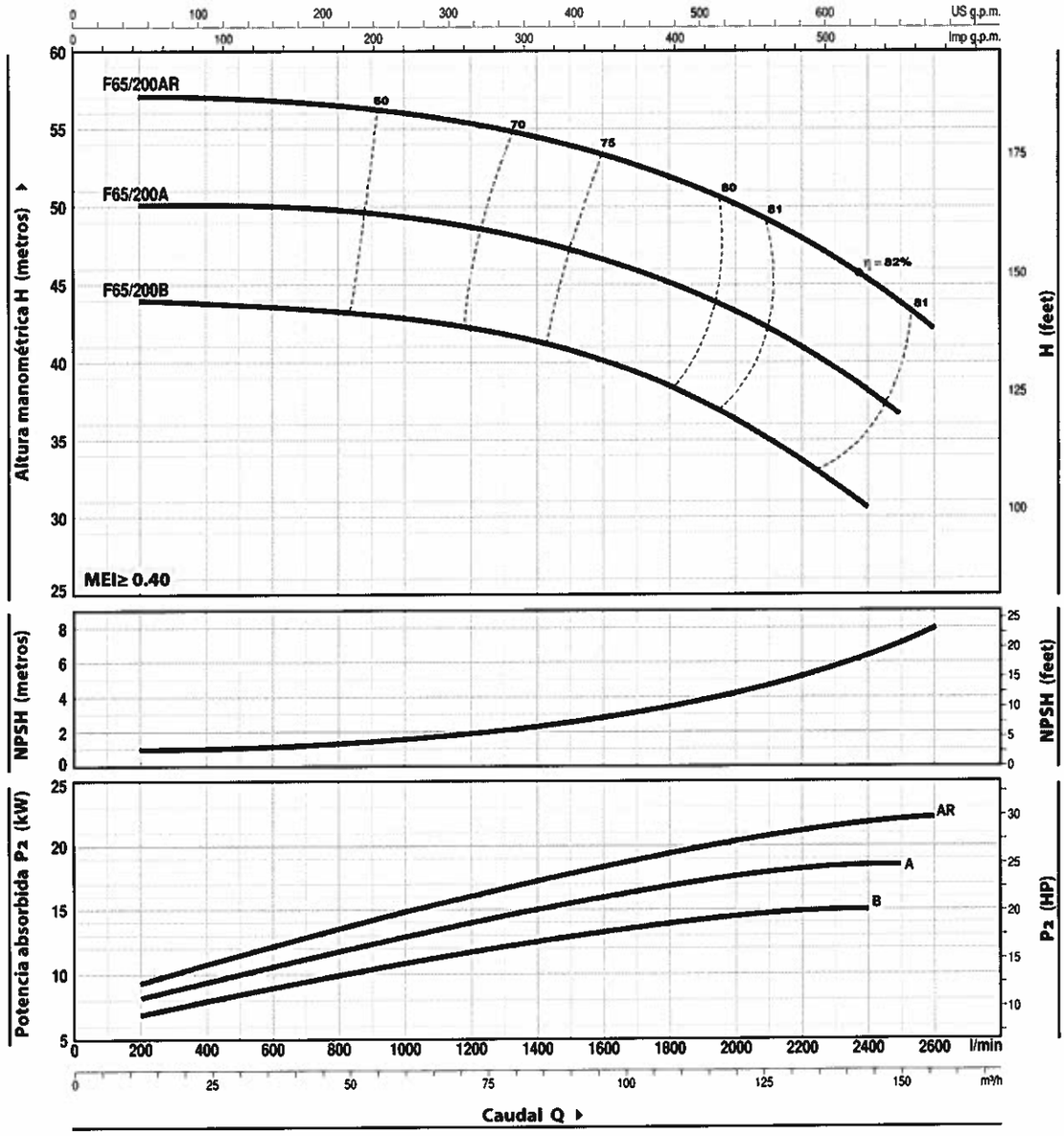

MODELO Trifásica	POTENCIA (P2) kW	HP	Q m³/h / l/min	12 / 200	36 / 600	48 / 800	60 / 1000	72 / 1200	84 / 1400	96 / 1600	108 / 1800	120 / 2000	132 / 2200	144 / 2400	150 / 2500	156 / 2600
F 65/200B	15	20	H metros	44	43.5	43.3	43	42.5	41.5	40	38.5	36.5	34	30.5		
F 65/200A	18.5	25		50	50	50	49.5	49	48	46.5	45	43	41	38	36.5	
F 65/200AR	22	30		57	57	57	56	55.5	54.5	53.5	52	50	48	45.5	43.5	42

Q = Caudal H = Altura manométrica total HS = Altura de aspiración

Tolerancia de las curvas de prestación según EN ISO9906 Grado 3B.

F80/160

CURVAS Y DATOS DE PRESTACIONES

50 Hz n= 2900 rpm HS= 0 m

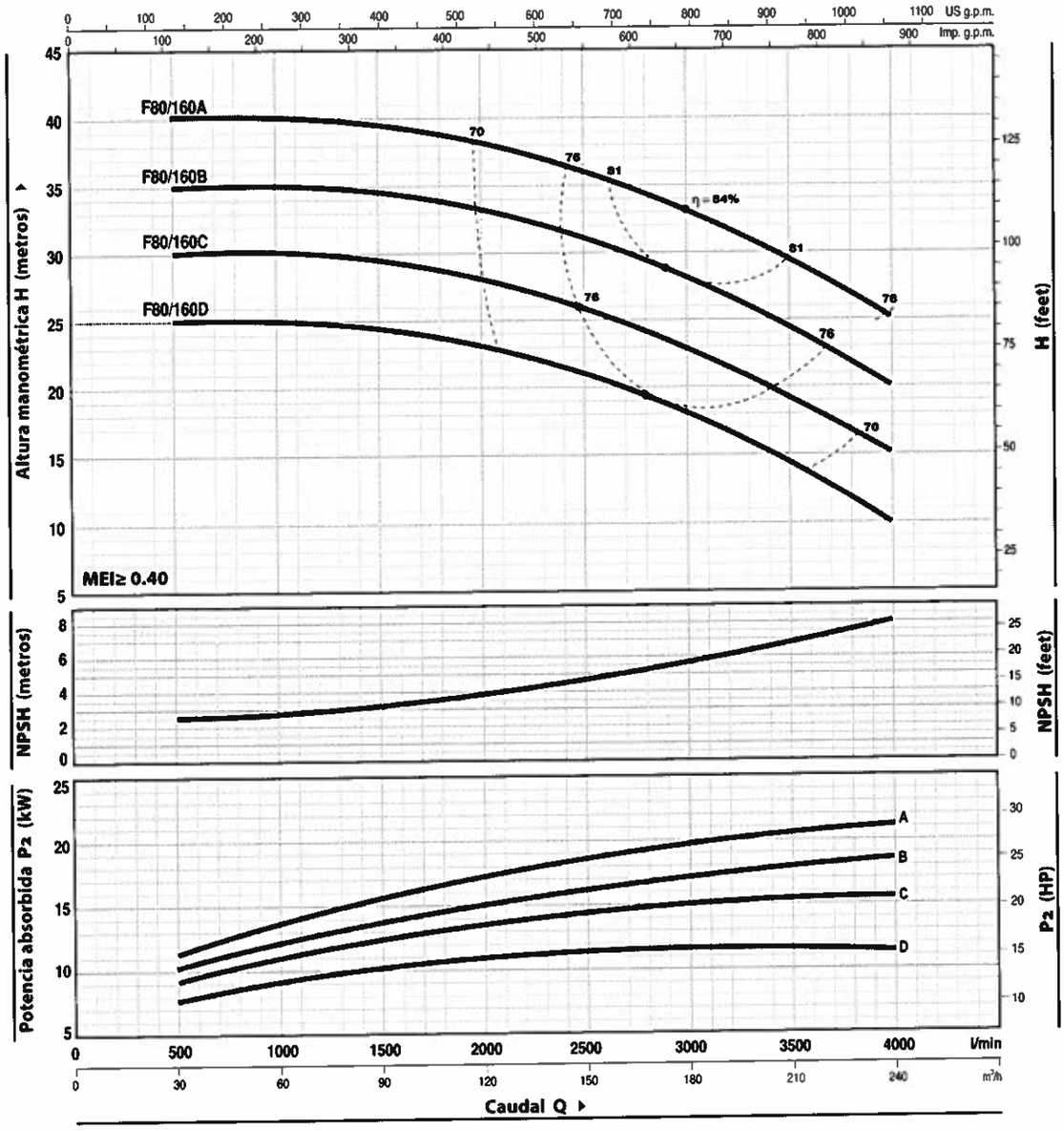

MODELO Trifásica	POTENCIA (P2) kW	HP	Q m³/h / l/min	0 / 0	30 / 500	60 / 1000	90 / 1500	120 / 2000	150 / 2500	180 / 3000	210 / 3500	240 / 4000
F 80/160D	11	15	H metros	25	25	25	24.5	23.5	21	18	14.5	10
F 80/160C	15	20		30	30	30	29.5	28.5	26	23	19.5	15
F 80/160B	18.5	25		35	35	35	34.5	33.5	31	28.5	24.5	20
F 80/160A	22	30		40	40	40	39.5	38.5	36	33	29.5	25

Q = Caudal H = Altura manométrica total HS = Altura de aspiración

Tolerancia de las curvas de prestación según EN ISO9906 Grado 3B.

F80/250

CURVAS Y DATOS DE PRESTACIONES

50 Hz n= 2900 rpm HS= 0 m

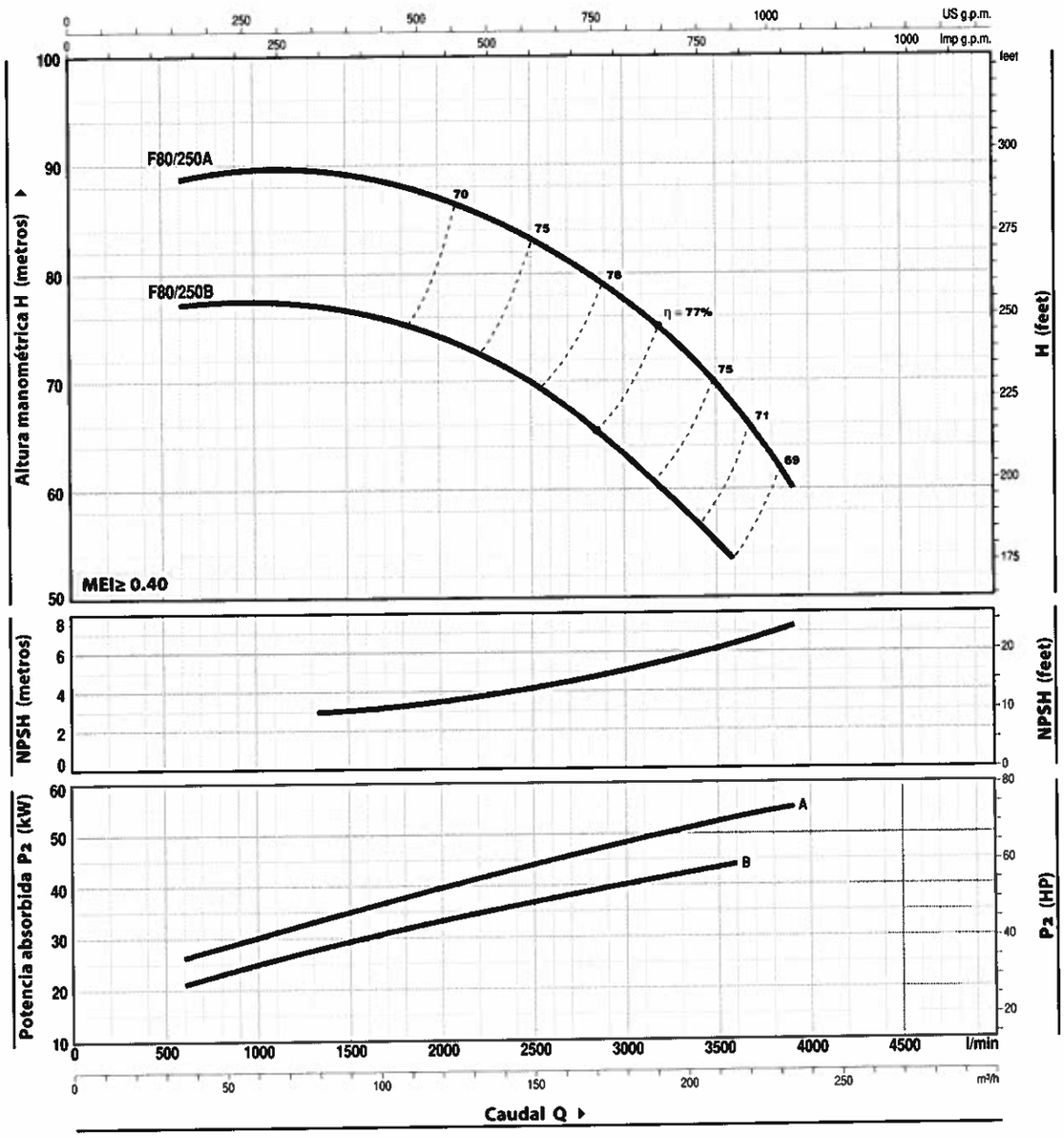

MODELO Trifásica	POTENCIA (P2) kW	HP	Q m³/h / l/min	36 / 600	50 / 833	100 / 1667	150 / 2500	200 / 3333	216 / 3600	234 / 3900
F 80/250B	45	60	H metros	77	77.5	76	70.5	58.5	54	
F 80/250A	55	75		88.5	89.5	89	83	72	68	60

Q = Caudal H = Altura manométrica total HS = Altura de aspiración

Tolerancia de las curvas de prestación según EN ISO9906 Grado 3B.

F 100/200

CURVAS Y DATOS DE PRESTACIONES

50 Hz n= 2900 rpm HS= 0 m

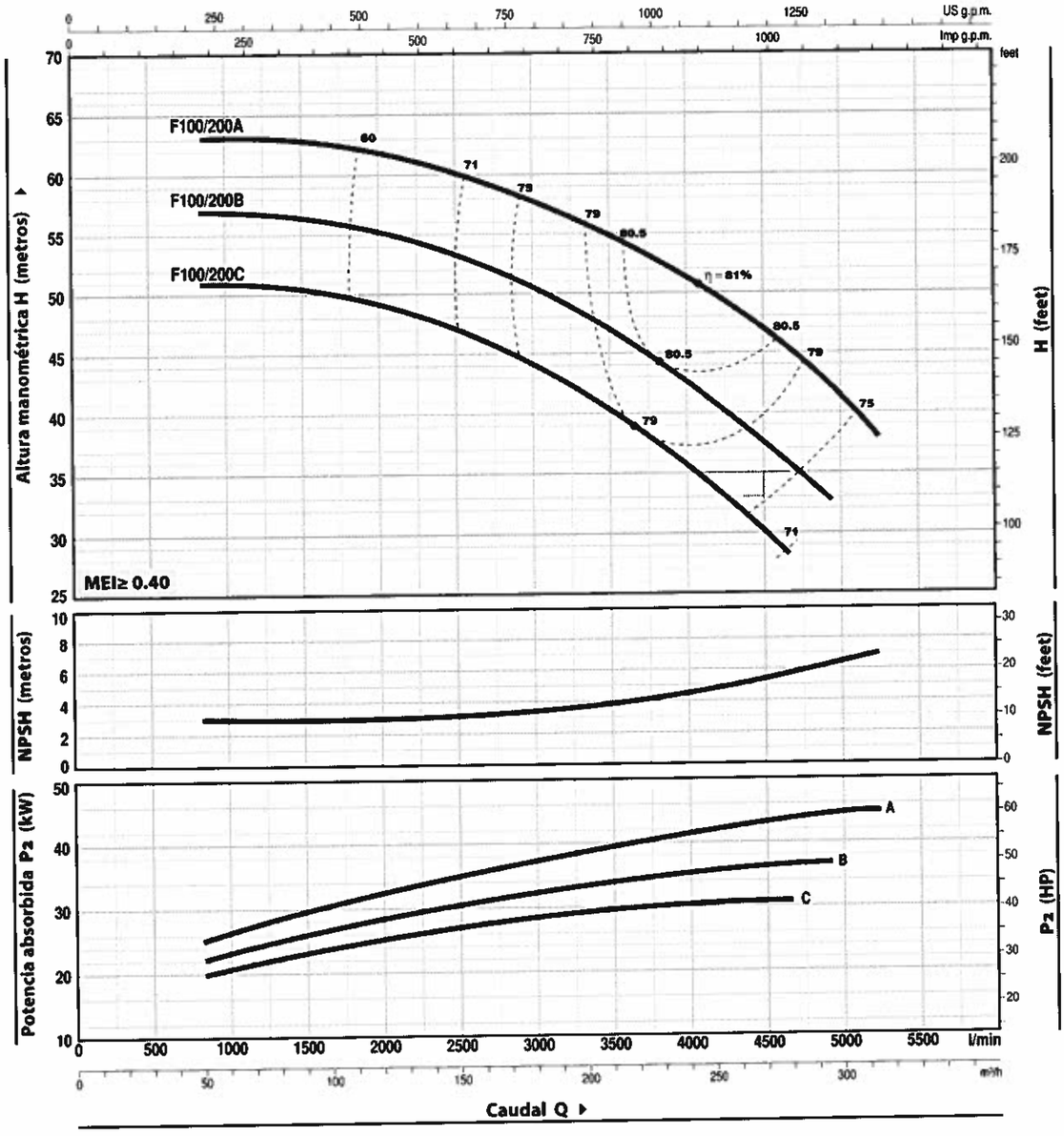

MODELO Trifásica	POTENCIA (P2) kW	HP	Q m³/h	0	50	100	150	200	250	279	294	300	315
			Q l/min	**0**	**833**	**1667**	**2500**	**3333**	**4167**	**4650**	**4900**	**5000**	**5250**
F 100/200C	30	40		51	51	50	47	41.5	34	28			
F 100/200B	37	50	**H** metros	57	57	56	53	48	41	36	33		
F 100/200A	45	60		63	63	62.5	60	56	50	45	42.5	41.5	38

Q = Caudal **H** = Altura manométrica total **HS** = Altura de aspiración

Tolerancia de las curvas de prestación según EN ISO9906 Grado 3B.

POS.	COMPONENTE	CARACTERISTICAS CONSTRUCTIVAS
1	CUERPO BOMBA	Hierro fundido con bocas de aspiración e impulsión con bridas
2a	TAPA	Hierro fundido para F32/160, F32/200, F40/125, F40/160, F40/200, F50/125, F50/160, F65/125
2b	SOPORTE	Hierro fundido para F32/250, F40/250, F50/200, F50/250, F65/160, F65/200, F65/250, F80/160, F80/200, F80/250, F100/160, F100/200, F100/250
3	RODETE	Latón para F32/160, F32/200, F40/125, F40/160, F40/200, F50/125, F50/160 Hierro fundido para F32/250, F40/250, F50/200, F50/250, F65/125, F65/160, F65/200, F65/250, F80/160, F80/200, F80/250, F100/160, F100/200, F100/250
4	EJE MOTOR	Acero inoxidable EN 10088-3 - 1.4104

5 SELLO MECANICO

Electrobomba	*Sello*	*Eje*	*Materiales*		
Modelo	*Modelo*	*Diámetro*	*Anillo fijo*	*Anillo móvil*	*Elastómero*
F32/160, F40/125, F40/160, 50/125	**FN-20**	**Ø 20** mm	Grafito	Cerámica	NBR
F32/200, F40/200, F50/160, F65/125	**FN-24**	**Ø 24** mm	Grafito	Cerámica	NBR
F50/200, F65/160, F65/200, F80/160, F100/160	**FN-32 NU**	**Ø 32** mm	Grafito	Cerámica	NBR
F32/250, F40/250, F50/250	**FN-38**	**Ø 38** mm	Grafito	Cerámica	NBR
F65/250, F80/200, F80/250B, F100/200	**FN-40 NU**	**Ø 40** mm	Grafito	Cerámica	NBR
F80/250A, F100/250	**FH-45 NU**	**Ø 45** mm	Grafito	Cerámica	NBR

6 RODAMIENTOS

Electrobomba	*Modelo*
F32/160C F40/160C F32/160B F50/125C F40/125	**6206 ZZ-C3 / 6204 ZZ**
Fm32/160B F32/160A Fm40/160C F40/160B Fm50/125C F50/125B	**6206 ZZ-C3 / 6205 ZZ**
F40/160A F50/125A	**6306 ZZ-C3 / 6206 ZZ-C3**
F32/200 F40/200 F50/160 F65/125	**6307 ZZ-C3 / 6206 ZZ-C3**
F32/250 F50/200 F40/250 F65/160 F50/250 F80/160 F65/200 F100/160	**6310 ZZ-C3 / 6308 ZZ-C3**
F65/250 F80/200 F80/250B F100/200	**6312 ZZ-C3 / 6212 ZZ-C3**
F80/250A F100/250	**6314 ZZ-C3 / 6313 ZZ-C3**

7 CONDENSADOR

Electrobomba	*Capacidad*
Monofásica	*(230 V o 240 V)*
Fm32/160C	**45** µF - 450 VL
Fm32/160B	**70** µF - 450 VL
Fm40/125C	**31.5** µF - 450 VL
Fm40/125B	**45** µF - 450 VL
Fm40/160C	**70** µF - 450 VL
Fm50/125C	**70** µF - 450 VL

8 MOTOR ELECTRICO

Fm: monofásica 230 V - 50 Hz con protección térmica incorporada en el bobinado (hasta 1.5 kW)
F: trifásica 230/400 V - 50 Hz hasta 4 kW
400/690 V - 50 Hz de 5.5 a 75 kW

➡ **Las electrobombas trifásicas están equipadas con motores de alto rendimento en clase IE2 hasta P2=1.1 kW y en clase IE3 desde P2=1.5 kW (IEC 60034-30)**

– Aislamiento: clase F – Protección: IP 55

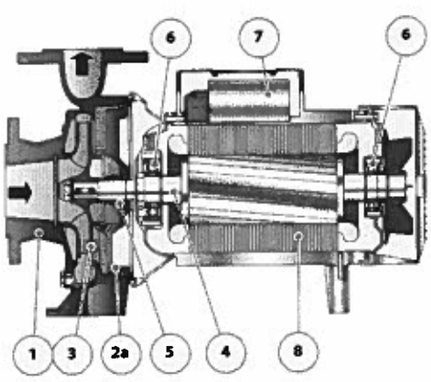

Versión monofásica

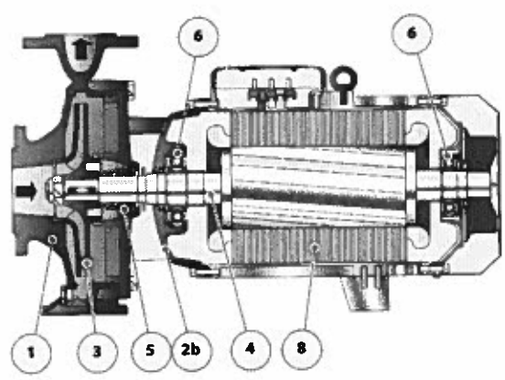

Versión trifásica

DIMENSIONES Y PESOS

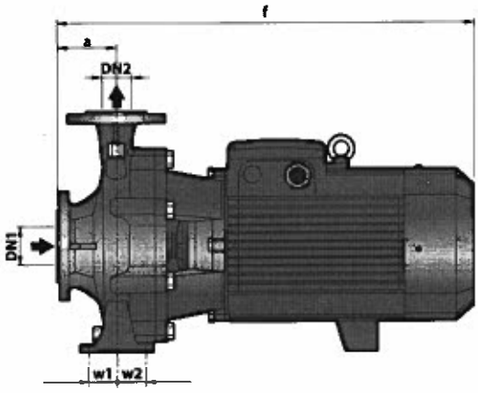

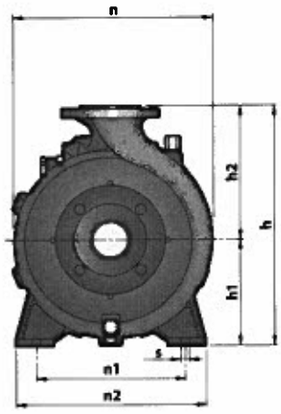

MODELO		DIMENSIONES mm													kg	
Monofásica	Trifásica	DN1	DN2	a	f	h	h1	h2	n	n1	n2	w1	w2	s	1~	3~
Fm 32/160C	F 32/160C				412										32.7	32.1
Fm 32/160B	F 32/160B				448/412	292	132	160	242						37.5	33.4
–	F 32/160A				448										–	37.4
–	F 32/200C			80	469					190	240	35	35		–	46.4
–	F 32/200B														–	48.4
–	F 32/200A	50	32		515	340	160	180	270						–	56.9
–	F 32/200BH														–	42.4
–	F 32/200AH				469										–	46.4
–	F 32/250C														–	100.0
–	F 32/250B			100	606	405	180	225	330	250	320	47.5	47.5		–	102.0
–	F 32/250A				701										–	119.8
Fm 40/125C	F 40/125C														31.5	29.5
Fm 40/125B	F 40/125B				421	252	112	140	244	160	210				33.0	31.5
–	F 40/125A			80											–	33.0
Fm 40/160C	F 40/160C				448/412							35	35		37.6	33.5
–	F 40/160B				448	292	132	160	240	190	240				–	37.5
–	F 40/160A	65	40		465										–	43.6
–	F 40/200B														–	54.0
–	F 40/200A				535	340	160	180	275	212	265				–	60.0
–	F 40/250C														–	100.0
–	F 40/250B				606	405	180	225	328	250	320	47.5	47.5		–	102.0
–	F 40/250A				701										–	119.8
Fm 50/125C	F 50/125C				465/431										37.3	33.2
–	F 50/125B				465	292	132	160	242	190	240				–	37.2
–	F 50/125A				484									14	–	43.3
–	F 50/160C				489										–	48.0
–	F 50/160B					340		180	269			35	35		–	52.5
–	F 50/160A				535										–	56.4
–	F 50/200C				616		160			212	265				–	97.7
–	F 50/200B	65	50		711	360		200	316						–	114.0
–	F 50/200A														–	126.5
–	F 50/200AR			100	743										–	140.3
–	F 50/250D														–	101.3
–	F 50/250C				606										–	103.3
–	F 50/250B					405	180	225	337	250	320				–	120.4
–	F 50/250A				701										–	134.3
–	F 50/250AR				733										–	147.4
–	F 65/125C				511										–	53.5
–	F 65/125B					340		180	291						–	56.8
–	F 65/125A				557		160			212	280				–	63.3
–	F 65/160C											47.5	47.5		–	98.3
–	F 65/160B	80	65		621	360		200	300						–	99.3
–	F 65/160A				716										–	114.3
–	F 65/200B														–	120.3
–	F 65/200A				719				340						–	132.9
–	F 65/200AR				751										–	144.4
–	F 80/160D				652	405	180	225		250	320				–	103.8
–	F 80/160C	100	80		747				330						–	115.6
–	F 80/160B														–	133.1
–	F 80/160A			125	779										–	144.6
–	F 100/160C-N														–	126.3
–	F 100/160B-N	125	100		758	480	200	280	362	280	360	60	60	18	–	136.3
–	F 100/160A-N				790										–	151.3

CP

Electrobombas centrífugas

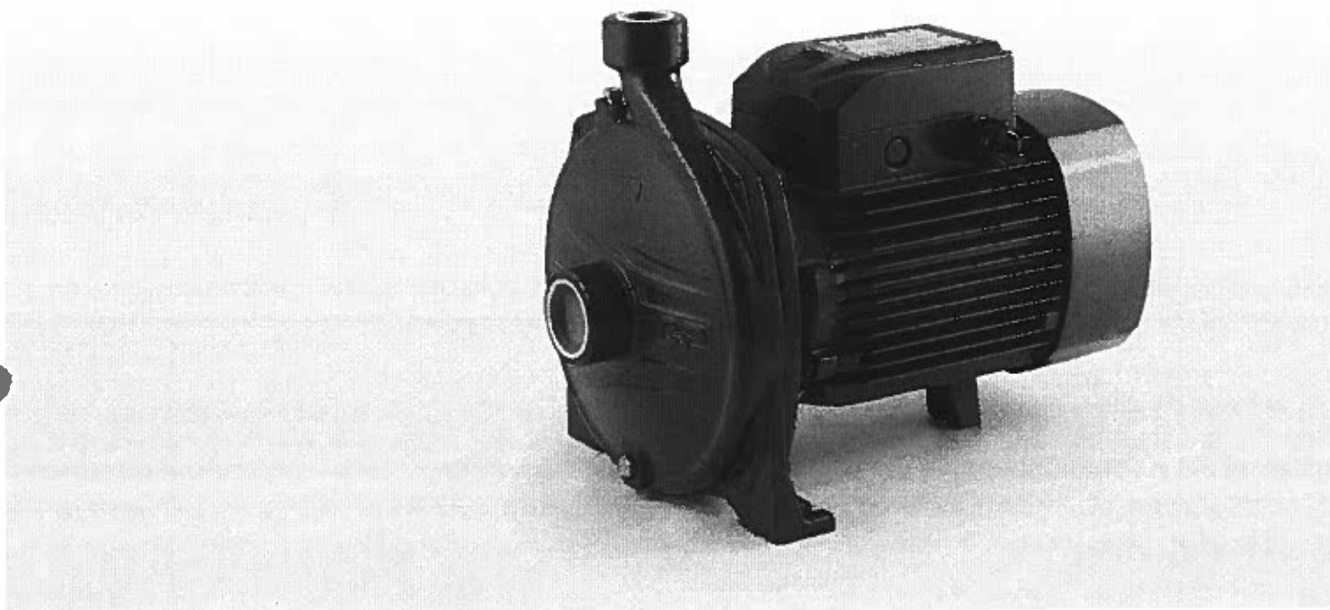

CAMPO DE PRESTACIONES

- Caudal hasta **900 l/min** (54 m^3/h)
- Altura manométrica hasta **74 m**

LIMITES DE UTILIZO

- Altura de aspiración manométrica hasta **7 m**
- Temperatura del líquido de **-10 °C** hasta **+90 °C**
- Temperatura ambiente de **-10 °C** hasta **+40 °C**
- Presión máx. en el cuerpo de la bomba **10 bar**
- Funcionamiento continuo **S1**

EJECUCION Y NORMAS DE SEGURIDAD

EN 60034-1
IEC 60034-1
CEI 2-3

REGLAMENTO (UE) N. 547/2012

CERTIFICACIONES

AM30

UTILIZOS E INSTALACIONES

Son recomendadas para bombear agua limpia, sin partículas abrasivas y líquidos químicamente no agresivos con los materiales que constituyen la bomba.
Por su confiabilidad y simplicidad encuentran un amplio utilizo en el sector civil, agrícola e industrial, para el suministro de agua, para instalaciones de acondicionamiento o di enfriamiento, para la irrigación, etc.
La instalación se debe realizar en lugares cerrados o protegidos de la intemperie.

PATENTES - MARCAS - MODELOS

- Modelo comunitario registrado n° 002098434 per CP 160, CP210
- Modelo italiano registrado n° 72753 per CP 220, CP 230, CP250

EJECUCION BAJO PEDIDO

- Sello mecánico especial
- Eje motor en acero inoxidable EN 10088-3 - 1.4401 (AISI 316) para CP 220, CP 230, CP250
- Otros voltajes o frecuencia 60 Hz
- Protección IP X5 para CP 160

GARANTIA

2 años según nuestras condiciones generales de venta

CP 160-210

CURVAS Y DATOS DE PRESTACIONES

50 Hz n= 2900 1/min HS= 0 m

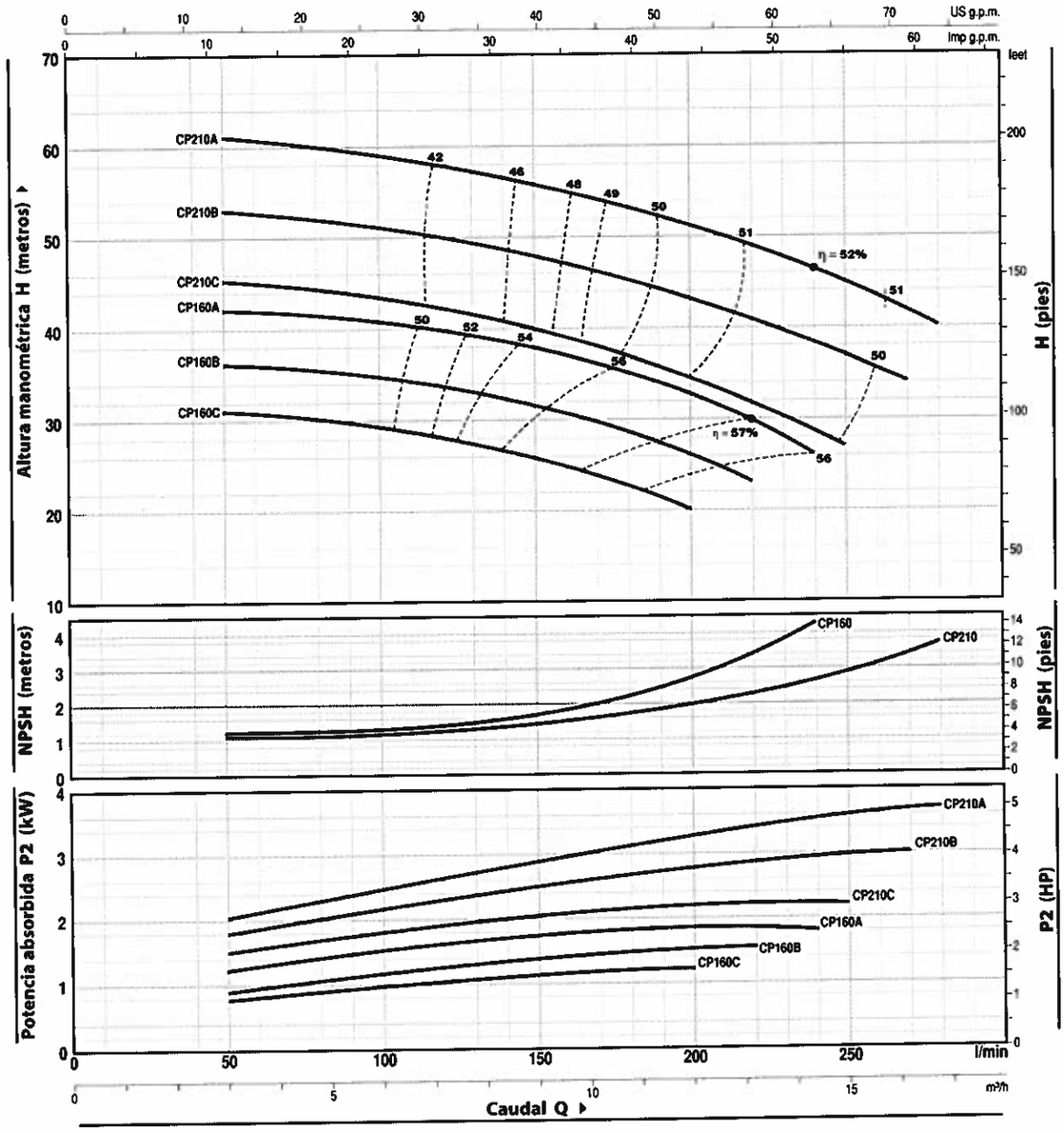

MODELO		POTENCIA		Q m³/h	0	3	4.5	6	7.5	9	10.5	12	13.2	14.4	15	16.2	16.8
Monofásica	Trifásica	kW	HP	l/min	**0**	**50**	**75**	**100**	**125**	**150**	**175**	**200**	**220**	**240**	**250**	**270**	**280**
CPm 160C	**CP 160C**	1.1	1.5	H metros	32	31	30.5	29.5	28	26	23	20					
CPm 160B	**CP 160B**	1.5	2		37	36	35.5	34.5	33.5	31.5	29	26.5	23				
–	**CP 160A**	2.2	3		43	42	41.5	40.5	39.5	38	35.5	33	30	26			
CPm 210C	**CP 210C**	2.2	3		46	45.5	44.5	43.5	42	40	37.5	34.5	32	28.5	27		
–	**CP 210B**	3	4		54	53	52	51	49.5	48	45.5	43	40	38.5	37	34	
–	**CP 210A**	4	5.5		61	61	60	59	57.5	56	53.5	51	49	46.5	45	42	40

Q = Caudal **H** = Altura manométrica total **HS** = Altura de aspiración

Tolerancia de las curvas de prestación según EN ISO9906 Grade 3.

CP 230

CURVAS Y DATOS DE PRESTACIONES **50 Hz n= 2900 1/min** HS= 0 m

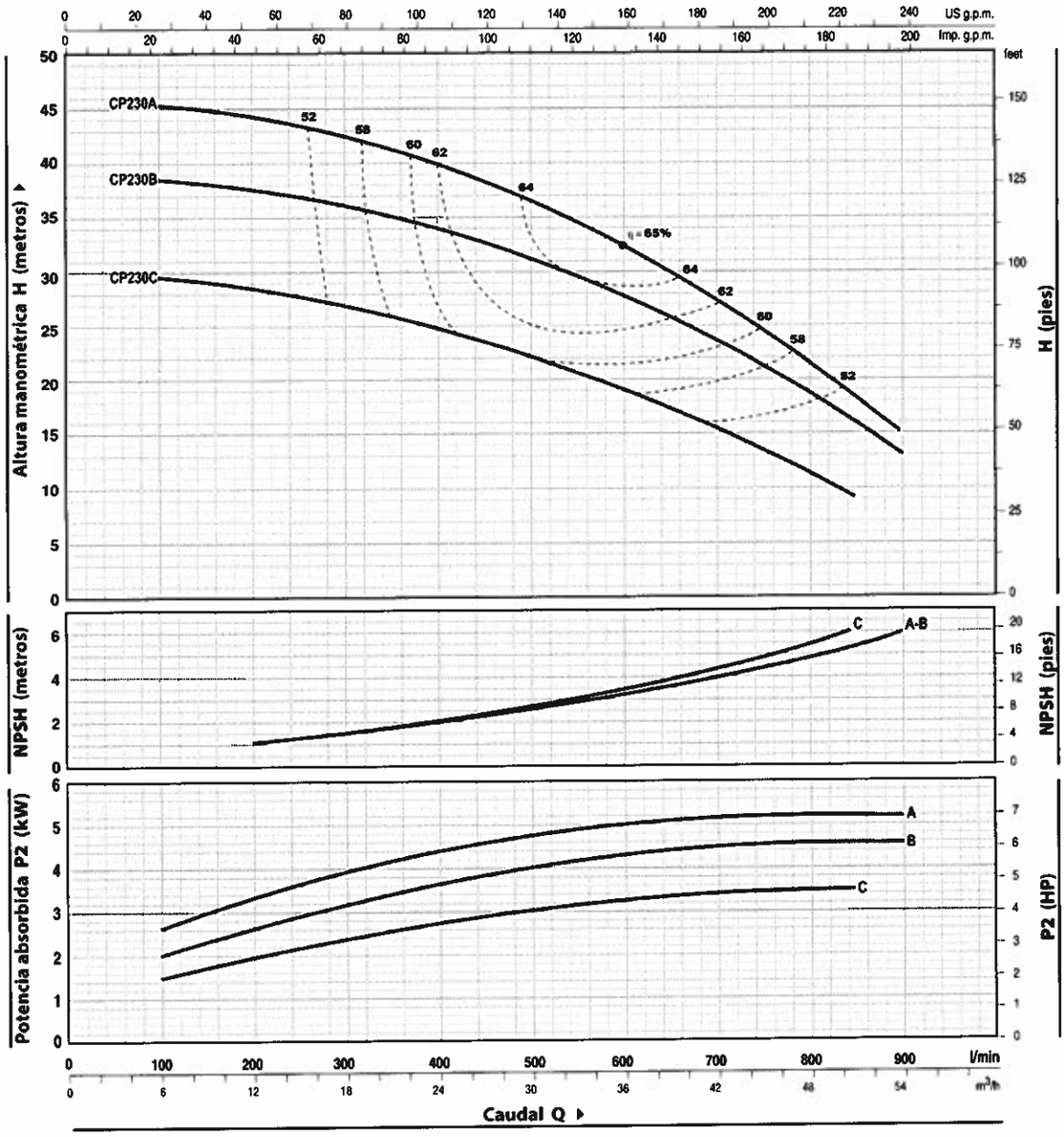

MODELO Trifásica	POTENCIA kW	POTENCIA HP	Q m³/h	0	6	12	18	24	30	36	42	48	51	54
			Q l/min	0	100	200	300	400	500	600	700	800	850	900
CP 230C	3	4		30	29.5	28.5	27	25	22	19.5	15.5	11.5	9	
CP 230B	4	5.5	H metros	39	38.5	38	36	34	31	28	24	18.5	15	13
CP 230A	5.5	7.5		46	45.5	44.5	42	40	37	32.5	27.5	21.5	18	15

Q = Portata H = Prevalenza manometrica totale HS = Altezza di aspirazione

Tolerancia de las curvas de prestación según EN ISO9906 Grade 3.

CP 160-210

POS.	COMPONENTE	CARACTERISTICAS CONSTRUCTIVAS
1	CUERPO BOMBA	Hierro fundido, con bocas roscadas ISO 228/1
2	TAPA	Hierro fundido
3	RODETE	Latón
4	EJE MOTOR	Acero inoxidable EN 10088-3 - 1.4104

5 SELLO MECANICO

Electrobomba	*Sello*	*Eje*	*Materiales*		
Modelo	*Modelo*	*Diámetro*	*Anillo fijo*	*Anillo móvil*	*Elastómero*
CP 160	**FN-18**	**Ø 18** mm	Grafito	Cerámica	NBR
CP 210	**FN-24**	**Ø 24** mm	Grafito	Cerámica	NBR

6 RODAMIENTOS

Electrobomba	*Modelo*
CP 160	**6204 ZZ / 6204 ZZ**
CP 210	**6206 ZZ - C3 / 6205 ZZ**

7 CONDENSADOR

Electrobomba	*Capacidad*	
Monofásica	*(230 V o 240 V)*	*(110 V)*
CPm 160C	**31.5** µF 450 VL	**60** µF 250 VL
CPm 160B	**45** µF 450 VL	**80** µF 250 VL
CPm 210C	**70** µF 450 VL	–

8 MOTOR ELECTRICO

CPm: monofásica 230 V - 50 Hz con protección térmica incorporada en el bobinado (hasta 1.5 kW).
CP: trifásica 230/400 V - 50 Hz.

➡ **Las bombas con motores trifásicos son de alto rendimiento en clase IE2 (IEC 60034-30)**

- Aislamiento: clase F.
- Protección: IP X4.

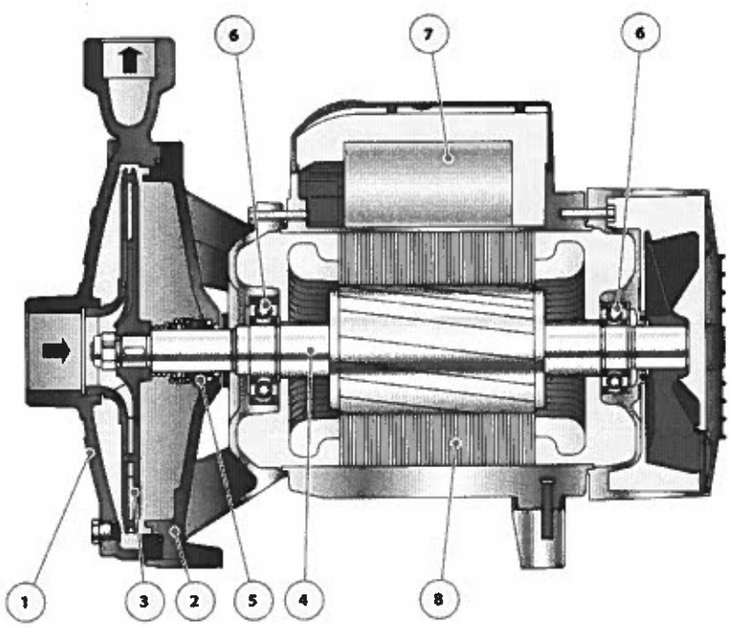

CP 220-230-250

POS.	COMPONENTE	CARACTERISTICAS CONSTRUCTIVAS
1	CUERPO BOMBA	Hierro fundido, con bocas roscadas ISO 228/1
2	TAPA	Hierro fundido
3	RODETE	Latón para CP 220, CP 230 Hierro fundido para CP 250
4	EJE MOTOR	Acero inoxidable EN 10088-3 - 1.4104

5 SELLO MECANICO

Electrobomba	*Sello*	*Eje*	*Materiales*		
Modelo	*Modelo*	*Diámetro*	*Anillo fijo*	*Anillo móvil*	*Elastómero*
CP 220C-B CP 230C	FN-20	Ø 20 mm	Grafito	Cerámica	NBR
CP 220A-AH CP 230B-A CP 250C	FN-24	Ø 24 mm	Grafito	Cerámica	NBR
CP 250A	FN-32 NU	Ø 32 mm	Grafito	Cerámica	NBR

6 RODAMIENTOS

Electrobomba	*Modelo*
CP 220C	6206 ZZ - C3 / 6204 ZZ
CPm 220C CP 220B CP 230C	6206 ZZ - C3 / 6205 ZZ
CP 220A-AH CP 230B-A CP 250C	6307 ZZ - C3 / 6206 ZZ - C3
CP 250A	6310 ZZ - C3 / 6308 ZZ - C3

7 CONDENSADOR

Electrobomba	*Capacidad*
Monofásica	*(230 V o 240 V)*
CPm 220C	70 µF 450 VL

8 MOTOR ELECTRICO

CPm: monofásica 230 V - 50 Hz.
CP: trifásica 230/400 V - 50 Hz hasta 4 kW.
400/690 V - 50 Hz de 5.5 hasta 11 kW.

➡ Las bombas con motores trifásicos son de alto rendimiento en clase IE2 (IEC 60034-30)

- Aislamiento: clase F.
- Protección: IP X5.

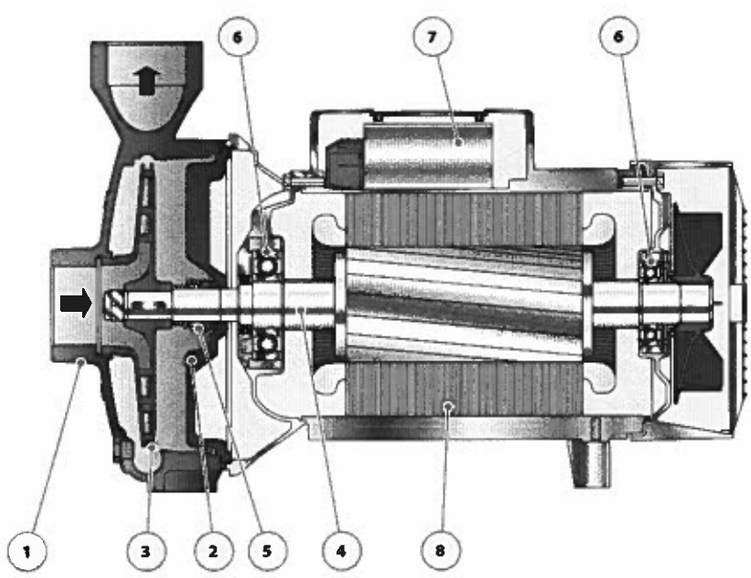

REGLAMENTO (UE) N. 547/2012

- Indice de eficiencia mínima MEI ≥ 0,10 para electrobombas de acuerdo al Reglamento (UE) en vigor desde el 1° gennaio 2013.
- El valor de referencia para las bombas hidráulicas más eficientes es MEI ≥ 0,70.
- La eficiencia de una bomba con un impulsor ajustado suele ser inferior a la de una bomba con el impulsor de diámetro completo. El ajuste del impulsor adapta la bomba a un punto de trabajo fijado, que da lugar a un menor consumo energético. El índice de eficiencia mínima (MEI) se basa en el impulsor de diámetro completo.
- El funcionamiento de esta bomba hidráulica con puntos de trabajo variables puede resultar más eficiente y económico si se controla, por ejemplo, mediante el uso de un mando de regulación de velocidad que ajuste el trabajo de la bomba al sistema.
- La información sobre los criterios de referencia de la eficiencia puede consultarse en www.europump.org/efficiencycharts.

DAEWOO

POWER PRODUCTS

GAE 50-80

Bomba de agua a gasolina / Motor

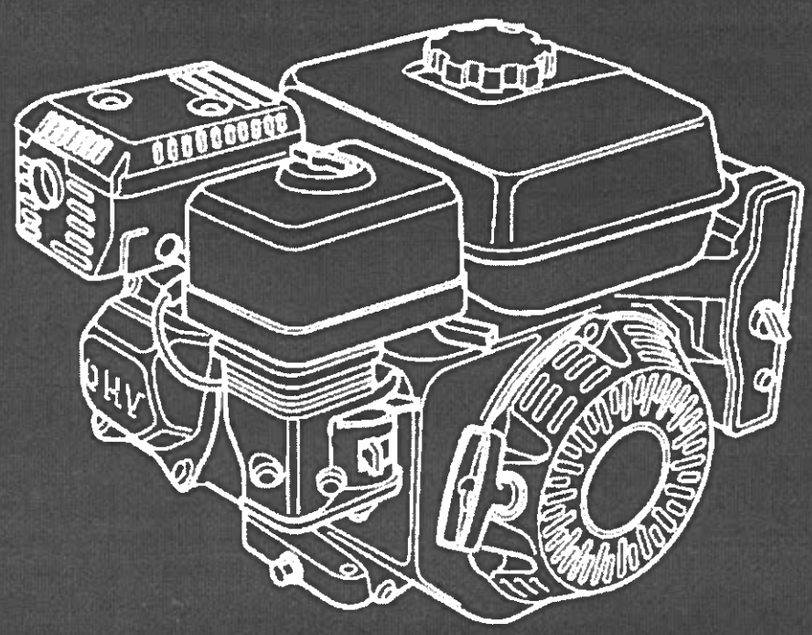

USER'S MANUAL

www.daewoopowerproducts.com

Manufactured under license of **Daewoo International Corporation**, Korea

1. SEGURIDAD

Su seguridad y la seguridad de los demás son muy importantes. Proporcionamos mensajes de seguridad importantes en este manual y en el motor. Por favor, lea detenidamente estos mensajes. Un mensaje de seguridad le avisa de los peligros potenciales que podrían perjudicar a usted u otros. Cada mensaje de seguridad está precedido por un símbolo de alerta de seguridad y una de las tres palabras, PELIGRO, ADVERTENCIA o PRECAUCIÓN. Estas palabras de indicación significan:
Morirá o sufrirá graves lesiones si no se siguen las instrucciones. Usted puede morir o sufrir graves lesiones si no se siguen las instrucciones. Usted puede resultar herido si no sigue las instrucciones. Cada mensaje le indica cuál es el peligro, lo que puede suceder, y lo que puede hacer para evitar o reducir las lesiones.

MENSAJES PARA PREVENCIÓN DE DAÑOS
También verá otros mensajes importantes que vienen precedidos por la palabra AVISO. Esta palabra significa:
El motor u otros bienes pueden sufrir daños si no se siguen las instrucciones.
El propósito de estos mensajes es ayudar a prevenir daños en el motor, en la propiedad o el medio ambiente.

* Comprenda el funcionamiento de todos los controles y aprenda a parar el motor rápidamente en caso de emergencia. Asegúrese de que el operador recibe una instrucción adecuada antes de operar el equipo.
* No permita que los niños operen el motor. Mantenga a los niños y mascotas lejos de la zona de operaciones.
* Su escape del motor contiene monóxido de carbono venenoso. No haga funcionar el motor sin ventilación adecuada, y nunca haga funcionar el motor en espacios cerrados.
* El motor y el escape se calientan durante el funcionamiento. Mantenga el motor por lo menos a 1 metro (3 pies) de distancia de edificios y otros equipos durante su funcionamiento.

Mantenga lejos los materiales inflamables, y no coloque nada sobre el motor mientras se está ejecutando.

PRECAUCIONES SEGURIDAD DURANTE LA OPERACIÓN
Antes de hacer funcionar el motor por primera vez, por favor revise la sección de información de seguridad y la PREPARACIÓN PREOPERATORIA.
El monóxido de carbono es el gas tóxico. La respiración puede causar pérdida del conocimiento e incluso matarlo. Evitar cualquier motivo o acción que se exponga al monóxido de carbono.
Revise las instrucciones proporcionadas con el equipo accionado por este motor para tomar precauciones de seguridad que deben observarse durante el arranque del motor, parada u operación.

2.2 CARACTERISTICAS

SISTEMA DE ALERTA DE ACEITE (tipos aplicables)

El sistema de alerta de aceite está diseñado para evitar daños en el motor causados por una cantidad insuficiente de aceite en el cárter. Antes de que el nivel de aceite pueda caer por debajo de un límite de seguridad, el sistema de alerta de aceite detendrá automáticamente el motor (el interruptor del motor queda en la posición ON).

Si el motor se detiene y no vuelve a arrancar, comprobar el nivel de aceite del motor antes de solucionar problemas en otras áreas.

PROTECTOR DEL CIRCUITO (tipos aplicables)

El protector de circuito protege el circuito de carga de la batería. Un cortocircuito o una batería conectada con polaridad inversa, activará el protector del circuito.

El indicador verde en el interior del protector del circuito significará que el protector del circuito se ha desconectado. Si esto ocurre, determinar la causa del problema y corregirlo antes de restablecer el mismo.

Pulsar el botón del protector del circuito para restablecer.

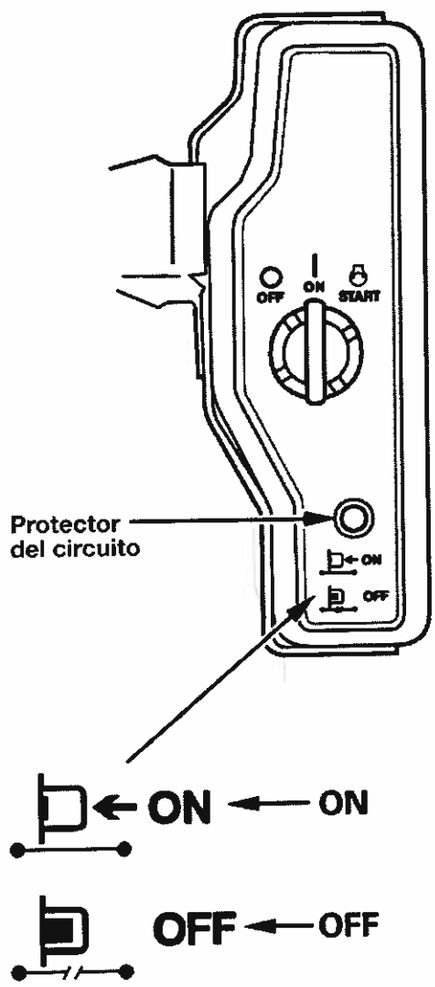

automáticamente el motor antes de que el nivel de aceite caiga por debajo de los límites de seguridad. Sin embargo, para evitar la inconveniencia de una parada inesperada, compruebe siempre el nivel de aceite del motor antes de empezar.

3. Comprobar el nivel de aceite de la caja de reducción en los tipos aplicables. El aceite es esencial para la operación de la caja de reducción y para una larga vida útil .

4. Compruebe el elemento del filtro de aire. Un filtro de aire sucio restringirá el flujo de aire al carburador, reduciendo el rendimiento del motor.

5. Comprobar el equipo accionado por este motor. Revise las instrucciones proporcionadas con el equipo accionado por este motor para tomar precauciones y procedimientos que deben seguirse antes del arranque del motor.

5. ARRANQUE DEL MOTOR

1. Mueva la palanca de la válvula de combustible en la posición ON.

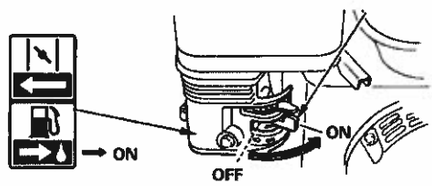

2. Para arrancar un motor frío, mueva la palanca del estrangulador a la posición CERRADO.

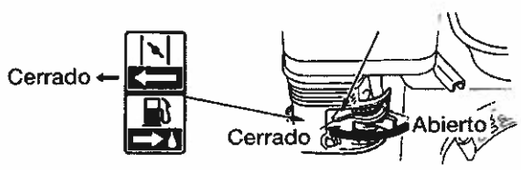

Para arrancar el motor caliente, deje la palanca del estrangulador en la posición OPEN.
Algunas aplicaciones del motor emplean un control del estrangulador remoto montado en lugar de la palanca del obturador montado en el motor que se muestra aquí. Consulte las instrucciones proporcionadas por el fabricante del equipo

3. Mueva la palanca del acelerador de la posición MIN, cerca de 1/3 del medio hacia la posición MAX.

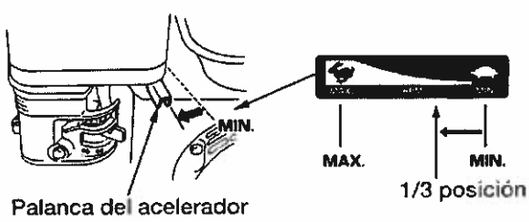

Así las aplicaciones del motor emplean un control del acelerador montado a distancia en lugar de la palanca del acelerador montado en el motor que se muestra aquí. Consulte las instrucciones proporcionadas por el fabricante del equipo.

4. Gire el interruptor del motor a la posición ON.

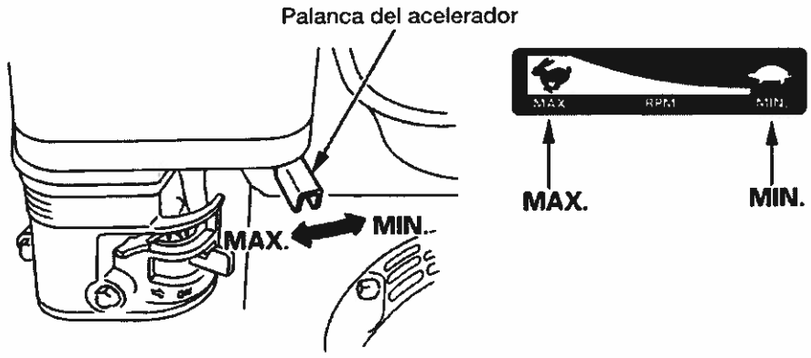

7. PARADA DEL MOTOR

Para apagar el motor en caso de emergencia, simplemente gire el interruptor del motor a la posición OFF. En condiciones normales, utilice el siguiente procedimiento. Consulte las instrucciones proporcionadas por el fabricante del equipo.
I. Mueva la palanca del acelerador a la posición MIN.
Las aplicaciones del motor emplean un control del acelerador montado a distancia en lugar de la palanca del acelerador montado en el motor que se muestra aquí.

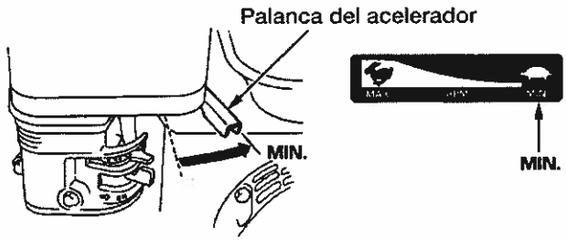

2. Gire el interruptor del motor a la posición OFF.

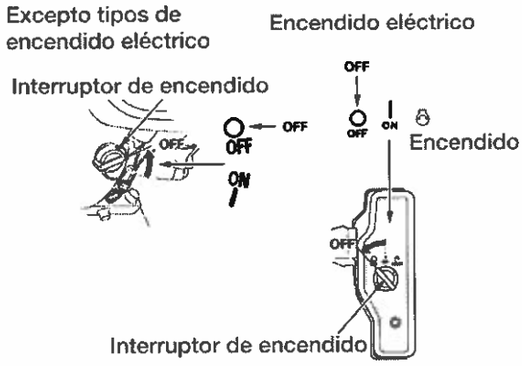

3. Gire la palanca de la válvula de combustible a la posición OFF.

conocimientos necesarios.

* Para reducir la posibilidad de incendio o explosión, tenga cuidado cuando trabaje cerca de gasolina. Use solamente un solvente no inflamable, no gasolina, para limpiar las piezas. Mantenga los cigarrillos, chispas y llamas alejados de las partes relacionadas con el combustible.

ITEM / Llevar a cabo en cada mes indicado o intervalo de horas de funcionamiento lo que ocurra primero		Periodo regular de servicio (3)	Cada uso	Primer mes o 20hs.	Cada 3 meses o 50hs.	Cada 6 meses o 100hs.	Cada año o 300hs.
●	Aceite de motor	Chequear nivel	●				
		Cambio		●		●	
●	Filtro de aire	Chequear	●				
		Limpiar			● (1)		
	Bujía	Chequeo/Ajuste				●	
		Reemplace					●
●	Supresor de chispa (parte opcional)	Limpiar				●	
●	T. de comb. y filtro	Limpiar				● (2)	
●	Ralentí	Chequeo/Ajuste					● (2)
●	Juego de válvulas	Chequeo/Ajuste					● (2)
●	Cámara de combustión	Limpiar	Después de cada 500hs. (2)				
●	Tubo de combustible	Chequear	Cada 2 años (Reemplace si es necesario) (2)				

* Emisión-artículos relacionada.

(1) Servicio con más frecuencia cuando se utiliza en zonas polvorientas.

(2) Estos artículos deben ser atendidas por el concesionario de servicio, a menos que tenga las herramientas adecuadas y sea técnicamente competente. Consulte el manual de procedimientos de servicio.

(3) Para el uso comercial, muchas horas de funcionamiento determinarán los intervalos de mantenimiento adecuados.

8-1. LIMPIEZA DEL FILTRO DE AIRE

Un filtro de aire sucio restringirá el flujo de aire al carburador, reduciendo el rendimiento del motor. Si hace funcionar la bomba en zonas con mucho polvo, limpie el filtro de aire con mayor frecuencia que la especificada en el PROGRAMA DE MANTENIMIENTO.

* Tipos elementos de filtro

I. Limpiar el filtro de aire en agua tibia jabonosa, enjuague y deje secar completamente. O limpiarlo en solvente no inflamable y dejar secar.

2. Sumergir el filtro de aire en el aceite de motor limpio, y luego exprima el exceso de aceite. El motor humeará cuando se arranque si se deja demasiado aceite en la espuma.

3. Limpie muy bien la base del filtro de aire y la cubierta, utilizando un paño humedecido. Tenga cuidado para evitar que entre suciedad en el conducto de aire que va al carburador.

automoción de 4 tiempos. SAE OIA-30 está recomendado para uso general. Las otras viscosidades mostradas en la gráfica pueden utilizarse cuando la temperatura media de la zona se encuentra dentro del rango recomendado.
TEMPERATURA AMBIENTE 8-3. SERVICIO BUJIA
Con el fin de dar servicio a la bujía, se necesita una llave de bujías (disponible en el comercio).
Bujía recomendada: F6RTC, F6TC
1. En bujías correctas puede causar daños en el motor. Desconectar el capuchón de la bujía, y eliminar la suciedad de toda el área de la bujía.
2 . Retire la bujía con una llave de bujías 13/16 pulgadas.
3. Inspeccionar la bujía. Reemplazarla si los electrodos se gastan, o si el aislador está agrietado o astillado.
4. Medir la distancia entre los electrodos de la bujía con un calibre adecuado.
Corregir la brecha, si es necesario, doblando con cuidado el electrodo lateral.
El espacio debe ser de: 0.028-0.031 in (0.70-0.80 mm)
5. Instale con cuidado la bujía, con la mano, para evitar enroscar.
6. Después de que la bujía se asiente, apriete con una llave de bujías de 13/16 pulgadas para comprimir la arandela.
Si reinstala la bujía usada, apriete 1/8 - 1/4 de vuelta después de que la bujía se asiente. Si va a instalar una bujía nueva, apriete 1/2 de vuelta después de que la bujía se asiente.
--- A loose spark plug can overh eat and damage the engine.
NOTICE 10 over tightening the spark plug can damage the threads in the cylinder head.
7. Attach the spark plug cap.

9. ALMACENAMIENTO

Preparación para el almacenamiento
La preparación para el almacenamiento adecuado es esencial para mantener el motor sin problemas y con buena apariencia. Los siguientes pasos le ayudarán a evitar que la oxidación y la corrosión afecten su función y el aspecto del motor, y hará que el motor arranque más fácilmente cuando se utilice de nuevo.
Limpieza
Si el motor ha estado funcionando, deje que se enfríe durante al menos media hora antes de la limpieza. Limpiar todas las superficies exteriores, retoque cualquier pintura dañada, y revista otras áreas que puedan oxidarse con una película delgada de aceite.
Combustible
La gasolina se oxida y deteriora durante el almacenamiento. La gasolina deteriorada causa dificultades de arranque, y deja acumulaciones de suciedad que obstruyen el sistema de combustible. Si la gasolina en su motor se deteriora durante el almacenamiento, es posible que el carburador y otros componentes del sistema de combustible, deban ser reparados o sustituidos.
La longitud de tiempo que la gasolina puede permanecer en su tanque de combustible y el carburador y sin causar problemas funcionales variará con factores tales como la mezcla de gasolina, sus temperaturas de almacenamiento, y si el depósito de combustible está lleno parcial o totalmente. El aire en un depósito de combustible parcialmente lleno promueve el deterioro del combustible. Muy cálidas temperaturas de almacenamiento aceleran el deterioro del combustible. Problemas de combustible pueden ocurrir dentro de unos meses, o incluso menos si la gasolina no era nueva cuando se llenó el depósito de combustible.
Drenaje del depósito de combustible y el carburador
La gasolina es altamente inflamable y explosiva, y puede provocar quemaduras o heridas graves al manipular el combustible.

10. SOLUCIÓN DE PROBLEMAS

TENER CUIDADO CON PROBLEMAS INESPERADOS

El motor no arranca	Causas posibles	Corrección
1. Chequee las posiciones de control	La válvula de combustible está cerrada	Mueva la válvula de combustible a la posición Encendido
	Estrangulador abierto	Mueva la palanca del estrangulador a la posición Cerrado a menos que el motor esté tibio.
	Interruptor de encendido está apagado.	Encienda el interruptor de encendido
2. Chequee combustible	Falta de combustible	Recargue combustible
	Combustible incorrecto. Bombee el combustible sin tratar.	Drene el tanque y el carburado. Recargue con gasolina renovada.
3. Saque y verifique la bujía	Falla en la bujía	Reemplace la bujía
	Bujía mojada con combustible (motor inundado)	Seque y reinstale la bujía. Arranque el motor con la palanca de embrague en la posición "Rápido"
4. Lleve el motor a un Service autorizado	El filtro de combustible está obstruido. El carburador o el interruptor de encendido fallan. Las válvulas están obstruidas, etc.	Reemplace o repare los componentes fallados.

El motor pierde potencia	Causa posible	Corrección
1. Chequee el filtro de aire	Filtro de aire obstruido	Limpie o reemplace el filtro
2. Chequee el combustible	Combustible incorrecto. Bombee el combustible sin tratar.	Drene el tanque y el carburador. Recargue con gasolina renovada
3. Lleve el motor a un Service autorizado	El filtro de combustible está obstruido. El carburador o el interruptor de encendido fallan. Las válvulas están obstruidas, etc.	Reemplace o repare los componentes fallados.

DAEWOO
POWER PRODUCTS

www.daewoopowerproducts.com
Manufactured under license of Daewoo International Corporation, Korea

Nota: SPD N° 09/2021
Fecha: 03/05/2021
E-Mail: intelflysacde@gmail.com.py

Solicitud de Aclaración de Oferta

Remitente: Administración Nacional de Electricidad – ANDE
Destinatario: INTELFLY S.A.
At. Sr: Nimio Villalba Gauto
Referencia: Licitación Pública Nacional ANDE N° 1618/2021 para la *"Adquisición de Herramientas y Equipos Electromecánicos para Protocolo de Apoyo en Emergencias (PAE)"*.
ID: 391783

Nos dirigimos a ustedes con relación a su oferta presentada en el llamado de referencia, a fin de solicitarles la presentación de la siguiente documentación:

1. Documentos que demuestren la autorización desde del fabricante hasta la firma Fabrica Paraguaya de Sierras S.A., representante legal en Paraguay de **marca del producto ofertado** ("BRIGGS & STRATTON"), en el **Lote 2**, que esté vigente y emitido como máximo a la fecha tope de presentación y apertura de oferta.

2. Conforme a la Sección REQUISITOS DE CALIFICACIÓN Y CRITERIOS DE EVALUACIÓN, apartado **"Requisitos documentales para evaluar la experiencia"**, que indica:

- *Copia de **facturaciones y/o contratos ejecutados y finiquitados**, **acompañados del Certificado o Recepción Final respectivo**, que acredite que el contrato fue ejecutado a satisfacción del cliente, para avalar la experiencia requerida.*

Los documentos solicitados deberán demostrar la experiencia en la provisión de bienes objeto de la presente licitación con facturaciones de venta y/o recepciones finales por un monto equivalente al **cincuenta por ciento (50%)** como mínimo del monto total ofertado en la presente licitación, de los: tres (3) últimos años (2017, 2018 y 2019).

3. Conforme a la Sección REQUISITOS DE CALIFICACIÓN Y CRITERIOS DE EVALUACIÓN, apartado **"Requisitos documentales para evaluar la capacidad técnica"**, que indica:

- Planillas de Datos Garantizados para los **Lotes 1 y 2**.

El documento debe ser completado con los datos técnicos y valores en ellas solicitadas. No se admiten referencias a catálogos. Durante la Evaluación, la Convocante podrá solicitar aclaraciones dentro de un plazo indicado en el transcurso de la misma. En éste caso, la omisión de algún dato o la aclaración expresamente solicitada será motivo de descalificación.

Lic. Francisca Soria C.
Dpto. de Servicios Generales
Jefa Interina

Las planillas requeridas deben contener toda la información solicitada en la Especificaciones Técnicas DSA/DSG3/02/2021 (Pág.11, 12, 13, 14 y 15 de 16 de las EETT).

- Catálogos técnicos y otras literaturas del fabricante originales o copias, que contengan la información relativa a las herramientas y/o equipos ofertados, para la confirmación de los datos contenidos en la Planilla de Datos Garantizados completada por el Oferente. En caso de presentación de dicho catálogo o cualquier otra información técnica en forma digital, éste deberá ser inviolable (Ej. Acrobat Reader).

Esta solicitud la realizamos conforme al Art. 62 del Decreto Reglamentario N° 2992/2019 por el cual se reglamenta la Ley N° 2051/2003 de Contrataciones Públicas, y su modificatoria la Ley N° 3439/2007.

Plazo para presentación: hasta **1 día hábil** a partir del día siguiente al de la remisión de la presente solicitud (Art.7 de la Resolución DNCP N° 2490/2019).

Lugar de presentación: Sede Central de la ANDE, sito en Avda. España N° 1268 y Padre Cardozo, directamente en:

Departamento de Departamento de Servicios Generales (Oficina N° 325 – 3° Piso) o al correo Electrónico:

juangabriel_acevedo@ande.gov.py, con copia a, **francisca_soria@ande.gov.py**

Les saludamos muy atentamente.-

ADMINISTRACIÓN NACIONAL DE ELECTRICIDAD

Lic. César Zena
Coordinador
Comité de Evaluación
LPN ANDE N° 1618/2021

Lic. Francisca Soria O.
Dpto. de Servicios Generales
Jefa Interina

Juan Gabriel Acevedo Criscioni

De: Nimio Villalba <intelflysacde@gmail.com>
Enviado el: lunes, 03 de mayo de 2021 15:33
Para: Juan Gabriel Acevedo Criscioni
Asunto: Re: Solicitar presentación de documentos

Recibido.

Atte.

Daniel Alfonso

El lun, 3 may 2021 a las 15:32, Juan Gabriel Acevedo Criscioni (<juangabriel_acevedo@ande.gov.py>) escribió:

Sr. Oferente: INTELFLY S.A.

En macro del llamado a la Licitación Pública Nacional ANDE N° 1618/2021 para la "Adquisición de Herramientas y Equipos Electromecánicos para Protocolo de Apoyo en Emergencias (PAE)" – ID 391783

Nos dirigimos a usted con relación a su oferta presentada para el llamado de referencia, a fin de solicitarle la presentación de la documentación que se detalla en archivo adjunto.

Favor confirmar recepción de la misma.

Desde ya muchas gracias.

Administración Nacional de Electricidad (ANDE)

El contenido de este mensaje y cualquier archivo adjunto son de exclusiva responsabilidad del remitente y no comprometen a la Administración Nacional de Electricidad (ANDE), salvo autorización expresa del Presidente de la Institución.
Any e-mail messages and attached files from the National Administration of Electricity are sent in good faith, but shall not be binding nor construed as constituting any obligation on the part of the ANDE. The sender is solely responsible for the content, unless explicit authorization from the President of ANDE.

intelfly
Sociedad Anónima
Sucursal Asunción | General Díaz N° 1086 c/ Hernandarias
(0985) 472 640 | intelflysacde@gmail.com

Servicios, Importaciones y
Venta de Productos variados
Casa Matriz CDE | Listo Valois e/ Cruz del Chaco y Avda. 1° de Mayo
(061) 509090

Asunción, 5 de mayo de 2021

Señores
Administración Nacional de Electricidad (ANDE)
Presente

Llamado: **LPN1618-2021 ADQUISICIÓN DE HERRAMIENTAS Y EQUIPOS ELECTROMECÁNICOS PARA PROTOCOLO DE APOYO EN EMERGENCIAS (PAE)**
ID 391783

Por este medio venimos a dar respuesta a vuestra solicitud de documentos indicados en la Nota SPD N° 09/2021, a tal efecto adjuntamos los siguientes:

- Autorización del Fabricante de la Marca BRIGGS & STRATTON;
- Copias de Facturas de Ventas de bienes objeto de la Licitación de los años 2017, 2018 y 2019;
- Planilla de Datos Garantizados debidamente completados;
- Catálogos Técnicos.

Esperando llenar vuestras expectativas, aprovechamos la oportunidad para saludarles muy atentamente.

Lic. Ramón Villalba Gauto
intelfly s.a.
RUC N° 80055617-8

DEPARTAMENTO DE SERVICIOS GENERALES
RECEPCIÓN DE DOCUMENTOS
EVALUACIÓN DE OFERTAS
Procedimiento: LPN ANDE N° 1618/21
Recibido por: Juan Acevedo
Fecha: 05/05/21 Hora: 12:35

LOTE 1 - Ítem 1: Motosierra Tipo 1

1. Fabricante y procedencia:	STIHL – BRASIL
2. Tipo y/o Modelo:	MS 250
3. Características del motor:	Combustión interna a 2 tiempos, monocilíndricos y refrigerado a aire.
4. Material de cárter de motor:	Metálico resistente
5. Cilindrada del motor (cc):	45,4
6. Potencia del motor (hp):	3,1
7. Revoluciones del motor (rpm):	14.000
8. Con cordón de arranque:	Sí (X) No (.....)
9. Peso (kg):	4,6
10.Espada. Longitud de corte (cm):	30
11.Depósito de combustible (cc):	470
12.Depósito de aceite (cc):	200
13.Nivel de intensidad sonora dB(A):	114
14.Accesorios incluidos:	- 1 cadena de reserva - 2 bidones para combustible y aceite respectivamente - 1 equipo de mano para afilado de diente de corte y limitador de profundidad - 1 kit de herramientas para reparaciones menores - 1 funda protectora de cadena para transporte - 1 antiparras
15. Observaciones:	

Lic. Nimio Villalba Conto
Intelfly S.a.
RUC Nº 80055617-8

LOTE 1 - Ítem 2: Motosierra Tipo 2

1. Fabricante y procedencia:	STIHL – BRASIL
2. Tipo y/o Modelo:	MS 260
3. Características del motor:	Combustión interna a 2 tiempos, monocilíndricos y refrigerado a aire.
4. Material de cárter de motor:	Metálico resistente
5. Cilindrada del motor (cc):	50,2
6. Potencia del motor (hp):	3,5
7. Revoluciones del motor (rpm):	14.000
8. Con cordón de arranque:	SÍ (X) No (.....)
9. Peso (kg):	4,8
10.Espada. Longitud de corte (cm):	40
11.Depósito de combustible (cc):	460
12.Depósito de aceite (cc):	290
13.Nivel de intensidad sonora dB(A):	114
14.Accesorios incluidos:	- 1 cadena de reserva - 2 bidones para combustible y aceite respectivamente - 1 equipo de mano para afilado de diente de corte y limitador de profundidad - 1 kit de herramientas para reparaciones menores - 1 funda protectora de cadena para transporte - 1 antiparras
15.Observaciones:	

Lic. Nimio Villalba Gauto
intelfly s.a.
RUC Nº 80055617-8

3

LOTE 1 - Ítem 3: Podadora de altura con brazo extendible

1. Fabricante y procedencia:	STIHL – USA
2. Tipo y/o Modelo:	HT-131
3. Características del motor:	Motor de un cilindro. Cuatro tiempos.
4. Material de cárter de motor:	Metálico resistente
5. Cilindrada del motor (cc):	36,3
6. Potencia del motor (hp):	1,9
7. Revoluciones (rpm):	10.000
8. Con cordón de arranque:	Sí (X) No (.....)
9. Peso (kg):	7,8
10.Espada. Largo de espada (cm):	270-390
11.Depósito de combustible (cc):	550
12.Depósito de aceite (cc):	220
13.Nivel de intensidad sonora dB(A):	109
14.Longitud total con equipo de corte (cm):	300
15.Accesorios incluidos:	- 1 cadena de reserva - 2 bidones para combustible y aceite respectivamente - 1 equipo de mano para afilado de diente de corte y limitador de profundidad - 1 kit de herramientas para reparaciones menores - 1 funda protectora de cadena para transporte - 1 antiparras
16.Observaciones: Encendido por magneto electrónico.	

Lic. Nimio Villalba Gauto
Intelty S.a
RUC Nº 80055617-8

LOTE 1 - Ítem 4: Desmalezadora

1. Fabricante y procedencia:	STIHL – BRASIL
2. Tipo y/o Modelo:	FS 220
3. Características del motor:	Monocilíndrico de dos tiempos
4. Material de cárter de motor:	Metálico resistente
5. Cilindrada del motor (cc):	35,2
6. Potencia del motor (hp):	2,3
7. Velocidad de corte (rpm):	12.500
9. Con cordón de arranque:	Sí (X) No (.....)
10.Peso (kg):	7,7
11.Depósito de combustible (cc):	580
12.Nivel de intensidad sonora dB(A):	111
13.Longitud total sin equipo de corte (cm):	185
14.Accesorios incluidos:	1 arné (cinturón de porte doble). 1 gafa de protección. 1 cuchilla de corte. 1 tanza de nylon.
15.Observaciones:	

Lic. Nimio Villalba Gauto
Inteltly S.a
RUC Nº 80055617-8

LOTE 2 - Ítem 1: Motobomba portátil a combustión

1. Fabricante y procedencia:	BRIGGS & STRATTON - USA
2. Modelo:	WP3-65
3. Características del motor:	De cuatro tiempos. Espiral e impulsor de hierro fundido, eje de motor de acero inoxidable. Cuenta con silenciador. Construcción compacta y robusta y alta resistencia a la intemperie.
4. Cilindrada del motor (cc):	206
5. Potencia del motor (hp):	6,50
6. Depósito de combustible (litros):	3,1
7. Características de la bomba:	Autocebante, acoplado al motor, forma un cuerpo monobloque con el motor.
8. Diámetro de entrada (pulg):	3"
9. Diámetro de salida (pulg):	3"
10. Caudal de bombeo mínimo	930
11. Altura con carga total (m):	32
12. Largo (m):	46
13. Ancho (m):	43
14. Altura (m):	53
15. Peso (kg):	30
16. Características armazón:	Robusto para transporte consistente en un tubular cuadrado de alta resistencia, ofrece portabilidad para fácil transporte. El conjunto cuenta con un tipo de apoyos con mecanismo para absorber vibraciones.
17. Accesorios incluidos:	- Juego de herramientas para efectuar el mantenimiento periódico y reparaciones eventuales que requiera. - Manguera de succión de 3 pulgadas con boquilla, con longitud de 20 metros. El material de la manguera es de material resistente para soportar la exposición a la intemperie en las condiciones de trabajo requeridas.
18. Observaciones:	

Lic. Ninio Villalba Gomez
Intelty S.a
RUC Nº 80055617-9

b

BRIGGS & STRATTON

BRIGGS & STRATTON CORPORATION

International Division

INTERNATIONAL CENTRAL SERVICE DISTRIBUTOR AGREEMENT

THIS AGREEMENT is made on June 9, 19 91 between Briggs & Stratton Corporation, organized under the laws of the State of Delaware, U.S.A., and having its principal offices in the State of Wisconsin, U.S.A., ("COMPANY"), and Fabrica Paraguaya de Sierras S.A. of Paraguay ("DISTRIBUTOR"). In consideration of the mutual promises of the parties herein, it is agreed as follows:

ARTICLE I — APPOINTMENT AND TERRITORY

The COMPANY appoints DISTRIBUTOR as a Central Service Distributor for the marketing, servicing and stocking of products manufactured by the COMPANY as the same are specified in Exhibit A hereto ("COMPANY PRODUCTS") in the following area of primary responsibility: Paraguay ("TERRITORY"), and DISTRIBUTOR accepts such appointment.

ARTICLE II — SPECIAL COVENANTS OF DISTRIBUTOR

A. DISTRIBUTOR shall provide immediately available, unbiased and competent service of COMPANY Products in the TERRITORY, which service DISTRIBUTOR recognizes as critical to the distribution of COMPANY PRODUCTS and acceptance thereof by manufacturers, dealers and users in said TERRITORY.

B. DISTRIBUTOR shall at all times
   1. cover the TERRITORY thoroughly and systematically for the development of the sale and service of COMPANY PRODUCTS;
   2. in order to assure unbiased service for and representation of COMPANY PRODUCTS, refrain from engaging in commercial activities in behalf of any manufacturer of engine powered equipment unless first approved in writing by COMPANY;
   3. subject to COMPANY approval, appoint qualified and competent subdistributors and dealers (collectively referred to as "SUBDISTRIBUTORS") of COMPANY PRODUCTS within and immediately available to each local trading and/or service area; and
   4. cause said SUBDISTRIBUTORS to present to their customers an unbiased attitude toward all equipment powered by COMPANY PRODUCTS.

C. DISTRIBUTOR shall maintain in the TERRITORY a suitable stock of COMPANY PRODUCTS and parts and components for current and out-of-production COMPANY PRODUCTS still in use in the TERRITORY as may be required to fulfill its obligations under this Agreement and shall display in a conspicuous manner at its facilities a representative selection of COMPANY PRODUCTS together with the advertising and promotional material furnished by COMPANY. The facilities of DISTRIBUTOR shall be adequate for performance of its duties under this Agreement.

D. DISTRIBUTOR shall train sales and service personnel of SUBDISTRIBUTORS in the TERRITORY.

E. DISTRIBUTOR shall make available to SUBDISTRIBUTORS both in the field and at the Home Office of DISTRIBUTOR competent personnel, trained in the repair and maintenance of COMPANY PRODUCTS for the purpose of counseling and supervision in respect of repair, warranty and maintenance problems.

F. DISTRIBUTOR shall participate in promotional programs made available by COMPANY from time to time in connection with the marketing of COMPANY PRODUCTS and shall grant to SUBDISTRIBUTORS in the TERRITORY the benefits of such programs.

G. DISTRIBUTOR shall use or sell only genuine COMPANY PRODUCTS or products or parts thereof approved in writing as to qualify by COMPANY for use as replacement on COMPANY PRODUCTS.

H. DISTRIBUTOR shall use only the designation "Briggs & Stratton Central Service Distributor", or such other or additional designation as may be approved in writing beforehand by COMPANY or an equivalent thereof in the language of the country wherein DISTRIBUTOR is located, in advertising and promotional materials and other publications. Only the name "Briggs & Stratton" or such other or additional designation as may be approved in writing beforehand by COMPANY shall be used on COMPANY PRODUCTS. DISTRIBUTOR shall not use any trade designation of COMPANY, or any confusingly similar designation, as or in any corporate name, and shall have no right to take or require any action with regard to obtaining, maintaining, or enforcing any registrations for any such designations, but will cooperate in any such actions as requested by COMPANY; any expense to DISTRIBUTOR associated with such actions at the request of COMPANY will be reimbursed to DISTRIBUTOR by COMPANY. DISTRIBUTOR shall obtain no rights in any such trade designation by virtue of use hereunder, and upon termination of this Agreement for any reason shall permanently discontinue and refrain from all use of such designations and any confusingly similar designations.

Mailing Address: Post Office Box 702 Milwaukee, Wisconsin 53201-0702 U.S.A. Cable: Basco Telex: 823043
General Offices: 12301 West Wirth Street, Wauwatosa, Wisconsin 53222-2111 Telephone: 414/259-5333 Facsimile: 414/259-9594

Lic. Nimio Villalba Gaona
intelfly s.a.
RUC Nº 80055617-8

Escaneado con CamScanner

7

I. DISTRIBUTOR shall provide annual financial statements and such other financial information as COMPANY may, from time to time, reasonably request in order to show that DISTRIBUTOR is financially capable of carrying out its duties and obligations hereunder.

ARTICLE III — PRICING

A. DISTRIBUTOR shall purchase COMPANY PRODUCTS from COMPANY at such prices, and with such discounts, as may from time to time be in effect. Attached hereto as Exhibit B is the COMPANY discount schedule in effect at the time of execution of this Agreement.

B. Payment for all COMPANY PRODUCTS shall be made to COMPANY in United States Dollars, or other currency designated by COMPANY pursuant to terms and conditions agreed upon by the parties hereto from time to time.

ARTICLE IV — WARRANTIES

DISTRIBUTOR undertakes to cause to be performed by competent and authorized personnel services called for by COMPANY warranties for COMPANY PRODUCTS, and COMPANY shall reimburse DISTRIBUTOR for the costs of such warranty services, at rates determined by COMPANY from time to time. Claims for reimbursement for warranty services performed by SUBDISTRIBUTORS in the TERRITORY shall be promptly processed, and reimbursements received from COMPANY paid to said SUBDISTRIBUTORS without delay, by DISTRIBUTOR pursuant to guidelines established by COMPANY from time to time.

ARTICLE V — TERM AND TERMINATION

A. This Agreement shall become effective when signed by both parties hereto and shall continue in force for an initial term of one (1) year and thereafter shall be automatically extended on a year-to-year basis, unless sooner terminated in accordance with the provisions in this Article.

B. This Agreement may be terminated by either party, without cause, at its own discretion by written notice given to the other party in which event such termination shall be effective ninety (90) days after the notice.

C. This Agreement may be terminated forthwith at any time, for cause,

1. by either party upon written notice if the other party should (a) default in the performance of any of its cove nants in this Agreement, or (b) become a party to dissolution, bankruptcy, insolvency, or receivership pro ceedings (other than as a creditor), or (c) be involved in a business merger or consolidation or sell sub stantially all of its assets; or

2. by COMPANY in the event that DISTRIBUTOR (a) assigns or transfers its rights and obligations under this Agreement to any third party without the express prior written consent of COMPANY, or makes any attempt to do so, or (b) permits a change in the ownership of more than 25% of its outstanding stock or ownership shares, or a change in the control of its voting stock or ownership shares or a change in its management personnel not acceptable to COMPANY, or, (c) in the sole judgment of COMPANY, allows its financial condition to so deteriorate as to no longer be capable of performing its duties and obligations under this Agreement.

D. Upon termination of this Agreement DISTRIBUTOR agrees to remove from its premises and turn over to COMPANY all signs and advertising and promotional materials pertaining to COMPANY or COMPANY PRODUCTS, and to discontinue the use of any publications, documents or writings of any kind having thereon or therein the name or designation of COMPANY or COMPANY PRODUCTS.

E. Except as otherwise agreed by COMPANY and DISTRIBUTOR, orders for COMPANY PRODUCTS outstanding and unshipped on the effective date of termination of this Agreement shall be cancelled as of said date and neither COMPANY nor DISTRIBUTOR shall have any further responsibility with respect thereto.

ARTICLE VI — MISCELLANEOUS PROVISIONS

A. It is explicitly understood and agreed that the sole purpose and intent of this Agreement is to define, so far as this Agreement applies, terms and conditions attending the purchase of COMPANY PRODUCTS by DISTRIBUTOR, and that DISTRIBUTOR is not authorized in any respect whatsoever as, and shall not be, an agent of COMPANY, nor do or attempt to do any act or thing in the name of or in behalf of COMPANY.

B. This Agreement constitutes the entire contract of the parties and supersedes all contracts, agreements, or understandings of prior date. Failure of either party to require strict performance of any provision of this Agreement shall not in any way affect the right of such party to thereafter enforce the same.

C. No modification of this Agreement shall be binding upon the parties hereto unless made in writing and executed by parties hereto.

Lic. Mario Villalba Gauto
Inteltly S.a.
RUC Nº 80055617-8

Escaneado con CamScanner

D. Any notices required or permitted to be given under this Agreement shall be given by personal service on the party to be notified or by a letter addressed to such party at its offices hereinafter referred to and posted by prepaid mail. Notice by mail shall conclusively be presumed to have been given on the date of receipt thereof by the party to be notified as evidenced by postal records.

Notices to Briggs & Stratton shall be addressed to:

Briggs & Stratton Corporation
P.O. Box 702
Milwaukee, Wisconsin 53201
U.S.A.

Notices to DISTRIBUTOR shall be addressed to:
Fabrica Paraguaya de Sierras S.A.
Pte Eligio Ayala 347/71
Asuncion, Paraguay

Any changes in address shall be noticed in accordance with the foregoing subparagraph D.

The parties hereto expressly agree that the courts located in Milwaukee, Wisconsin U.S.A. shall have exclusive jurisdiction over any action brought by either party respecting any controversy arising under this Agreement and each such party hereby submits to the personal jurisdiction of said courts and appoints the Secretary of State of the State of Wisconsin as its agent for service of process with respect to any such actions. The internal law of the State of Wisconsin shall govern the interpretation of this Agreement, except that the provisions of the Wisconsin Fair Dealership Law and any acts amendatory or supplementary thereto shall not be applicable to this Agreement or the relationship of the parties hereunder, it being the express intent of said parties that the terms and conditions of this Agreement shall govern such relationship.

IN WITNESS WHEREOF, COMPANY and DISTRIBUTOR have executed this Agreement as of the date above set forth.

Fabrica Paraguaya de Sierras S.A.
(Name of Distributor)

By _____

Title _____

BRIGGS & STRATTON CORPORATION

By _____

Title Vice President - International

Lic. Nimio Villalba Gauto
intelty s.a.
RUC N° 80055617-8

9

Escaneado con CamScanner

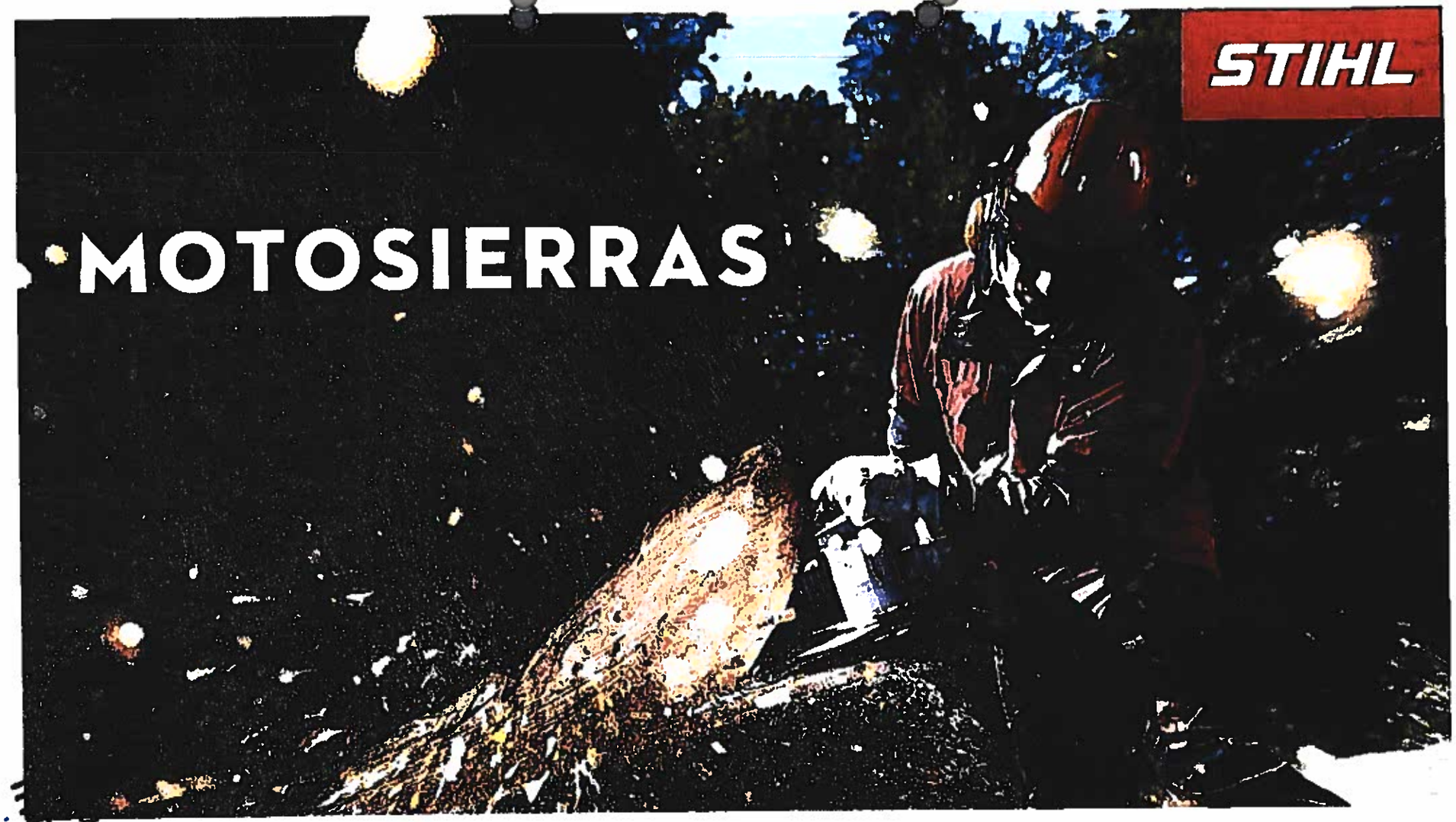

Firma Filialbu Gastro
elfly s.a.
Nº 80055617-8

MOTOSIERRA
MS 250

Motosierra compacta de gran potencia, de excelente relación peso/potencia. Especialmente adecuada para la tala de árboles y construir con madera. La Adecuada para cortar leña.

Especificaciones técnicas

Cilindrada cm³	45,4
Potencia HP	3,1
Peso kg	4,8

Lote 1
Item 1

STIHL

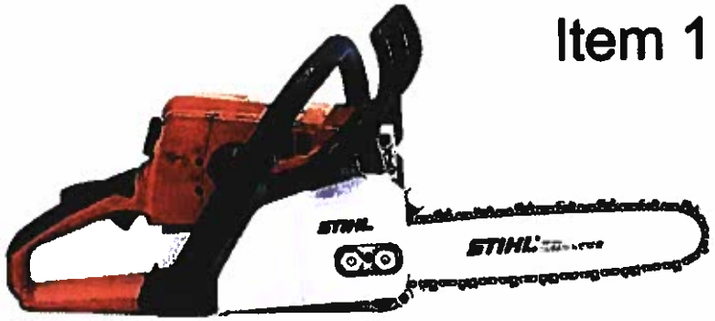

Lic. Alfredo Villalba Gamarra
interfly s.a.
RUC N° 80055617-8

MOTOSIERRA
MS 260

Ligera, potente ,de bajo consumo, motosierra preparada para trabajos intensos de largos periodos, la motosierra adecuada para trabajo de raleos en y para la tala arboles medianos.

Especificaciones técnicas

Cilindrada cm³	50,2
Potencia HP	3,5
Peso kg	4,8

Lic. Tomás Ávalos Gonto
intelsys s.a
RUC Nº 80055617-

STIHL

Lote 1
Item 2

PODADORA DE ALTURA

HT 131

Con la podadora de altura STIHL HT 131 podrá cortar ramas y aclarar árboles hasta aprox. 5 m de altura. Equipada con motor STIHL 4-MIX.

Especificaciones técnicas

Cilindrada cm³	36,3
Potencia HP	1,9
Altura de corte m	5
Peso kg	7,8

Lic. Alfredo Villalba Grasso
intelfly S.A.
RUC Nº 80055617-8
13

Lote 1
Item 3

STIHL

DESMALEZADORA
FS 220

Desmalezadora robusta, potente y con una excelente relación peso/potencia. Posee un adecuado sistema antivibratorio, empuñadura multifuncional y un arnés doble para un trabajo cómodo y seguro, de bajo consumo. Preparada para labores prolongados y de alta intensidad.

Especificaciones técnicas

Cilindrada cm³	35,2
Potencia HP	2,3
Peso kg	7,7

Lic. Patricio Villalba Conato
intelfly S.A
RUC Nº 80055617-
14

Lote 1
Item 4

STIHL

MOTOBOMBA
MB3-65

Especificaciones Técnicas

Motor

Briggs & Stratton I/C® 6.5 HP

Diámetro de salida (pul)

3

Capacidad de tanque de combustible (L)

3,1

Capacidad de descarga L/min

930

Altura de bombeo (m)

23

Peso (Kg)

30

Lote 2
Item 1

BRIGGS & STRATTON

Lic. Nimio Villalobos Ramos
intelfly s.a.
RUC Nº 80055617-8

intelfly S.A.

Soluciones Integrales para la Oficina y el Hogar

Comercio A Por Mayor de Libros, Revistas, Periódicos, Papel, Cartón, Materiales de Embalaje y Artículos De Librería
Otras Actividades Profesionales, Científicas y Técnicas N.C.P.
Comercio al por Menor de Electrodomésticos y Accesorios
Comercio al por Mayor de Equipos Informáticos y Software
Comercio al por Mayor de Otros Productos N.C.P.

TIMBRADO Nº 13503177
R.U.C.: 80055617 - 8
Fecha Inicio de Vigencia 04/07/2019
Fecha Fin de Vigencia 31/07/2020

FACTURA

002-001 0000961

Fecha de Emisión: 17/..../19

Condición de Venta: Contado [X] Crédito [ ] .....días

Nombre o Razón Social: MEGA IMPORT EXPORT S A

R.U.C.: [illegible] Nota de Remisión Nº: .....

Dirección: ..... Teléfono: .....

CANT.	DESCRIPCIÓN	PRECIO UNITARIO	VALOR DE VENTAS		
			EXENTAS	5%	10%
[illegible]	[illegible]	2.950.000			[illegible]
[illegible]	[illegible]	2.700.000			16.200.000
[illegible]	[illegible]	1.000.000			1.000.000
[illegible]	MOTOCICLETAS	2.500.000			37.500.000
SUB TOTALES					117.300.000
TOTAL A PAGAR: GS [X] US [ ] (En Letras) CIENTO DIECISIETE MILLONES					117.300.000

Liquidación del IVA: 5% ..... 10% 10.663.636 Total IVA: 10.663.636

intelfly S.A. Calle: Lázaro Valiente Entre 1 nor del Chaco y 1º de Mayo RUC 80055617 - 8 Tel.: (595-61) 50 80 92 86 Tel 3063 del 80055617 001/006 07/2019 - Cedula de Habilitación de Imprenta Nº 7207

ORIGINAL: Cliente
DUPLICADO: Archivo Tributario
TRIPLICADO: Archivo

Lic. Nimia Galeano Gayto
intelfly S.A.
RUC Nº 80055617-8
16

intelfly S.A.

- Cosmetica en Gral.
- Calzados de Niños
- Papelería
- Productos de Seguridad
- Informática
- Electrónica
- Electrodomésticos
- Repuestos
- Instrumentos Quirúrgicos
- Importadora
- Representaciones

Sucursal: Calle Aldo 25 lado Aquino a 4 cuadras de la Avda. Artigas Menter
Ciudad del Este - Alto Paraná - Paraguay

TIMBRADO Nº.: 12592035
Fecha Inicio Vigencia: 09/02/2018
Fecha Fin Vigencia: 31/05/2018
R.U.C.: 80055617 - 8
FACTURA
Nº 002-001 0000654

Ciudad de Iturbe de 2017 Cond. de Venta: Contado ☑ Crédito ☐
Señor(es): [illegible]
R.U.C.: [illegible]
Dirección:
Tel.:
Fecha de Vencimiento N°:

CANT.	DESCRIPCIÓN	PRECIO UNITARIO	VALOR DE VENTAS		
			EXENTAS	IVA 5 %	IVA 10 %
2	Mano de obras	5 500 000			11 000 000
10	Desarmadores	3 000 000			30 000 000
5	Rodamiento de [illegible]	1 500 000			7 500 000
	SUBTOTALES				51 500 000

TOTAL A PAGAR GS. ☒ US $ ☐ (En Letras) CINCUENTA Y UN MILLONES 51 500 000

LIQUIDACIÓN DEL IVA (5%) (10%) 4 681 818 TOTAL IVA: 4 681 818

CÓDIGO DE AUTENTICIDAD

Lic. Nimio Villalba Gauto
intelfly S.A.
RUC Nº 80055617-8

17

intelfly S.A.

Servicios
Importaciones
Ventas de productos variados

Mariscal Francisco Solano López c/ Listo Valois
Ciudad del Este, Paraguay - Teléfono: (+595 61) 509 092

TIMBRADO Nº 11802509
R.U.C.: 80055617 - 8
Fecha Inicio de Vigencia 04/10/2016
Fecha Fin de Vigencia 31/10/2017

FACTURA

002-001 0000567

Fecha de Emisión ...../...../.....

Condición de Venta: Contado [X] **Crédito** [ ] .....días

Nombre o Razón Social: ASUNAN [illegible]

R.U.C.: 3192561 - 7 ***Nota de Remisión Nº:***

Dirección: ***Teléfono:***

Cant.	Descripción	Precio Unitario	Valor de Ventas Exentas	5%	10%
[illegible]	[illegible]	1.250.000			18.500.000
[illegible]	DESMALEZADORAS	3.250.000			65.000.000
[illegible]	[illegible]	3.350.000			77.000.000
[illegible]	MOTOSIERRAS	3.300.000			30.400.000
Sub Total					190.900.000
Total a Pagar: CIENTO NOVENTA MILLONES NOVECIENTOS MIL					190.900.000

Liquidación del IVA: 5% ..... 10% 17.354.545 **Total IVA** 17.354.545

IMPRESO GRAFICAS NINO JESUS S.R.L. - Matriz: Calle Boquerón c/ Avda. Adriano Irala y Pa'i Pérez Edif. Alvarez P.B. - Suc. Calle Heriberto Matsuda E/ 28 de Julio y Primer Presidente - [illegible] RUC 80054466-1, Teléfono [illegible] Timbrado Nº [illegible] al [illegible] - 13/2016 - Cédula de Habilitación de Imprenta Nº 1663

ORIGINAL: Cliente
DUPLICADO: Archivo Tributario
TRIPLICADO: Contribuyente (Sin valor fiscal)

Lic. Nimio Villalba Gatto
intelfly S.a.
RUC Nº 80055617-8

18

intelfly S.A.

Comercio al Por Mayor de Libros, Revistas, Periódicos Papel, Cartón, Materiales de Embalaje y Artículos De Librería
Otras Actividades Profesionales, Científicas y Técnicas N.C.P.
Comercio al por Mayor de Electrodomésticos y Accesorios
Comercio al por Mayor de Equipos Informáticos y Software
Comercio al por Mayor de Otros Productos N.C.P.

TIMBRADO Nº 13503177
R.U.C.: 80055617 - 8
Fecha Inicio de Vigencia 04/07/2019
Fecha Fin de Vigencia 31/07/2020

FACTURA

002-001 0000993

Fecha de Emisión [illegible] Condición de Venta: Contado [X] Crédito [ ] .....días

Nombre o Razón Social: [illegible]
R.U.C. [illegible] Nota de Remisión Nº: .....
Dirección: ..... Teléfono: .....

CANT	DESCRIPCIÓN	PRECIO UNITARIO	VALOR DE VENTAS EXENTAS	5%	10%
	LONERA	2 500 000			2[illegible] 500 000
	DESINFECTANTE	2 600 000			20 800 000
10	MOTOSIERRAS	[illegible]			13 000 000
SUB TOTALES					76 300 000

TOTAL A PAGAR: GS [X] US [ ] (En Letras) [illegible] MILLONES
[illegible]

Liquidación del IVA: 5% [illegible] 10% [illegible] Total IVA: 6 936 364

Lic. Nimia Villalba Gauto
intelfly s.a
RUC Nº 80055617-8

intelfly S.A. Calle Lados Volme Entre Cruz del Chaco y 1º de Mayo RUC 80055617 - 8 Tel. 1900-61 58 30 02 Cel Tel 0983 [illegible] 07/2019 Cédula de Habilitación de imprenta Nº 7267

ORIGINAL Cliente
DUPLICADO Arch. Tributario
TRIPLICADO Contabilidad (Sin Valor Fiscal)

Motosierras a gasolina para corte de leña y para el cuidado del jardín y terrenos

Un terreno bien cuidado es una auténtica tarjeta de presentación. Por ello, es bueno tener a mano las herramientas adecuadas para su mantenimiento y cuidado. Las motosierras livianas y manejables de STIHL son equipos prácticos, equipados hasta el último detalle, y de gran potencia y vida útil. Trabajo mas cómodo y fácil, tanto cortando leña como aclarando matorrales.

MS 170

Cilindrada	Potencia	Peso
30,1 cm3	1,8 HP	3,9 Kg

Revoluciones
14.000 r.p.m

Modelo básico, manejable con un excelente equipamiento básico. Apto para aclarar arboledas, cortar leña y talar árboles de hasta aprox. 30 cm de diámetro.

MS 180

Cilindrada	Potencia	Peso
31,8 cm3	2,0 HP	3,9 Kg

Revoluciones
14.000 r.p.m

Liviana motosierra de gasolina con la acreditada técnica STIHL. Sólido equipamiento. Muy apropiada para el corte de leña y la construcción. Apta para la tala de árboles de hasta 30 cm de diámetro.

MS 250

Cilindrada	Potencia	Peso
45,4 cm3	3,1 HP	4,6 Kg

Revoluciones
14.000 r.p.m

Ejemplar relación peso/potencia. Especialmente adecuada para la tala de árboles pequeños y para construir con madera. Adecuada para cortar leña.

Lic. Nimio Villalba Gauto
intelthy s.a.
RUC Nº 80055617-8
20

Motosierras a gasolina para trabajos forestales

Las motosierras STIHL con elevada potencia son indispensables para el trabajo forestal. Se caracterizan por su gran potencia y su poco peso a la hora de realizar trabajos de aclarado y tala. Estas motosierras de alto rendimiento se han desarrollado especialmente para el trabajo duro y ofrecen todo lo que un profesional puede necesitar para cualquier tipo de trabajo.

MS 260

Cilindrada	Potencia	Peso
50,2 cm3	3,5 HP	4,8 Kg

Revoluciones
14.000 r.p.m

Cómoda, robusta y con una larga vida útil. Adecuada para trabajos de aclarado y para la tala de árboles pequeños y medianos.

MS 361

Cilindrada	Potencia	Peso
59,0 cm3	4,6 HP	5,6 Kg

Revoluciones
14.000 r.p.m

Motosierra muy robusta para las mayores exigencias. Excelente relación peso/potencia. Vibraciones extremadamente reducidas. Aceleración dinámica y alto par motor.

MS 382

Cilindrada	Potencia	Peso
72,2 cm3	5,3 HP	6,2 Kg

Revoluciones
12.500 r.p.m

Para trabajos de poda y tala. Ideal en labores de reforestación. Es muy robusta para las máximas exigencias y tiene una excelente relación peso/potencia. Sus vibraciones son extremadamente reducidas.
Su nuevo sistema torna el manejo de esta motosierra más seguro y confortable para el operador, por ser potente, liviana, con fácil mantenimiento y gran rendimiento durante el uso en condiciones difíciles y con madera dura.
Garantiza un perfecto equilibrio entre el peso y la potencia sin disminuir la seguridad y el confort durante el trabajo.

Lic. Nimio Villalba Gauto
Intelmy S.a
RUC Nº 80055617-8

MOTOSIERRAS A EXPLOSIÓN PARA TRABAJOS AGRÍCOLAS Y DE JARDINERÍA

- Para agricultores, jardineros y otro profesionales.
- Para cortar leña, mantenimiento de paisajes y el mecanizado de madera de construcción.

MS 210

38,2 CM³, 1,6 KW / 2,2 CV, 4,4 KG ①.
Adecuada para cortar leña. Sistema antivibración ST HL y cierre del depósito sin herramientas.

LONGITUD DE CORTE: 40 cm R
REF. 1123 200 0783

MS 250

45,4 CM³, 2,3 KW / 3,1 CV, 4,6KG ①.
Motosierra potente y resistente con muy buena relación peso/potencia, sistema antivibración STIHL, cierre sin herramientas del depósito. Ideal para cortar leña y para construir con madera. Adecuada para talar árboles pequeños.

LONGITUD DE CORTE: 45 cm R, 50 cm R
REF. 1123 200 0855

MS 251

45,6 CM3, 2,2 KW / 3,0 CV, 4,8 KG ①.
Buena para el corte de leña en el bosque. Tensado lateral de cadena, equipo de corte de .325" robusto, duradero y de bajo consumo.

LONGITUD DE CORTE: 45 cm R
REF. 1143 200 0611

MS 291

55,5 CM3, 2,8 KW / 3,8 CV, 5,6 KG ①.
Muy buena para el corte de leña. Motor 2-MIX de bajo consumo, sistema de filtro de aire de larga duración que garantiza una larga vida útil del filtro, cierre sin herramentas del depósito para llenarlo de forma fácil y segura, cadena RM3 de 3/8" para un buen rendimiento de corte.

LONGITUD DE CORTE:
50 cm D / **REF. 1141 200 0425**
50 cm R / **REF. 1141 200 0426**

NUEVO

MS 310

59,0 CM³, 3,2 KW / 4,4 CV 5,9 KG ①.
Adecuada para la tala de arboledas medianas. Sistema antivibración STIHL, tensado lateral de la cadena y cierre del depósito sin herramientas.

LONGITUD DE CORTE: 50 cm R, 63 cm R, 63 cm D
REF. 1127 200 0390

① Peso sin combustible, espada ni cadena.

Lic. Nimio Villalba Gauto
Intelly S.a
RUC Nº 80055617-
22

MOTOSIERRAS A GASOLINA PARA TRABAJOS FORESTALES

- Fuertes, resistentes y con muy buena respuesta.
- Preparadas para enfrentar cualquier reto profesional
- Potencia elevada, peso reducido y confort para el trabajo.
- Muchos modelos están equipados de serie con la gestión del motor completamente electrónica.
- Para todos los trabajos forestales como tala de árboles, poda o troceado.

MS 361

59,0 CM³, 3,4 KW/4,6 CV, 5,6 KG ①.
Diseño de aceleración alto y dinámico, motor con excelente relación peso/potencia. Sistema antivibración STIHL, tensado lateral de la cadena, válvula de descompresión, STIHL ElastoStart, compensador y cierre del depósito sin herramientas

LONGITUD DE ESPADA:
40 cm D / **REF. 1135 200 0516**
45 cm R / **REF. 1135 200 0514**
50 cm D / **REF. 1135 200 0513**

MS 382

72,2 CM³, 3,9 KW / 5,3 CV, 6,2 KG ①.
Motosierra fiable y resistente con alto rendimiento del motor. Tensado lateral de la cadena, válvula de descompresión y cierre sin herramientas del depósito.

LONGITUD DE ESPADA:
40 cm R / **REF. 1119 200 0278**
45 cm R / **REF. 1121 200 0277**

MS 260

50,2 CM³, 2,6 KW / 3,5 CV, 4,8 KG ①.
Adecuada para trabajos de aclarado y para la tala de árboles pequeños y medianos. Sistema antivibración STIHL, tensado lateral de la cadena, válvula de descompresión, STIHL ElastoStart y cierre sin herramientas del depósito.

LONGITUD DE ESPADA:
40 cm R / **REF. 1121 200 0417**
45 cm R / **REF. 1121 200 0416**

CONSEJO PROFESIONAL STIHL

Si no va a utilizar su motosierra STIHL durante un tiempo, proceda del siguiente modo: vacíe el combustible del depósito en un recipiente adecuado, a continuación, ponga en funcionamiento la motosierra hasta que se apague por sí sola y se agote todo el combustible del sistema. Retire la cadena y la espada y limpie el equipo de corte para evitar su resinificación. Rellene la cadena de aceite, guarde la máquina en un lugar seco y protéjala de la radiación solar directa. Además, protéjala del polvo, preferiblemente dentro de una bolsa o una maleta para motosierra STIHL. Guarde la motosierra fuera del alcance de personas no autorizadas (niños, por ejemplo).

① Peso sin combustible, espada ni cadena.

Lic. Nimio Villalba Gauto
Intelty S.a
RUC Nº 80055617
23

Resumen de motosierras a gasolina

	Motosierras de gasolina para uso forestal, corte de leña, cuidado del jardín y terrenos						
	MS 170	MS 180	MS 250	MS 261	MS 361	MS 362	MS 661
Cilindrada (cm3)	30,1	31,8	45,4	50,2	59,0	72,2	91,1
Potencia (HP)	1,8	2,0	3,1	3,5	4,8	5,3	6,7
Peso (Kg)*	3,8	3,9	4,8	4,9	5,6	6,2	7,4
Relación peso/potencia (Kg/kW)	3,0	2,6	2,0	1,9	1,8	1,8	-
Cadena Oilomatic Paso	3/8" P	3/8" P	3/8" P	.325"	3/8"	3/8"	3/8"
Tipo	PMC3	PMC3	PMC3	RMC	RSC	RSC	RSC
Espada Rollomatic	30	30	30	37	37	38	38
(Long. de corte , cm ****)			35	40	40		63
Sistema antivibración	●	●	●	●	●	●	●
Tensado lateral de cadena	○	○	●	●	●	●	●
Tensado rápido de cadena (S)	○	○	○	-	-	-	-
Bomba manual de combustible	-	-	-	-	-	-	-
Válvula de descom presión	-	-	-	●	●	●	●
ElastoStart	○	○	○	●	●	●	●
Compensador	●	●	-	●	●	●	●
Filtro HD2	-	-	-	-	-	-	●
Cierre de depósitos sin herramientas	-	-	●	●	●	●	●
Catalizador (D)	-	-	-	●	-	-	-

● De serie
● Accesorio (opcional)
- No disponible

	Motosierras eléctricas	
	MSE 141	MSE 180
Tensión nominal (V)	230	230
Potencia (kW)	1,4	1,8
Peso (Kg)****	4,1	4,3
Longitud del cable (m)	0,4	1,8
Cadena Oilomatic Paso	3/8" P	3/8" P
Tipo	PMMC3	PMC3
Espada Rollomatic	30	30
(Long. de corte , cm)	35	35
Tecnología de la batería	-	-
Duración de la carga	-	-
Tensado lateral de cadena	-	-
Tensado rápido de cadena (S)	-	-
Freno de cadena QuickStop Super (Q)	●	●

Lic. Nimio Villalba Gauto
intelfly s.a
RUC Nº 80055617-
24

Podadoras de altura

Cuando las exigencias al trabajo se han puesto bien altas, las podadoras de altura STIHL dan prueba de lo que son capaces. Estas podadoras de altura están específicamente indicadas para realizar trabajos en las copas de los árboles a la hora de podar frutales y de aclarar matorrales. Se puede cortar cómodamente desde el suelo las ramas hasta una altura de aprox. 5 m.

HT 103

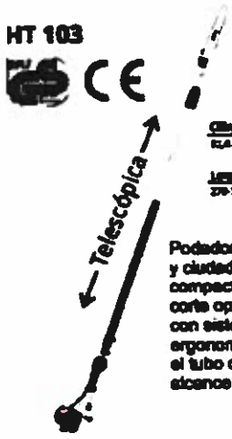

Cilindrada	Potencia	Peso
[illegible]	1,4 HP	7,2 Kg

Longitud total
270-390 cm

Podadora de altura profesional, para frutales y ciudades de árboles. Ligera, transmisión compacta con tuerca imperdible, potencia de corte optima con la cadena ¼". Motor 4 MIX con sistema de arranque mejorado. Alta ergonomía y guiado, reducción de peso por el tubo cuadrado, soporte para mayor alcance, longitud total 270 – 390 cm

HT 131

Cilindrada	Potencia	Peso
[illegible]	1,9 HP	7,8 Kg

Longitud total
270-390 cm

La podadora de altura STIHL HT-131 se puede utilizar para limpiar matorrales hasta una altura de aprox. 5 mts. Con el potente motor STIHL 4-MIX y la nueva y liviana espada Rollomatic E Min Light.

	Podadoras de altura	
	HT 103	HT 131
Cilindrada (cm3)	31,4	36,3
Potencia (HP)	1,4	1,9
Peso (Kg)*	7,2	7,8
Tipo de cadena	1/4"p	30/3/8" P
Longitud total con equipo de corte (cm)	270-390	270-390
Motor STIHL 4-MIX	●	●
Sistema antivibración	●	●
ElastoStart	-	-
Descompresión automática	●	●
Cierre de depósitos sin herramientas	●	●
Arnés	●	●

Lic. Nimio Villalba Gauto
intelitrans s.a.
RUC Nº 80055617-8
25

FS 220

Cilindrada	Peso
35,2 cm3	7,7 Kg

Potencia	Revoluciones
2,3 HP	12.500 rpm

FS 250

Cilindrada	Peso
40,2 cm3	6,3 Kg

Potencia	Revoluciones
2,2 HP	12.300 rpm

FS 280

Cilindrada	Peso
38,9 cm3	7,9 Kg

Potencia	Revoluciones
2,6 HP	12.500 rpm

FS 450

Cilindrada	Peso
44,3 cm3	8,0 Kg

Potencia	Revoluciones
2,9 HP	12.500 rpm

Lic. Nimio Villalba Gauto
inteltly s.a.
RUC Nº 80055617-8
26

FS 235

36,3 CM3, 1,55 KW / 2,1 CV, 6,8 KG ①.
Potente motoguadaña para trabajos en hierbas resistentes. Motor 2-Mix de bajo consumo y bajas emisiones. Manillar abierto, empuñadura multifuncional, arnés y sistema antivibratorio STIHL.

REF. 4151 200 0033

FS 220

35,2 CM³, 2,27 CV, 7,7 KG ①.
Para trabajos exigentes de siega en carreteras y eliminación de matorrales, setos y hierba silvestre. Sistema antivibración STIHL de 1 punto. STIHL ElastoStart y empuñadura multifuncional.

REF. 4119 200 0053

FS 280

38,9 CM³, 1,9 KW / 2,6 CV, 7,9 KG ①.
Para trabajos exigentes de siega y en superficies relacionados con la agricultura y la jardinería. Empuñadura multifuncional, manillar abierto.

REF. 4119 200 0054

Lic. Nimio Villalba Gauto
Inteltly s.a.
RUC Nº 80055617-8
27

Bordeadoras eléctricas y resumen de equipos

FSE 31

Tensión nominal	Potencia
230 V	245 W

Peso
2,2 Kg

FSE 60

Tensión nominal	Potencia
230 V	600 W

Peso
3,9 Kg

	Desbrozadoras diversas y Bordeadoras diversas								Bordeadoras diversas e Inalámbricas	
	FS 30	FS 40	FS 130	FS 160	FS 220	FS 450	FS 350	FS 400	FSE 31	FSE 60
Cilindrada (cm3)	27,2	27,2	30,9	28,8	35,2	40,2	38,9	44,3	-	-
Potencia (HP)	0,9	1,0	1,0	1,0	2,3	2,3	2,6	2,9	-	-
Tensión nominal	-	-	-	-	-	-	-	-	230	230
Potencia (W)	-	-	-	-	-	-	-	-	245	600
Peso (Kg)*	4,1*	5,1	5,3	7,4	7,7	8,3	7,9	8,0	2,2	3,9
Long. Sin herramienta de corte (cm)	147	174	177	180	185	177	186	177	-	163
Capacidad del depósito (l)	0,33	0,33	0,64	0,53	0,53	0,64	0,53	0,87	-	-
Eje	flexible	flexible	rígido	rígido	rígido	rígido	rígido	rígido	flexible	flexible
Sistema anti-vibración	-	-	●	●	●	●	●	●	-	-
ElectroStart	○	●	-	●	●	-	●	●	-	-
Descompresión automática	-	-	-	-	-	-	-	-	-	-
Empuñadura multifuncional	●	●	●	●	●	●	●	●	-	-
Manillar cerrado/manillar abierto	o/-	-/o	-/o	-/o	-/o	-/o	-/o	-/o	o/-	o/-
Ajuste de manillar sin herramientas	-	-	●	-	-	●	-	●	-	-
Arnés	○	●	●	●	●	●	●	●	-	-
Gafas de protección	●	●	●	●	●	●	●	●	●	●

Manillar abierto ergonómico

El manillar abierto permite mover la desmalezadora de manera natural al segar superficies grandes. Combinado con el arnés y la herramienta adecuada, la desmalezadora le ahorrará muchos esfuerzos en sus trabajos de siega.

Ajuste del manillar

El manillar ergonómico de siega se puede ajustar fácilmente para cualquier trabajo mediante la tuerca central de mariposa sin necesidad de herramientas adicionales. Para facilitar el transporte y el almacenaje, el manillar se gira 90°

Lic. Nimio Villalba Gauto
Intelfly S.a.
RUC Nº 80055617-8
28

BRIGGS&STRATTON

(en) Water Pump
Operator's Manual

(es) Bomba de agua
Manual del operario

(pt) Bomba de Água
Manual do Operador

(fr) Pompe à eau
Manuel d'utilisation

(pl) Pompa wodna
Instrukcja obsługi

(fi) Vesipumppu
Ohjekirja

(ru) Водяной насос
Руководство по эксплуатации

(tr) Su Pompası
Kullanma Kılavuzu

WP2-55, WP2-60, WP3-65

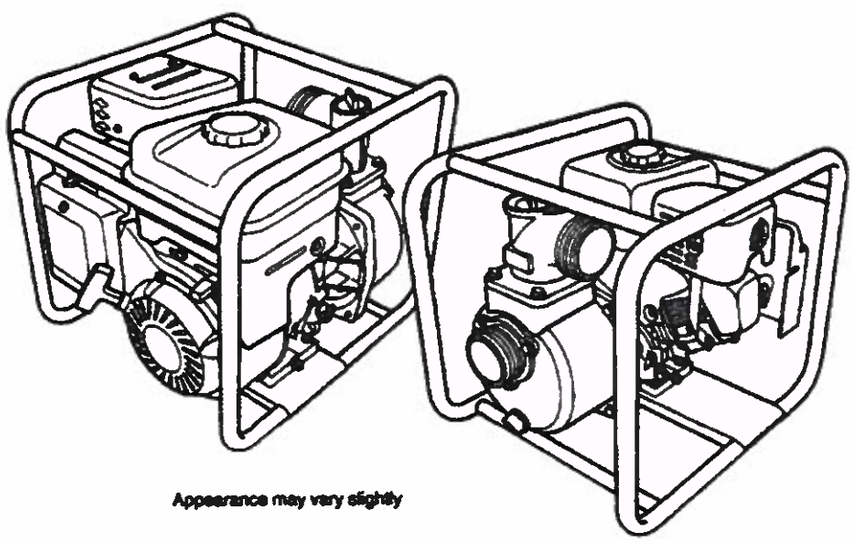

Appearance may vary slightly

BRIGGS & STRATTON POWER PRODUCTS GROUP, LLC
MILWAUKEE, WISCONSIN, U.S.A.

Original Instruction

MS10406 (REV. -)

Türk (tr) | Русский (ru) | Suomi (fi) | Polski (pl) | Français (fr) | Português (pt) | Español (es) | English (en)

Lic. Nimio Villalba Gauto
Inteltyers.a
RUC Nº 80055617-2

Bomba de agua

Especificaciones del producto

Modelo 073009, 073010, 073029

Especificaciones de la bomba de agua

Diámetro del orificio de aspiración .....50 mm (2 pulgadas)
Diámetro del orificio de descarga .....50 mm (2 pulgadas)
Altura total ..... 32 m (106 pies)
Altura máxima
Altura de aspiración ..... 8 m (26 pies)
Altura de descarga ..... 25 m (81 pies)
Capacidad máxima de descarga..... 600 l/m (159 galones EE. UU.) por minuto

Especificaciones del motor

Cilindrada .....206 cc (12.48 pulgadas cúbicas)
Capacidad de aceite ..... 0.59 l (20 onzas)

Especificaciones para la puesta a punto*

Distancia entre bujías..... 0.76 mm (0.030 pulgadas)
Par de apriete de bujías..... 20 Nm (180 libras/pulgada)

Piezas de servicio comunes**

Filtro de aire ovalado 696263
Aditivo para el combustible.....5041, 5058
Bujía con resistencia.....797235
Botella de aceite de motor 100005, 100028
Estabilizador de combustible..... 100002, 5041

** Se recomienda acudir a un distribuidor autorizado Briggs & Stratton para llevar a cabo todas las tareas de mantenimiento y las reparaciones de la bomba de agua. Utilice sólo piezas de repuesto originales Briggs & Stratton.

Especificaciones del producto

Modelo 073011, 073012, 073030

Especificaciones de la bomba de agua

Diámetro del orificio de aspiración .....76 mm (3 pulgadas)
Diámetro del orificio de descarga .....76 mm (3 pulgadas)
Altura total ..... 32 m (106 pies)
Altura máxima
Altura de aspiración ..... 8 m (26 pies)
Altura de descarga ..... 25 m (81 pies)
Capacidad máxima de descarga..... 600 l/m (159 galones EE. UU.) por minuto

Especificaciones del motor

Cilindrada .....206 cc (12.48 pulgadas cúbicas)
Capacidad de aceite ..... 0.59 l (20 onzas)

Especificaciones para la puesta a punto*

Distancia entre bujías..... 0.76 mm (0.030 pulgadas)
Par de apriete de bujías..... 20 Nm (180 libras/pulgada)

Piezas de servicio comunes**

Filtro de aire ovalado 696263
Aditivo para el combustible.....5041, 5058
Bujía con resistencia.....797235
Botella de aceite de motor 100005, 100028
Estabilizador de combustible..... 100002, 5041

** Se recomienda acudir a un distribuidor autorizado Briggs & Stratton para llevar a cabo todas las tareas de mantenimiento y las reparaciones de la bomba de agua. Utilice sólo piezas de repuesto originales Briggs & Stratton.

Clasificación de la potencia del motor: La clasificación de potencia bruta para el modelo de motor de gasolina individual está etiquetada de acuerdo con el código J1940 (Small Engine Power & Torque Rating Procedure) de la SAE (Society of Automotive Engineers), y la clasificación de rendimiento ha sido obtenida y corregida de conformidad con SAE J1995 (Revisión 2002-05). Los valores de torsión se derivan a 3060 RPM. Los valores de los caballos de fuerza se derivan a 3600 RPM. Las curvas de potencia bruta se pueden ver en www.BRIGGSandSTRATTON.COM. Los valores de potencia neta se obtienen con el filtro de aire y la ventilación instalados mientras que los valores de la potencia bruta se reúnen s'n estos accesorios instalados. La potencia bruta efectiva del motor será superior a la de la potencia del motor y se verá afectada por, entre otros elementos, las condiciones ambientales de funcionamiento y variabilidad entre motores. Dado el amplio conjunto de productos en que se colocan los motores, el motor de gasolina no desarrollará la potencia bruta clasificada cuando se utilice en un componente de equipamiento de motor determinado. Estas diferencias son debidas a una amplia variedad de factores, incluidos, sin exclusión de otros, diferentes componentes del motor (limpiadores de aire, tubos de escape, carga, refrigeración, carburador, bomba de combustible, etc.), limitaciones de aplicación, condiciones ambientales de funcionamiento (temperatura, humedad, altitud) y la variabilidad entre motores. Debido a las limitaciones de fabricación y capacidad, Briggs & Stratton podrá sustituir una mayor potencia clasificada para este motor de serie.

Se ha probado conforme a las normas CPB para bombas centrífugas de cebado automático con agua limpia a nivel del mar.

Lic. Nimio Valdez Gauto
Intelitly S.a
RUC Nº 80055617-9

30

INICIO / BOMBAS DE AGUA / MOTOBOMBA WP3 65

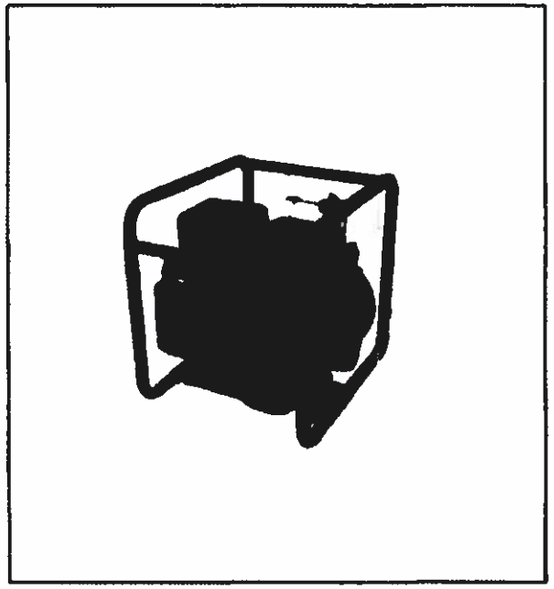

Motobomba WP3-65

BS WP3-65

Bomba de Agua BRIGGS & STRATTON WP3-65

- Añadir a lista de favoritos
- Añadir para comparar
- Escribir un Email a un amigo

Description:

Autocebante
Caudal 930 litros por minuto
Altura Total: 33 metros
Máxima altura de succión: 8 metros
Motor Briggs & Stratton Intek® I/C
Potencia: 6.5 HP
Capacidad de combustible: 3.8 litros
Diámetro de conexión: 3'
Peso: 30 Kg
Dimensiones LxAxH (mm): 460 x 430 x 530
Jaula de protección

Disponibilidad: [illegible]

$0,00

DESCRIPCION RESEGNAS ETIQUETAS

Bomba de Agua Briggs & Stratton

Lic. Nimio Villalba Gauto
Inteltly S.a
RUC Nº 80055617-8

Nota: SPD N° 08/2021
Fecha: 03/05/2021
E-Mail: distrimexsa@gmail.com.py

Solicitud de Aclaración de Oferta

Remitente: Administración Nacional de Electricidad – ANDE
Destinatario: DISTRIMEX S.A.
At. Sr: Vannia Rautenberg Trinidad
Referencia: Licitación Pública Nacional ANDE N° 1618/2021 para la *"Adquisición de Herramientas y Equipos Electromecánicos para Protocolo de Apoyo en Emergencias (PAE)"*.
ID: 391783

Nos dirigimos a ustedes con relación a su oferta presentada en el llamado de referencia, a fin de solicitarles la presentación de la siguiente documentación:

1. Conforme a la Sección DATOS DE LA LICITACIÓN, apartado **"Autorización del Fabricante"**, que indica:

- Autorización del Fabricante o Representante, de **marca del producto ofertado** ("MELLA S.A." - Lote 2 y "LEO" - Lote 3), en los **Lotes 2 y 3**.

En caso de que la empresa oferente no haya fabricado o elaborado el producto ofertado, sino sea el representante o distribuidor autorizado en el país de la marca del producto ofertado, deberá presentar los documento que demuestren la autorización desde del fabricante hasta el oferente, para la **comercialización** de los bienes objeto de esta licitación, que esté vigente y emitido como máximo a la fecha tope de presentación y apertura de oferta.

2. Conforme a la Sección REQUISITOS DE CALIFICACIÓN Y CRITERIOS DE EVALUACIÓN, apartado **"Requisitos documentales para evaluar la experiencia"**, que indica:

- *Copia de **facturaciones y/o contratos ejecutados y finiquitados, acompañados del Certificado o Recepción Final respectivo**, que acredite que el contrato fue ejecutado a satisfacción del cliente, para avalar la experiencia requerida.*

Los documentos solicitados deberán demostrar la experiencia en la provisión de bienes objeto de la presente licitación con facturaciones de venta y/o recepciones finales por un monto equivalente al **cincuenta por ciento (50%)** como mínimo del monto total ofertado en la presente licitación, de los: tres (3) últimos años (2017, 2018 y 2019).

Lic. Francisca Soria O.
Dpto. de Servicios Generales
Jefa Interina

3. Conforme a la Sección REQUISITOS DE CALIFICACIÓN Y CRITERIOS DE EVALUACIÓN, apartado **"Requisitos documentales para evaluar la capacidad técnica"**, que indica:

- Planillas de Datos Garantizados para los Lotes 2 y 3.

  El documento debe ser completado con los datos técnicos y valores en ellas solicitadas. No se admiten referencias a catálogos. Durante la Evaluación, la Convocante podrá solicitar aclaraciones dentro de un plazo indicado en el transcurso de la misma. En éste caso, la omisión de algún dato o la aclaración expresamente solicitada será motivo de descalificación.

  La planilla requerida debe contener toda la información solicitada en la Especificaciones Técnicas DSA/DSG3/02/2021 (Pág.15 y 16 de 16 de las EETT)

- Catálogos técnicos y otras literaturas del fabricante originales o copias, que contengan la información relativa a las herramientas y/o equipos ofertados, para la confirmación de los datos contenidos en la Planilla de Datos Garantizados completada por el Oferente. En caso de presentación de dicho catálogo o cualquier otra información técnica en forma digital, éste deberá ser inviolable (Ej. Acrobat Reader).

4. Solicitamos la aceptación de la corrección de los valores corregidos en su Lista de Precios, conforme al siguiente detalle:

Lote 1	Ítem	Descripción del Bien	Unidad de Medida	Cantidad	DISTRIMEX S.A.		
					Precio unitario ofertado (IVA incluído)	Precio total ofertado (IVA incluido)	Precio total corregido (IVA incluido)
HERRAMIENTAS Y EQUIPOS, CON SUS ACCESORIOS	1	Motosierra Tipo 1	Unidad	80	2.581.835	206.546.784	206.546.800
	TOTAL G IVA Incluido					860.693.784	860.693.800

Esta solicitud la realizamos conforme al Art. 62 del Decreto Reglamentario N° 2992/2019 por el cual se reglamenta la Ley N° 2051/2003 de Contrataciones Públicas, y su modificatoria la Ley N° 3439/2007.

Plazo para presentación: hasta **1 día hábil** a partir del día siguiente al de la remisión de la presente solicitud (Art.7 de la Resolución DNCP N° 2490/2019).

Lic. Francisca Soria O.
Dpto. de Servicios Generales
Jefa Interina

ANDE

Lugar de presentación: Sede Central de la ANDE, sito en Avda. España N° 1268 y Padre Cardozo, directamente en:

Departamento de Departamento de Servicios Generales (Oficina N° 325 – 3° Piso) o al correo Electrónico:

juangabriel_acevedo@ande.gov.py, con copia a, **francisca_soria@ande.gov.py**

Les saludamos muy atentamente.-

ADMINISTRACIÓN NACIONAL DE ELECTRICIDAD

P/A

Lic. César Zena
Coordinador
Comité de Evaluación
LPN ANDE N° 1618/2021

Lic. Francisca Soria O.
Dpto. de Servicios Generales
Jefa Interina

Distribuidora-Mayorista
Comercio al Por mayor de Productos Diversos
Importación y Exportación

Dir.: Avda. Eusebio Ayala N° 4438
Tel.: (021)504.451
distrimexsa@gmail.com
Asunción – Paraguay

Asunción, 4 de mayo de 2021

Señores
Administración Nacional de Electricidad – ANDE
Lic. Cesar Zena, Coordinador Comité de Evaluación
Presente

Nos dirigimos a Ud., y por su digno intermedio a donde corresponda, en el marco de la Licitación Pública Nacional ANDE N° 1618/2021 para la "Adquisición de Herramientas y Equipos Electromecánicos para Protocolo de Apoyo en Emergencias (PAE), y a vuestra Nota SPD N° 08/2021, en la cual nos solicitan la presentación de ciertos documentos que detallamos y anexamos a la presente:

1. Conforme a la Sección de DATOS DE LA LICITACIÓN, apartado **"Autorización del Fabricante"**, que indica – Autorización del Fabricante o Representante, de la **marca del producto ofertado (**MELLA S.A. – Lote 2 y LEO – Lote 3), en los **Lotes 2 y 3.** *Adjuntamos lo solicitado.*

2. Conforme a la Sección REQUISITOS DE CALIFICACIONY CRITERIOS DE EVALUACIÓN, apartado **"Requisitos documentales para evaluar la experiencia"**, que indica – Copia de Facturación y/o contratos ejecutados y finiquitados, acompañados del Certificado o Recepción Final respectivo, para evaluar la experiencia requerida. *Adjuntamos lo solicitado.*

3. Conforme a la Sección REQUISITOS DE CALIFICACIÓN Y CRITERIO DE EVALUACION, apartado **"Requisitos documentales para evaluar la capacidad técnica"**, que indica – Planilla de Datos Garantizados para los Lotes 2 y 3. *Adjuntamos lo solicitado.*
   - Catálogos técnicos y otras literaturas del fabricante originales o copias, que contengan la información relativa a las herramientas y/o equipos ofertados, para la confirmación de los datos de la Planilla de Datos Garantizados completada por el oferente. En caso de presentación de dicho catálogo o cualquier otra información en forma digital, éste deberá ser inviolable (Ej. Acrobat Reader). *Adjuntamos lo solicitado.*

4. Solicitamos la aceptación de la corrección de los valores corregidos en su Lista de Precios, conforme al siguiente detalle:

Distribuidora-Mayorista
Comercio al Por mayor de Productos Diversos
Importación y Exportación

Dir.: Avda. Eusebio Ayala Nº 4438
Tel.: (021)504.451
distrimexsa@gmail.com
Asunción – Paraguay

Lote 1	Item	Descripción del Bien	Unidad de Medida	Cantidad	Precio unitario ofertado (IVA incluido)	Precio total ofertado (IVA incluido)	Precio total corregido (IVA incluido)
HERRAMIENTAS Y EQUIPOS CON SUS ACCESORIOS	1	MOTOSIERRA TIPO 1	Unidad	80	2.581.835	206.546.784	206.546.800
Precio Total IVA incluido						**860.693.784**	**860.963.800**

Al respecto, le manifestamos que aceptamos la corrección aritmética según el detalle arriba mencionado.

Sin otro particular, atentamente.

Vannia Rautenberg Trinidad
Presidenta

DISTRIMEX S.A.
Av. Eusebio Ayala 4438 c/ La Victoria
Telefax: 504 451

DEPARTAMENTO DE SERVICIOS GENERALES
RECEPCIÓN DE DOCUMENTOS
EVALUACIÓN DE OFERTAS
Procedimiento: LPN ANDE Nº 1618/21
Recibido por: Sion Acevedo
Fecha: 05/05/21 Hora: 11:20 hs

2

Autorización del Fabricante

Fecha: 04 de Mayo de 2021
I.D. N° 391.783
A: ADMINISTRACION NACIONAL DE ELECTRICIDAD (ANDE) – UOC ANDE

POR CUANTO

Nosotros **CASA DE LOS COMPRESORES-MELLA S.A,** como **DISTRIBUIDORES OFICIALES** de los siguientes Productos **MOTOBOMBA PORTATIL MARCA MELLA S.A. Y ELECTROBOMBA CENTRIFUGA MARCA LEO**, con domicilio en A.vda. Eusebio Ayala 3600 e/cedro, mediante el presente instrumento autorizamos a ***DISTRIMEX S.A. – RUC Nº 80066188-5***, con domicilio en Av. Eusebio Ayala 4438 c/ La Victoria, a presentar una oferta con el propósito de suministrar los siguientes bienes de nuestra Distribución **MOTOBOMBA PORTATIL MARCA MELLA S.A. Y ELECTROBOMBA CENTRIFUGA MARCA LEO** y a posteriormente firmar el contrato.

Cuando existan servicios conexos como parte del contrato, reconocemos que ***DISTRIMEX S.A*** cuenta con la capacidad para llevarlos a cabo.

Por este medio extendemos nuestro aval y plena garantía, conforme al PBC, respecto a los bienes ofrecidos por la firma antes mencionada.

Firma:
Nombre y Apellido: Decio H. Paschoini
Debidamente autorizado para por firma por: MELLA S.A.
Fecha: 04 de Mayo de 2021
Casa de los Compresores S.R.L.

3

CONTRATO PARA LA COMPRA DE HERRAMIENTAS Y EQUIPOS ELECTROMECANICOS

Asunción, 10 de febrero del año 2019, entre la empresa **DISTRIMEX S.A.** domiciliada en la calle Avda. Eusebio Ayala Nº 4438 casi De la Victoria, República del Paraguay, representada para este acto por el señor **VANNIA RAUTENBERG TRINIDAD**, con C.I.Nº 2.357.198, en adelante **EL PROVEEDOR**, por una parte, y, por la otra, la firma **GANADERA AMANDA**, domiciliada en la calle Blas Franco 480 de la ciudad de Luque, representada para este acto por **ALEJANDRO GONZALEZ SANCHEZ**, con Cédula de Identidad Nº 4.187.040, denominada en adelante **EL COMPRADOR**, denominadas en conjunto "LAS PARTES" e, individualmente, "PARTE", acuerdan celebrar el presente "CONTRATO PARA LA COMPRA DE HERRAMIENTAS Y EQUIPOS ELECTROMECANICOS", el cual estará sujeto a las siguientes cláusulas y condiciones:

1. OBJETO. EL PROVEEDOR se obliga entregar a EL COMPRADOR en el domicilio que este le indique, los bienes detallados a continuación.-

Ítem	Descripción del Bien	Unidad de Medida	Cantidad	Precio unitario IVA incluído	Precio total
1	MOTOSIERRA	Unidad	6	4.150.000	24.900.000
2	MOTOBOMBA PORTATIL	Unidad	5	3.850.000	19.250.000
3	PODADORA DE ALTURA	Unidad	5	5.250.000	26.250.000
4	ELECTROBOMBA CENTRIFUGA DE 40 MCA	Unidad	5	4.950.000	24.750.000
5	DESMALEZADORA	Unidad	5	4.250.000	21.250.000
				Precio Total	**116.400.000**

El monto total del presente contrato asciende a la suma de: Gs. 116.400.000.- (Guaraníes ciento diez y seis millones cuatrocientos mil).- - - - - - - - - - - - - - - - -

2.- EL COMPRADOR se compromete a abonar a EL PROVEEDOR, la suma indicada en la cláusula anterior a la entrega de los bienes.- -

3. PLAZO, LUGAR Y CONDICIONES DE LA PROVISIÓN DE BIENES. Los bienes deben ser entregados en un plazo no mayor de 7 (siete) días hábiles, en el lugar indicado por EL COMPRADOR por nota dirigida a EL PROVEEDOR.- - - - - - - - - - - -

.....

EL PROVEEDOR

.....

EL COMPRADOR

4

CONTRATO PARA LA COMPRA DE HERRAMIENTAS Y EQUIPOS ELECTROMECANICOS

Asunción, 10 de febrero del año 2019, entre la empresa **DISTRIMEX S.A.** domiciliada en la calle Avda. Eusebio Ayala Nº 4438 casi De la Victoria, República del Paraguay, representada para este acto por el señor **VANNIA RAUTENBERG TRINIDAD**, con C.I.Nº 2.357.198, en adelante **EL PROVEEDOR**, por una parte, y, por la otra, la firma **GANADERA AMANDA**, domiciliada en la calle Blas Franco 480 de la ciudad de Luque, representada para este acto por **ALEJANDRO GONZALEZ SANCHEZ**, con Cédula de Identidad N° 4.187.040, denominada en adelante **EL COMPRADOR**, denominadas en conjunto "LAS PARTES" e, individualmente, "PARTE", acuerdan celebrar el presente "CONTRATO PARA ", el cual estará sujeto a las siguientes cláusulas y condiciones:

1. OBJETO. EL PROVEEDOR se obliga entregar a EL COMPRADOR en el domicilio que este le indique, los bienes detallados a continuación.-

Ítem	Descripción del Bien	Unidad de Medida	Cantidad	Precio unitario IVA incluído	Precio total
1	ELECTROBOMBA CENTRIFUGA DE 40 MCA	Unidad	4	5.000.000	20.000.000
2	MOTOBOMBA PORTATIL	Unidad	4	3.580.000	14.320.000
3	PODADORA DE ALTURA	Unidad	5	4.750.000	23.750.000
4	DESMALEZADORA	Unidad	7	4.300.000	30.100.000
5	MOTOSIERRA	Unidad	4	5.200.000	20.800.000
				Precio Total	**108.970.000**

El monto total del presente contrato asciende a la suma de: Gs. 108.970.000.- (Guaraníes ciento ocho millones novecientos setenta mil).- - - -

CONTRATO PARA LA COMPRA DE HERRAMIENTAS Y EQUIPOS ELECTROMECANICOS

Asunción, 13 de noviembre del año 2019, entre la empresa **DISTRIMEX S.A.** domiciliada en la calle Avda. Eusebio Ayala Nº 4438 casi De la Victoria, República del Paraguay, representada para este acto por el señor **VANNIA RAUTENBERG TRINIDAD**, con C.I.Nº 2.357.198, en adelante **EL PROVEEDOR**, por una parte, y, por la otra, la firma **GANADERA CENTAURO**, domiciliada en la calle Blas Franco 480 de la ciudad de Luque, representada para este acto por **LUIS ENRIQUE SILVA BERG**, con Cédula de Identidad N° 642.503, denominada en adelante **EL COMPRADOR**, denominadas en conjunto "LAS PARTES" e, individualmente, "PARTE", acuerdan celebrar el presente "CONTRATO PARA ", el cual estará sujeto a las siguientes cláusulas y condiciones:

1. OBJETO. EL PROVEEDOR se obliga entregar a EL COMPRADOR en el domicilio que este le indique, los bienes detallados a continuación.-

Ítem	Descripción del Bien	Unidad de Medida	Cantidad	Precio unitario IVA incluido	Precio total
1	ELECTROBOMBA CENTRIFUGA DE 40 MCA	Unidad	4	4.350.000	17.400.000
2	PODADORA DE ALTURA	Unidad	3	3.850.000	11.550.000
3	DESMALEZADORA	Unidad	3	5.000.000	15.000.000
4	MOTOSIERRA	Unidad	4	5.100.000	20.400.000
5	MOTOBOMBA PORTATIL	Unidad	9	4.550.000	40.950.000
				Precio Total	**105.300.000**

El monto total del presente contrato asciende a la suma de: Gs. 105.300.000.- (Guaraníes ciento cinco millones trescientos mil).- - - -

CONTRATO PARA LA COMPRA DE HERRAMIENTAS Y EQUIPOS ELECTROMECANICOS

Asunción, 23 de mayo del año 2019, entre la empresa **DISTRIMEX S.A.** domiciliada en la calle Avda. Eusebio Ayala Nº 4438 casi De la Victoria, República del Paraguay, representada para este acto por el señor **VANNIA RAUTENBERG TRINIDAD**, con C.I.Nº 2.357.198, en adelante **EL PROVEEDOR**, por una parte, y, por la otra, la firma **GANADERA CENTAURO**, domiciliada en la calle Blas Franco 480 de la ciudad de Luque, representada para este acto por **LUIS ENRIQUE SILVA BERG**, con Cédula de Identidad N° 642.503, denominada en adelante **EL COMPRADOR**, denominadas en conjunto "LAS PARTES" e, individualmente, "PARTE", acuerdan celebrar el presente "CONTRATO PARA ", el cual estará sujeto a las siguientes cláusulas y condiciones:

1. OBJETO. EL PROVEEDOR se obliga entregar a EL COMPRADOR en el domicilio que este le indique, los bienes detallados a continuación.-

Item	Descripcion del Bien	Unidad de Medica	Cantidad	Precio unitario IVA incluido	Precio total
1	DESMALEZADORA	Unidad	6	4.300.000	25.800.000
2	MOTOSIERRA	Unidad	8	5.350.000	42.800.000
3	ELECTROBOMBA CENTRIFUGA DE 40 MCA	Unidad	5	5.500.000	27.500.000
4	PODADORA DE ALTURA	Unidad	10	3.980.000	39.800.000
5	MOTOBOMBA PORTATIL	Unidad	3	4.870.000	14.610.000
				Precio Total	150.510.000

El monto total del presente contrato asciende a la suma de: Gs. 150.510.000.- (Guaraníes ciento cincuenta millones quinientos diez mil).- - - -

Distribuidora-Mayorista
Comercio al Por mayor de Productos Diversos
Importación y Exportación

Dir.: Avda. Eusebio Ayala Nº 4438
Tel.: (021)504.451
distrimexsa@gmail.com
Asunción – Paraguay

ESPECIFICACIONES TECNICAS DSA/DSG3/02/20201	
PLANILLA DE DATOS GARANTIZADOS PARA EL LOTE 2	
Item 1: Motobomba portátil a combustión	
1. Fabricante y procedencia:	MSA INDUSTRI - CHINO
2. Modelo:	MSA 80G
3. Características del motor:	MOTOR 4 TIEMPOS
4. Cilindrada del motor (cc):	210 CC
5. Potencia de motor (hp):	7 HP
6. Depósito de combustible (litros):	3,5 LITROS
7. Características de la bomba:	AUTOCEBANTE
9. Diámetro de entrada (pulg):	3"
10. Diámetro de salida (pulg):	3"
12. Altura con carga total (m):	28 M
13. Largo (m):	500 MM
14. Ancho (m):	400 MM
15. Altura (m):	600 MM
16. Peso (kg):	35 KG
17. Carácterísticas armazón:	ROBUSTO PARA TRANSPORTE TUBULAR DE ALTA RESISTENCIA
18. Accesorios incluidos:	HERRAMIENTAS PARA MANTENIMIENTO, MANGUERA DE SUCCIÓN DE 3" DE 20 MTS
19. Observaciones:	

Firma:
Nombre y Apellido: **Vannia Rautenberg Trinidad**
En carácter de: **Presidenta**

DISTRIMEX S.A.

8

Distribuidora-Mayorista
Comercio al Por mayor de Productos Diversos
Importación y Exportación

Dir.: Avda. Eusebio Ayala Nº 4438
Tel.: (021)504.451
distrimexsa@gmail.com
Asunción – Paraguay

ESPECIFICACIONES TECNICAS DSA/DSG3/02/20201		
PLANILLA DE DATOS GARANTIZADOS PARA EL LOTE 3		
Item 1: Electrobomba Centrífuga de 40 mca		
1. Fabricante y procedencia:	LEO - CHINA	
2. Tipo de motor/Modelo motobomba	CENTRIFUGA/2AC150	
3. Potencia del motor (hp)	2.0 HP	
4. Grado de protección:	*+40°C	
5. Tensión y frecuencia nominal (V/Hz):	V 380/ Hz 50	
6. Velocidad nominal (rpm):	2900 rpm	
7. Cauda (m3/h):	160 l/M	
8. Altura manométrica (mca):	57 M	
9. Posee sello mecánico:	Sí (...X...)	No (.....)
10. Conexión hidráulica:	Brida (.....)	Rosca (...X...)
11. Eje de rotor de acero inoxidable:	Sí (.....)	No (...X...)
12. Observaciones:		

Item 2: Electrobomba Centrífuga de 48 mca		
1. Fabricante y procedencia:	LEO - CHINA	
2. Tipo de motor/Modelo motobomba	CENTRIFUGA/2AC220	
3. Potencia del motor (hp)	3.0 HP	
4. Grado de protección:	*+40°C	
5. Tensión y frecuencia nominal (V/Hz):	V 380-220 / Hz 50	
6. Velocidad nominal (rpm):	2900 rpm	
7. Cauda (m3/h):	180 l/M	
8. Altura manométrica (mca):	65 M	
9. Posee sello mecánico:	Sí (...X...)	No (.....)
10. Conexión hidráulica:	Brida (.....)	Rosca (...X...)
11. Eje de rotor de acero inoxidable:	Sí (.....)	No (...X...)
12. Observaciones:		

Firma:
Nombre y Apellido: **Vannia Rautenberg Trinidad**
En carácter de: **Presidenta**

DISTRIMEX S.A.

9

Mella S.A. - Casa de los Compresores

Motobomba Centrifuga

Aplicacion

- Puede ser utilizado para transferir agua limpia u otro liquido similar al agua en propiedades fisicas y quimicas
- Adecuado para uso industrial y suministro de agua urbana, aumento de presion para edificios altos y lucha contra incendios, riego de jardines, transferencia de agua a larga distancia, ventilacion de calefacción y control de aire, circulación y aumento de presion para agua caliente y fria, y equipos de apoyo, etc.

Bomba

- Cuerpo de la bomba y soporte de hierro fundido con tratamiento especial antioxidante
- Eje AISI 304
- Temperatura máxima del liquido: +60°C
- Succión maxima: +8 m

Motor

- Rodamiento C&U
- Motor con bobinado de cobre
- Protector termico incorporado
- Clase de aislamiento: F
- Clase de proteccion: IPX4
- Temperatura ambiente maxima: +40°C

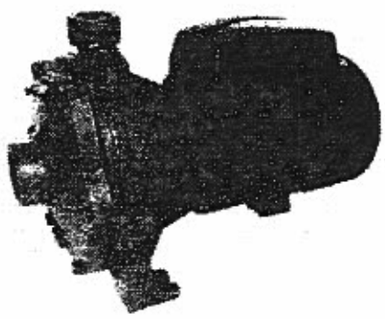

Mella S.A. - Casa de los Compresores

Motobomba Centrifuga

Aplicación

- Puede ser utilizado para transferir agua limpia u otro liquido similar al agua en propiedades físicas y químicas
- Adecuado para uso industrial y suministro de agua urbana, aumento de presion para edificios altos y lucha contra incendios, riego de jardines, transferencia de agua a larga distancia, ventilación de calefacción y control de aire, circulacion y aumento de presion para agua caliente y fria, y equipos de apoyo, etc.

Bomba

- Cuerpo de la bomba y soporte de hierro fundido con tratamiento especial antioxidante
- Eje AISI 304

  Temperatura maxima del liquido: +60°C
- Succión máxima: +8 m

Motor

- Rodamiento O&U
- Motor con bobinado de cobre
- Protector térmico incorporado
- Clase de aislamiento: F
- Clase de proteccion: IPX4
- Temperatura ambiente máxima: +40°C

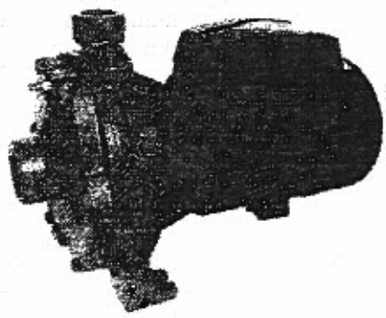

Mella S.A. - Casa de los Compresores
Motobomba Naftera MSA80G

Indicada para uso en construcción civil, inundación de arrozal, campones cisterna, piscicultura.
transferencia de agua para pequeñas distancias y terrenos planos. Utilizada para aguas limpias

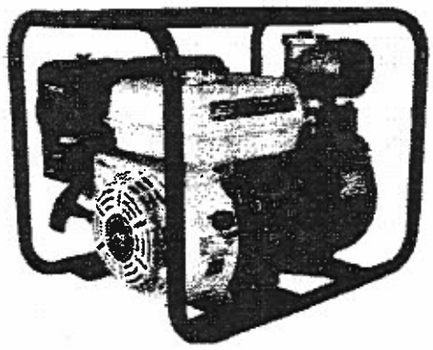

STIHL®

MOTOSIERRAS

MS-250

13

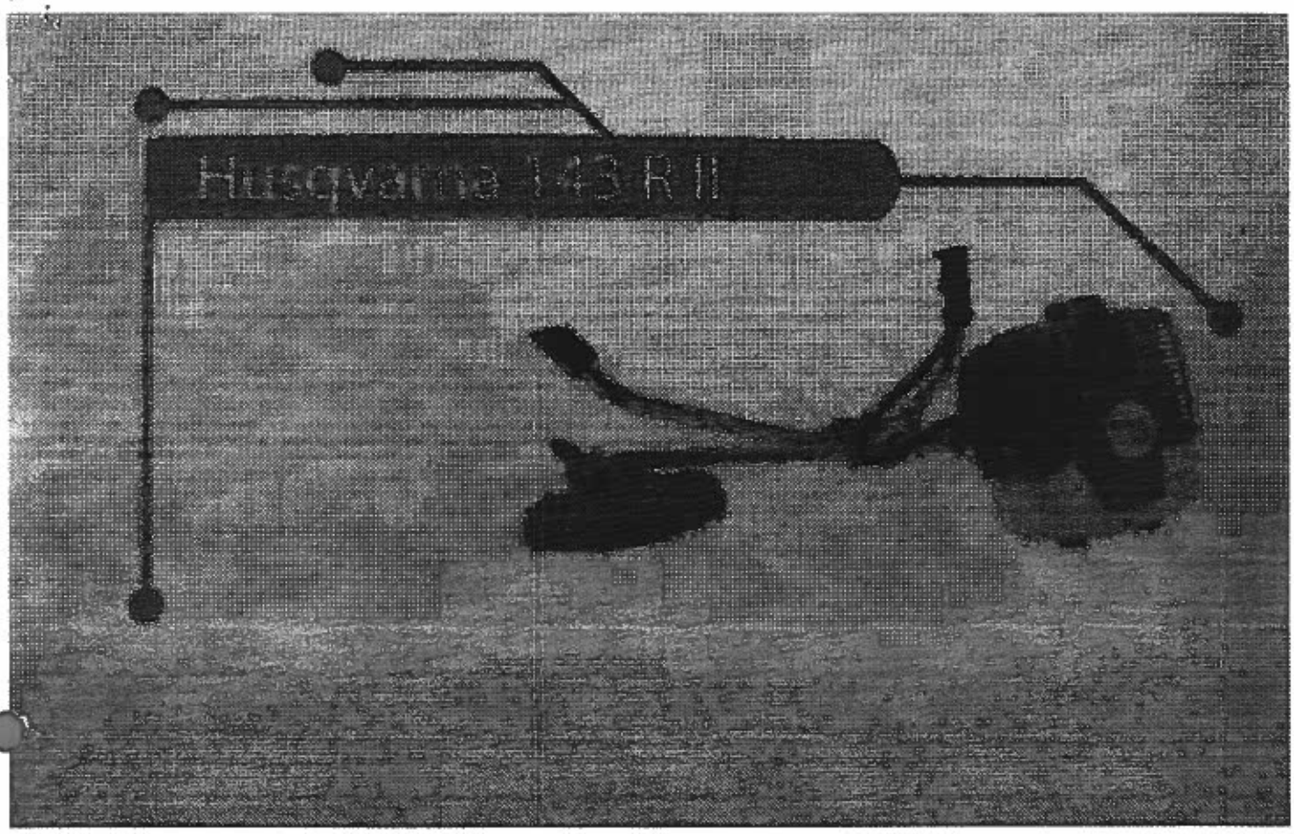
Husqvarna 143 R II

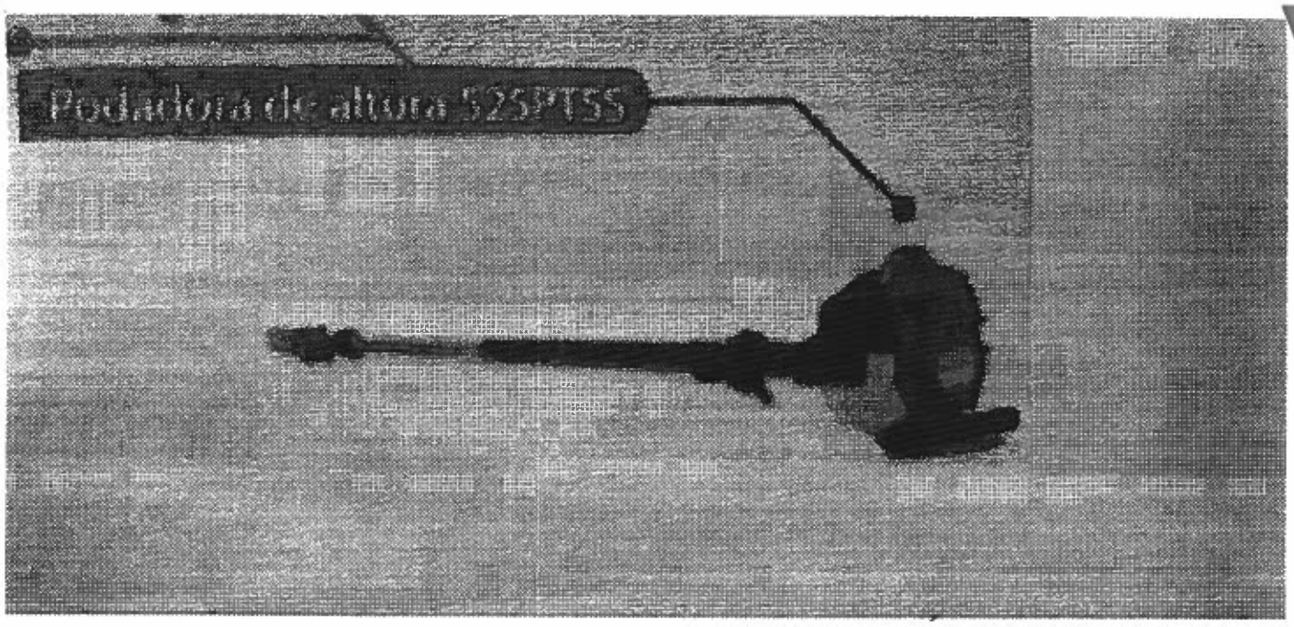
Podadora de altura 525PTSS

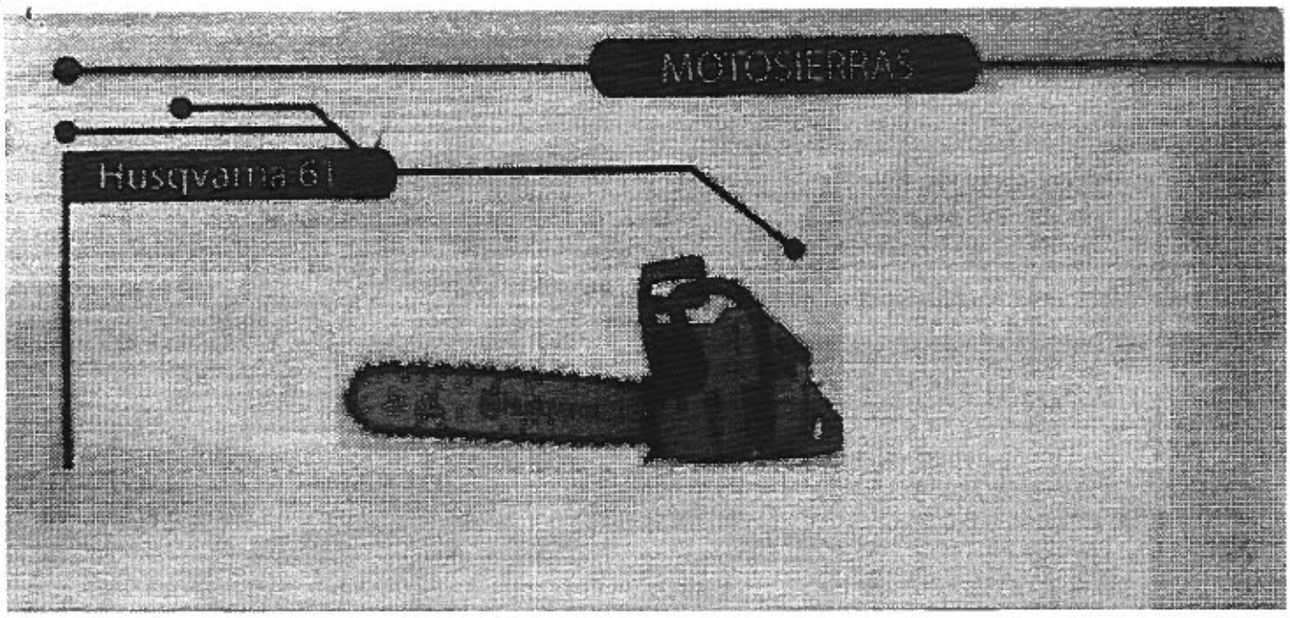
MOTOSIERRAS
Husqvarna 61