COPIA

HELITACTICA
MOVIL AEREO. FULL TIME

OMA Nº009

Helitáctica S.A.

ORDEN DE TRABAJO

SECUENCIA Nº: **U206.20/01** Fecha Inicial: **24/02/2020**

Aeronave: **U206G** Matricula: **ZP-BNU** S/N: **U20603958**

Horas Aeronave: 15.565.5 Hrs. Ciclos Aeronave: N/A.

Horom. Motor: 1.464.2 Hrs. Horom. Aeronave: 275,3 hrs

Servicio a ser efectuado:

Realizar las siguientes tareas en la aeronave

1. Cumplir la inspección de 50 horas de la aeronave – 2-54, conforme el Programa de Mantenimiento del Manual Modelo 206 and T206 Series (1977-1986) P/N: D2070 Rev. 3 (Jan 2, 1996).
2. Cumplir la inspección de 24 meses – Operación #3, conforme el Programa de Mantenimiento del Manual Modelo 206 and T206 Series (1977-1986) P/N: D2070 Rev. 3 (Jan 2, 1996).
3. Cumplir la inspección de 48 meses – Operación #5, conforme el Programa de Mantenimiento del Manual Modelo 206 and T206 Series (1977-1986) P/N: D2070 Rev. 3 (Jan 2, 1996).
4. Cumplir la inspección de 50 horas del motor conforme al Programa de Mantenimiento del motor IO-520-F, P/N M-0, Rev. 1 (Sep/2019), Cap.6-6 Table 6-29.
5. Cumplir con la inspección – 2-54-Main Bettery Check, conforme el Programa de Mantenimiento.

Fecha final: _____

Emitido por: Alexandre Calaca – Control Técnico.

Servicio efectuado:

① Se cumple inspección de 50 horas aeronave conforme a los planillas 2-54 del AMM D2070 Rev #3.

REGISTRADO LOGBOOK

Luigi Picollo
HELITACTICA
AVIACIÓN

TEXTRON AVIATION

ONLINE

Search

Welcome, **Luigi**

(1)

Cessna

CESSNA

Model 200 Series (1970s)

Library Revision Information

D2070: Revision - 3, Revision Date - Jan 2, 1996

Temporary Revisions

- Temporary Revision Number 2
- Temporary Revision Number 3
- Temporary Revision Number 4
- Temporary Revision Number 5
- Temporary Revision Number 6
- Temporary Revision Number 7
- Temporary Revision Number 8
- Temporary Revision Number 9
- Temporary Revision Number 10
- Temporary Revision Number 11

Introduction

- Section 1 - General Description

Page 1 () | Page 2 () | >> ()

Copyright © Textron Aviation Inc. All rights reserved.

Privacy Policy
Terms of Use
California Disclosure Statement

HELITACTICA S.A.
Prefijo: ZP-BNU
Fecha inicial: 24/02/2020
Fecha final:
Control técnico:

TSN: 15 5510 hs.
24/02/2020

Luigi Picollo
HELITACTICA
AVIACION

2-50. INSPECTION TIME LIMITS (Model 206 & T206 Airplanes)

			EACH 50 HOURS	EACH 100 HOURS	EACH 200 HOURS	SPECIAL INSPECTIONS HOURS	SPECIAL INSPECTIONS YEARS
B	15	Seat Tracks, Stops - Inspect seat tracks for condition and security of installation. Check seat track stops for damage and correct location. Inspect Ensure inspection of seat rails for cracks EACH 50 HOURS. Refer to section 3.	•				
B	16	Control Column - Inspect pulleys for, cables, sprockets, bearings, chains, bungees, and turnbuckles for condition and security.			•		
B	17	Fuel Line and Selector Valve Drain(s) – Remove plug and drain.		•			
B	18	Reel Type Secondary seat Stops – Make sure the manual lock operates correctly.		•			
C		**Wings and Empennage (Section 4)**					
C	1	Wing Surfaces and Tips – Inspect for skin damage, loose rivets, and condition of paint.		•			
C	2	Wing Spar and Wing Strut Fittings – Check for evidence of wear. Check attach bolts for indications of looseness and retorque as required.			•		
C	3	Wing Structure – Inspect spars, ribs, skins, and stringers for cracks, winkles, loose rivets, corrosion, or other damage.			•		
C	4	Metal Lines, Hoses, Clamps, and Fittings – Check for leaks, condition, and security. Check for proper routing and support.			•		L
C	5	Wing Access Plates – Check for damage and security of installation.			•		
C	6	Vertical and Horizontal Stabilizers, Tips and Tailcone – Inspect externally for skin damage and condition of paint.		•			
C	7	Vertical and Horizontal Stabilizers and Tailcone Structure Inspect bulkheads, spars, ribs, and skins for cracks, wrinkles, loose rivets, corrosion, or other damage. Inspect vertical and horizontal stabilizer attach bolts for looseness. Retorque as necessary. Check security of inspection covers, fairings, and tips.		•		M	
C	8	Wing Struts and Strut Fairings - Elevator Rudder Downspring – Check for dents, cracks, loose screws and rivets, and condition of paint.		•			
D		**Landing Gear and Brakes (Section 5)**					
D	1	Brakes, Master cylinders, and Parking Brake – Check master cylinders and parking brake mechanism for condition and security. Check fluid level and test operation of the toe and parking brake.		•			
D	2	Main Gear Tubular Struts – Inspect for cracks, dents, corrosion, condition of paint or other damage. Check axles for condition and security.		•			
D	3	Brake Lines, Wheel Cylinders, Hoses, Clamps and Fittings – Checks for leaks, condition and security and hoses for bulges and deterioration. Check brake lines for proper routing and support.				EACH 400	EACH 1
D	4	Tires – Check for tread wear and general condition. Check for proper inflation.		•			
D	5	Wheel fairings, Strut Fairings, and Cuffs – Check for cracks, dents, and condition of paint.		•			

© Cessna Aircraft Company

2-54. INSPECTION TIME LIMITS (Model 206 & T206 Airplanes)

			EACH 50 HOURS	EACH 100 HOURS	EACH 200 HOURS	SPECIAL INSPECTIONS HOURS	SPECIAL INSPECTIONS YEARS
G		**Elevator Control System (Section 8)**					
G	1	Elevator Control - Check freedom of movement and proper operation through full travel.		•			
G	2	Elevator, Hinges, and Cable Attachment - Check condition, security, and operation.		•			
G	3	Elevator Control System - Inspect pulleys, cables, sprockets, bearings chains, and trunbuckles for condition, security, and operation.			•		
G	4	Elevator/Rudder Downspring - Check structure, bolts, linkage, bellcrank, and push-pull tube for condition, operation, and security. Check cables for tension, routing, fraying, corrosion, and turnbuckle safety. Check travels if cables require tension adjustment or if stops are damaged.		•			
H		**Elevator Trim Tab Control System (Section 9)**					
H	1	Elevator Trim Tab and Hinges - Check condition, security, and operation.		•			
H	2	Elevator Trim System - Check cables, push-pull rods, bellcranks, pulleys, turnbuckles, fairleads, rub strips, ect. for proper routing, condition, and security.		•			
H	3	Trim Controls and Indicators - Check freedom of movement and proper operation through full travel. Check pulleys, cables, sprockets, bearings, chains, bungees, and turnbuckles for condition and security. Check electric trim controls for operation as applicable.			•		
H	4	Elevator Trim Tab Stop Blocks - Inspect for damage and security.			•		
H	5	Elevator Trim Tab Actuator - Clean, lubricate, and check for free-play.				D	
H	6	Elevator Trim Tab Actuator - Free-Play limits inspection. Refer to Section 9-5A for cleaning, inspection and repair procedures.			•		
I		**Rudder Control System (Section 10)**					
I	1	Rudder - Inspect the rudder skins for cracks and loose rivets, rudder hinges for condition, cracks and security; hinge bolts, hinge bearings, hinge attach fittings, and bonding jumper for evidence of damage and wear, failed fasteners, and security. Inspect balance weight for looseness and the supporting structure for damage.		•			
I	2	Rudder Pedals and Linkage - Check for general condition, proper rigging, and operation. Check for security of attachment.			•		
I	3	Rudder, Tips, Hinges, and Cable Attachment - Check condition, security, and operation.		•		E	
I	4	Rudder - Check internal surfaces for corrosion, condition of fasteners, and balance weight attachment.			•		

SERGIO RIVAS
TMA Nº 2235
HELITACTICA S.A.

EUSEBIO R. BLANCO
TMA Nº 2212
HELITACTICA S.A.

© Cessna Aircraft Company

Luigi Piccollo
HELITACTICA
AVIACION

2-54. INSPECTION TIME LIMITS (Model 206 & T206 Airplanes)

			EACH 50 HOURS	EACH 100 HOURS	EACH 200 HOURS	SPECIAL INSPECTIONS HOURS	SPECIAL INSPECTIONS YEARS
J	21	Magnetos - Timing Procedures and intervals, lubrication, and overhaul procedures.	—			K	
J	22	Ignition Harness and Insulators - Check for proper routing, deterioration, and condition of terminals.	—	•			
J	23	Spark Plugs - Remove, clean, analyze, test, gap, and rotate top plugs to bottom and bottom plugs to top.	—	•			
J	24	Cylinder Compression - Perform differential compression test.	—		•		
J	25	Fuel Injection System - Check security of fuel-air control unit, manifold valve, nozzles, screws and pump. Check fuel lines for leaks, interference and proper routing.	—	•			
J	26	Engine Primer - Check for leakage, operation, and security.	—	•			
J	27	Hoses, Metal Lines, and Fittings - Inspect for signs of oil and fuel leaks. Check for abrasions, chafing, security, proper routing and support and for evidence of deterioration.	• ✓				L
J	28	Cold and Hot Air Hoses - Check condition, routing, and security.		•			
J	29	Engine Cylinders, Rocker Box Covers and Pushrod Housings - Check for fin damage, cracks, oil leakage, security of attachment and general condition.		•			
J	30	Engine Baffles and Seals - Check condition and security of attachment.	• ✓				
J	31	Crankcase, Oil Sump, and Accessory Section - Inspect for cracks and evidence of oil leakage. Check bolts and nuts for looseness and retorque as necessary. Check crankcase breather lines for obstructions, security, and general condition.		•			
J	32	Turbocharger (if applicable) A. Inspect turbocharger mounting bracket, ducting, linkage and attaching parts for general condition, linkage or damage and security of attachment. B. Check waste gate, actuator, controller, oil and vent lines, overboost relief valve, and compressor housing for leakage, apparent damage, security of attachment and evidence of wear. Check waste gate return spring for condition and security.	N/A • N/A			M	
J	33	Turbocharger (if applicable) A. Remove heat shields and inspect for burned areas, bulges or cracks. Remove tailpipe and ducting - inspect turbine for coking, carbonization, oil deposits, and turbine impellers for damage.			•		
J	34	Heater Components - Inspect all components for condition and security.		•			
J	35	Engine Oil Change - Normally Aspirated Engine Without Oil Filter: A. Engine Oils without Oil Filter - Drain oil sump and oil cooler, clean and inspect screen, and refill with recommended grade aviation oil.	✓			N	

SERGIO RIVAS
MA Nº 2235
TACTICA S.A.

© Cessna Aircraft Company

Luigi Ricchi
MENTACTICA
AVIACION

2-54. INSPECTION TIME LIMITS (Model 206 & T206 Airplanes)

			EACH 50 HOURS	EACH 100 HOURS	EACH 200 HOURS	SPECIAL INSPECTIONS HOURS	SPECIAL INSPECTIONS YEARS
L	6	Propeller Mounting Bolts - Inspect mounting bolts and safety wire for signs of looseness. Retorque mounting bolts as required.	—		•		
L	7	Propeller Hub - Check general condition	—		•		
L	8	Propeller Governor and Control - Check for security and operation of controls.	—		•		
L	9	Propeller Assembly - Overhaul.	—			P	
M		**Utility Systems (Section 15)**	—				
M	1	Ventilation System - Inspect clamps, hoses, and valves for condition and security.	—			400	EACH 1
M	2	Heater Components, Inlets, and Outlets - Inspect all lines, connections, ducts, clamps, seals, and gaskets for condition, restriction, and security.	—	•			
M	3	Cabin Heat and Ventilation Controls - Check freedom of movement through full travel. Check friction locks for proper operation.	—		•		
M	4	Pitot Tube and Stall Warning Vane - Check for condition and obstructions.	• ✓				
M	5	Pitot Tube Heater Element - Perform operational check.	• ✓				
M	6	Propeller Anti-ice Slip Rings, Brushes and Boots - Inspect for condition and security. Perform operational check.	• N/A				
M	7	Heated Windshield Panel - Check operation, security of installation, electrical wiring, and condition of storage bag.	—		•		
M	8	Oxygen System - Inspect masks, hoses, lines, and fittings for condition, routing, and support. Test operation and check for leaks.	—		•		
M	9	Oxygen Cylinder - Inspect for condition, check hydrostatic test date and perform hydrostatic test, if due.	—				EACH 5
N		**Instruments and Instrument Systems (Section 16)**	—				
N	1	Vacuum System - Inspect for condition and security.	—	•			
N	2	Vacuum System Hoses - Inspect for hardness, deterioration, looseness, or collapsed hoses.	—	•			U
N	3	Vacuum Pump - Check for condition and security. Check vacuum system breather line for obstruction, condition, and security.	—	•			
N	4	Vacuum System Air Filter - Inspect for damage, deterioration and contamination. Clean or replace, if required. NOTE: Smoking will cause premature filter clogging.	—	•		Q	
N	5	Vacuum System Relief Valve - Inspect for condition and security.	—	•		R	
N	6	Instruments - Check general condition and markings for legibility	—	•			
N	7	Instrument Lines, Fittings, Ducting, and Instrument Panel Wiring - Check for proper routing, support, and security of attachment.	—		•		
N	8	Static System - Inspect for security of installation, cleanliness, and evidence of damage.	—		•		
N	9	Navigation Indicators, Controls, and Components - Inspect for condition and security.	—		•		
N	10	Airspeed indicator, Vertical Speed Indicator, and Magnetic Compass - Calibrate.	—				EACH
N	11	Altimeter and Static System - Inspect in accordance with 14 CFR Part 91.411.	—				EACH

© Cessna Aircraft Company

SERGIO RIVAS
TMA Nº 2235
HELITACTICA S.A.

Luigi Picon
HELITACTICA
AVIACIÓN

2-54. INSPECTION TIME LIMITS (Model 206 & T206 Airplanes)

			EACH 50 HOURS	EACH 100 HOURS	EACH 200 HOURS	SPECIAL INSPECTIONS HOURS	SPECIAL INSPECTIONS YEARS
P		**Post Inspection**					
P	1	Replace all fairings, doors, and access hole covers, ground check engine, alternator charging rate, oil pressure, tachometer, oil temperature and pressure gages, and general operation of components.	—				
Q		**Perform the Following Operational Checks:**					
Q	1	Brakes - Test toe brakes and parking brake for proper operation.	—	•			
R		Service Bulletins/Airworthiness Directives					
R	1	Check that all applicable Cessna Service Bulletins and Supplier Service Bulletins are complied with.	—				
R	2	Check that all applicable Airworthiness Directives and Federal Aviation Regulations are complied with.	—				
R	3	Ensure all Maintenance Record Entries required by Federal Aviation Regulations are completed before returning the airplane to service.	—				

SERGIO NIÑO
TMA Nº 2255
HELITACTICA S.A.

JOSE R. BLANCO
TMA Nº 7212
HELITACTICA S.A.

© Cessna Aircraft Company

Luigi Picollo
HELITACTICA

INSPECTION OPERATION 5

Date: FEB 24, 2020
Registration Number: ZP-BNU
Serial Number: U20603958
Total Time: 15.551.0 hs.

1. Description

A. Operation 5 gives Corrosion Prevention and Control Program Inspections (Baseline Program) items that are to be examined every 48 months. Refer to Section 2A-30-00, Corrosion Prevention and Control Program, for additional information concerning repeat Corrosion Program Inspection intervals.

B. Inspection items are given in the order of the zone in which the inspection is to be completed. Frequently, tasks give more information about each required inspection.

C. The right portion of each page gives space for the mechanic's and inspector's initials and remarks. A copy of these pages can be used as a checklist when these inspections are completed.

2. General Inspection Criteria

A. While each of the specified inspection tasks in this section are done, more general inspections of the adjacent areas must be done while access is available. These general inspections are used to find apparent conditions which can need more maintenance.

B. If a component or system is changed after a required task has been completed, then that specified task must be done again to make sure it is correct before the system or component is returned to service.

C. Do a preflight inspection after these inspections are completed to make sure all the required items are correctly serviced. Refer to the Approved Airplane Flight Manual.

TASK	ZONE	MECH	INSP	REMARKS
Passenger/Crew door retention system. Make sure you inspect these areas: 1. Bell cranks. 2. Pushrods. 3. Handle. 4. Pin retention. 5. Pins. 6. Lockplates and guides. 7. Hinges. 8. Internal door framing. NOTE: Corrosion Prevention and Control Program Inspection Item (baseline interval, refer to Section 2A-30-00 for additional inspection information). NOTE: Remove interior panels for access.	210	SERGIO RIVAS TMA Nº 2235 HELITACTICA S.A.	ELISEO R. BLANCO TMA Nº 2212 HELITACTICA S.A.	
Areas of the cabin structure for the passenger/crew door. Make sure you inspect these areas: 1. Door frames. 2. Door hinges. NOTE: Corrosion Prevention and Control Program Inspection Item (baseline interval, refer to Section 2A-30-00 for additional inspection information).	210	SERGIO RIVAS TMA Nº 2235 HELITACTICA S.A.	ELISEO R. BLANCO TMA Nº 2212 HELITACTICA S.A.	

*** End of Operation 5 Inspection Items ***

HELITACTICA S.A.
Prefijo: ZP-BNU
Fecha inicial: 24/02/2020
Fecha final: 27/02/2020
Control técnico:

© Cessna Aircraft Company

6-4.3. 50-Hour Engine Inspection

Frequency

- 25 hours after the 25-Hour Initial Operation Inspection
- After every 50 hours (or four months) of engine operation

WARNING

Turn the Ignition Switch OFF and disconnect engine electrical power before commencing maintenance or inspections. Confirm continuity between the magneto capacitor and aircraft ground to prevent accidental engine start during maintenance. Do not stand or place equipment within the arc of the propeller.

Procedure

WARNING

Correct all fuel or oil leaks. Flammable petroleum products may ignite if exposed to an ignition source.

1. Perform a "Visual Inspection" according to instructions in Section 6-4.6; correct any discrepancies.

   NOTE: For FADEC engines, perform an "Engine Operational Check" according to instructions in the primary ICA rather than a Ground Engine Run.

2. Perform a normal "Engine Start" and "Ground Run-up" according to instructions in the AFM/POH. When the engine reaches normal operating temperatures, check the following:
   a. Idle RPM ..... AFM/POH
   b. Idle Mixture Rise ..... AFM/POH
   c. Acceleration ..... Smooth from IDLE to Wide Open
   If acceleration is rough or the Idle RPM or Idle Mixture Rise are outside the normal operating parameters specified in the primary ICA (**Ref: Section 1-1.1**), perform an "Engine Operational Check" according to the instructions in Section 6-4.7.
3. Establish an oil analysis profile by collecting an oil sample according to the instructions in Section 6-4.8.4, "Oil Sample Collection" and Section 6-4.8.5, "Oil Trend Monitoring and Spectrographic Oil Analysis."
4. Change the engine oil and filter according to the Section 6-4.8.2, "Oil Change." Fill the oil sump to the proper capacity for the engine model (**Ref: Section 1-1.1**) with fresh, ashless dispersant aviation engine oil conforming to SAE J1899 (Section 3-1).
5. Perform an "Induction System Inspection" according to Section 6-4.14.
6. For applicable turbocharged engines, lubricate the wastegate butterfly valve and clean the oil supply check valve according to the instructions in Section 6-4.21 and Section 6-4.21.1, respectively.
7. Inspect cylinder drains according to the instructions in Section 6-4.20.

SERGIO RIVAS
TMA Nº 2235
HELITACTICA S.A.

JUSEP A. BLANCO
TMA Nº 2212
HELITACTICA S.A.

Table 6-28. 50-Hour Engine Inspection Checklist

Engine Model Number: IO-520-F **Engine Serial Number:** 100 1880

Total Time Engine has been in Service: 1459,7 hs

Time Since Major Overhaul (TSMOH): _____ **Engine in Storage?** _____

Date Inspection Performed: 24/2/20 **Inspection Performed by:** _____

Complete the 50-hour inspection according to the instructions referenced in the table, heeding all warnings, cautions and notes. Initial the block beside the procedure upon completion. Note discrepancies in the Inspector Comments or Remarks sections.

Inspection Item	Initials	Inspector Comments
Oil Consumption and Trend Monitoring		
Collect oil sample (Section 6-4.8.4) and Establish Oil Analysis Profile (Section 6-4.8.5)	—	NO REALIZADO
Oil Analysis Laboratory used?	—	NO REALIZADO
Date of last oil sample analysis:	—	NO REALIZADO
Silicone content of last sample:	—	NO REALIZADO
Oil consumption quantity noted during oil change:	—	NO REGISTRADO
Is oil consumption excessive? ☐ Yes ☑ No		—
"Visual Inspection" (Section 6-4.6)	OK	No discrepancie were found.
Oil and Filter Change (Section 6-4.8.2)	OK	installed CH48109-1.
"Induction System Inspection" (Section 6-4.14)	OK	Cleaned BA-2210L STC SA716L.
"Induction System Drain Inspection" (Section 6-4.20)	OK	No discrepancie were found.
For specified turbocharged engines only, lubricate the wastegate butterfly valve (Section 6-4.21) and clean the turbocharger oil supply check valve (Section 6-4.21.1)	N/A	—
Engine Run (Section 7-3.2)	OK	—
•Idle RPM: 27	OK	—
•Idle Mixture Cutoff Rise	OK	—
•Acceleration	OK	—

Remarks:
During the inspection work no discrepancies were found, it supplied with Wico aeroshell oil, install CH48109-1 oil filters and BA2210L air filter with STC SA716L. FORM # 6203237.

Approval Block:

SERGIO RIVAS
MA Nº 2235
TACTICA S.A.

ELISER R. BLANCO
IRMA Nº 2218
TACTICA S.A.

Checklist Page 1 of 1

2000000057

according to the paint manufacturer's instructions to the exposed portion of the crankshaft to prevent further corrosion.

b. If cleaning is unsuccessful (suspected corrosion has advanced to pitting), disassemble the engine and replace the crankshaft.

10. Check electrical connectors for signs of corrosion or contamination; if external corrosion or contamination is discovered, disconnect the connectors and inspect the internal pins for corrosion or contamination.

11. Inspect installed accessories for proper mounting and security. Inspect brush holders for soot accumulation. If large amount of soot is present, inspect brushes (Section 6-4.22).

NOTE: For items 12 - 16, inspect for obvious signs of physical damage, wear or deterioration, loose or missing hardware, leaks or foreign material that may hinder normal operation. Correct any discrepancies.

12. Inspect the physical security of the fuel system.

13. Inspect the physical integrity of the induction system airbox, ducts, seals and gaskets.

14. Inspect the physical integrity of the lubrication system.

15. Inspect the physical integrity of the turbocharger and exhaust system.

    a. Inspect the stacks, risers, elbows and transitions for burns, cracks or leaks.

    b. Inspect turbocharger and exhaust system hardware and joints for stress.

    c. Inspect slip joints for leaks, bulges, cracks, deformation, or hot spots.

    d. Inspect multi-segment V-band clamp spot welds (or rivets) for cracks or physical damage.

        1) Inspect the corner radii of clamp inner segments for cracks with a flashlight and inspection mirror.

        2) Inspect the V-band clamp outer band for flatness, especially within two inches of spot-weld tabs that retain the T-bolt fastener variance must be less than 0.062 in.

    e. Inspect the heat exchanger, if installed, seams, joints and transition slip joints for evidence of leakage or cracks using a mirror or flexible borescope. Replace any heat exchanger assembly that exhibits cracks or is suspected of leaking.

16. Repair any observable damage or deficiency before the aircraft is returned to service. Refer to Chapter 10, Non-Overhaul Repair and Replacement Procedures.

6-4.8.2. Oil Change

Perform an oil change within 30 minutes of engine shutdown (to obtain a useful oil sample) according to the oil changes intervals specified in Section 3-2.

NOTE: More frequent oil changes are recommended under extreme usage (flight training, shuttle service, or crop dusting) or adverse weather conditions (desert or arctic climates).

Procedure

1. Place a catch basin (approved for collecting oil) beneath the oil sump drain plug. Remove the oil sump drain plug (Figure 6-7 through Figure 6-22), or quick drain fitting, and drain the engine oil into the catch basin. Discard the crush washer (gasket).
2. Collect an oil sample according to the "Oil Sample Collection" instructions in Section 6-4.8.4. Inspect the oil sump drain plug for evidence of wear material. Metal fragments on the drain plug may indicate excessive wear or part disintegration. Evidence of bronze in the oil sump suggests piston pin bushing loss.

CAUTION: Dispose of used engine oil in accordance with local environmental standards.

NOTE: Continental recommends customers submit a sample of the oil drained during each oil change, or if engine trouble is suspected, for spectrographic oil analysis. The first three samples establish the oil analysis trend baseline.

The amount of wear material present in new, rebuilt, or overhauled engines is typically greater during the engine break-in period, tapering off during subsequent oil changes. If the amount of wear material does not decrease during subsequent oil changes, note the wear material characteristics (refer to Section 6-4.8.5, "Oil Trend Monitoring and Spectrographic Oil Analysis") and troubleshoot the engine according to instructions in Chapter 8.

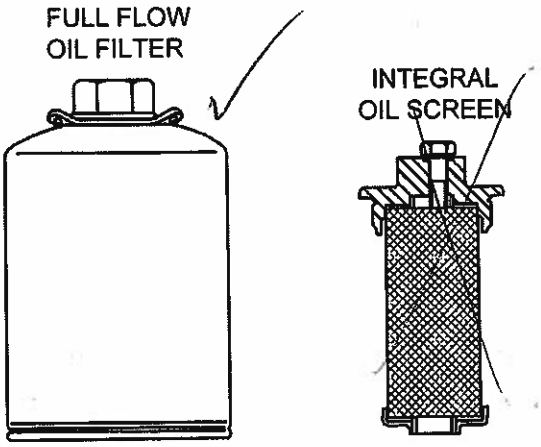

Figure 6-23. Disposable Oil Filter and Integral Screen

SERGIO RIVAS
TMA Nº 2235
HELITACTICA S.A.

Luis Picollo
HELITACTICA

6-4.20. Induction System Drain Inspection

NOTE: This inspection only applies to fuel injected engines. Engines with carburetors do not offer induction system drains.

Induction system drains are incorporated on all engines featuring cross-flow (induction tubes above) cylinders. Engine models with updraft induction (below the cylinder) incorporate drains in the induction tubes to allow excess fuel to drain from the induction system. A check valve is incorporated in the induction drain to isolate the fuel in the induction system when the intake valve opens. Naturally aspirated engines use a two-way check valve. Because the induction system on turbocharged engines can operate in a negative pressure state, a three-way check valve is required for the turbocharged induction. An improved drain connector (Figure 6-96) was introduced in 2000 for improved cold weather starting characteristics. If the cylinder drain terminates at the taper (Part No. 632068), the drain connector is no longer available, replace with Part No. 655742, or later, if unserviceable, or to improve cold weather operation.

Purpose

Induction system drains evacuate excess fuel from the intake ports. Restricted induction system drains can accumulate excessive amounts of fuel and may cause hydraulic lock.

Frequency

During all periodic inspections

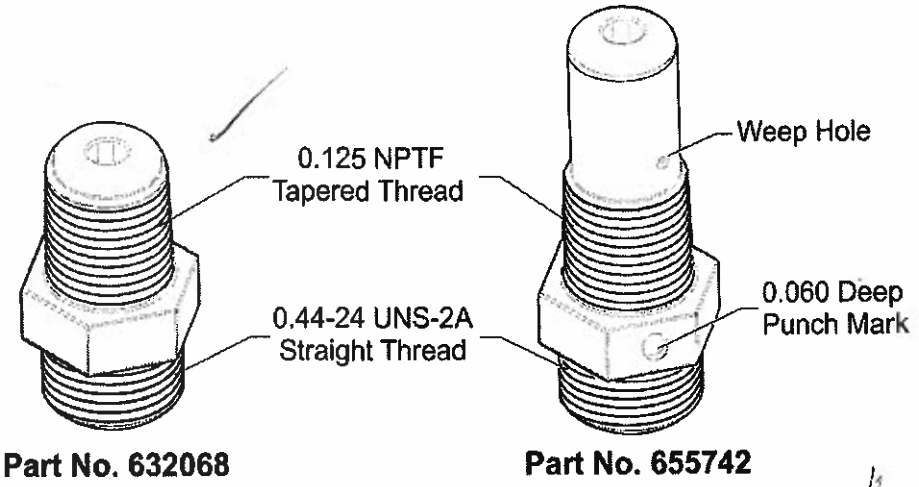

Figure 6-96. Induction Port Drain Connectors

SERGIO RIVAS
TMA Nº 2235
HELITACTICA S.A.

ELISEO F. BLANCO
TMA Nº 2212
HELITACTICA S.A.

BRACKETT AERO FILTERS, INC.

INSTRUCTIONS

ASSEMBLY PART NO.'s BA-2210L AND 2210R

APPROVED ON AIRCRAFT MODELS: SEE FAA APPROVED APPLICABILITY LIST

REPLACES: Cessna Filter P.N.'s 1250704-3 USE BA-2210L
1250704-4 USE BA-2210R

FAA APPROVAL DATA: STC SA71GL List No. 1
FAA-PMA Supplement No. 1

Your new polyurethane air filter element has been designed to provide maximum dust collecting efficiency, non-restrictive air flow, and economical element replacement, while maintaining a lightweight filter. The element has been treated with a distinctive treatment called a wetted agent and is approximately 98% efficient. The wetted agent is an accompaniment in the efficient capturing of dust. In addition, the element has received a fire retardant treatment. For the above reasons, replace the element each 200 hours of use/12 months or when 50% covered with foreign material. DO NOT WASH AND REUSE.

INSTALLATION INSTRUCTIONS

Step 1. Remove original filter and discard, but retain the original front doubler plate.

Step 2. Install Brackett Filter, frame only, in the same manner as the original. Bolt only the top, bottom and short side bolts in place. NOTE: On the right side filter for the Cessna 210, it may be necessary to trim some of the excess baffling off in order to align the filter assembly.

Step 3. Install element with the "Engine Side" dense foam downstream against screen. The BA-2210L left hand assembly requires a BA-2205L element and reverse for the right hand side.

Step 4. Install grill, under lip of frame outer end (on top of the element) and bolt in place with furnished hardware using the washers to space the grill, attach tab over the original doubler lip.

Step 5. Future element replacements will only require the removal of this one bolt to remove grill and replace element.

Step 6. NOTE: After initial installation of filter assembly, fill out FAA Form 337 for return to service. On future replacement of parts, this form will not be required.

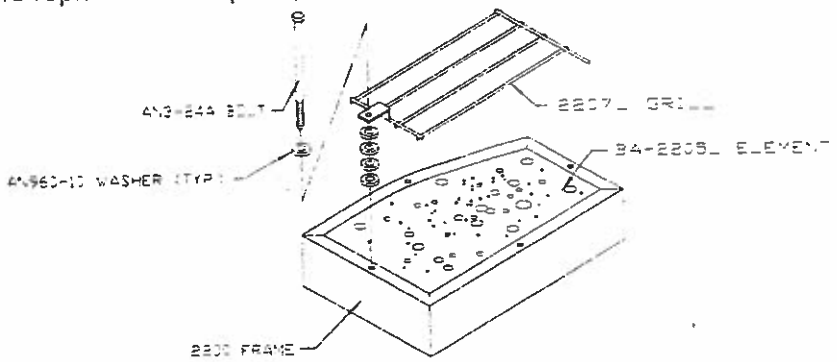

SERVICING: Under normal conditions, replace filter element after 200 hours use or 1 year intervals. Under severely dusty conditions, check daily and replace when element is 50% covered with foreign material. For Continued Airworthiness Instructions, see Form I-194.

Instruction Sheet
Part No. 2203
Date Rev: 02-21-05

Mfg. by:
BRACKETT AERO FILTERS, INC.
Kingman, AZ

OPIA

HELITACTICA
MOVIL AEREO. FULL TIME

OMA Nº009

Helitáctica S.A.

ORDEN DE TRABAJO

SECUENCIA Nº: **U206.19/08** Fecha Inicial: **23/12/2019**

Aeronave: **U206G** Matricula: **ZP-BNU** S/N: **U20603958**

Horas Aeronave: 15.539,4 Hrs. Ciclos Aeronave: N/A.

Horom. Motor: 1448,1 Hrs. Horom. Aeronave: 239 hrs
NEW

Servicio a ser efectuado:

Realizar las siguientes tareas en la aeronave

1. Cumplir la inspección de 100 horas – Operation#01, conforme el Programa de Mantenimiento del Manual Modelo 206 and T206 Series (1977-1986) P/N: D2070 Rev. 3 (Jan 2, 1996).
2. Cumplir la inspección de 100 horas – 2-54-Vaccum Relief Filter P/N B3-5-1 conforme el Programa de mantenimiento.
3. Cumplir la inspección de 100 horas del motor conforme al Programa de Mantenimiento del motor IO-520-F, P/N M-0, Rev. 1 (Sep/2019), Cap.6-6 Table 6-29.
4. Cumplir con la inspección – 2-54-Main Bettery Check, conforme el Programa de Mantenimiento.

Fecha final: 23/12/19
Emitido por: Alexandre Calaca – Control Técnico.
Servicio efectuado:

(1) Se cumple inspección de 100 horas, Op #01 del programa de mantenimiento AMM D2070 Rev 3.
(2) - Se cumple inspección de 100 hs del Vacum Relief filter PN B3-5-1 de acuerdo al AMM.
(3) - Se cumple inspección del motor

REGISTRADO
LOGBOOK

COPIA

HELITACTICA
MOVIL AEREO. FULL TIME

OMA Nº009

Helitáctica S.A.

ORDEN DE TRABAJO

REGISTRADO LOGBOOK

SECUENCIA Nº: **U206.19/07** Fecha Inicial: **31/10/2019**

Aeronave: **U206G** Matricula: **ZP-BNU** S/N: **U20603958**

Horas Aeronave: 15510.0 Hrs. Ciclos Aeronave: N/A.

Horom. Motor: 1419,8 Hrs. Horom. Aeronave: 228.7 hrs

Servicio a ser efectuado:

Realizar las siguientes tareas en la aeronave

1. Cumplir la inspección de 100 horas de la aeronave conforme el Programa de Mantenimiento del Manual Modelo 206 and T206 Series (1977-1986) Service Manual (Rev.3), Cap. 2-54 – Inspection Time Limits.
2. Cumplir con la siguiente inspección de 100 horas "Fuel air control unit screen (Ref.: Section 2 Lubrication and Service ítem 1)" conforme el Programa de Mantenimiento del Manual Modelo 206 and T206 Series (1977-1986) Service Manual (Rev.3).
3. Cumplir con la siguiente inspección de 100 horas "Fuel Strainer (Ref.: Section 2 Lubrication and Service ítem 16)" conforme el Programa de Mantenimiento del Manual Modelo 206 and T206 Series (1977-1986) Service Manual (Rev.3).
4. Cumplir con la siguiente inspección de 100 horas "Brake Master Cylinder (Ref.: Section 2 Lubrication and Service ítem 11)" conforme el Programa de Mantenimiento del Manual Modelo 206 and T206 Series (1977-1986) Service Manual (Rev.3).
5. Cumplir con la siguiente inspección de 100 horas "Vaccum System Central Air filter (Ref.: Section 2 Lubrication and Service ítem 6)" conforme el Programa de Mantenimiento del Manual Modelo 206 and T206 Series (1977-1986) Service Manual (Rev.3).
6. Cumplir con la siguiente inspección de 100 horas "Shimmy Damper (Ref.: Section 2 Lubrication and Service ítem 14)" conforme el Programa de Mantenimiento del Manual Modelo 206 and T206 Series (1977-1986) Service Manual (Rev.3).

Luigi Picollo
HELITACTICA

servicio del AMM - D2070 Rev 3 - 01/1996. -

(6) Se cumple inspección de 100 horas, Stymini dampers de acuerdo a los planillas de lubricación y servicio del AMM - D2070 - Rev 3 - 01/1996. -

(7) Se cumple inspección de 100 horas del TIRES de acuerdo a los planillas de lubricación y servicio del AMM - D2070 - Rev 3 - 01/1996. -

(8) Se cumple inspección de 100 horas del Nose gear Shock Strut. de acuerdo a los planillas de lubricación y servicio del AMM D2070 - Rev 3 - 01/1996.

(9) Se cumple inspección de las hélice SN = F8088-2 SN = JN786B de acuerdo al manual del operador.

Observaciones:

SERGIO RIVAS
TMA Nº 2235
TMA Ejecutante HELITACTICA S.A.
Firma y Sello

ELISER R. BLANCO
TMAME 2 Inspector
HELITACTICA S.A.
Firma y Sello

Fecha de Conclusión:_____ Nro. Correlativo_____

NOTA: Adjuntar Documento de Referencia como las Guías de inspecciones y los Certificados de los componentes y elementos utilizados/reemplazados a la Orden de Trabajo.

Luigi Picollo
HELITACTICA
Aviación

HELITACTICA
MOVIL AEREO. FULL TIME

OMA Nº009 Helitáctica S.A.

ORDEN DE TRABAJO

COPIA

SECUENCIA Nº: **U206.19/06** Fecha Inicial: **07/10/2019**

Aeronave: **U206G** Matricula: **ZP-BNU** S/N: **U20603958**

Horas Aeronave: 15464.2 Hrs. Ciclos Aeronave: N/A.

Horom. Motor: 1374.5 Hrs. Horom. Aeronave: 185.9 hrs

Servicio a ser efectuado:

Realizar las siguientes tareas en la aeronave

1. Cumplir con la siguiente inspección de 200 horas "Ground Service Receptacle" (Ref.: 2-46 table ítem 13)" conforme el Programa de Mantenimiento del Manual Modelo 206 and T206 Series (1977-1986) Service Manual (Rev.3).
2. Cumplir con la siguiente inspección de 500 horas "Engine Driven Dry Vacuum Pump (Ref.: 2-55 table ítem 16)" conforme el Programa de Mantenimiento del Manual Modelo 206 and T206 Series (1977-1986) Service Manual (Rev.3).
3. Cumplir con la siguiente inspección de 500 horas "Stand by Dry Vacuum Pump (Ref.: 2-55 table ítem 16)" conforme el Programa de Mantenimiento del Manual Modelo 206 and T206 Series (1977-1986) Service Manual (Rev.3).
4. Cumplir con la siguiente inspección de 48 Meses "Switch (Landing Light) (Ref.: 2-55 table ítem 17)" conforme el Programa de Mantenimiento del Manual Modelo 206 and T206 Series (1977-1986) Service Manual (Rev.3).
5. Cumplir con la siguiente inspección de 48 Meses "Switch (Beacon Light) (Ref.: 2-55 table ítem 18)" conforme el Programa de Mantenimiento del Manual Modelo 206 and T206 Series (1977-1986) Service Manual (Rev.3).
6. Cumplir con la siguiente inspección de 60 Meses "Engine Driven Dry Vacuum Pump Drive Coupling (Ref.: 2-55 table ítem 14)" conforme el Programa de Mantenimiento del Manual Modelo 206 and T206 Series (1977-1986) Service Manual (Rev.3).

REGISTRADO
LOGBOOK

HELITACTICA
MOVIL AEREO. FULL TIME

OMA Nº009

Helitáctica S.A.

Form # 6203277.-

(5) Se cumple inspeccion 48 meses. Switch (Beacon Light), remplazado P/N: FA201-TW-B Form # 6203277.-

(6) Se cumple inspeccion 60 meses engine driven vacuum pump. De acuerdo al Table 2-55. seccion 2 del AMM Rev. #3.-

(7) Se cumple inspeccion de 120 meses, Restraint. Assemble pilot, copilot and passenger seats in according table 2-55 section 2 the AMM Rev #3.-

(8). Se cumple inspeccion the 120 M, Static. System hoses in according the AMM Rev. #3.

(9) Se cumple inspection the 120M, restraint. assemble pilot and copilot in according the AMM Rev #3.

(10) Se cumple inspeccion the 50 hours motor in according table 6-28 the Manual M-0 Rev #1.-

(11) Se cumple inspeccion the 50 hours de acuerdo table 2-54 del AMM Rev # 3.-

Observaciones:

FMA Ejecutante SERGIO RIVAS TMA Nº 2235 HELITACTICA S.A.
Firma y Sello

ELISER R. BLANCO TMA Nº 2212 HELITACTICA S.A. Inspector
Firma y Sello

Fecha de Conclusión:_____ Nro. Correlativo_____

NOTA: Adjuntar Documento de Referencia como las Guías de inspecciones y los Certificados de los componentes y elementos utilizados/reemplazados a la Orden de Trabajo.

0000000036

Luigi Piccolo
HELITACTICA
AVIACION

HELITACTICA
MOVIL AEREO. FULL TIME

OMA Nº009 Helitáctica S.A.

ORDEN DE TRABAJO

COPIA

SECUENCIA Nº: **U206.19/05** Fecha: **09/09/2019**

Aeronave: **U206G** Matricula: **ZP-BNU** S/N: **U20603958**

Horas Aeronave: 15430.6 Hrs. Ciclos Aeronave: N/A.

Horom. Motor: 1340.9 Hrs. Horom. Aeronave: 152.3 hrs

Servicio a ser efectuado:

Realizar las siguientes tareas en la aeronave

1. Cumplir con la siguiente inspección "Inspect/Clean the fuel injection nozzles" conforme el Programa de Mantenimiento. (Ref.: 2-54 Special Inspection).
2. Cumplir con la siguiente inspección "Ventilation System - Inspect clamps, hoses, and valves for condition and security." conforme el Programa de Mantenimiento. (Ref.: 2-54 Special Inspection).
3. Cumplir con la siguiente inspección "Wheel Bearings – Clean, inspect and lube" conforme el Programa de Mantenimiento. (Ref.: 2-54 Special Inspection).
4. Cumplir con la siguiente inspección "Vacuum System Air Filter PN D9-14-5" conforme el Programa de Mantenimiento. (Ref.: 2-54 Special Inspection).
5. Cumplir con la siguiente inspección "Induction Air Filter Replace" conforme el Programa de Mantenimiento. (Ref.: 2-54 Special Inspection).
6. Cumplir con la siguiente inspección "Autopilot Rigging" conforme el Programa de Mantenimiento. (Ref.: 2-54 Special Inspection).
7. Cumplir con la siguiente inspección "Fuel Quantity Indicators" conforme el Programa de Mantenimiento. (Ref.: 2-54 Special Inspection).

REGISTRADO
LOGBOOK

17. Cumplir con la siguiente inspección "Main Battery Check" conforme el Programa de Mantenimiento. (Ref.: 2-54 Special Inspection).

18. Cumplir con la siguiente inspección "Periodic Inspection Every 50 FH" conforme el Programa de Mantenimiento. (Ref.: 2-54 Special Inspection).

19. Cumplir con la siguiente inspección "Every 100 hours of operation or 12 months, whichever occurs First." conforme el Programa de Mantenimiento. (Ref.: 2-54 Special Inspection).

20. Cumplir con la siguiente inspección "Verificacion del funcionamiento del ELT cada 12 meses de acuerdo a las instrucciones del fabricante del ELT" .(Ref.: 2-54 Special Inspection).

21. Cumplir con la siguiente inspección "Transponder Test" conforme el Programa de Mantenimiento. (Ref.: 2-54 Special Inspection).

22. Cumplir con la siguiente inspección "Altimeter, Pitot Static System Test" conforme el Programa de Mantenimiento. (Ref.: 2-54 Special Inspection).

23. Cumplir con la siguiente inspección "Inspeccion del Sistema Altimetro cada 24 meses de acuerdo al Apendice 3 del DINAC R 43" conforme el Programa de Mantenimiento. (Ref.: 2-54 Special Inspection).

24. Cumplir la inspección de 50 hrs (motor) conforme al Programa de Mantenimiento del motor. (Ref.: Section 6 -Eng. Periodic Inspection).

25. 22. Cumplir la inspección de 100 hrs (motor) conforme al Programa de Mantenimiento del motor. (Ref.: Section 6 -Eng. Periodic Inspection)

26. Cumplir la inspección de 500 00 hrs (motor) conforme al Programa de Mantenimiento del motor. (Ref.: Section 6 -Eng. Periodic Inspection)

Luigi Picollo
HELITACTICA

de acuerdo a la seccion 2-54 de AMM Rev 3. -

8 - Se cumple inspeccion del ~~Bateria~~ TRIM ACTUATOR de acuerdo a la seccion 2-54 del AMM Rev 3. -

9 - CHECK VALVES NO INSTALADO / MOTOR NORMAL

10 - Se cumple inspección de la valvula de drenaje del tanque de combustible RH y LH de acuerdo a la seccion 2 del AMM

11 - OXIGEN CYLINDER NO INSTALADO.

12 - Se cumple inspeccion de las mangueras del sistema de succion de acuerdo al AMM. -

13 - Se cumple inspeccion del sistema de freno de acuerdo al AMM del fabricante. -

14 - Se cumple inspeccion Operation # 9 de acuerdo a la seccion 2A-12-09 del AMM -

15 - Se cumple inspeccion especial Operacion # 23 de acuerdo a la seccion 2A-12-23 del AMM.

16 - Se cumple inspeccion del filtro succion de Relief de acuerdo al AMM.

17 - Se cumple inspeccion de bateria de acuerdo a la Seccion 2 del AMM. -

18 - Se cumple inspeccion de 50 horas de acuerdo a la seccion 2-54 del AMM. -

Luis Picón
HELITACTICA

Observaciones:

SERGIO R. S
Helitáctica S.A.
TMA Ejecutante
Firma y Sello

ELISER R. BLANCO
TMA Inspector
TMA Nº 2212
HELITACTICA S.A.

Fecha de Conclusión:_____Nro. Correlativo_____

NOTA: Adjuntar Documento de Referencia como las Guías de inspecciones y los Certificados de los componentes y elementos utilizados/reemplazados a la Orden de Trabajo.

Luigi Piccollo
HELITACTICA
AVIACIÓN

COPIA

HELITACTICA
MOVIL AEREO. FULL TIME

OMA Nº009

Helitáctica S.A.

ORDEN DE TRABAJO

SECUENCIA Nº: **U206.19/03** Fecha: **05/06/2019**

Aeronave: **U206G** · Matricula: **ZP-BNU** S/N: **U20603958**

Horas Aeronave: 15400.7 Hrs. Ciclos Aeronave: N/A.

Horom. Motor: 118.6 Hrs. Horom. Aeronave: 129.6 hrs

Servicio a ser efectuado:

Realizar las siguientes tareas en la aeronave

1. Cumplir con la inspección anual requerida de certificación de aeronave según el DINAC R 43 y 91.
2. Cumplir con la inspección de 100 hrs/12 meses conforme el Programa de Mantenimiento. (Ref.: Operation 01 del A.M.M.).
3. Cumplir la inspección de 12 meses conforme el Programa de Mantenimiento. (Ref.: Operation 02 – S.I.D. del A.M.M.)
4. Cumplir la inspección de 36 meses conforme el Programa de Mantenimiento. (Ref.: Operation 04 – Landing Gear Inspection del A.M.M.)
5. Cumplir la inspección de 100 hrs conforme al Programa de Mantenimiento. (Ref.: Periodic Inspection del A.M.M.)
6. Cumplir la inspección de 50 hrs conforme al Programa de Mantenimiento. (Ref.: Periodic Inspection del A.M.M.)
7. Cumplir la inspección de 50 hrs (motor) conforme al Programa de Mantenimiento del motor.
8. Cumplir la inspección de 100 hrs a la batería de la aeronave conforme al Programa de Mantenimiento. (Ref.: Battery Special Inspection del A.M.M.).
9. Cumplir la inspección de 200 hrs conforme al Programa de Mantenimiento. (Ref.: Periodic Inspection del A.M.M.)
10. Cumplir la inspección de 300 hrs a la batería de la aeronave conforme al Programa de Mantenimiento. (Ref.: Main Battery Check del A.M.M.).

REGISTRADO
LOGBOOK

a las seccion 2-54 del AMM.

10- Se cumple inspeccion de 300 horas de acuerdo a la Seccion 2-54 y 17 del AMM. -

11- Se cumple inspección de 400 horas de acuerdo a la Seccion 2-54 del AMM. -

12. Se cumple inspección de 500 hs y reemplazo filtro de Aire conforme AMM del fabricante.

Observaciones:

SERGIO RIVAS
T.A 2.235
Helitactica S.A.
TMA Ejecutante
Firma y Sello

TMA Inspector
Firma y Sello

Fecha de Conclusión: 14/06/2019. Nro. Correlativo 12

NOTA: Adjuntar Documento de Referencia como las Guías de inspecciones y los Certificados de los componentes y elementos utilizados/reemplazados a la Orden de Trabajo.

Luigi
HELITACTICA

COPIA

HELITACTICA
MOVIL AEREO. FULL TIME

OMA Nº009

Helitáctica S.A.

ORDEN DE TRABAJO

SECUENCIA Nº: **U206.19/01** Fecha: **03/01/2019**

Aeronave: **U206G** Matricula: **ZP-BNU** S/N: **U20603958**

Horas Aeronave: _____ Hrs. Ciclos Aeronave: N/A.

Hora Motor: _____ Hrs. Horometro: 48.9 hrs

Servicio a ser efectuado:

Realizar las siguientes tareas en la aeronave

1. Realizar inspección de 50 hrs. de acuerdo a la guía de inspección del A.M.M. (Rev. 03 Jan. 02-1996)
2. Reemplazar neumático y cámara gastados.
3. Efectuar engrase de rulemanes de las ruedas principales y de nariz.
4. Registrar todos los materiales utilizados y adjuntar los documentos (Form 1, Form 8130, etc.) a la O.T.

Emitido por: Cristhian Flores H.

Servicio efectuado:

- Se efectuó inspección de 50 horas, conforme a los planillas de inspección del AMM del fabricante.
- Se realizo cambio de cubiertas P/N: 5.00-5/6/120 (072-312-0) Qty 1 y P/N: 7.00-6/8/120 (072-306-0) Qty 2
- Se drenó aceite y abasteció con aceite frasco Aeroshell W-100.

ELISEO BLANCO S
OMA Nº 2312

SERGIO RIAS
MA: 2235
Helitáctica S.A.

Luigi Piccolo
HELITACTICA

COPIA

HELITACTICA
MOVIL AEREO. FULL TIME.

OMA Nº009

Helitáctica S.A.

ORDEN DE TRABAJO

SECUENCIA Nº: **U206.18/01** Fecha: **10/04/2018**

Aeronave: **U206G** Matricula: **ZP-BNU** S/N: **U20603958**

Horas Aeronave: 15285.6 Hrs. Ciclos Aeronave: N/A.

Hora Motor: 1194.24 Hrs. Horometro: 5.3

Servicio a ser efectuado:

Realizar las siguientes tareas en la aeronave

1. Realizar inspección de 100 hrs. (inspección anual) de acuerdo a la guía de inspección del A.M.M. (July 15-1998).
2. Reemplazo de hélice McCauley modelo D3A32C90 S/N: 739474.

Emitido por: Alexandre Calaca – Control Técnico.

Servicio efectuado:

1. Se realizo inspeccion de 100hs /Anual de acuerdo a la planilla de inspeccion del AMM Rev Nº03 (date Jun.02-1996).

2. Se remplazo Propeller McCauley Modelo: D3A32C90 con SN=739474 con TSO=641.27 (OFF) por no pasar inspeccion requerida, se instala Propeller HARTZELL Modelo= HC-J3YF-1RF/F8068-2 con SN=TN786B (ON) con TSN=0,0 y TSO= Nuevo.

REGISTRADO LOGBOOK

HELITACTICA
AVIACIÓN

Horas operativas de nuestra aeronave
Marca Cessna modelo U206G
MATRICULA ZP-BNU

Mes/Año	ZP-BNU/2018	ZP-BNU/2019	ZP-BNU/2020	ZP-BNU/2021	ZP-BNU/2022
Enero	0	24,67	4,57	1	12,5
Febrero	0	11,02	11,58	5,03	6,23
Marzo	0	4,77	3,8	2,4	1,5
Abril	0	4,62	9,47	7,72	2,3
Mayo	0	24,57	10,88	0,95	--
Junio	0	8,25	0	2,2	--
Julio	0	0,52	0	6,13	--
Agosto	0	15,12	5,53	32,28	--
Septiembre	0	31,73	12,47	23,85	--
Octubre	0	56,03	21,47	31,7	--
Noviembre	18,4	12,57	7,07	0,3	--
Diciembre	24,73	16,82	2,73	31,03	--

Eliser Blanco
Gerente mantenimiento
OMA Nº 009

ELISER R. BLANCO
TÉCNICO AERONAUTICO
TAIA Nº 2212
HELITACTICA S.A.

Luigi Pirolio
HELITACTICA
AVIACIÓN

www.helitactica.com
Autopista Silvio Pettirossi, Hangar Helitactica
Aeropuerto INT Silvio Pettirossi (SGAS), Paraguay
USA: +1 (305) 394 6078
UNICOM 131.650 Mhz
+595 21 644 435
+595 971 644 435
comercial@helitactica.com.py

ANEXO 4

0000000000612

DINAC

■ TETÃ REKUÁI
■ **GOBIERNO NACIONAL**

Paraguay de la gente

DIRECCIÓN DE AERONÁUTICA
SUBDIRECCIÓN DE NORMAS DE VUELO

Luque, 13 de agosto de 2020.

NOTA DAC N° 125 /2020.
SDNV Nº 71 /2020.

Señor
Luigui Picollo
Gerente Responsable
HELITACTICA S.A. – OMA N° 009.
Presente

Ref.: EXP. DINAC Nº 120848

La presente comunicación guarda relación con la Nota en la cual solicita Renovación de Lista de Capacidades realizada por la Organización de Mantenimiento Aprobada **OMA N° 009 – HELITACTICA S.A.**

Al respecto, cumplo en informar que según las recomendaciones de la Gerencia de Aeronavegabilidad dependiente de la Subdirección de Normas de Vuelo, se concede la Renovación de Lista de Capacidades solicitada con el siguiente vencimiento:

Fecha de emisión: 27 de JUNIO del 2020 Fecha de Vencimiento: 27 de JUNIO del 2021

Se adjunta un ejemplar original de la misma, para los fines pertinentes

Sin nada más que agregar, cordiales saludos.

ABOG. GUILLERMO BONETTO
SUBDIRECTOR INT. DE NORMAS DE VUELO
SDNV – DINAC

ABOG. JOSÉ LUIS CHÁVEZ
DIRECTOR DE AERONÁUTICA
DAC – DINAC

Luigi Picollo
HELITACTICA
AVIACIÓN

DINAC

GOBIERNO NACIONAL

0000000Paraguay00013 de la gente

REPUBLICA DEL PARAGUAY
DIRECCION NACIONAL DE AERONAUTICA CIVIL
SUBDIRECCION DE NORMAS DE VUELO

ORGANIZACION DE MANTENIMIENTO APROBADA

LISTA DE CAPACIDAD

HELITACTICA S.A

OMA 009

CLASE	HABILITACION	LIMITACION
AERONAVE CESSNA 150, A-150, A-A150,F150,FA150,FRA150,152,A152,F152,FA152 Series;	INSPECCION	25HRS
	INSPECCION	50HRS
	INSPECCION	100HRS
	INSPECCION	200HRS
	INSPECCION	400HRS
	INSPECCION	500HRS
	INSPECCION ESPECIAL	Supplemental Inspection Document & CPCP Baseline
AERONAVE Cessna 172, F172,F172, R172,172RG,177, 177RG,F177 Series; 180,182,A182,F182 FR182,TR182,R182,T182, A185,188,A-A188,A188,T188 Series	INSPECCION	25HRS
	INSPECCION	50HRS
	INSPECCION	100HRS
	INSPECCION	200HRS
	INSPECCION	400HRS
	INSPECCION	500HRS
	INSPECCION ESPECIAL	Supplemental Inspection Document & CPCP Baseline
AERONAVE Cessna 206, P206,TP206,TU206 U206,207,T207 Series; 210, P210, T210 Series	INSPECCION	25HRS
	INSPECCION	50HRS
	INSPECCION	100HRS
	INSPECCION	200HRS
	INSPECCION	400HRS
	INSPECCION	500HRS
	INSPECCION ESPECIAL	Supplemental Inspection Document & CPCP Baseline
AERONAVE BEECHCRAFT 55 Series 55A BARON Series	INSPECCION	50HRS
	INSPECCION	100HRS/Anual
	INSPECCION	300HRS/500HRS
	INSP./RECAMBIO	1200HRS
	INSP./RECAMBIO	2000HRS
	INSP./RECAMBIO	1500HRS
	INSP./RECAMBIO	5000HRS
	INSP.NDT / NDI	NO RUTINARIO

Esta lista de Capacidad, a menos que sea cancelado, suspendido o revocado se mantendrá vigente de conformidad con lo requerido en la Sección DINAC R 145.115.

Fecha de emisión: 27/06/2020.

Fecha de vencimiento 27/06/2021.

Ing. Guillermo Bonetto.
Sub Director de Normas de Vuelo.
DINAC

Ing. Juan Ramón Luis Chávez.
Director de Aeronáutica.
DINAC.

Esta Lista de Capacidad no es transferible, y cualquier cambio en las facilidades básicas o en la ubicación de las mismas deberá ser informado a la DINAC.
Cualquier alteración a este documento será penable según las leyes vigentes aplicables.

Luigi Piccollo
HELITACTICA
AVIACION

Avda. Mariscal López e Olmos Pino, Sinatriz y 22 de Setiembre
2° Piso Hall, Ministerio de Defensa Nacional - DNAC - 1792
Tel. / Fax: (595-21) 229 978 - 229 715 - email: dinac@dinac.gov.py
www.dinac.gov.py

0000000070

DINAC

GOBIERNO NACIONAL

0000000001

Paraguay de la gente

REPUBLICA DEL PARAGUAY
DIRECCION NACIONAL DE AERONAUTICA CIVIL
SUBDIRECCION DE NORMAS DE VUELO

ORGANIZACION DE MANTENIMIENTO APROBADA

LISTA DE CAPACIDAD

HELITACTICA S.A

OMA 009

CLASE	HABILITACION	LIMITACION
MOTORES O-200 Series (Continental); O-235- Series (Lycoming)	INSPECCION	25HRS
	INSPECCION	50HRS
	INSPECCION	100HRS
	INSPECCION	400HRS
MOTORES O-300 Series (CONTINENTAL) O-360 Series (Lycoming)	INSPECCION	25HRS
	INSPECCION	50HRS
	INSPECCION	100HRS
	INSPECCION	400HRS
MOTORES IO-520 Series (CONTINENTAL) TSIO-520 Series (CONTINENTAL)	INSPECCION	25HRS
	INSPECCION	50HRS
	INSPECCION	100HRS
	INSPECCION	500HRS
MOTOR CONTINENTAL IO-550 Series	INSPECCION	50HRS
	INSPECCION	100HRS/Anual
	INSPECCION	300HRS/500HRS

HABILITACION: Limitado a Mantenimiento, mantenimiento preventivo e inspecciones periódicas de acuerdo al Programa y la documentación de mantenimiento actualizada, incluyendo inspecciones generales de los componentes y accesorios según el Manual de mantenimiento del Fabricante y las normas vigentes de la DINAC.

NOTA: En caso de requerir para inspecciones de NDT y boroscopia, estos serán solicitados a la Empresa Compoende S.A.

NOTA: Los componentes con "vida útil "serán reemplazados (remoción/instalación) de acuerdo al Manual de Mantenimiento del fabricante.

NOTA: Se excluye la revisión general de componentes y accesorios instalados en las aeronaves, motores y hélices.

Esta lista de Capacidad, a menos que sea cancelado, suspendido o revocado se mantendrá vigente de conformidad con lo requerido en la Sección DINAC R 145.115.

Fecha de emisión: 27/06/2020. **Fecha de vencimiento 27/06/2021.**

Lic. Guillermo Bogetto.
Director de Normas de Vuelo.
DINAC.

Ing. José Luis Chávez.
Director de Aeronáutica.
DINAC.

Esta Lista de Capacidad no es transferible, y cualquier cambio en las facilidades básicas o en la ubicación de las mismas deberá ser informado a la DINAC.
Cualquier alteración a este documento será penable según las leyes vigentes aplicables.

Luigi Picollo
HELITACTICA
AVIACION

Avda. Mariscal López Nº 1000 esq. Mariscal Estigarribia y 22 de Setiembre
4to. Piso, Edificio Ministerio de Defensa Nacional - ASC - 1752
Tel./Fax: (595-21) 928 [illegible]
Asunción - Paraguay

0000000000078

DINAC

GOBIERNO NACIONAL

000000000015
Paraguay de la gente

REPUBLICA DEL PARAGUAY
DIRECCION NACIONAL DE AERONAUTICA CIVIL
SUBDIRECCION DE NORMAS DE VUELO

ORGANIZACION DE MANTENIMIENTO APROBADA
LISTA DE CAPACIDAD

HELITACTICA S.A

OMA 009

CLASE	HABILITACION	LIMITACION
EC 120 B EUROCOPTER	INSPECCION	BFF / ALF
	INSPECCION	15HRS/07 DIAS
	INSPECCION	100HRS
	INSPECCION	12 MESES
	INSPECCION	100HRS/12 MESES
	INSPECCION	500HRS/24 MESES
	INSPECCION	24 MESES
	INSPECCION	1500HRS/72 MESES
	INSPECCION	72 MESES
	INSPECCION	144 MESES
BELL 206 L3 SERIES BELL 206 L4 SERIES	5.33 INSPECCION	WEEKLY
	5.28 INSPECCION	100HRS
	INSPECCION	50HRS o 12 MESES
	5.43 INSPECCION	50 HRS O 1500 HRS DE OPER. COMPONENTE
	INSPECCION	100HRS – 12 MESES
	5.34 INSPECCION	12 MESES
	5.35	12 MESES DE OPER.COMP.
	5.36 INSPECCION	24 MESES
	5.37 INSPECCION	60 MESES
	INSPECCION	200 HRS O 12 MESES
	5.29 INSPECCION	300HRS
	5.38 INSPECCION	300HRS O 12 MESES
	5.39 INSPECCION	600HRS De Oper. Comp.
	5.40 INSPECCION	600 HRS O 12 MESES DE OPER. DE COMP.
	5.30 INSPECCION	1000HRS
	5.31 INSPECCION	1200 HRS
	5.41 INSPECCION	1200 HRS DE OPER. COMP.
	5.42 INSPECCION	1500 HRS DE OPER. COMP.
	5.44 INSPECCION	2250 HRS O 60 MESES DE OPER. DE COMP.
	5.45 INSPECCION	3000 HRS DE OPER. COMP.

Esta lista de Capacidad, a menos que sea cancelado, suspendido o revocado se mantendrá vigente de conformidad con lo requerido en la Sección DINAC R 145.115.

Fecha de emisión: 27/06/2020.

Fecha de vencimiento 27/06/2021.

P.A.C. Guillermo Bonetto.
Sub Director de Normas de Vuelo.
DINAC.

Abogado José Luis Chávez.
Director de Aeronáutica.
DINAC.

Esta Lista de Capacidad no es transferible, y cualquier cambio en las facilidades básicas o en la ubicación de las mismas deberá ser informado a la DINAC.
Cualquier alteración a este documento será penable según las leyes vigentes aplicables.

Luigi Picollo
HELITACTICA

000000000079

DINAC

GOBIERNO NACIONAL

Paraguay de la gente

REPUBLICA DEL PARAGUAY
DIRECCION NACIONAL DE AERONAUTICA CIVIL
SUBDIRECCION DE NORMAS DE VUELO

ORGANIZACION DE MANTENIMIENTO APROBADA
LISTA DE CAPACIDAD

HELITACTICA S.A

OMA 009

CLASE	HABILITACION	LIMITACION
BELL 206 A B SERIES	5.32 INSPECCION	WEEKLY
	5.28 INSPECCION	100 HRS
	INSPECCION	50HRS O 12 MESES
	5.42 INSPECCION	50 HRS Y 1500 HRS DE OPER. COMP.
	INSPECCION	100HRS- 12MESES
	5.33 INSPECCION	12 MESES
	5.34 INSPECCION	12 MESES DE OPER.COMP.
	5.35 INSPECCION	24 MESES
	5.37 INSPECCION	600 HORAS DE OPER. COMP.
	INSPECCION	200 HRS O 12 MESES
	5.29 INSPECCION	300HRS
	5.36 INSPECCION	300 HRS O 6 MESES DE OPER. COMP.
	5.37 INSPECCION	600HRS DE OPER. COMP.
	5.38 INSPECCION	600 HRS O 12 MESES DE OPER. COMP.
	5.30 INSPECCION	1200HRS
	5.39 INSPECCION	1200HRS DE OPER. COMP.
	5.40 INSPECCION	1200 HRS O 24 MESES DE OPER. COMP.
	5.41 INSPECCION	1500 HRS DE OPER. COMP.
	5.43 INSPECCION	2250 HRS O 60 MESES DE OPER. COMP.
	5.44 INSPECCION	3000 HRS DE OPER. COMP.
AS 350 B, B1, B2 B3, B3+,B3e,H 125 SERIES	INSPECCION	BFF/ALF
	INSPECCION	10HRS/07 DIAS
	INSPECCION	150 HRS
	INSPECCION	12 MESES
	INSPECCION	150HRS/ 12 MESES
	INSPECCION	600 HRS/24 MESES
	INSPECCION	600HRS
	INSPECCION	24 MESES
	INSPECCION	1200 HRS/ 48 MESES
	INSPECCION	1200 HRS
	INSPECCION	48 MESES
	INSPECCION	144 MESES

Esta lista de Capacidad, a menos que sea cancelado, suspendido o revocado se mantendrá vigente de conformidad con lo requerido en la Sección DINAC R 145.115.

Fecha de emisión: 27/06/2020.

Fecha de vencimiento 27/06/2021.

C.A.C. Guillermo Bonetto.
Sub Director de Normas de Vuelo.
DINAC.

Ing. José Luis Chávez.
Director de Aeronáutica.
DINAC.

4/11

Esta Lista de Capacidad no es transferible, y cualquier cambio en las facilidades básicas o en la ubicación de las mismas deberá ser informado a la DINAC.
Cualquier alteración a este documento será penable según las leyes vigentes aplicables.

Luigi Picollo
HELITACTICA

DINAC

GOBIERNO NACIONAL

000000000017

Paraguay de la gente

REPUBLICA DEL PARAGUAY
DIRECCION NACIONAL DE AERONAUTICA CIVIL
SUBDIRECCION DE NORMAS DE VUELO

ORGANIZACION DE MANTENIMIENTO APROBADA

LISTA DE CAPACIDAD

HELITACTICA S.A

OMA 009

CLASE	HABILITACION	LIMITACION
RR 44 ROBINSON	INSPECCION	100HRS
	INSPECCION	100HRS/ANUAL
	INSPECCION	12 MESES
	INSPECCION. ESPEC.	UP&LW CLUTCH AC.
	INSPECCION. ESPEC.	C181 LW BEARING
	INSPECCION. ESPEC.	C184 LW BEARING
	INSPECCION. ESPEC.	V-BELT INSP.
	INSPECCION. ESPEC.	LW SHEAVE V BELT
	INSPECCION. ESPEC.	TAIL SKID STRIKE
	INSPECCION. ESPEC.	TAIL ROTOR STRIKE
	INSPECCION. ESPEC.	MAIN ROTOR STRIKE
	INSPECCION. ESPEC.	ROTOR/ENG. OVERSPEED
	INSPECCION. ESPEC.	HARD LANDING
	INSPECCION. ESPEC.	C020 UP STEEL TUBE
	INSPECCION. ESPEC.	WINDSHIELD INSP
	INSPECCION. ESPEC.	LIGHTNING INSP
	INSPECCION	12 Años
BELL 204 SERIES BELL 205 SERIES UH-1H SERIES	INSPECCION – FASE 1	150 Horas
	INSPECCION – FASE 2	300 Horas
	INSPECCION – FASE 3	450 Horas
	INSPECCION – FASE 4	600 Horas
	INSPECCION – FASE 5	750 Horas
	INSPECCION – FASE 6	900 Horas
	INSPECCION/ROUTINE	25 Horas
	INSPECCION/ROUTINE	30 Días / 50 Horas
	INSPECCION/ROUTINE	50 Horas
	INSPECCION/ROUTINE	75 Horas
	INSPECCION/ROUTINE	100 Horas
	INSPECCION/ROUTINE	120 Días / 100 Horas
	INSPECCION/ROUTINE	300 Horas
	INSPECCION/ROUTINE	600 Horas
	INSPECCION/ROUTINE	900 Horas
	INSPECCION/ROUTINE	3600 Horas
	INSPECCION/ROUTINE	6 Meses
	INSPECCION/ROUTINE	6 Meses/ 400 Horas
	INSPECCION/ROUTINE	12 Meses
	INSPECCION/ROUTINE	12 Meses/ 200 Horas
	INSPECCION/ROUTINE	12 Meses/ 600 Horas
	INSPECCION/ROUTINE	24 Meses/ 1200 Horas

Esta lista de Capacidad, a menos que sea cancelado, suspendido o revocado se mantendrá vigente de conformidad con lo requerido en la Sección DINAC R 145.115.

Fecha de emisión: 27/06/2020.

Fecha de vencimiento 27/06/2022

P. Ing. Guillermo Bonetto.
Sub Director de Normas de Vuelo.
DINAC.

Ing. José Luis Chávez.
Director de Aeronáutica.
DINAC.

5/11

Esta Lista de Capacidad no es transferible, y cualquier cambio en las facilidades básicas o en la ubicación de las mismas deberá ser informado a la DINAC.
Cualquier alteración a este documento será penable según las leyes vigentes aplicables.

Luigi Picollo
HELITACTICA
Apoderado

000000000061

DINAC

GOBIERNO NACIONAL

0000000000118

Paraguay de la gente

REPUBLICA DEL PARAGUAY
DIRECCION NACIONAL DE AERONAUTICA CIVIL
SUBDIRECCION DE NORMAS DE VUELO

ORGANIZACION DE MANTENIMIENTO APROBADA

LISTA DE CAPACIDAD

HELITACTICA S.A

OMA 009

CLASE	HABILITACION	LIMITACION
MOTOR ARRIUS 2 F SERIES	INSPECCION	15 Hrs / 07 Dias
	INSPECCION	100 Hrs
	INSPECCION	150 Hrs
	INSPECCION	300 Hrs
	INSPECCION	400 Hrs
	INSPECCION	500 Hrs
	INSPECCION	600 Hrs
	INSPECCION	15 Años
MOTORES Engine Rolls-Royce 250C30P	INSPECCION	50 Hrs
	INSPECCION	150 Hrs
	INSPECCION	150 Hrs o 6 Meses
	INSPECCION	300 Hrs
	INSPECCION	300 Hrs o 6 Meses
	INSPECCION	600 Hrs o 12 Meses
MOTORES Engine Rolls-Royce 250C20	INSPECCION	50 Hrs
	INSPECCION	150 Hrs
	INSPECCION	150 Hrs o 6 Meses
	INSPECCION	300 Hrs
	INSPECCION	300 Hrs o 6 Meses
	INSPECCION	600 Hrs o 12 Meses

Esta lista de Capacidad, a menos que sea cancelado, suspendido o revocado se mantendrá vigente de conformidad con lo requerido en la Sección DINAC R 145.115.

Fecha de emisión: 27/06/2020.

Fecha de vencimiento 27/06/2021.

Ing. AC. Guillermo Bonetto.
Sub Director de Normas de Vuelo.
DINAC.

Abog. José Luis Chávez.
Director de Aeronáutica.
DINAC.

Esta Lista de Capacidad no es transferible, y cualquier cambio en las facilidades básicas o en la ubicación de las mismas deberá ser informado a la DINAC.
Cualquier alteración a este documento será penable según las leyes vigentes aplicables.

Luigi Ricollo
HELITACTICA

0000000000062

DINAC

GOBIERNO NACIONAL

Paraguay de la gente

REPUBLICA DEL PARAGUAY
DIRECCION NACIONAL DE AERONAUTICA CIVIL
SUBDIRECCION DE NORMAS DE VUELO

ORGANIZACION DE MANTENIMIENTO APROBADA

LISTA DE CAPACIDAD

HELITACTICA S.A

OMA 009

CLASE	HABILITACION	LIMITACION
MOTOR ARRIEL 1B SERIES	INSPECCION	15 Hrs/ 07 Dias
	INSPECCION	30
	INSPECCION	50
	INSPECCION	100
	INSPECCION	150
	INSPECCION	200
	INSPECCION	300
	INSPECCION	400
	INSPECCION	500
	INSPECCION	600
	INSPECCION	750
	INSPECCION	800
	INSPECCION	1000
	INSPECCION	1200
	INSPECCION	1500
	INSPECCION	1800
	INSPECCION	2100
	INSPECCION	2300
	INSPECCION ESPECIAL	3000
	INSPECCION ESPECIAL	15 Años
MOTOR LYCOMING IO-540 SERIES	INSPECCION	15 Hrs/ 07 Dias
	INSPECCION	100
	INSPECCION	150
	INSPECCION	300
	INSPECCION	400
	INSPECCION	500
	INSPECCION	15 Años
MOTORES Lycoming Model T53-L-13B	INSPECCION	50 Hrs
	INSPECCION	150 Hrs
	INSPECCION	150 Hrs o 6 Meses
	INSPECCION	300 Hrs
	INSPECCION	300 Hrs o 6 Meses
	INSPECCION	600 Hrs o 12 Meses

Esta lista de Capacidad, a menos que sea cancelado, suspendido o revocado se mantendrá vigente de conformidad con lo requerido en la Sección DINAC R 145.115.

Fecha de emisión: 27/06/2020.

P.A.C. Guillermo Bellotto.
Sub Director de Normas de Vuelo.
DINAC.

Fecha de vencimiento 27/06/2021.

Ing. José Luis Chávez.
Director de Aeronáutica.
DINAC.

7/11

Esta Lista de Capacidad no es transferible, y cualquier cambio en las facilidades básicas o en la ubicación de las mismas deberá ser informado a la DINAC.
Cualquier alteración a este documento será penable según las leyes vigentes aplicables.

Luigi Picollo
HELITACTICA

DINAC

GOBIERNO NACIONAL

Paraguay de la gente

REPUBLICA DEL PARAGUAY
DIRECCION NACIONAL DE AERONAUTICA CIVIL
SUBDIRECCION DE NORMAS DE VUELO

ORGANIZACION DE MANTENIMIENTO APROBADA
LISTA DE CAPACIDAD

HELITACTICA S.A

OMA 009

HABILITACION: Limitado a Mantenimiento, mantenimiento preventivo e inspecciones periódicas de acuerdo al Programa y la documentación de mantenimiento actualizada, incluyendo inspecciones generales de los componentes y accesorios según el Manual de mantenimiento del Fabricante y las normas vigentes de la DINAC.

NOTA: En caso de requerir para inspecciones de NDT y boroscopia, estos serán solicitados a la Empresa Compoende S.A.

NOTA: Los componentes con "vida útil "serán reemplazados (remoción/instalación) de acuerdo al Manual de Mantenimiento del fabricante.

NOTA: Se excluye la revisión general de componentes y accesorios instalados en las aeronaves, motores y hélices.

Esta lista de Capacidad, a menos que sea cancelado, suspendido o revocado se mantendrá vigente de conformidad con lo requerido en la Sección DINAC R 145.115.

Fecha de emisión: 27/06/2020.

Fecha de vencimiento 27/06/2021.

A.C. Guillermo Bonetto.
Subdirector de Normas de Vuelo.
DINAC.

José Luis Chávez.
Director de Aeronáutica.
DINAC

Esta Lista de Capacidad no es transferible, y cualquier cambio en las facilidades básicas o en la ubicación de las mismas deberá ser informado a la DINAC.
Cualquier alteración a este documento será penable según las leyes vigentes aplicables.

Luigi Picollo
HELITACTICA

DINAC

GOBIERNO NACIONAL

000000000021
Paraguay de la gente

REPUBLICA DEL PARAGUAY
DIRECCION NACIONAL DE AERONAUTICA CIVIL
SUBDIRECCION DE NORMAS DE VUELO

ORGANIZACION DE MANTENIMIENTO APROBADA

LISTA DE CAPACIDAD
HELITACTICA S.A

OMA 009

CLASE-GARMIN	HABILITACION
GPS/GTN Garmin Series	Remoción/Instalación Del Componente
GPS/GNS Garmin Series	
Radio NAV Garmin GNC Series	
Radio COM Garmin GTR Series	
Transponder Garmin GTX Series, GTS Series y GNX Series	
Audio panel GMA Series	
Autopilot Garmin GFC Series	
G-S Electronic Flight Instrument DG/HIS Alttitud Indicator	
Radar Altimeter Garmin GRA Series	
Radar Meteorological GWX Series	
Flight Display / Multifunction Display & Engine Monitoring G-600 Series	
G-500 Series	
G3X Series	
CLASE-STRATUS	
Transponder Stratus Series	Remoción/Instalación Del Componente
CLASE-AVYDINE	
GPS-IFD 440/540 Series	Remoción/Instalación Del Componente
Autopilot DFC 90	
Skytrax TAS-A Series	
Transponder AXP Series	
Audio Panel AMX 240 Series	
CLASE-ASPEN AVIONICS	
EFD 1000 Series	Remoción/Instalación Del Componente
ES Dual Electronic Flight Instruments (EFI)	
EFD 2000 Series	
CLASE- JPI TECHNOLOGY	
EDM-960 Twin Engine Monitoring	Remoción/Instalación Del Componente
EDM-930 Single Engine Monitoring	
EDM-900 Single Engine Monitoring	
EDM-830 Single Engine Monitoring	
EDM-700/800 Single Engine Monitoring	
EDM-790 Twin Engine Monitoring	
FS-450 Fuel Flow	

Esta lista de Capacidad, a menos que sea cancelado, suspendido o revocado se mantendrá vigente de conformidad con lo requerido en la Sección DINAC R 145.115.

Fecha de emisión: 27/06/2020.

Fecha de vencimiento 27/06/2021.

Ing. Agr. A.G. Guillermo Bonetto.
Sub Director de Normas de Vuelo.
DINAC.

Abog. José Luis Chávez.
Director de Aeronáutica.
DINAC.

Esta Lista de Capacidad no es transferible, y cualquier cambio en las facilidades básicas o en la ubicación de las mismas deberá ser informado a la DINAC.
Cualquier alteración a este documento será penable según las leyes vigentes aplicables.

Luigi Picollo
HELITACTICA
DINAC

000000000035

DINAC

GOBIERNO NACIONAL

Paraguay de la gente

REPUBLICA DEL PARAGUAY
DIRECCION NACIONAL DE AERONAUTICA CIVIL
SUBDIRECCION DE NORMAS DE VUELO

ORGANIZACION DE MANTENIMIENTO APROBADA

LISTA DE CAPACIDAD

HELITACTICA S.A

OMA 009

CLASE-GENESYS INSTRUMENT	HABILITACION
Autopilot System 20-30-40/50-SSX-60-2-65 Series	Remoción/Instalación Del Componente
Stec 3100 Digital Flight Control System	
Helisas-Autopilot & Stability for Light & Medium Rotorcraft Series	
CLASE-TRAKKA INSTRUMENT	Remoción/Instalación Del Componente
Trakka Beam A800 Series	
TLX Searchlight Series	
TLXc Searchlight Series	
CLASE-REBTECH INSTRUMENT	Remoción/Instalación Del Componente
REBTECH NVG Modification Kit for BELL 206 Series	
REBTECH NVG Modification Kit for AS350 Series	
REBTECH NVG Modification Kit for EC120B Series	
CLASE-MID-CONTINENTAL INSTRUMENTS	Remoción/Instalación Del Componente
MD302 SAM Digital Standby Attitude Module	
MD200-706 Light Glideslope	
MD200-707 Light Glideslope Course Datum	
MD222-406 GS/LOC,NAV,GPS,VLOC	
MD222-506 BC,GS/LOC,NAV,GPS	
ELECTRIC ATTITUDE INDICATOR Lifesaver Gyro	
MD93 DIGITAL CLOCK/USB Charger	
MD41-148x / 149x	
MD41-151x ANNUNCIATION CONTROL UNITS	
MD90-1	
MD90L ELECTRIC CLOCK	
CLASE-DAVTRON INSTRUMENTS	
M301 OAT	
M303-1 OAT	
M307-2 OAT	
M307FC OAT	
M307FCE OAT INDICATORS	
M450	
M451	
M475VA	
M475VAA VOLTIMETERS	
800 Series CLOCK	

NOTA: Limitado a mantenimiento preventivo, testeo funcional, operacional e inspecciones periódicas de mantenimiento de acuerdo al Manual de Mantenimiento y la documentación de mantenimiento actualizada del fabricante y las normas vigentes de la DINAC

NOTA: Se excluye la revisión general de componentes y accesorios indicados en la columna de "CLASE".

Esta lista de Capacidad, a menos que sea cancelado, suspendido o revocado se mantendrá vigente de conformidad con lo requerido en la Sección DINAC R 145.125.

Fecha de emisión: 27/06/2020.

Fecha de vencimiento 27/06/2021.

Ing. A.C. Guillermo Bonetto.
Sub Director de Normas de Vuelo.
DINAC.

Abog. José Luis Chávez.
Director de Aeronáutica.
DINAC

Esta Lista de Capacidad no es transferible, y cualquier cambio en las facilidades básicas o en la ubicación de las mismas deberá ser informado a la DINAC.
Cualquier alteración a este documento será penable según las leyes vigentes aplicables.

10/11

Luigi Picollo
HELITACTICA

DINAC

GOBIERNO NACIONAL

0000000000023
Paraguay de la gente

REPUBLICA DEL PARAGUAY
DIRECCION NACIONAL DE AERONAUTICA CIVIL
SUBDIRECCION DE NORMAS DE VUELO

ORGANIZACION DE MANTENIMIENTO APROBADA
LISTA DE CAPACIDAD

HELITACTICA S.A

OMA 009

CLASE	HABILITACION	LIMITACION
MAGNETO BENDIX CTM	INSPECCION	50 Hrs
	INSPECCION	100Hrs/Anual
	INSPECCION	500Hrs
MAGNETO SLICK 345	INSPECCION	50Hrs
	INSPECCION	100Hrs/Anual
	INSPECCION	500Hrs

HABILITACION: Limitado a mantenimiento, mantenimiento preventivo e inspecciones periódicas de acuerdo al Programa de Mantenimiento y la documentación de mantenimiento actualizada, incluyendo inspecciones generales de los componentes y accesorios según el Manual de mantenimiento del Fabricante y las normas vigentes de la DINAC.

NOTA: Los componentes con "vida util" seran reemplazados (remoción/instalación) de acuerdo al Manual de Mantenimiento del fabricante.

Esta lista de Capacidad, a menos que sea cancelado, suspendido o revocado se mantendrá vigente de conformidad con lo requerido en la Sección DINAC R 145.115.

Fecha de emisión: 27/06/2020.

Fecha de vencimiento 27/06/2021.

Ing. Ast. Guillermo Bonetto.
Sub Director de Normas de Vuelo.
DINAC.

Ing. José Luis Chávez.
Director de Aeronáutica.
DINAC.

Esta Lista de Capacidad no es transferible, y cualquier cambio en las facilidades básicas o en la ubicación de las mismas deberá ser informado a la DINAC.
Cualquier alteración a este documento será penable según las leyes vigentes aplicables.

Avda. Mariscal López esquina Rca. Sánchez 922 de Sajonia
6° Piso - Edif. Ministerio de Defensa Nacional - CAE - 1752
Tel./Fax (595-21) 229 976 - 228 715 - e-mail: dinac@dinac.gov.py
Asunción - Paraguay

Luigi Picollo
HELITACTICA
AVIACION

0000000000037

DINAC

■ TETÃ REKUÁI
■ **GOBIERNO NACIONAL**

Paraguay de la gente

DIRECCIÓN DE AERONÁUTICA
SUBDIRECCIÓN DE NORMAS DE VUELO

Luque, 15 de Setiembre de 2021.

NOTA DAC N° 529 /2021.
SDNV Nº 237/2021.

Señor
Luigi Picollo
Gerente Responsable
HELITACTICA S.A. – OMA N° 009
Presente

Ref.: EXP. DINAC Nº 147210

La presente comunicación guarda relación con la Nota en la cual solicita la Ampliación de la Lista de Capacidades realizada por la Organización de Mantenimiento Aprobada **OMA N° 009 – HELITACTICA S.A.**

Al respecto, cumplo en informar que según las recomendaciones del Departamento Certificación de Talleres – DCT de la Gerencia de Aeronavegabilidad dependiente de la Subdirección de Normas de Vuelo, la ampliación a la Lista de Capacidades elaborada por dicha OMA fue Aprobada.

Se aprueba el Anexo a la Lista de Capacidades con fecha 01/09/2021 al 29/06/2022.

Se adjunta un ejemplar original de la misma, para los fines pertinentes.

Sin nada más que agregar, cordiales saludos.

FAA. GUILLERMO BONETTO
SUBDIRECTOR INT. DE NORMAS DE VUELO
SDNV – DINAC

ING. JOSÉ LUIS CHAVEZ
DIRECTOR DE AERONÁUTICA
DAC – DINAC

Luigi Picollo
HELITACTICA
AVIACIÓN

HELITACTICA
AVIACION

CENTRO DE MANTENIMIENTO
HELITACTICA S.A. O.M.A. 009

ANEXO A LA LISTA DE CAPACIDAD DE LA ORGANIZACIÓN DE MANTENIMIENTO

SERVICIO ESPECIALIZADO

CLASE	HABILITACIÓN	LIMITACIÓN	BASE
AERONAVES DE ALA FIJA Y ALA ROTATIVA	PESO Y BALANCE DE AERONAVES	DEPENDIENTE DE LA CAPACIDAD DE CARGA DE LA BALANZA PESO MÁXIMO HASTA 20.000 Lbs.	HANGAR HELITACTICA ASU
HABILITACIÓN: Limitado al cumplimiento del servicio de Peso y Balance en las aeronaves de acuerdo a la capacidad de la balanza utilizada con la emisión del certificado de cumplimiento del servicio y datos anexos.			
NOTA: Anexo para la ampliación de la Lista de Capacidad de la O.M.A. 009 correspondiente al servicio de Peso y Balance de aeronaves de ala fija y rotatoria.			

DIRECCIÓN NACIONAL DE AERONÁUTICA CIVIL
APROBADO
DINAC
Guillermo Gonzalez
Subdirector Int.
Dirección de Normas de Vuelo

www.helitactica.com
Autopista Silvio Pettirossi, Hangar Helitactica
Aeropuerto INT Silvio Pettirossi (SGAS), Paraguay
USA: +1 (305) 394 6078
UNICOM 131.650 Mhz
+595 21 644 435
+595 971 644 435
comercial@helitactica.com.py

HELITACTICA
MOVIL AEREO FULL TIME
Luigi Picollo

Fech. Vto.:_____APROBACIÓN DINAC:_____APROBACIÓN O.M.A. 009:_____

HELITACTICA AVIACION

0000000039

HELITACTICA