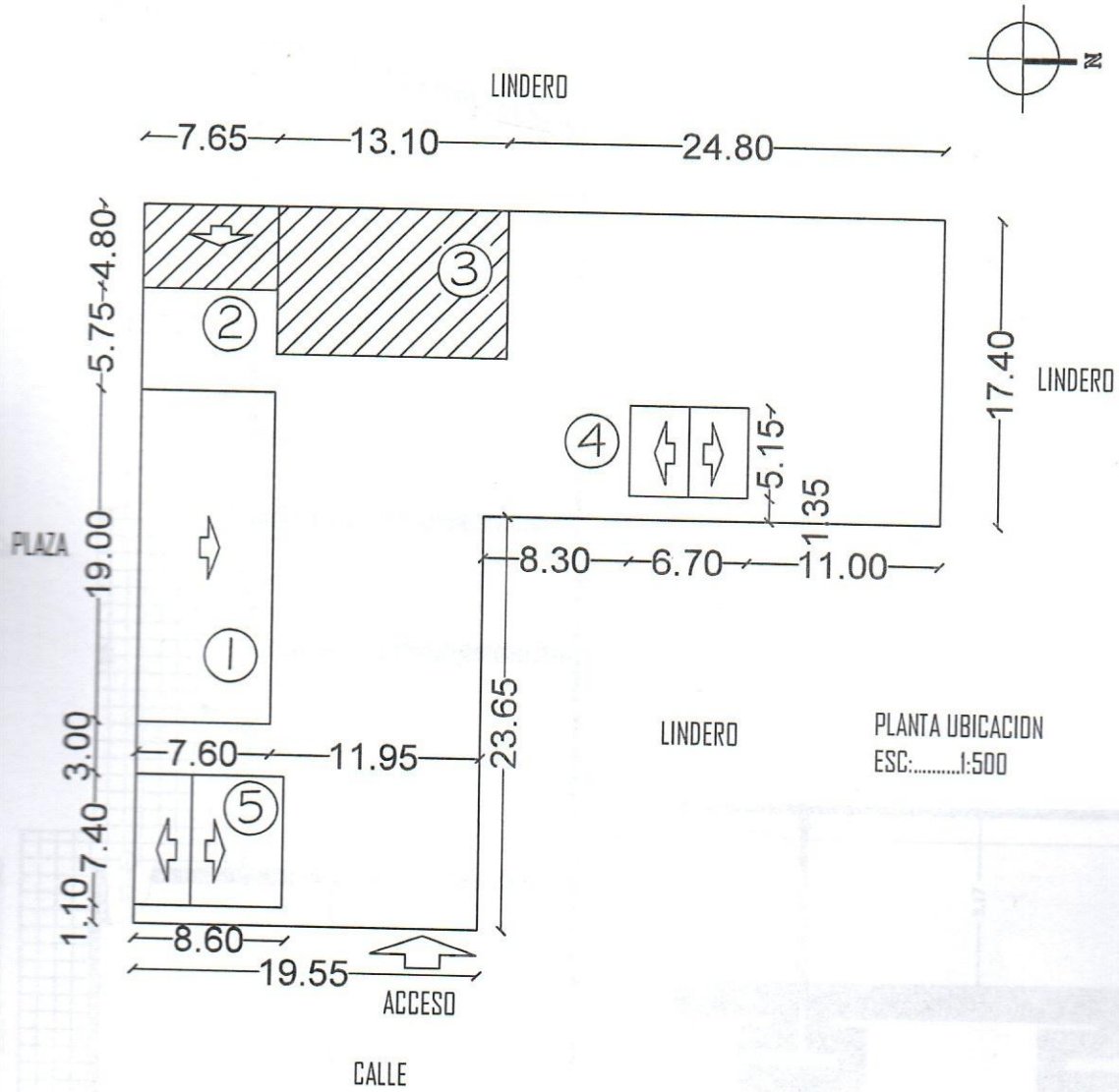


## REFERENCIAS

01- BLOQUE DE DOS AULAS + DIRECCION
02- DEPOSITO
03- BLOQUE DE AULAS C/EST.DE HºAº A REPARAR
04- SSHH
05- AULA

Prof. Arq. Emilio J. Walder S.
Reg. M.S.A.C. 1269

Arq. EMILIO J. WALDER

MUNICIPALIDAD DE MARIANO ROQUE ALONSO

DEPARTAMENTO: CENTRAL

BARRIO: SINTRATEL

ESC.BAS.Nº:4722 PROF.SIMON N. CASOLA LOPEZ

OBRA: REPARACION DE AULAS

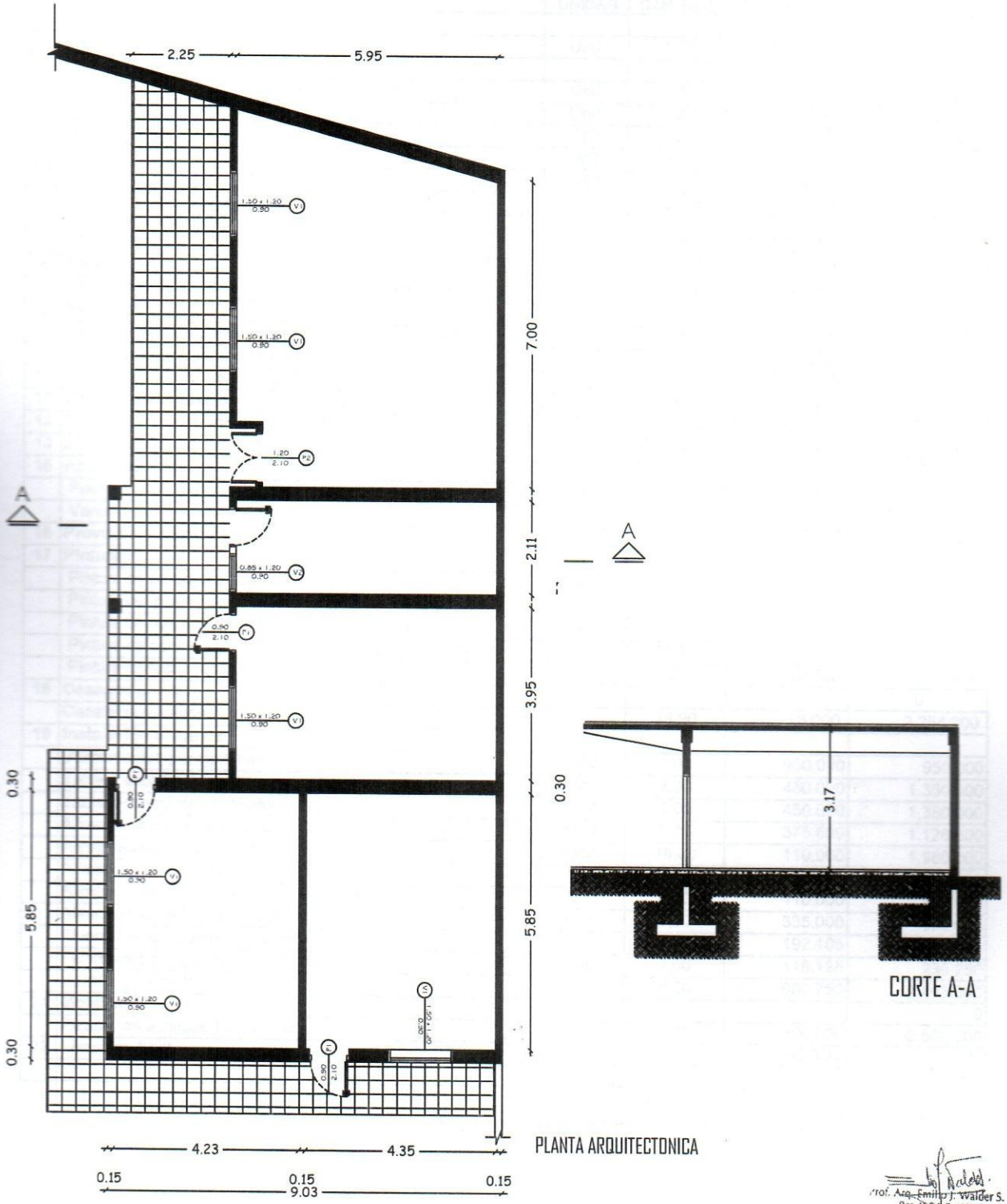


PLANTA ARQUITECTONICA

Prof. Arq. Emilio J. Walder S.
Reg. M.O.P.C. 1269

MUNICIPALIDAD DE MARIANO ROQUE ALONSO

DEPARTAMENTO: CENTRAL

BARRIO: SINTRATEL

ESC.BAS.Nº:4722 PROF.SIMON N. CASOLA LOPEZ

OBRA: REPARACION DE AULAS