23(veintitre

Ministerio de OBRAS PÚBLICAS Y COMUNICACIONES — GOBIERNO NACIONAL Paraguay de la gente

MESA DE ENTRADA ÚNICA
EXPEDIENTE Nº 34857/2021

TITULAR:
INICIATIVAS CONSTRUCTIVAS SA

NOMBRE Y APELLIDO:
EDGAR AHRENS

TELEFONO:
021 331 383

CORREO ELECTRONICO:

REFERENCIA:
CONTRATO SG MINISTRO Nº 533/2020.
CONVENIO MODIFICATORIO Nº 1 PARA SU VERIFICACION Y APROBACION

FACTURA: Nro. 0 **Monto: GS.** 0

USUARIO/FECHA/HORA DE REGISTRO.:

SARDIAN 24/08/2021 14:23:07

SECRETARIA GENERAL
GABINETE DEL MINISTRO
Jef. Gabinete ____ DIPE ____
D.Asuntos Jur. ____ D.de Tic's ____
D.Relaciones P. ____ D.Auditoria I. ____
Secretaria Privada ____ U.O.C. ____
D.Comunicaciones ____ DAPSAN ____
Patrullla Caminera ____ DGESA ____
C.RR.II. ____ DTyA ____
VMOP ____
D.Obras Públicas ____ Comisión Pilc. ____
D.Vialidad ____ D.Caminos Vec. ____
Div.Arch y Bib. ____ D.B.I ____ UEPE ____
VMAF ____
D.Finanzas ____ D.Planif.Econ. ____
D.Contaduría ____ D.Bienes y S. ____
D.Rec.Humanos ____ D.Crédito P. ____
VMME ____
D.Rec.Energ. ____ D.Rec.Minerales ____
VMT ____
Dirección de Marina Mercante ____
OTROS ____

M.O.P.C. - V.M.O.P
Exp. Nº 10527
Fecha 25 AGO 2021 Hora 8:00
Firma

M.O.P.C.
G.V.M.O.P/C. Fecha: 26-8-21
☐ VMAF ☑ DV ☐ DCV ☐ DOP
☐ C. TÉC. ☐ DPV ☐ DBI ☐ CNRP
☐ COAF ☐ RU/BTR ☐ CAPSOH ☐ SG
☐ UEP IP ☐ CAC ☐ CAPE ☐ DAJ
☐ DAPSAN ☐ CRI ☐ UOC ☐ J G M

Ing. IGNACIO GÓMEZ N.
Vicaministerio de Obras Públicas y Comunicaciones

M.O.P.C.
DIRECCION DE VIALIDAD
Exp. Nº: 92324 34857 m2
Fecha: 26/8/2021
Firma: Hora:

BRENDA MARIA JOSE GIMENEZ GONZALEZ

Firmado digitalmente por BRENDA MARIA JOSE GIMENEZ GONZALEZ
Fecha: 2021.08.24 15:00:00 -04'00'

M.O.P.C.
DIRECCION DE VIALIDAD
☐ VMOP ☐ DE ☐ DGC ☐ DGV
☐ ATD ☐ DSV ☐ DAV ☐ DPV
☐ DC

MINISTERIO DE OBRAS PUBLICAS Y COMUNICACIONES ★ DIRECCION DE VIALIDAD

Ing. Jovino Cabrera Mura
Jefe
Dpto. de Asesoría Técnica - DV

PIA

22(veintidos)

Ministerio de
OBRAS PÚBLICAS
Y COMUNICACIONES

GOBIERNO
NACIONAL

Paraguay
de la gente

Asunción, 25 de Agosto de 2021

Señor
ING. VICTOR HUGO OLMEDO
Ministerio de Obras Públicas y Comunicaciones (MOPC)
Unidad Ejecutora de Proyectos - BID- DV
Presente:

Ref.: **LLAMADO MOPC N°63/2020 CONSTRUCCIÓN DE VIVIENDAS PARA COMUNIDAD INDÍGENA JOYVY EN SANTA LIBRADA, 20 DE JULIO, SAN JORGE ORIGINARIOS Y SAN JORGE YPANARA – DPTO. DE CAAGUAZÁ.CONTRATO S.G. MINISTRO N° 533/2020.-**

Asunto: ***Convenio Modificatorio N° 1.-***

Me dirijo a usted, con relación a la presentación del CONVENIO MODIFICATORIO N°1 presentado por INICIATIVAS CONSTRUCTIVAS S.A. adjudicada para la construcción de la obra de la referencia, según Contrato Nº 533/2020.

Al respecto, esta Supervisión de Obra, previa revisión, da constancia de la veracidad de los datos presentados en el CONVENIO MODIFICATORIO N°1, según expediente de la referencia.

Por lo expuesto, se recomienda su aprobación, y dejando constancia que los ítems serán certificados de acuerdo a lo ejecutado, ajustándose a lo establecido en la cláusula DÉCIMA PRIMERA. - FISCALIZACIÓN Y SUPERVISIÓN DE LA OBRA del Pliego de Bases y Condiciones del Contrato.

Atentamente.

Ing. Hugo Colmán R.
Supervisor
UEP - BID - DV
M.O.P.C.

ING. HUGO A. COLMÁN
Supervisor de Obras- UEP-BID-DV-MOPC

21 (veintiuno)

ICSA
Iniciativas Constructivas S.A.

Ing. Víctor Olmedo
Jefe UEP - BID
MOPC

Nota Nº: 03/2021

Asunción, 24 de Agosto de 2021

Señor
ING VISTOR HUGO OLMEDO
UEP-DV-MOPC
Ministerio de Obras Públicas y Comunicaciones – MOPC
Presente

Ref.: *Contrato S.G. Ministro Nº 533/2020.-*

De mi consideración:

Nos dirigimos a Ud., y por su intermedio a quien corresponda, a los efectos de remitirles el Convenio Modificatorio Nº 1, de la obra de la referencia, para su verificación y aprobación.-

Sin otro particular, me despido atentamente.-

ICSA
Iniciativas Constructivas S.A
RUC: 80056665-8
Ing. Edgar Ahrens
Representante Legal

20 (veinte)

TETÃ REMBIAPO HA MARANDU
MOTENONDEHA
MINISTERIO DE OBRAS PÚBLICAS Y COMUNICACIONES

GOBIERNO NACIONAL

Paraguay de la gente

Ing. Vic... Jefe de... BID
MOPC

REPUBLICA DEL PARAGUAY
MINISTERIO DE OBRAS PÚBLICAS Y COMUNICACIONES

LLAMADO UEP MOPC Nº 63/2020

Obra: "CONSTRUCCIÓN DE VIVIENDAS PARA COMUNIDAD INDÍGENA JOYVY EN SANTA LIBRADA, 20 DE JULIO, SAN JORGE ORIGINARIOS Y SAN JORGE YPANARÁ - DEPARTAMENTO DE CAAGUAZÚ"

DOCUMENTACIÓN TÉCNICA
CONVENIO MODIFICATORIO Nº 1

Por cuanto, en atención a que el Contrato S.G Ministro N°533/2020, financiado por el BID, suscrito en fecha 17/12/2020, para la ejecución de la **Obra: "CONSTRUCCIÓN DE VIVIENDAS PARA COMUNIDAD INDÍGENA JOYVY EN SANTA LIBRADA, 20 DE JULIO, SAN JORGE ORIGINARIOS Y SAN JORGE YPANARÁ - DEPARTAMENTO DE CAAGUAZÚ ", adjudicada por Resolución Ministerial N° 2300/2020**, entre el **MINISTERIO DE OBRAS PÚBLICAS Y COMUNICACIONES** y la empresa **INICIATIVAS CONSTRUCTIVAS S.A,** estipula en la cláusula **"CGC DECIMO CUARTA",** ítem C de las Condiciones Especiales del Contrato, la potestad del MOPC a suscribir Convenio con el Contratista para la ejecución de un Trabajo Extra, modificación del Contrato Original y/o cualquier cambio en la magnitud de la Obra, se expide la presente documentación técnica para la emisión del Convenio Modificatorio N° 1, de acuerdo a los siguientes términos:

ALCANCE

Las modificaciones a implementarse en el Convenio Modificatorio Nº 1, se basan principalmente en la búsqueda de otorgar mayores facilidades de acceso a las viviendas, salvando el desnivel de las mismas con referencia al terreno natural agregando gradas.
También a los futuros beneficiarios de las Aulas construidas en las distintas localidades; los Salones Comunitarios mayores comodidades agregando sanitarios sexados en cada uno de ellos, pilastra para instalación eléctrica en los mismos; provisión y colocación de bomba de empuje para red de agua en la comunidad San Jorge Piripoty, teniendo en cuenta su situación actual en la que el diseño original no lo contempla.

DESCRIPCION DE LOS ITEMS

Los cambios a realizarse involucran agregar un nuevo rubro a las viviendas consistente en gradas y la incorporación de trabajos no previstos en el contrato original.

Ing. Hugo Colmán R.
Supervisor
UEP I. BID - DV
M.O.P.C.

...ugar O. Ahrens B.
Representante Legal
ICSA
...iciativas Constructivas S.A.
RUC: 80056945-8

Ing. [illegible]
Jefe UEP - BID
MOPC

Ítems Unitarios nuevos

BAÑOS SEXADOS

Ítem	Rubros por cada Baño	Unidad de Medida	Cantidad
A-1	**MOVIMIENTO DE SUELO**		
1	Limpieza de terreno	m²	20,00
2	Replanteo y marcación	m²	12,00
3	Relleno y Compactación – h prom. 0.35 m	m³	3,60
A-2	**CIMIENTOS**		
4	Cimiento de piedra bruta	m³	4,18
A-3	**AISLACIONES**		
6	Aislación horizontal de muros – 3 caras	ml	17,00
A-4	**MAMPOSTERIAS**		
7	De nivelación de 0,30 - altura promedio 0,35	m²	5,10
8	De ladrillo común de 0.15 m - p/ revoque	m²	47,35
A-5	**ENVARILLADOS**		
9	De muros sobre aberturas - altura de dintel 2Ø8	ml	17,00
10	De muros a altura 2.40 m 2 Ø 8	ml	17,00
A-6	**TECHOS**		
11	De chapas termoacústicas y estructura de perfilería	m²	13,94
A-7	**GRADAS**		
12	De Ladrillos comunes en entrada	un	1,00
A-8	**REVOQUES**		
13	De mampostería de nivelación	m²	11,22
14	De paredes interiores	m²	51,86
15	De paredes exteriores con hidrófugo	m²	35,15
A-9	**CONTRAPISOS, PISOS Y REVESTIMIENTOS**		
16	De Cascotes - e= 0,07 m (mín).	m²	12,00
17	carpeta para piso cerámico esmaltado	m²	12,00
18	Cerámica Esmaltada 20x 30	m²	12,00
19	Revestimiento Cerámico de 20x30 cm. Altura 1,8 m	m²	32,16
A-10	**ABERTURAS**		
20	Puertas placa de madera con marco de madera (1 de 0,70 x 2,10 para baño)	Unidad	2,00
21	Ventana tipo Blindex Basculante en baño de 0,60 x 0,40	Unidad	2,00
A-11	**PINTURAS**		
22	De techo	m²	9,76
23	Al látex interior para paredes interiores	m²	51,86
24	Al látex exterior para paredes exteriores, incluye mampostería de nivelación	m²	46,37
25	De aberturas de madera con esmalte	m²	3,36
A-12	**INSTALACION SANITARIA, DESAGUES**		
26	Interior y Exterior en baño	Gl	1,00
A-13	**INSTALACION SANITARIA**		
27	Artefactos, accesorios y griferías en baño	Gl	1,00
A-14	**INSTALACION ELECTRICA**		
28	Cableado, llaves y tomas, artefactos	Gl	1,00
A-15	**LIMPIEZA FINAL DE OBRA**		
29	Limpieza final de obra	Gl	1,00

Ing. Edgar O. Ahrens B.
Representante Legal

ICSA
Iniciativas Constructivas S.A
RUC: 80056945-8

Hugo Colmán R.
Supervisor
UEP - BID - DV
MOPC

Jefe UEP - BID
MOPC

Obras Complementarias

Ítem	Descripción del Bien	Unidad de Medida	Cantidad
A-1	**Obras Complementarias**		
1	De Ladrillos comunes en entrada	Un	2,00
2	Acometida para Aulas y Salones Comunitarios	Un	6
3	Provisión y colocación de Bomba de empuje en Comunidad San Jorge Piripoty	Un	1

PLANILLA COMPARATIVA

El presupuesto actualizado de la obra se presenta en el Anexo 1.
El presente Convenio Modificatorio No.1 aumenta el monto original del Contrato de Obra en **248.094.103 Gs IVA incluido (Guaraníes doscientos cuarenta y ocho millones noventa y cuatro mil ciento tres)**, lo cual representa **un aumento del 5.662% sobre el monto del Contrato Original** que es de Gs. **4.381.806.118** IVA incluido **(Guaraníes cuatro mil trescientos ochenta y un millones ochocientos seis mil ciento dieciocho)**, quedando el monto contractual modificado a través del presente Convenio Modificatorio N° 1 en Gs. **4.629.900.221 IVA incluido (Guaraníes cuatro mil seiscientos veintinueve millones novecientos mil doscientos veintiuno).**

PLAZO DE LA OBRA

El Cronograma de baño se incluyen en el Anexo 3 y del Cronograma Compensado en el Anexo 4.

Inicio de Obra:	06/01/2021
Plazo Contractual Original:	8 Meses
Fecha de Terminación de Obras según Contrato Original:	06/09/2021
Prórroga de Plazo por:	1,3 Meses
Fecha de Terminación de Obras según Prórroga por:	15/10/2021

Ing. Hugo Colmán R.
Supervisor
UEP - BID - DV
M.O.P.C.

Ing. Edgar O. Ahrens B.
Representante Legal
ICSA
Iniciativas Constructivas S.A
RUC: 80056945-8

17 (diecisiete)

TETÃ REMBIAPO HA MARANDU
MOTENONDEHA
MINISTERIO DE OBRAS PÚBLICAS Y COMUNICACIONES

GOBIERNO NACIONAL

Paraguay de la gente

Ing. [illegible] Olmedo
Jefe UEP - BID
MOPC

ANÁLISIS DE ÍTEMS NUEVOS

En el Anexo Nº 2, Se presentan el precio final los cuales fueron determinados rigiéndose por los precios de Contrato y/o por los precios de mercado a la fecha de la presentación de la oferta.

En prueba de conformidad se suscribe la presente Documentación Técnica para el Convenio Modificatorio Nº 1 entre el Ministerio de Obras Públicas y Comunicaciones (MOPC) y la Empresa Contratista (INICIATIVAS CONSTRUCTIVAS SA), en la ciudad de Asunción a los 19 días del mes de Agosto de 2.021.

POR LA SUPERVISIÓN DEL MINISTERIO DE OBRAS PÚBLICAS Y COMUNICACIONES

ING. HUGO ADALBERTO COLMAN RAMIREZ
SUPERVISOR DE OBRA
Ing. Hugo Colman R.
Supervisor
UEP - BID - DV
M.O.P.C.

POR EL CONTRATISTA INICIATIVAS CONSTRUCTIVAS S.A

ING. EDGAR AHRENS
Representante Legal

ICSA
Iniciativas Constructivas S.A.
RUC: 80056945-8

16 (dieciséis)

Ing. [illegible] Olmedo
Jefe UEP - BID
MOPC

Anexo 1

15 (quince)

Jefe UEP – BID
MOPC

Señores
Ministerio de Obras Públicas y Comunicaciones
Oliva y Alberdi
Asunción

Ref.: Llamado MOPC N° 63/2020 COMPARACION DE PRECIOS PARA LA "CONSTRUCCIÓN DE VIVIENDAS PARA COMUNIDAD INDÍGENA JOYVY EN SANTA LIBRADA, 20 DE JULIO, SAN JORGE ORIGINARIOS Y SAN JORGE YPANARÁ - DEPARTAMENTO DE CAAGUAZÚ".

N°	Item	Un	Cant.	P. Unitario	P. Total
1	**Viviendas**				
1.1	San Jorge Piripoty				
1.1.1	Vivienda MODELO 1	un	14	57.918.420	810.857.880
1.1.2	Vivienda MODELO 1A	un	5	26.646.434	133.232.170
1.2	Santa Librada				
1.2.1	Vivienda MODELO 1	un	9	57.918.420	521.265.780
1.2.2	Vivienda MODELO 1A	un	3	26.646.434	79.939.302
1.3	San Jorge Ypanara				
1.3.1	Vivienda MODELO 2	un	12	55.135.668	661.628.016
1.3.2	Vivienda MODELO 2A	un	6	27.914.628	167.487.768
1.4	20 de Julio				
1.4.1	Vivienda MODELO 2	un	11	55.135.668	606.492.348
1.4.2	Vivienda MODELO 2A	un	2	27.914.628	55.829.256
2	**Sistemas de Abastecimiento de Agua**				
2.1	Santa Librada				
2.1.1	Perforación y construcción de pozo artesiano	gl	1	57.668.160	57.668.160
2.1.2	Equipamiento Electromecánico e Hidraulico 2 HP	gl	1	45.285.445	45.285.445
2.1.3	Tanque Elevado de 10m3	gl	1	36.891.584	36.891.584
2.1.4	Caseta de Operaciones - (Instalación de tablero y transformador electrico,	gl	1	19.775.742	19.775.742
2.1.5	Cercado Perimetral del Tanque	gl	1	8.443.679	8.443.679
2.1.6	Red de distribución, aductoria y conexiones domiciliarias	gl	1	64.926.540	64.926.540
2.2	San Jorge Ypanara				
2.2.1	Red de distribución, aductoria y conexiones domiciliarias	gl	1	65.827.694	65.827.694
2.2.2	Equipamiento Electromecánico e Hidraulico 2 HP	gl	1	68.114.855	68.114.855
2.2.3	Traslado de Tanque Existente y Tanque Bajo de 5 m3	gl	1	29.990.228	29.990.228
2.2.4	Caseta de Operaciones	gl	1	19.775.742	19.775.742
2.2.5	Cercado Perimetral del Tanque	gl	1	8.443.679	8.443.679
2.3	20 de Julio				
2.3.1	Red de distribución, aductoria y conexiones domiciliarias	gl	1	64.926.540	64.926.540
2.3.2	Equipamiento Electromecánico e Hidraulico 2 HP	gl	1	49.454.451	49.454.451
2.3.3	Tanque Elevado de 5m3	gl	1	20.558.403	20.558.403
2.3.4	Caseta de Operaciones	gl	1	19.775.742	19.775.742
2.3.5	Cercado Perimetral del Tanque	gl	1	8.443.679	8.443.679
3	**Construccion del Opy**				
3.1	San Jorge Piripoty	gl	1	45.146.218	45.146.218
3.2	Santa Librada	gl	1	45.146.218	45.146.218
3.3	San Jorge Ypanara	gl	1	45.146.218	45.146.218
3.4	20 de Julio	gl	1	45.146.218	45.146.218
4	**Infraestructura Educativa**				
4.1	San Jorge Piripoty/ Santa Librada (2 aulas)	gl	1	132.119.080	132.119.080
4.2	San Jorge Ypanara (Un Aula)	gl	1	66.059.540	66.059.540
4.3	20 de Julio (Un Aula)	gl	1	66.059.540	66.059.540
5	**Salón Comunitario**				
5.1	San Jorge Piripoty	gl	1	90.409.041	90.409.041
5.2	Santa Librada	gl	1	90.409.041	90.409.041
5.3	San Jorge Ypanara	gl	1	90.409.041	90.409.041
6	**Cartel de Obra**				
6.1	Un cartel de obra por comunidad	un	4	5.486.400	21.945.600
7	**Capacitación**				
7.1	San Jorge Piripoty	gl	1	4.693.920	4.693.920
7.2	Santa Librada	gl	1	4.693.920	4.693.920
7.3	San Jorge Ypanara	gl	1	4.693.920	4.693.920
7.4	20 de Julio	gl	1	4.693.920	4.693.920
8	**Items Nuevos**				
8.1	Baños para Aulas y Centro Comunitarios para todas las localidades	Un	6,00	33.197.894	199.187.365
8.2	De Ladrillos comunes en entrada	Un	124	150.000	18.600.000
8.3	Acometida para Aulas y Salones Comunitarios	Un	6	2.371.123	14.226.738
8.4	Provisión y colocación de Bomba de Empuje en comunidad San Jorge Piripoty	Un	1	16.080.000	16.080.000
			TOTAL IVA Incluido		4.629.900.221

Ing. Hugo Colmán R.
Supervisor
UEP - BID - DV
M.O.P.C.

Ing. Edgar O. Ahrens B.
Representante Legal

ICSA
Iniciativas Constructivas S.
RUC: 80054045-6

14(catorce)

Ing. [illegible] Olmedo
Jefe UEP - BID
MOPC

Anexo 2

13 (trece)

Ing. Víctor Olmedo
Jefe UEP - BID
MOPC

Planilla de Cantidades y Presupuesto

Ítems del llamado LLAMADO Nº 63/2020 PARA LA CONSTRUCCION DE VIVIENDAS PARA LA COMUNIDAD INDIGENA JOYVY EN SANTA LIBRADA, 20 DE JULIO, SAN JORGE ORIGINARIOS Y SAN JORGE YPANARA ? DEPARTAMENTO DE CAAGUAZU con ID: 386133

COMPOSICION DE PRESUPUESTOS

Ítem	Descripción del Bien	Unidad de Medida	Cantidad Unitaria	Cantidad Total	Precio Unitario	Precio Final
A	OBRAS COMPLEMENTARIAS					
1	Baños para Aulas y Centro Comunitarios para todas las localidades	un	1,00	6,00	₲ 33.197.894	₲ 199.187.365
2	De Ladrillos comunes en entrada	un	2,00	124,00	₲ 150.000	₲ 18.600.000
3	Acometida para Aulas y Salones Comunitarios	Jn	1,00	6,00	₲ 2.371.123	₲ 14.226.738
4	Provisión y colocación de Bomba de empuje en Comunidad San Jorge Piripoty	Jn	1,00	1,00	₲ 16.080.000	₲ 16.080.000
	PRECIO TOTAL					**₲ 248.094.103**

Ing. Edgar O. Ahrens B.
Representante Legal
Representante legal

ICSA
Iniciativas Constructivas S.A
RUC: 80056945-8

Ing. Hugo Colmán R.
Supervisor
UEP - BID - DV
M.O.P.C.

12 (doce)

Ing. Víctor Acevedo
Jefe UEP - BID
MOPC

Anexo 3

Nombre de tarea	Duración
Cronograma Baño	**23 días**
Limpieza de terreno	1 día
Replanteo y marcación	1 día
Cimiento de piedra bruta	3,5 días
Mamposteria de Nivelacion de 0.3m, Haprox 35cm	2 días
Aislación horizontal de muros – 3 caras	1 día
Relleno y compactacion h=35cm	1 día
Mamposteria de elevacion ladrillo común de 0.15 m - p/ revoque	4 días
Envarillado de muros sobre aberturas - altura de dintel 2Ø8	1 día
Envarilado de muros a altura 2.40 m 2 Ø 8	1 día
Techo de chapas termoacusticas y estructura de perfileria	2,5 días
Instalacion Sanitaria Interior y Exterior en baño	3,5 días
Instalacion Electrica cableado, llaves, tomas, artefactos	3,5 días
Revoque de mampostería de nivelación	1 día
Revoque de paredes interiores	2 días
Revoque de paredes exteriores con hidrófugo	2 días
Contrapiso de Cascotes - e= 0,07 m (mín).	1 día

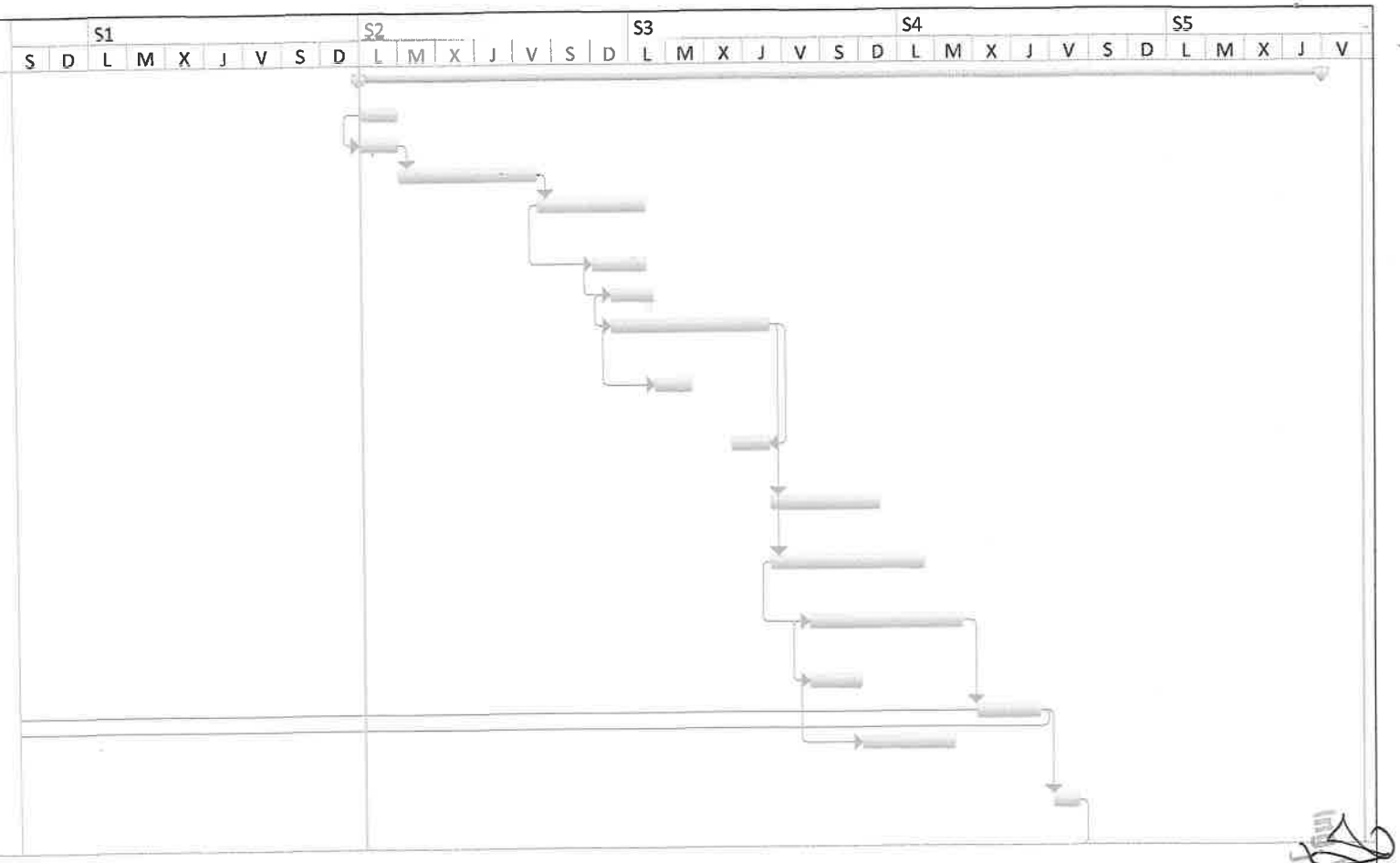

Proyecto: Cronograma Baño
Fecha: 30/08/21

Tarea	Hito externo	Informe de resumen manual
División	Tarea inactiva	Resumen manual
Hito	Hito inactivo	Sólo el comienzo
Resumen	Resumen inactivo	Sólo fin
Resumen del proyecto	Tarea manual	Fecha límite
Tareas externas	Sólo duración	Progreso

Ing. Hugo Colmán R.
Supervisor
UEP - BID - DV
M.O.P.C.

Ing. Edgar O. Ahrens B.
Jefe UEP - BID
MOPC

Edgar O. Ahrens B.
Representante Legal

ICSA
Iniciativas Constructivas S.A.
RUC: 80056945-8

Nombre de tarea	Duración
Puertas placa de madera con marco de madera (1 de 0,70 x 2,10 para baño)	2 días
carpeta para piso ceramico esmaltado	1 día
Piso de Cerámica Esmaltada 20x 30	1,5 días
Ventana tipo Blindex Basculante en baño de 0,60 x 0,40	1 día
Revestimiento Cerámico de 20x30 cm. Altura 1,8 m	1,5 días
Pintura de Techo	0,5 días
Pintura latex interior para paredes interiores	1 día
Pintura látex exterior para paredes exteriores, incluye mampostería de nivelación	1 día
Pintura de aberturas de madera con esmalte	1 día
Artefactos, accesorios y griferías en baño	1 día
Limpieza final de obra	1 día

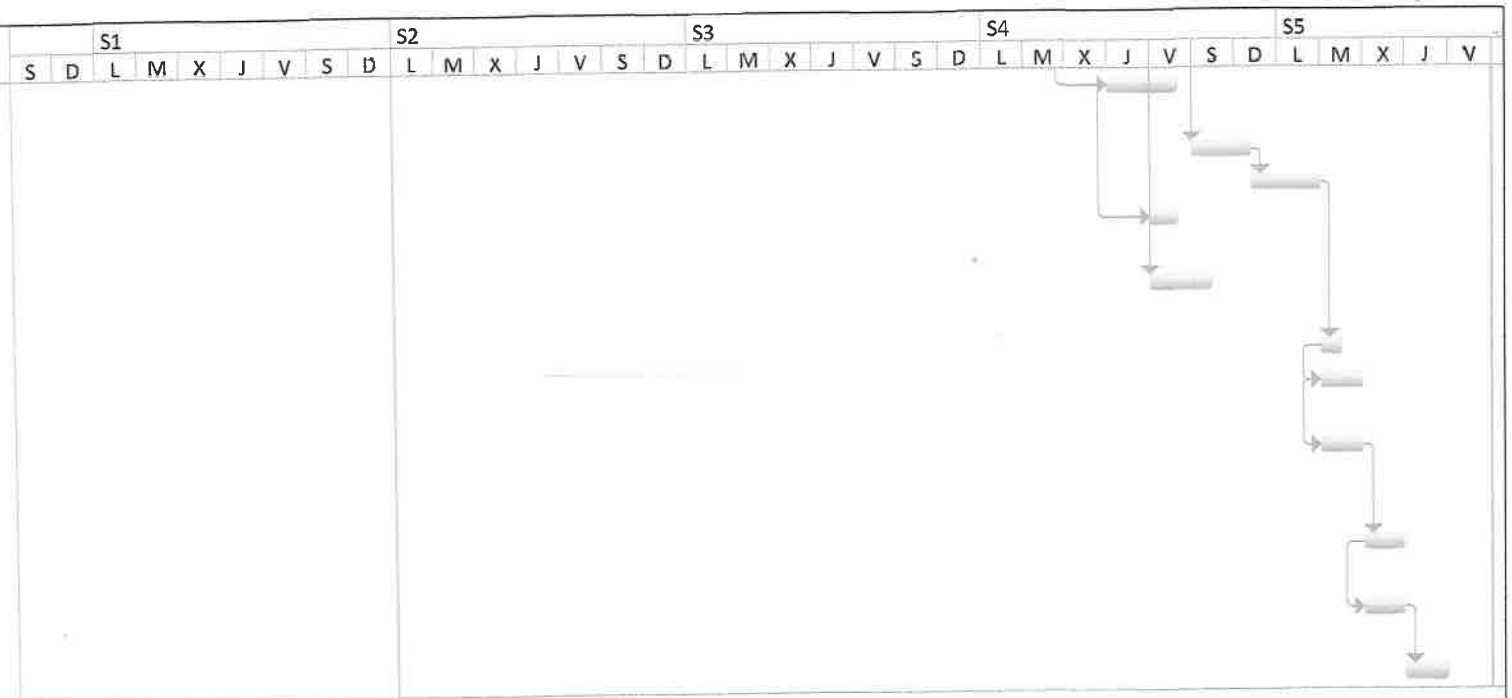

Proyecto: Cronograma Baño
Fecha: 30/08/21

Tarea	Hito externo	Informe de resumen manual	
División	Tarea inactiva	Resumen manual	
Hito	Hito inactivo	Sólo el comienzo	
Resumen	Resumen inactivo	Sólo fin	
Resumen del proyecto	Tarea manual	Fecha límite	
Tareas externas	Sólo duración	Progreso	

Ing. Hugo Colmán R.
Supervisor
UEP - BID - DV
M.O.P.C.

Ing. Edgar O. Ahrens B.
Representante Legal

ICSA
Iniciativas Constructivas S.A.
RUC: 80056945-8

EDT	Nombre de tarea	Duración
0	**Cronograma Compensado**	**37,5 días**
1	**BAÑOS**	**37,5 días**
1.1	Baño de Aula Piripoty/Santa Librada	3,29 sem.
1.2	Baño de Aula Ypanara	3,29 sem.
1.3	Baño de Aula 20 de Julio	3,29 sem.
1.4	Baño de Centro Comunitario Piripoty	3,29 sem.
1.5	Baño de Centro Comunitario Santa Librada	3,29 sem.
1.6	Baño de Centro Comunitario Ypanara	3,29 sem.
2	**OBRAS COMPLEMENTARIAS**	**17,5 días**
2.1	Gradas	3 sem.
2.2	Pilastras	2 sem.
2.3	Bomba	1,5 sem.

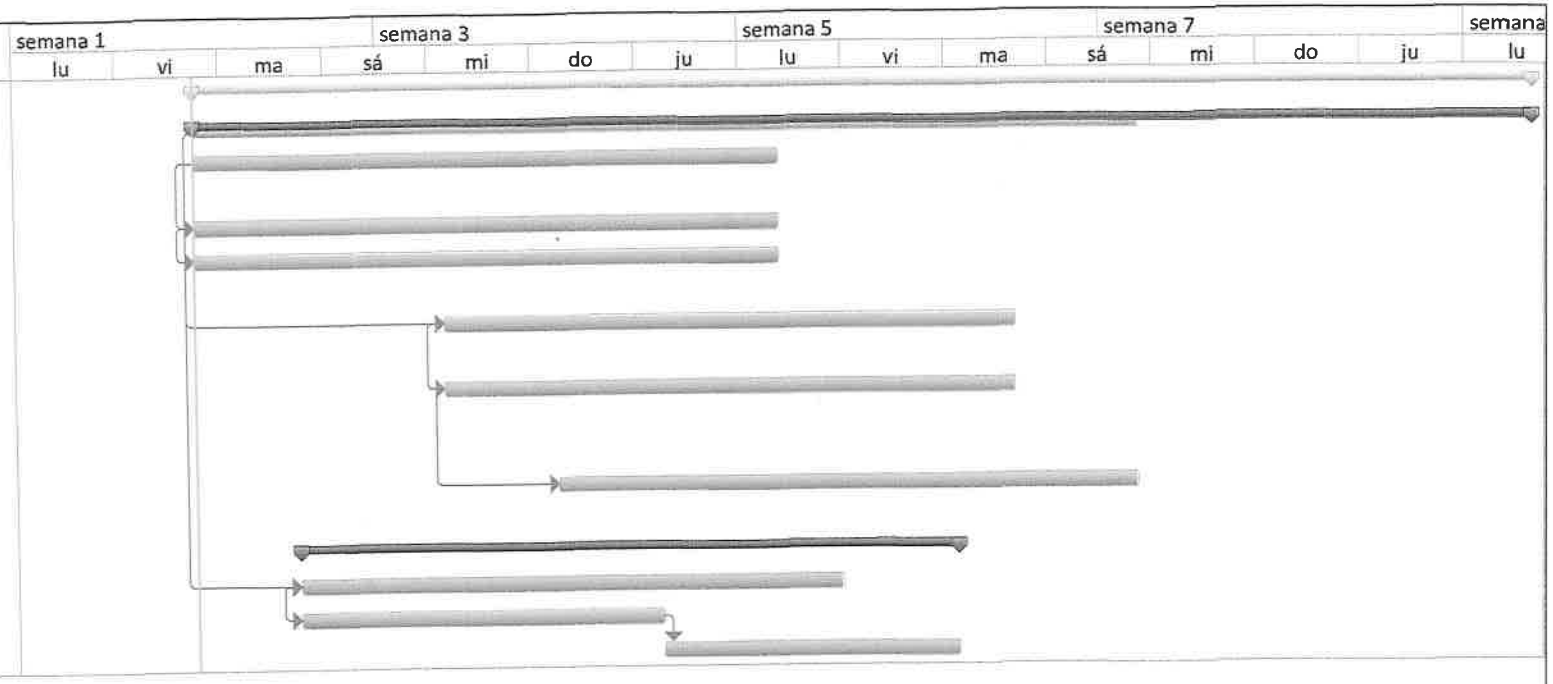

Proyecto: Cronograma Compensa
Fecha: 30/08/21

Tarea		Hito externo		Informe de resumen manual	
División		Tarea inactiva		Resumen manual	
Hito	◆	Hito inactivo	◇	Sólo el comienzo	⊏
Resumen		Resumen inactivo		Sólo fin	⊐
Resumen del proyecto		Tarea manual		Fecha límite	↓
Tareas externas		Sólo duración		Progreso	

Ing. Hugo Colmán R.
Supervisor
UEP - BID - DV
M.O.P.C.

Ing. Edgar O. Ahrens A.
Representante Legal

ICSA
Iniciativas Constructivas S.A.
RUC: 80056945-3

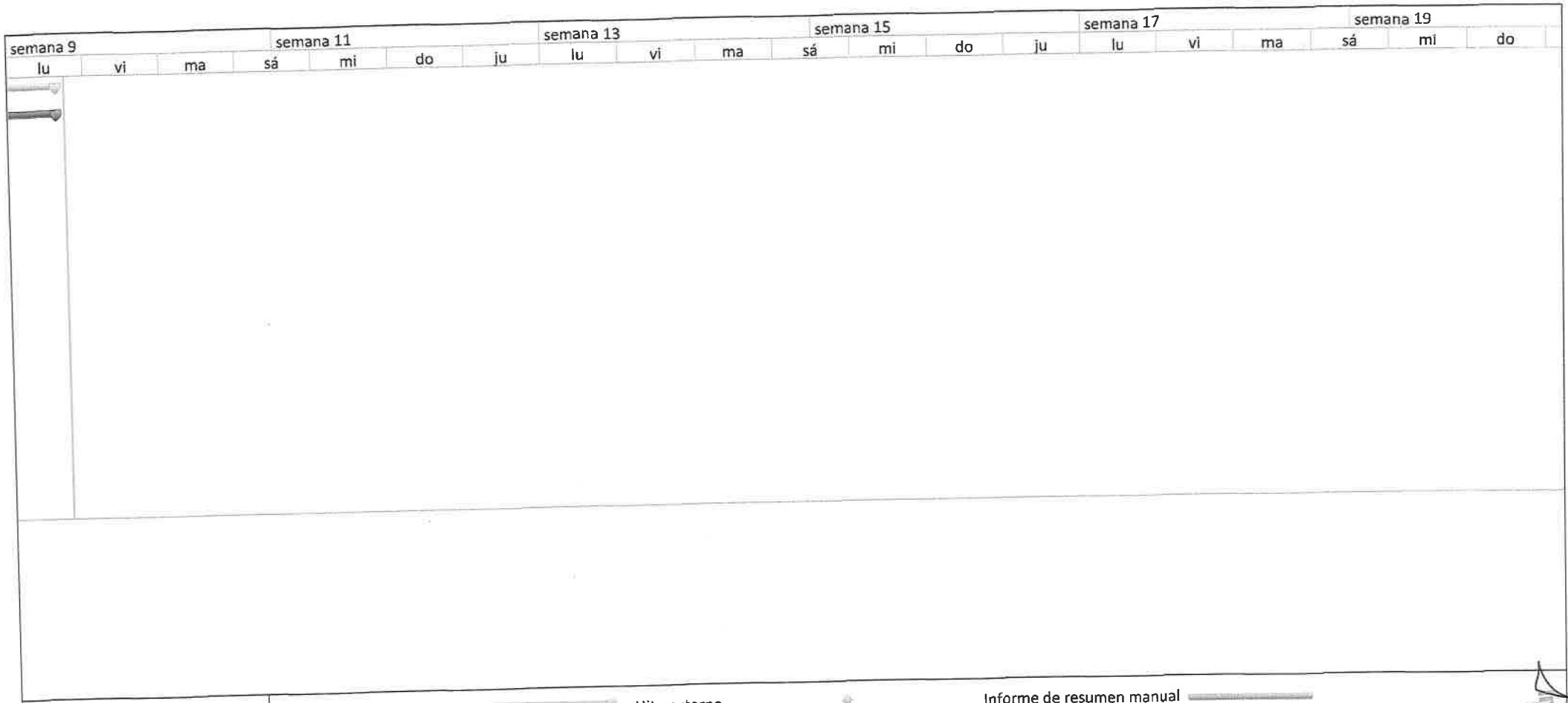

Proyecto: Cronograma Compensa Fecha: 30/08/21	Tarea	Hito externo		Informe de resumen manual	
	División	Tarea inactiva		Resumen manual	
	Hito	Hito inactivo		Sólo el comienzo	
	Resumen	Resumen inactivo		Sólo fin	
	Resumen del proyecto	Tarea manual		Fecha límite	
	Tareas externas	Sólo duración		Progreso	

Ing. Hugo Colmán R.
Supervisor
UEP - BID - DV
M.O.P.C.

Edgar O. Ahrens B.
Representante Legal

ICSA
Iniciativas Constructivas S.A
RUC: 80056945-8

8 (ocho)

7 (siete)

Ing. Victor [illegible]
Jefe UEP – BID
MOPC

PLANOS

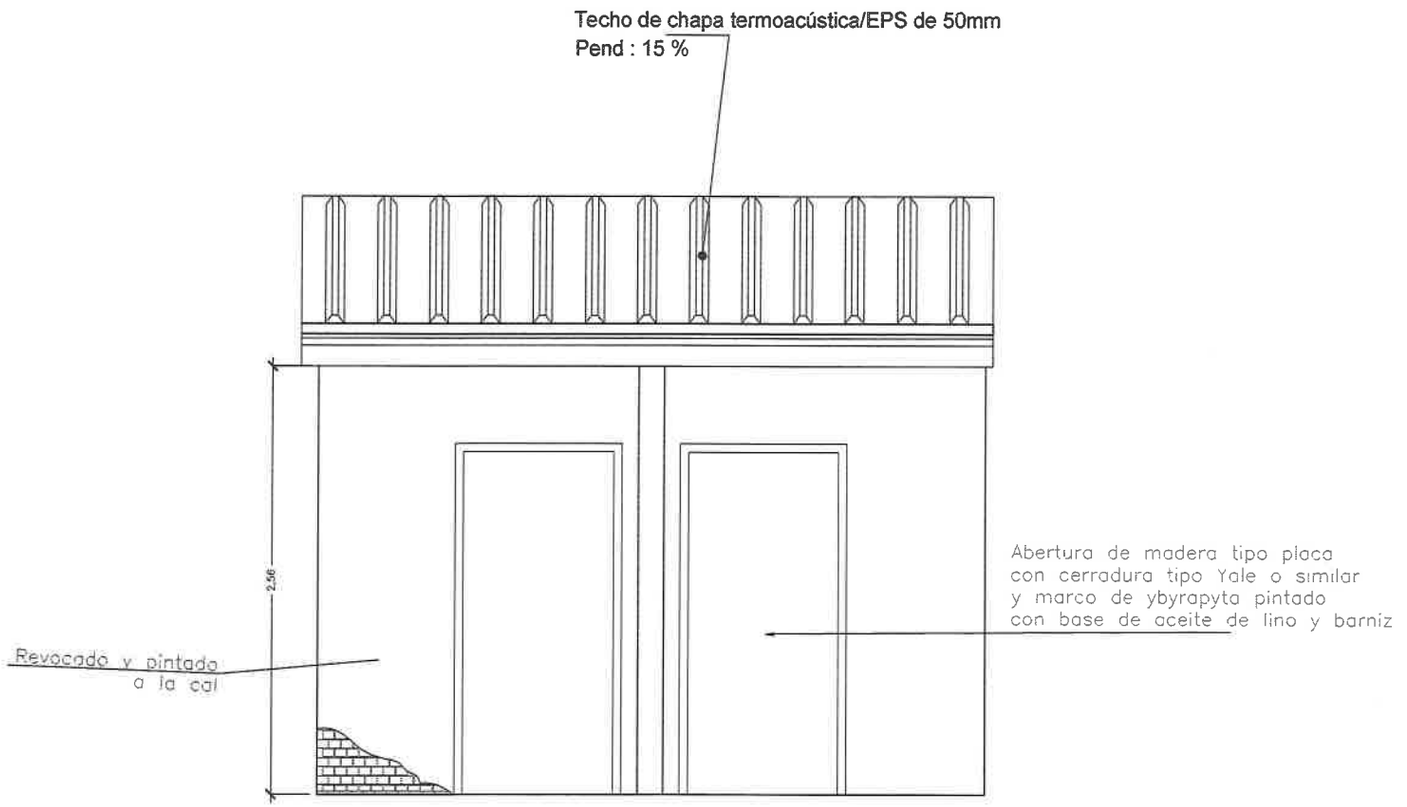

VISTA FRONTAL

Escala	PLAN DE REASENTAMIENTO Y CONSOLIDACIÓN DE COMUNIDADES INDÍGENAS DE JOYVY Baños sexados para Aulas y Centros Comunitarios	Lam N°
	Planta, Corte y Fachadas	

Ing. Hugo Colmán R.
Supervisor
UEP - BID - DV
M.O.P.C.

ICSA
Iniciativas Constructivas S
RUC-

Ing. Victor
Jefe UEP - BID
MOPC

6 (seis)

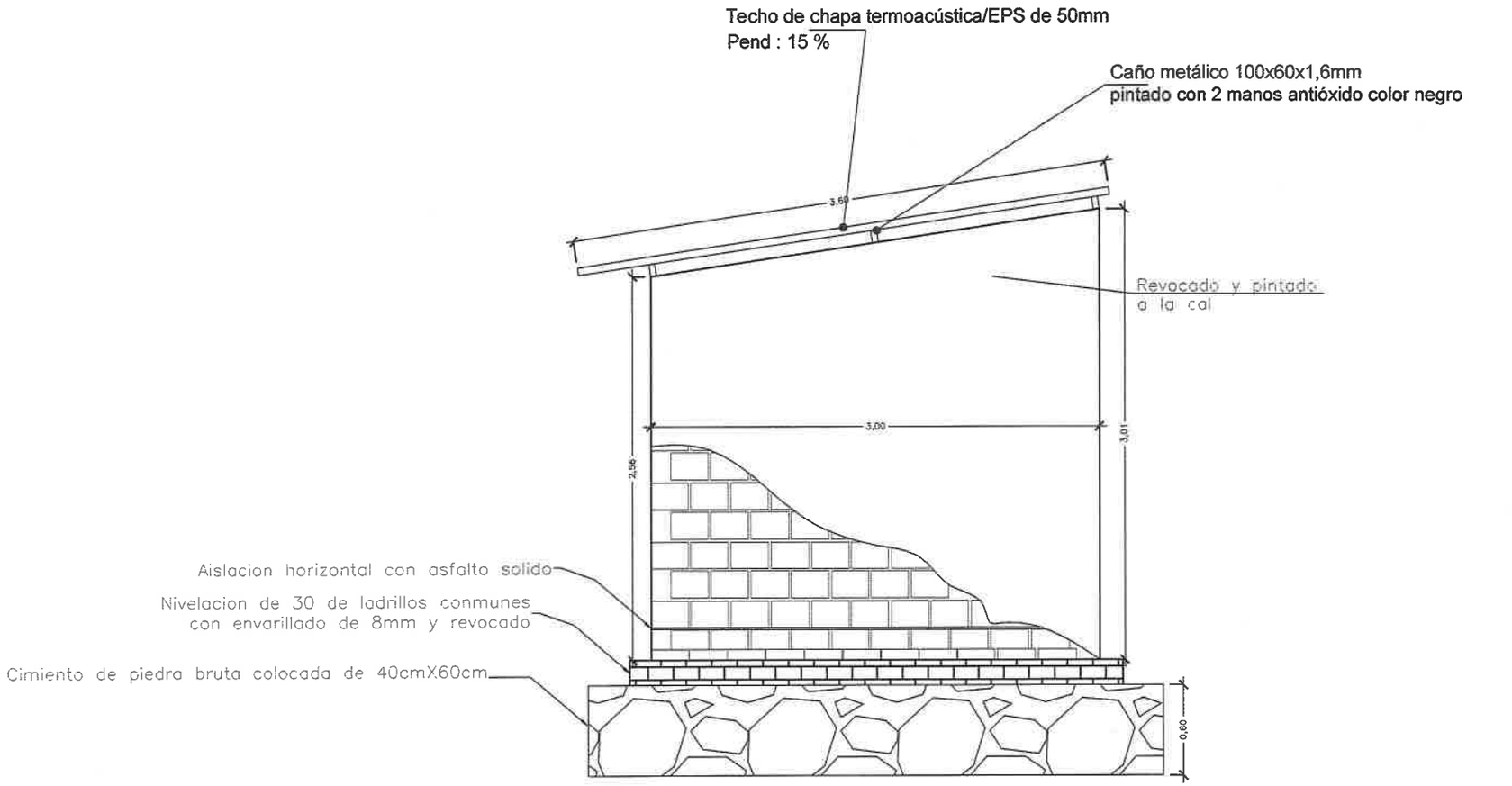

VISTA LATERAL

Escala	PLAN DE REASENTAMIENTO Y CONSOLIDACIÓN DE COMUNIDADES INDÍGENAS DE JOYVY Baños sexados para Aulas y Centros Comunitarios	Lam N°
	Planta, Corte y Fachadas	

Ing. Hugo Colmán R.
Supervisor
UEP - BID - DV
M.O.P.C.

ICSA
Iniciativas Constructivas S.A
RUC: 80056945-8

UEP - BID
MOPC

PLANTA ACOTADA

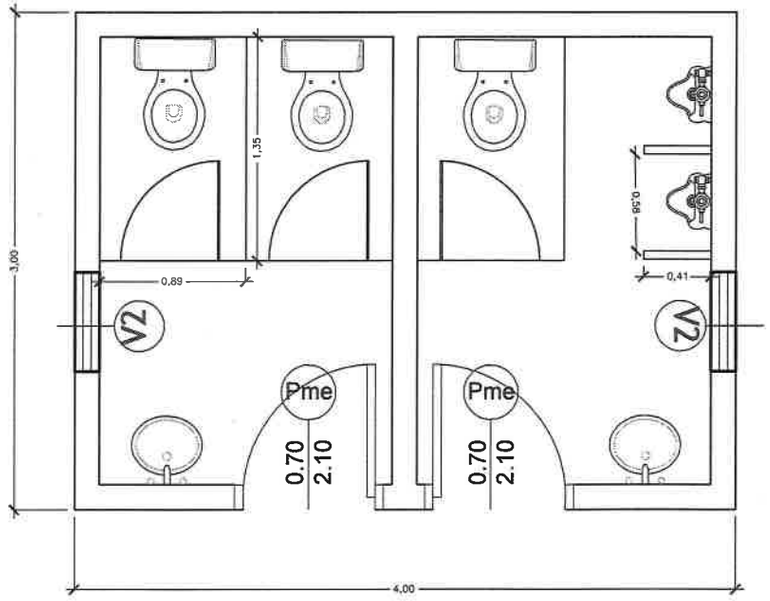

PLANTA DE CIMENTACION

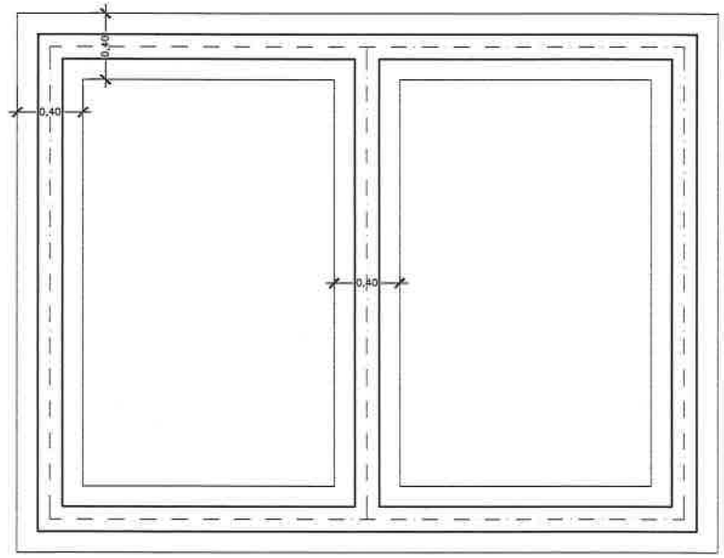

Escala	PLAN DE REASENTAMIENTO Y CONSOLIDACIÓN DE COMUNIDADES INDÍGENAS DE JOYVY Baños sexados para Aulas y Centros Comunitarios	Lam N°
	Planta, Corte y Fachadas	

Ing. Hugo Colmán R.
Supervisor
UEP - BID - DV
M.O.P.C.

ICSA
iciativas Constructivas S.A
RUC: 80056945-8

Ing. Victor [illegible]
Jefe UEP - BID
MOPC

4 (cuatro)

PLANTA DE TECHO

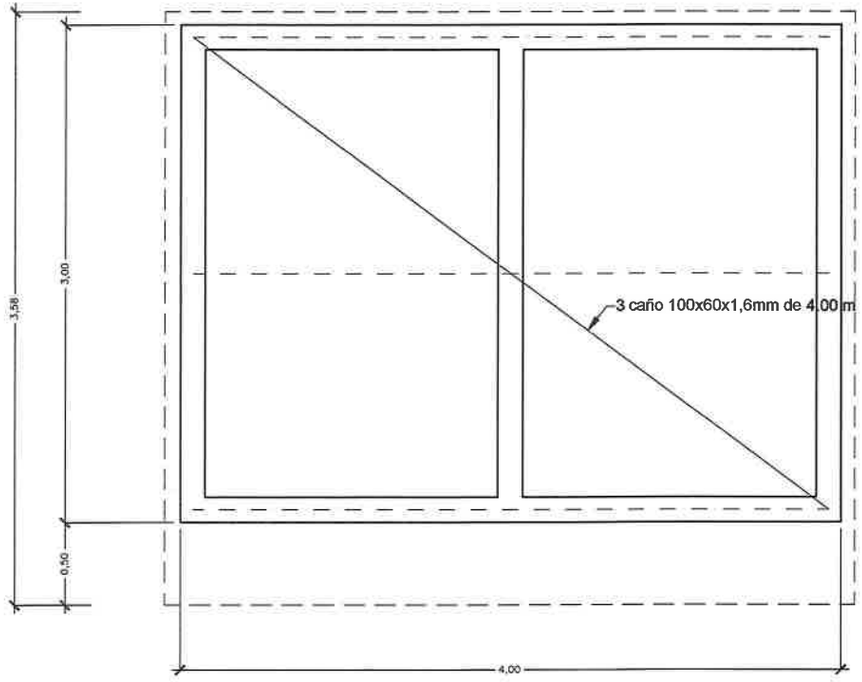

INSTALACION AGUA CORRIENTE

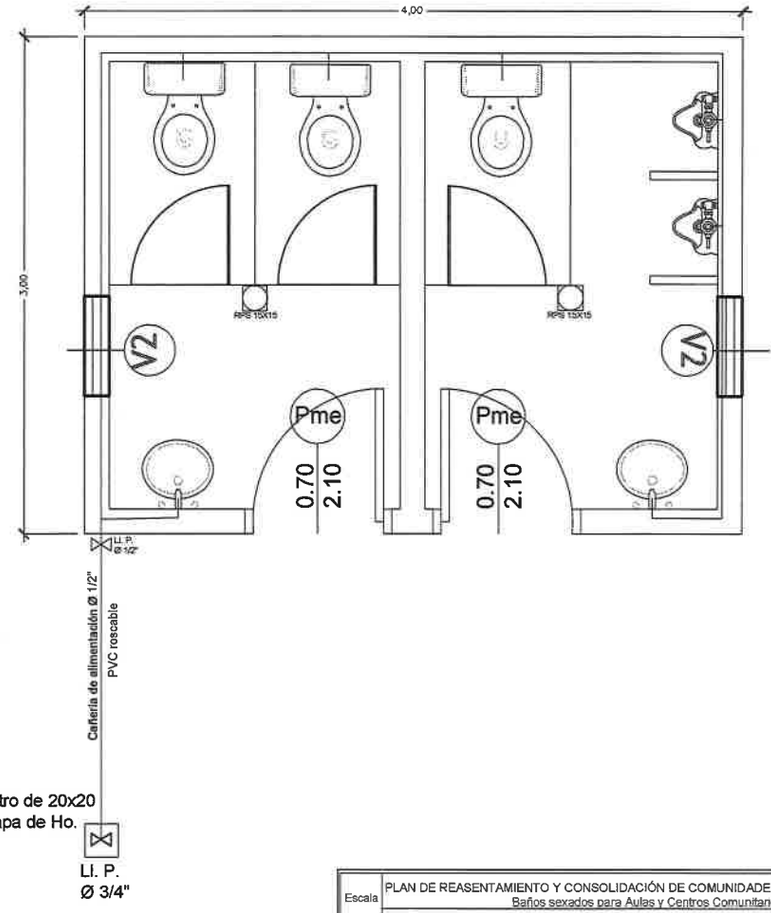

Escala	PLAN DE REASENTAMIENTO Y CONSOLIDACIÓN DE COMUNIDADES INDÍGENAS DE JOYVY Baños sexados para Aulas y Centros Comunitarios	Lam N°
	Planta, Corte y Fachadas	

Ing. Hugo Colman R.
Supervisor
DV

ICSA
Iniciativas Constructivas S.A
RUC: 80056945-8

Ing. Victor Olmedo
Jefe UEP - BID
MOPC

3(+ res)

INSTALACION ELECTRICA

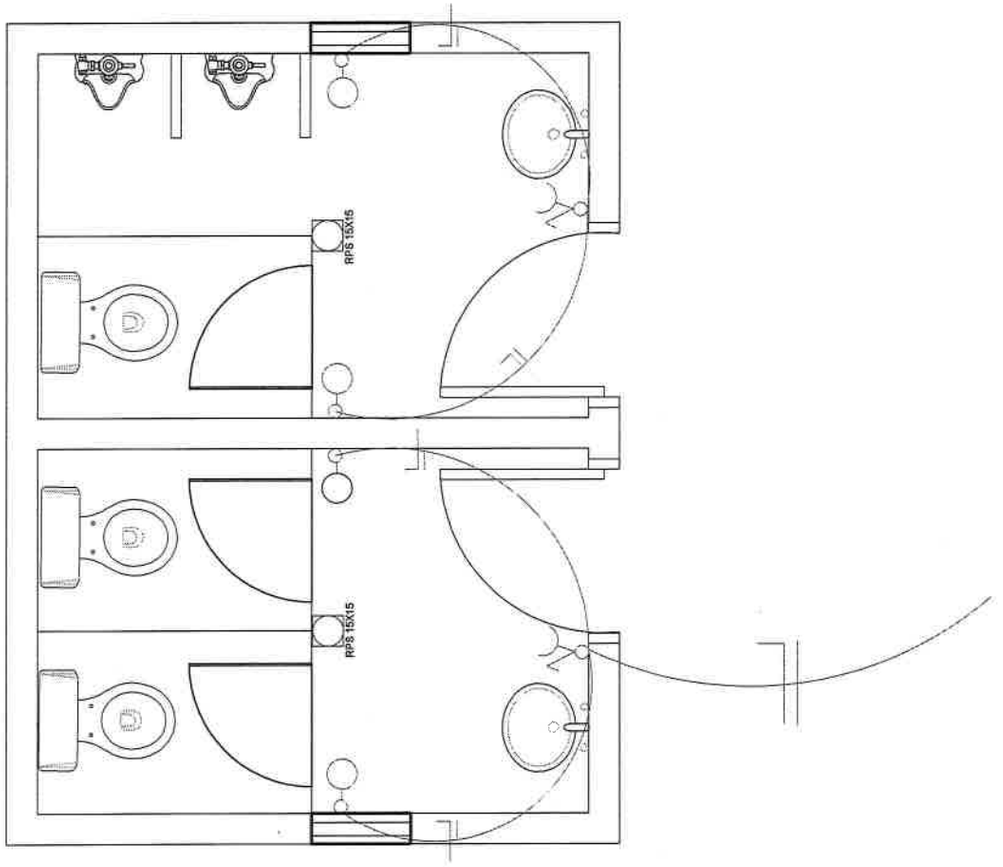

Escala	PLAN DE REASENTAMIENTO Y CONSOLIDACIÓN DE COMUNIDADES INDÍGENAS DE JOYVY Baños sexados para Aulas y Centros Comunitarios	Lam N°
	Planta, Corte y Fachadas	

Ing. Hugo Colmán R.
Supervisor
UEP - BID - DV
M.O.P.C.

ICSA
Iniciativas Constructivas S.
RUC: 80054045-2

UEP - BID
MOPC

2 (dos

INSTALACION CLOACAL

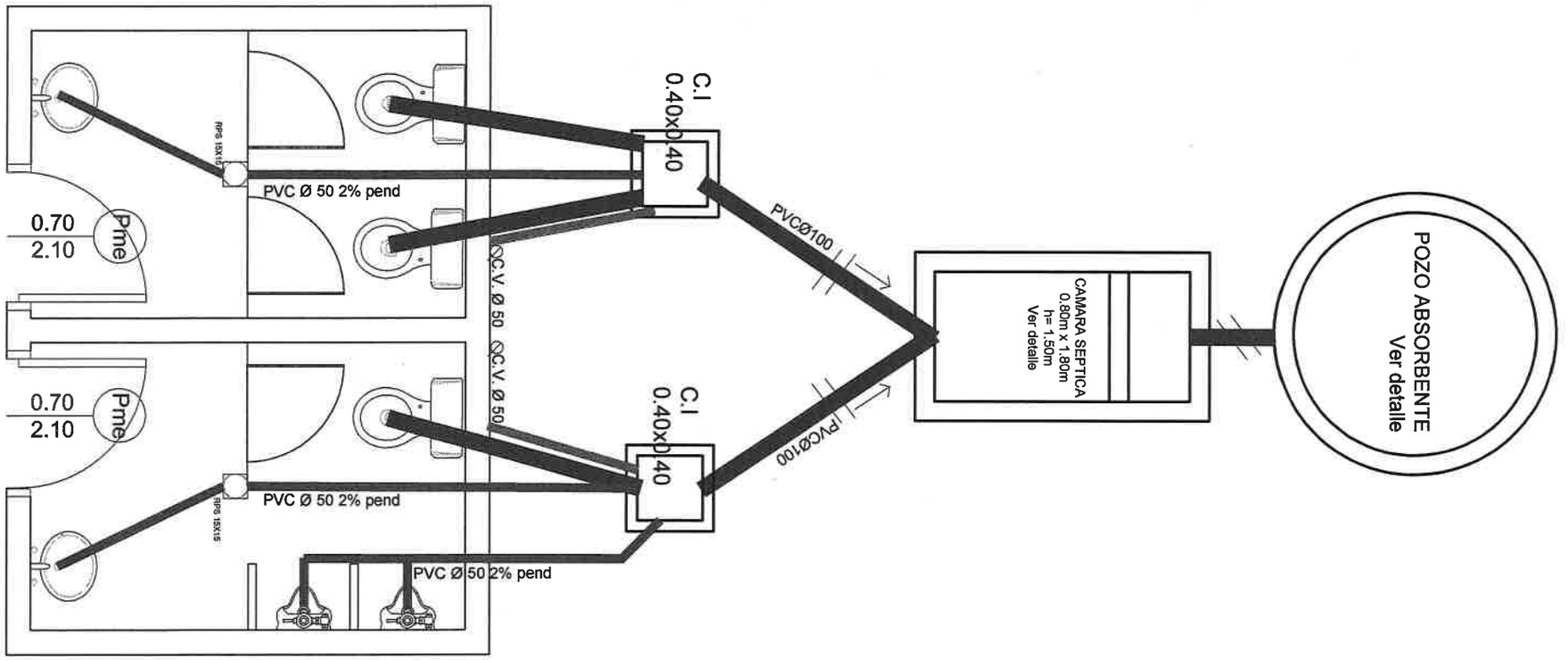

Escala	PLAN DE REASENTAMIENTO Y CONSOLIDACIÓN DE COMUNIDADES INDÍGENAS DE JOYVY Baños sexados para Aulas y Centros Comunitarios	Lam N°
	Planta, Corte y Fachadas	

Ing. Hugo Colmán R.
Supervisor
UEP - BID - DV
M.O.P.C.

ICSA
Iniciativas Constructivas S.A
RUC: 20056945-8

Ing. Victor Olmedo
Jefe UEP - BID
MOPC

1 (uno)

26 (veintiseis)

TETÃ REMBIAPO HA MARANDU
MOTENONDEHA
MINISTERIO DE OBRAS PÚBLICAS Y COMUNICACIONES

TETÃ REKUAI GOBIERNO NACIONAL
Jajapo ñanoe rapera ko ago guive
Construyendo el futuro hoy

Asunción, 6 de enero de 2021

NOTA DV N° 6 /2021

Señor
EDGAR OSVALDO AHRENS BARRIOS,
Representante Legal
INICIATIVAS CONSTRUCTIVAS S.A.
18 de Julio N° 2.350 c/La Esperanza
Teléfono: +595 21 331 383/ 0981105066
Email: licitaciones@icsa.com.py
Asunción, Paraguay

REF.: PROGRAMA DE PAVIMENTRACION DE CORREDORES DE INTEGRACIÓN Y REHABLITACIÓN Y MATENIMIENTO VIAL- FASE II. CONTRATOS N° 2934/OC-PR Y N° 2935/BL-PR BID. CONTRATO S.G. MINISTRO N° 533/2020 MOPC/ICSA PARA LA CONSTRUCCION DE VIVIENDAS PARA COMUNIDAD INDIGENA JOYVY EN SANTA LIBRADA, 20 DE JULIO, SAN JORGE ORIGINARIOS Y SAN JORGE YPANARÁ- DEPARTAMENTO DE CAAGUAZU.

ORDEN DE INICIO

Tenemos el agrado de dirigirnos a ustedes, con relación al Contrato de la referencia, a fin de notificar cuanto sigue:

En virtud a lo establecido en la Cláusula QUINTA - PLAZO DE EJECUCIÓN DE LA OBRA, del CONTRATO S.G. MINISTRO N° 533/2020 MOCP/ICSA, a través de la presente se imparte la ORDEN DE INICIO para la Construcción de Viviendas para la Comunidad Indígena Joyvy en Santa Librada, 20 de Julio, San Jorge Originarios y San Jorge Ypanará (Departamento de Caaguaú).

A partir de la fecha de recepción de la presente notificación por parte del Contratista, se iniciará el cómputo de 8 (Ocho) meses de plazo, para la ejecución y conclusión de las Obras previstas en el Contrato.

Deberán presentar, asimismo, en tiempo y forma la Garantía de Cumplimiento establecida en la Cláusula DÉCIMA. – GARANTIAS del Contrato.

Sin otro particular, aprovechamos para saludarles muy atentamente.

Ing. Rene Peralbo
Jefe UEP - BID
MOPC

ING. HUGO ARCE PALMA
Director
DIRECCION DE VIALIDAD MOPC

GABRIEL GAUTO
12/01/21