DOCUMENTACION TECNICA

ANEXO 5

Respaldos para la prórroga del plazo contractual. Actas de reuniones y notas de modificaciones aprobadas. Planos.

0000046
cuarenta y seis

ACTA DE REUNION N° 2

En la Ciudad de Minga Guazú, República del Paraguay siendo las 11:00 hs del día 17 de setiembre del año 2020, se reúnen en la Obra "CONSTRUCCION DE NUEVOS ESTABLECIMIENTOS PENITENCIARIOS – LOTE 3: MINGA GUAZU, DEPARTAMENTO DE ALTO PARANA", por el MOPC el Supervisor de Obras Ing. Civil Aurelio Gauto, por la Fiscalizadora CONSORCIO CIALPA HIDROCONTROL el Arq Osvaldo Ayala y la Ing Marta Piris y por la Contratista CONSORCIO AGB – TOCSA el Ing. César Lovera.

La Fiscalización presenta su personal técnico asignado para las diferentes funciones conforme a las especialidades:

Asistente de Gerencia: Arq. Nancy Britos
Topógrafo: José Miranda
Inspector de Obra Civil -Técnico en Medición: Joel López
Inspector en Señales Débiles: Edgar Miranda
Inspector de PCI.: Gumersindo Verdún
Inspector de Instalaciones: Edgar Vera
Técnico de Salud, Higiene y Seguridad Ocupacional: Ing. Rocío Notario.
Laboratorista: Antonio Trinidad
Especialista Ambiental: Lic. Castorina Toledo.

El Supervisor de Obra, Ing Aurelio Gauto solicita a la Fiscalización presentar la documentación requerida por el Pliego de Bases y Condiciones del personal presentado, referentes a Curriculum Vitae y otros, así como completar la nómina de técnicos y especialistas a designar.

Solicita también completar los requerimientos de materiales y equipos que el Pliego de Bases y Condiciones establece para la Fiscalización en zona de obra.

Para finalizar, se da lectura integra al Acta, y en muestra de conformidad firman los presentes en tres copias.

Ing. Amilcar Troche
Representante Legal

Sara Blanco
Representante Legal

Arq. Osvaldo Ayala
Fiscalización
Consorcio CIALPA - HIDROCONTROL

Ing. Marta Piris
Fiscalización
Consorcio CIALPA - HIDROCONTROL

ING. CESAR LOVERA

SUPERVISOR
Aurelio Ga

0000045
cuarenta y cinco

ACTA DE REUNION

En la Ciudad de Asunción, República del Paraguay siendo las 10:00 horas del día 02 de octubre del año 2020, se reúnen por la obra "CONSTRUCCION DE NUEVOS ESTABLECIMIENTOS PENITENCIARIOS – LOTE 3: MINGA GUAZU, DEPARTAMENTO DE ALTO PARANA", por el Ministerio de Justicia y Trabajo, el Director de Obras e Infraestructura el Arq. Manuel Giménez, por la Fiscalizadora CONSORCIO CIALPA HIDROCONTROL el Ing. Amílcar Troche, Ing. Luis Fernández, Ing. Ricardo Sitjar, Ing. Humberto Costanzo, Arq. Osvaldo Ayala y por la Contratista CONSORCIO AGB – TOCSA, el Ing. Gabriel Meza, Arq. Vanesa Riveros y el Ing. Renato Zarza.

Dicha reunión se realiza a efectos de unificar criterios técnicos relacionados a los documentos del Contrato y acordar los procedimientos de comunicación a llevarse a cabo durante la ejecución de la obra entre los representantes de las partes.

Así mismo, los temas tratados fueron:

1.La Fiscalización solicita priorizar el estudio de la fuente de provisión de agua.

2. La Contratista con la Fiscalización evaluaran los proyectos eléctricos y sanitarios conforme a pedido del Director de Obras del Ministerio de Justicia y Trabajo.

3. La Contratista comunica que va dar fecha de las próximas reuniones para tratar temas relacionados a instalaciones eléctricas y sanitarias.

Para finalizar, se da lectura integra al acta, y en muestra de conformidad firman los presentes en tres copias.

CÉSAR R. SITJAR C.
Ingeniero Electromecánico

Gabriel Meza
Gabriel Meza.

VANESA RIVEROS

ING. AMILCAR TROCHE
REPRESENTANTE LEGAL

Ing. Luis E. Fernández S.
Gerente de Fiscalización
CIALPA S.A.

Arq. Manuel Giménez, Director
Dirección de Obras e Infraestructura
Ministerio de Justicia

Ing. Amilcar Troche
Representante Legal

Sara Blanco
Representante Legal

0000044
cuarenta y cuatro

(cincuenta y uno)

PENITENCIARIA MINGA GUASU

RESUMEN PLANILLA DE MODIFICACIONES ARQUITECTURA HASTA 23/10/2020

MOD. NUMERO	ZONA	DESCRIPCION	SOLICITADO POR :	MEDIO	FECHA
1	PABELLON CELDAS COMUNES P.BAJA	SE MODIFICA DISEÑO DE UN MODULO DE CELDA, PASA A SER OFICINA	ARQ. GIMENEZ	NOTA DEL MJ APROBADA POR EL MOPC	23/6/2020
2	COCINA	SE MODIFICA DISEÑO DE COCINA , SE PROVEE DE NUEVO DISEÑO.	ARQ. GIMENEZ	NOTA Y PLANO DEL MJ APROBADA POR EL MOPC	23/6/2020
3	ADMINISTRACION P.BAJA	SE MODIFICAN DISEÑOS DE VENTANAS EN CELDAS P.BAJA	ARQ. GIMENEZ	MINUTA NUMERO 3	16/7/2020
4	ADMINISTRACION P.BAJA	SE MODIFICA UBICACIÓN DE DIRECTOR DE ASESORIA JURIDICA, SECRETARIA, SALA DE ABOGADOS Y BAÑOS.	ARQ. GIMENEZ	MINUTA NUMERO 8	22/10/2020
5	ADMINISTRACION P.BAJA	SE ANULA ABERTURA PR3 ENTRE PALIER DE RECEPCION YESTACIONAMIENTO INTERIOR	ARQ. GIMENEZ	MINUTA NUMERO 3	16/7/2020
6	PABELLON CELDAS COMUNES P.BAJA Y P. ALTA/ PABELLON MAXIMA SEGURIDAD P. BAJA Y P.ALTA	SE ALINEA ABERTURA PR5 Y PR4	ARQ. GIMENEZ	MINUTA NUMERO 6	2/9/2020
7.1	RAMPA ENTRE COCINA Y CELDA	PROPUESTA ELIMINACION	ARQ. GIMENEZ	MINUTA NUMERO 5	5/8/2020
7.2	ZONA VISITA Y PASILLO DE CIRCULACION	PROPUESTA DE UNA RAMPA METALICA O DE MATERIAL	ARQ. GIMENEZ	MINUTA NUMERO 5	5/8/2020
8	GUARDIAS DORMITORIOS	SE ELIMINA ABERTURA ENCIMA DE INODORO Y SE TRASLADA AL COSTADO. SE AGREGAN ABERTURAS EN LOS DUCHEROS	ARQ. GIMENEZ	LIBRO DE OBRA	22/10/2020
9	TALLER 4	MODIFICACION SEGÚN PLANO PROVISTO	ARQ. GIMENEZ	NOTA DEL MJ APROBADA POR EL MOPC	11/2/2020
10	PASILLO P.BAJA ENTRE CELDA 3/4 Y 5/6	SE AGREGAN ABERTURAS PR3 PARA ACCESO DE MANTENIMIENTO	ARQ. GIMENEZ EN LIBRO DE OBRA	MINUTA NUMERO 8	22/10/2020
11	PABELLON CELDAS COMUNES P.BAJA Y P.ALTA	EN MODULO DE CELDAS SE MODIFICA ABERTURA Y MODULO ESTRUCTURA SEGÚN PLANO FIRMADO POR ARQ. GIMENEZ	ARQ. GIMENEZ	NOTA Y PLANO DEL MJ APROBADA POR EL MOPC/MINUTA NUMERO 1	NOTA : 26/06/2020 Y MINUTA 25/6/2020
12	ADMINISTRACION P.BAJA	PASILLO ADMISION	ARQ. GIMENEZ	ACTA DE REUNION	30/6/2020
13	MURO PERIMETRAL	MODIFICACION UBICACION DE TODAS LAS GARITAS	ARQ. GIMENEZ	ACTA DE REUNION	28/4/2020

Ing. Amilcar Troche
Representante Legal

Sara Blanco
Representante Legal

0000043
Cuarenta y tres

ACTA DE REUNION

En la ciudad de Minga Guazú, República del Paraguay, siendo las 10 hs del dia 08 de Octubre del año 2020, se reúnen por la obra "CONSTRUCCION DE NUEVOS ESTABLECIMIENTOS PENITENCIARIOS LOTE 3: MINGA GUAZU, DEPARTAMENTO DE ALTO PARANA", por el Ministerio de Justicia y Trabajo, el Director de Obras e Infraestructura el Arq. Manuel Giménez, por la Fiscalizadora CONSORCIO CIALPA HIDROCONTROL el Ing. Aldo Uño Director de Servicio, Ing. Ricardo Sitjar Especialista Electrico, Ing. Luis Fernandez Jefe de fiscalizaciones, Arq. Osvaldo Ayala Residente de la fiscalización, Marta Piris Asistente de obra, Ing. Juan Carlos Ahrens Encargado de Señales débiles, la Arq. Nancy Britos Asistente de obra y por la Contratista CONSORCIO AGB-TOCSA, el Ing. Gabriel Meza, Arq. Vanesa Riveros, Ing. Cesar Lovera, el ing. Renato Zarza, el ing. Francisco Martinez, el ing. Santiago Sapena.

Los temas tratados son:

1. Validación de los proyectos Ejecutivos por parte de la fiscalización.
2. Calidad del agua y fuente de provisión. Estudiar capacidad y características.
3. Proyecto PCI elaborado en función a normas de la Municipalidad de Asunción. Verificar proyecto ejecutivo.
4. Literas de celdas. Verificar seguridad estructural a solicitud del arq. Giménez
5. Señales débiles y cámaras se realizaron en función al asesoramiento de Parque Tecnológico de la Itaipu, verificar proyecto ejecutivo
6. Sistema hidrosanitario, eléctrico y PCI. La contratista pasara a la fiscalización un informe de la revisión de los proyectos y en caso que hubiere alguna modificación presentará una propuesta.
7. Planta de tratamiento. La contratista se encuentra realizando un proyecto ejecutivo que pasara a la fiscalización una vez finalizado. El lanzamiento del agua tratada se realizará a un cauce.
8. Verificación de la autonomía del generador y espacio de almacenamiento para combustible

Ing. Gabriel Meza
Residente de Obra
CONSORCIO AGB TOCSA

Arq. Osvaldo Ayala
Fiscalización
Consorcio CIALPA - HIDROCONTROL

Ing. Amilcar Troche
Representante Legal
CONSORCIO CIALPA

Aldo Uño Y.

Francisco Martinez

Ing. Marta Piris
Fiscalización
Consorcio CIALPA - HIDROCONTROL

Ing. Cesar Lovera
Consorcio AGB-TOCSA

Arq. Nancy Britos
Fiscalización
Consorcio CIALPA - HIDROCONTROL

Arq. Manuel Giménez, Director
Dirección de Obras e Infraestructura
Ministerio de Justicia

Renato Zarza
Ing. Renato Zarza

Juan C. Ahrens

Sara Blanco
Representante Legal

CONSTRUCCIÓN DE NUEVOS ESTABLECIMIENTOS PENITENCIARIOS

ACTA DE REUNION

En la Ciudad de Emboscada a los 10 días del mes de Octubre del 2020 se desarrolló la Reunión entre las Empresas Constructoras Consorcio Cordillera, Consorcio AGB TOCSA y Aponte Latorre SA, por otra parte los representantes de las Empresas Fiscalizadoras de los dos lotes 1 y 2, y el Arq. Manuel Giménez del Ministerio de Justicia.

Los temas tratados fueron los siguientes:

1- Verificación del Sistema de Agua Corriente. Viernes 09/10/2020, aprobación válida para los 3 lotes.
2- Cuidar la seguridad en cuanto a evitar que el preso pueda acceder al Cabo de acero.
3- Prueba simultanea de bombeo de pozos (Análisis de potabilidad de Agua)
4- PTE Impacto Ambiental (Arq. Giménez va a pasar a los 3 Lotes)
5- PTE, uno solo para Emboscada (propuesta de la fiscalización, consultar)
6- CM2.Lote 2. Se hace entrega de una copia al Arq. Giménez.
7- Pararrayos para Tanque (protección de bombas)
8- Se define que el módulo sanitario en celdas, se fabricará con inodoro y bacha vitrificada macizados con albañilería y una terminación de pintura epoxi para garantizar impermeabilización.
9- Se define que el pago de este ítem se pueda hacer mediante planilla de compensaciones, previa presentación del análisis de costo.
10- Las Cerraduras eléctricas aprobadas deben ser giradas de acuerdo al sentido de apertura de las puertas.
11- Se modifica el Techo de Comedor. Altura final respetando el antepecho la ventana de Taller, según plano indicativo adjunto.
12- Señales débiles: revisión de proyecto para poder ubicar correctamente los electroductos. Revisión con fiscalización y proyectista (Arquitecto Giménez), fijar reunión para el efecto.
13- Sistema de encofrado alternativo con material tipo Frami (Aceros y madera): Se define que los anclajes sean con arranques de varillas y perforación de la madera para las camas y paredes. Se aceptaran anclajes con epoxi en algunos lugares inevitables como estantes y mesadas. Se acepta el sistema secuenciado de hormigonado presentado (longitudinales y transversales) Se adjunta informe del sistema.
14- Techo: Se presentara a fiscalización la propuesta técnica para su verificación, luego se enviara al ministerio de Justicia para aprobación según resultado de verificación. La memoria de cálculo será proveída por la empresa Aponte Latorre S.A. para acompañar el plano presentado.

Arq. Manuel Giménez, Director
Dirección de Obras e Infraestructura
Ministerio de Justicia

Ing. V. Hoppe

Gabriel Meza

Ing. Amilcar Troche
Representante Legal

Sara Blanco
Representante Legal

ACTA DE REUNION

En la Ciudad de Emboscada, República del Paraguay siendo las 11:00 h del día 10 de noviembre del año 2020, se desarrolla la reunión entre Representantes de las empresas constructoras Consorcio CORDILLERA, Consorcio AGB TOCSA y APONTE LATORRE, para tratar los siguientes temas:

1. Se socializan los planos finales del sector de cocinas y servicios, los cuales se presentarán posteriormente por nota
2. Se comunican las recomendaciones generales respecto a las Instalaciones de PCI, que quedarán a cargo del Director de Obras del Ministerio de Justicia y Trabajo revisarlas para su adecuación a las instalaciones penitenciarias
3. Cada contratista presentará una nota a su respectiva empresa fiscalizadora externas para la aprobación de Generadores y Transformadores previstos para la compra
4. Se unifica la utilización de los planos de techos de sectores de Cocina, Visitas, Administración, Celdas y Talleres y Aulas, que serán oficializados por el Director de obras del Ministerio de Justicia y Trabajo
5. Se establece la utilización de inodoros con cisterna alta en talleres, en lugar de tazas turcas.

Ing. Gabriel Meza
Residente de Obra
CONSORCIO
AGB CONSTRUCTORA TOCSA

Sara Blanco
Representante Legal

Ing. Amilcar Troche
Representante Legal

Ing. Amilcar Troche
Representante Legal

Sara Blanco
Representante Legal

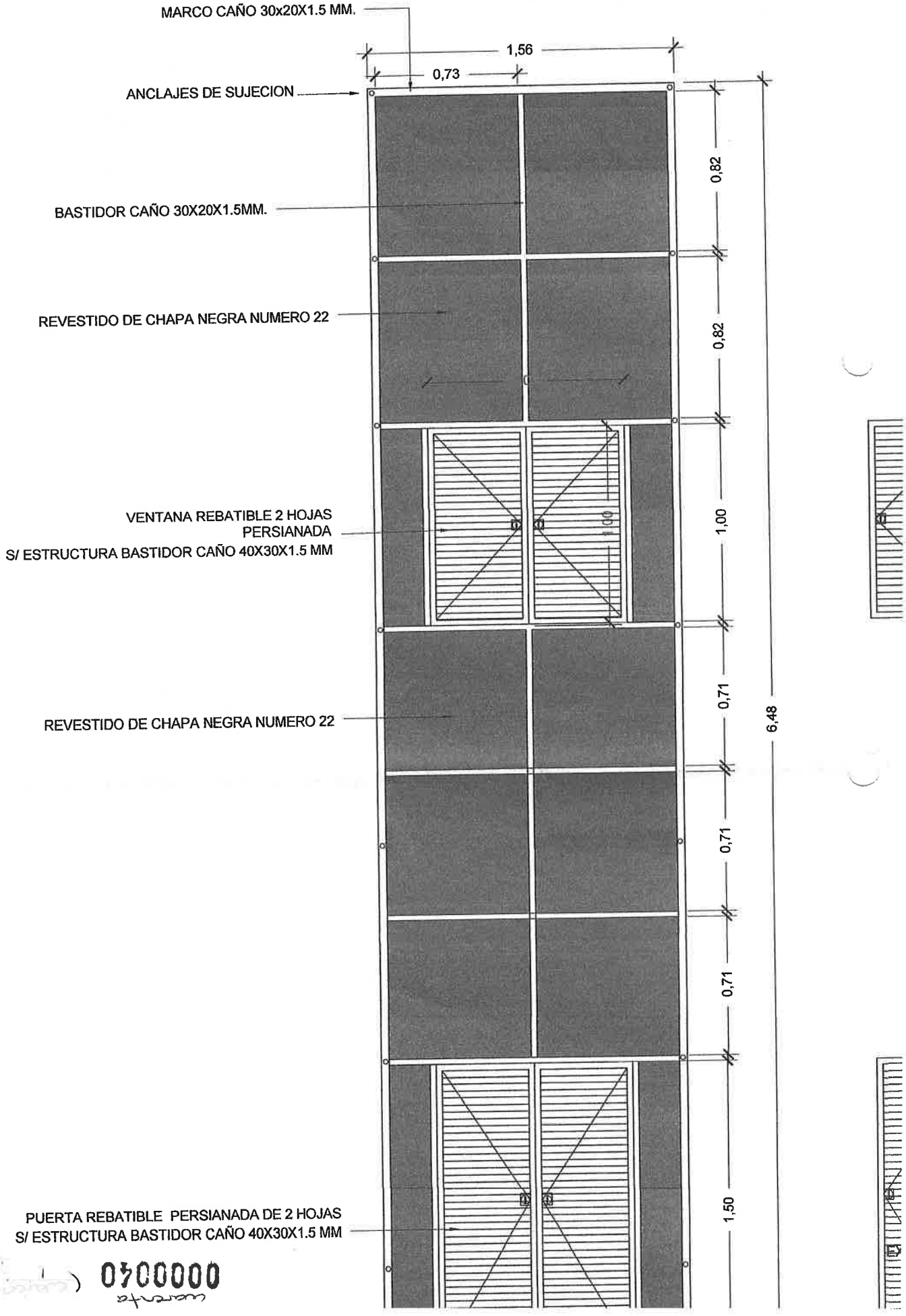

0000040

treinta y nueve (cuarenta y seis).

0000039

CONTRATO Nº 279/2020

" FISCALIZACIÓN DE LA CONSTRUCCIÓN DE NUEVOS ESTABLECIMIENTOS PENITENCIARIOS – LOTE III, MINGA GUAZÚ, ALTO PARANÁ"

ACTA DE REUNIÓN QUINCENAL 1/2021

FECHA : 15/1/2021 **LUGAR:** SITIO DE OBRA MINGA GUAZU

ASISTENTES

Arq. Osvaldo Ayala	CIALPA-HIDROCONTROL
Arq.Nancy Britos	CIALPA-HIDROCONTROL
Ing. Marta Piris	CIALPA-HIDROCONTROL
Arq. Manuel Gimenez	Ministerio de Justicia y Trabajo
Ing. César Lovera	AGB-TOCSA
Ing. Gabriel Meza	AGB-TOCSA
Arq. Vanesa Riveros	AGB-TOCSA

TEMAS TRATADOS

1 La contratista presenta detalle de aberturas de vidrios, que irán por el exterior de las rejas, a fin de evitar la acumulacion de agua y suciedad entre los perfiles metalicos y de aluminio

2 La contratista presenta detalle de cierre de montante de desagues cloacales y duchas, que será ciego a fin de prolongar la vida util de las instalaciones sanitarias existentes

3 Se definen los sectores que llevarán revestimiento en el edificio de cocinas y servicios

4 Se define la disposicion de chapas traslucidas en el sobrerecorrido de techo metalico de celdas

5 Se presentan las muestras de artefactos sanitarios de losa y griferías antivandálicas, quedando los mismos aprobados

6 El Director de obras del Ministerio de Justicia y Trabajo solicita la limpieza de las aberturas metalicas antes de iniciar la pintura de muros

7 El Director de obras del Ministerio de Justicia y Trabajo solicita la colocación mas frecuente de marcos de madera en el sector administrativo

8 Se aprueba la muestra de colores de pintura de muro exterior (CONCRETO)

9 Se aprueba la muestra de colores de pintura de piso de celdas y talleres (CINZA CLARO)

Sara Blanco
Representante Legal

Ing. Amílcar Troche
Representante Legal

Arq. Osvaldo Ayala
Fiscalización
Consorcio CIALPA - HIDROCONTROL

Ing. Gabriel Meza
Residente de Obra
CONSORCIO AGB CONSTRUCTORA TOCSA

Arq. Manuel Giménez
Coordinador Técnico
Dirección Gral. de Planificación y Desarrollo Inst.

Ing. Marta Piris
Fiscalización
Consorcio CIALPA - HIDROCONTROL

Arq. Vanesa Riveros
CONSORCIO AGB CONSTRUCTORA TOCSA

Ing. Cesar Lovera
Residente de Obra
CONSORCIO AGB CONSTRUCTORA TOCSA

Arq. Nancy Britos
Fiscalización

CONSTRUCCION DE NUEVOS ESTABLECIMIENTOS PENITENCIARIOS

ACTA DE REUNIÓN

En la ciudad de Minga Guazú a los 9 días del mes de Abril del año 2021, se desarrolló la reunión entre la empresa constructora CONSORCIO AGB TOCSA y el representante del Ministerio de Justicia y Trabajo Arq. Manuel Giménez.

Los temas tratados fueron los siguientes:

1. Modificación de proyecto de plano de estructura para el pabellón de Talleres y Aulas 4: El arquitecto Manuel Giménez director de obras del Ministerio de Justicia presenta una nota de fecha 11 de Febrero de 2020 donde solicita le eliminación del tabique de hormigón divisor del módulo de Talleres y Aulas correspondiente al módulo 8.
   A raíz de este pedido la empresa contratista presenta los nuevos planos de estructura y la memoria de cálculo. Se acuerda que las fundaciones se ejecutaran sobre nivel de platea ya existente.
   El recalculo presentado arroja una zapata de 4.10x4.10mts de nombre P21, ante esta situación el Arq. Giménez solicita que la altura de dicha zapata recrezca hasta 90cms, con terminación de endurecedor superficial para que la misma sea utilizada como mesada de trabajo.
2. Alambrado perimetral: El arq. Giménez aprueba el detalle de alambrado perimetral externo.
3. Mecanismo de cisterna alta: Se aprueba el detalle de mecanismo de cisterna alta para kit sanitario de pabellones de Celdas.
4. Modificación de dimensión de kit sanitario para Celdas de Máxima Seguridad: Se aprueba modificación de dimensión de kit sanitario según detalle presentado.
5. Montantes metálicas: se aprueba la fabricación e instalación de montantes metálicas (PR11) según muestra presentada

Arq. Manuel Giménez
Coordinador Técnico
Dirección Gral. de Planificación y Desar

Sara Blanco
Representante Legal

Ing. Amilcar Troche
Representante Legal

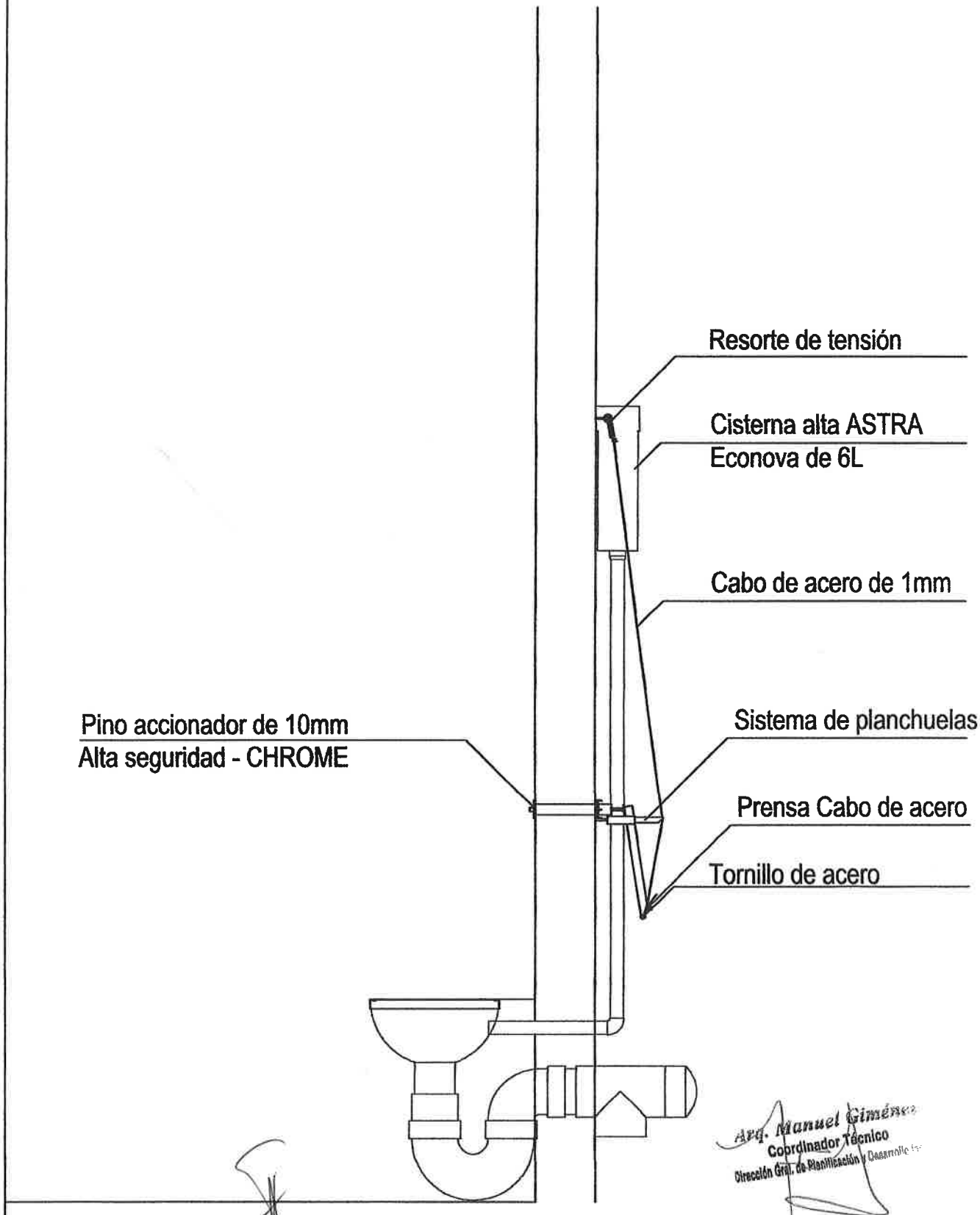

Arq. Manuel Giménez
Coordinador Técnico
Dirección Gral. de Planificación y Desarrollo

Ing. Amilcar Troche
Representante Legal

PROPUESTA SISTEMA DE DESCARGA CISTERNA ALTA

Sara Riquelme
Representante Legal

treinta y seis
0000036

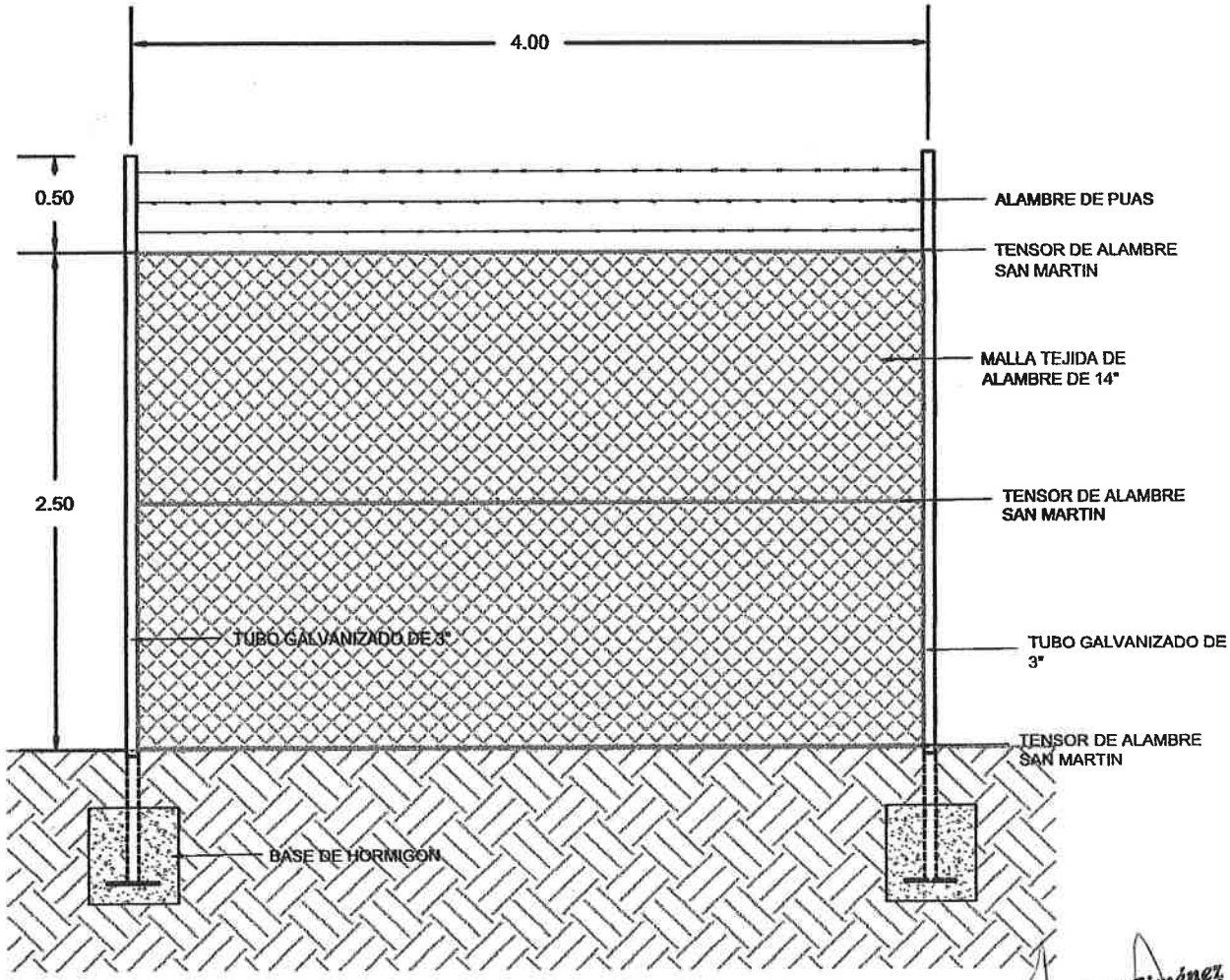

Arq. Manuel Giménez
Coordinador Técnico
Dirección Gral. de Planificación y Desarrollo Inst

PROPUESTA CERRAMIENTO EXTERIOR

Ing. Amilcar Troche
Representante Legal

Sara Blanco
Representante Legal

treinta y cinco
0000035
(setenta y dos)

CONSTRUCCIÓN DE NUEVOS ESTABLECIMIENTOS PENITENCIARIOS

ACTA DE REUNIÓN

En la Ciudad de Minga Guasu a los 28 días del mes de abril del 2021 se desarrolla la reunión entre residentes de obra de la Contratista Consorcio AGB-TOCSA y por otra parte representantes del Ministerio de Justicia.

Los temas tratados son los siguientes:

1- Realizar una Viga metálica de 0,75x0,25 en fachada frontal de celdas de máxima seguridad para ocultar caños de instalación sanitaria.
2- En sectores donde anteriormente estaba dictado ejecutar revoque de cielorraso de losa, en reemplazo se ejecutará Pintura de cielorraso de losa con pintura al látex.
3- En las áreas de pasillo del bloque A y C de la Planta Alta del Pabellón de Administración se procederá a la Provisión y colocación de cielorraso de Durlock con placas estándar de 12,5 mm, estructura de chapa de 35 mm, cintado y masillado. Se incluye también el área del sector de quirófano. Incluye buña.
4- En Planta Baja de Cocinas se procederá a la fabricación y colocación de rejillas metálicas para desagotar el contenido húmedo y graso generado durante la preparación de los alimentos.
5- En los 100 metros lineales a la conexión a la estructura de salida pluvial con disipador de energía se ejecutará un Canal a cielo abierto de hormigón armado de sección 1,20x1,20m. con protección en su cara descubierta con Losetas de hormigón de 50cm x 1,20 m.
6- En las Caras laterales del techo se desarrollarán cierres verticales con placas de 8 mm, estructura de chapa de 35 mm, cintado y masillado. Se incluye también una puerta de inspección en la cara del pasillo con medidas de 0,80x0,80 m.
7- Se provisionará Empastados conforme al plano provisto anexo a esta Acta. Como así también Base de piedra triturada 4ta sobre terreno natural. Espesor: 5 cm., de acuerdo con el mismo plano.
8- Se ejecutará Pintura al látex en la superficie exterior de los Tanques inferior y superior de abastecimiento de agua.
9- Se ejecutará Pintura de bajadas cloacales y pluviales como recubrimiento mecánico.
10- Se ejecutará terminación rodillado en la Losa de Estructura de Hormigón en la Rampa de Visitas.
11- Se presenta para su aprobación la ejecución terminada de la garita 10 con sus instalaciones y terminaciones.

Arq. Manuel Giménez
Coordinador Técnico
Dirección Gral. de Planificación y Desarrollo Inst.

Sara Riano
Representante Legal

Ing. Amilcar Troche
Representante Legal

treinta y cuatro
0000034 000064
(cuarenta y uno)

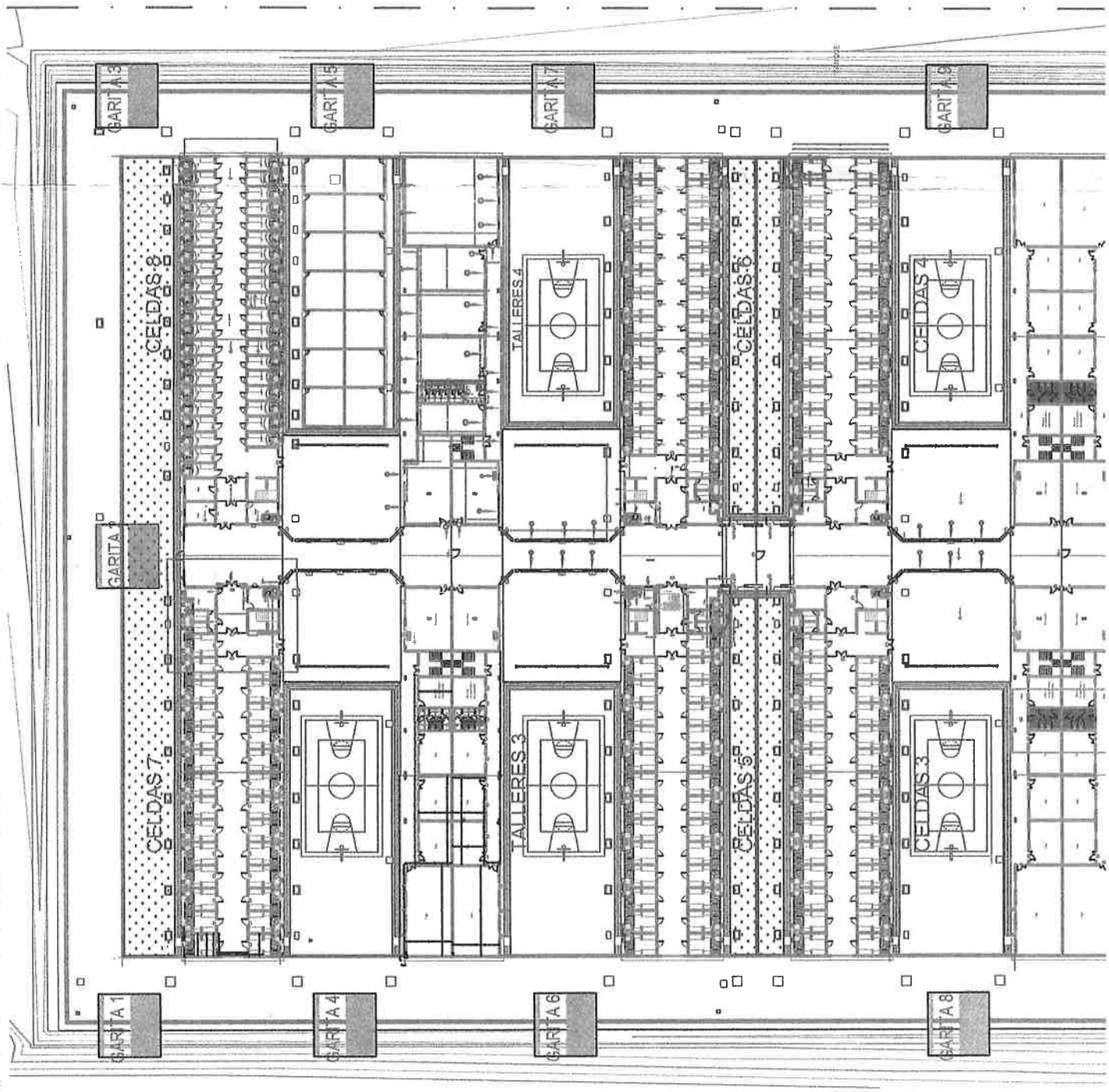

Ing. Aníbal Troche
Representante Legal

Sara Blanco
Representante Legal

treinta y tres

GARITA

PUERTA DE ACCESO PRINCIPAL

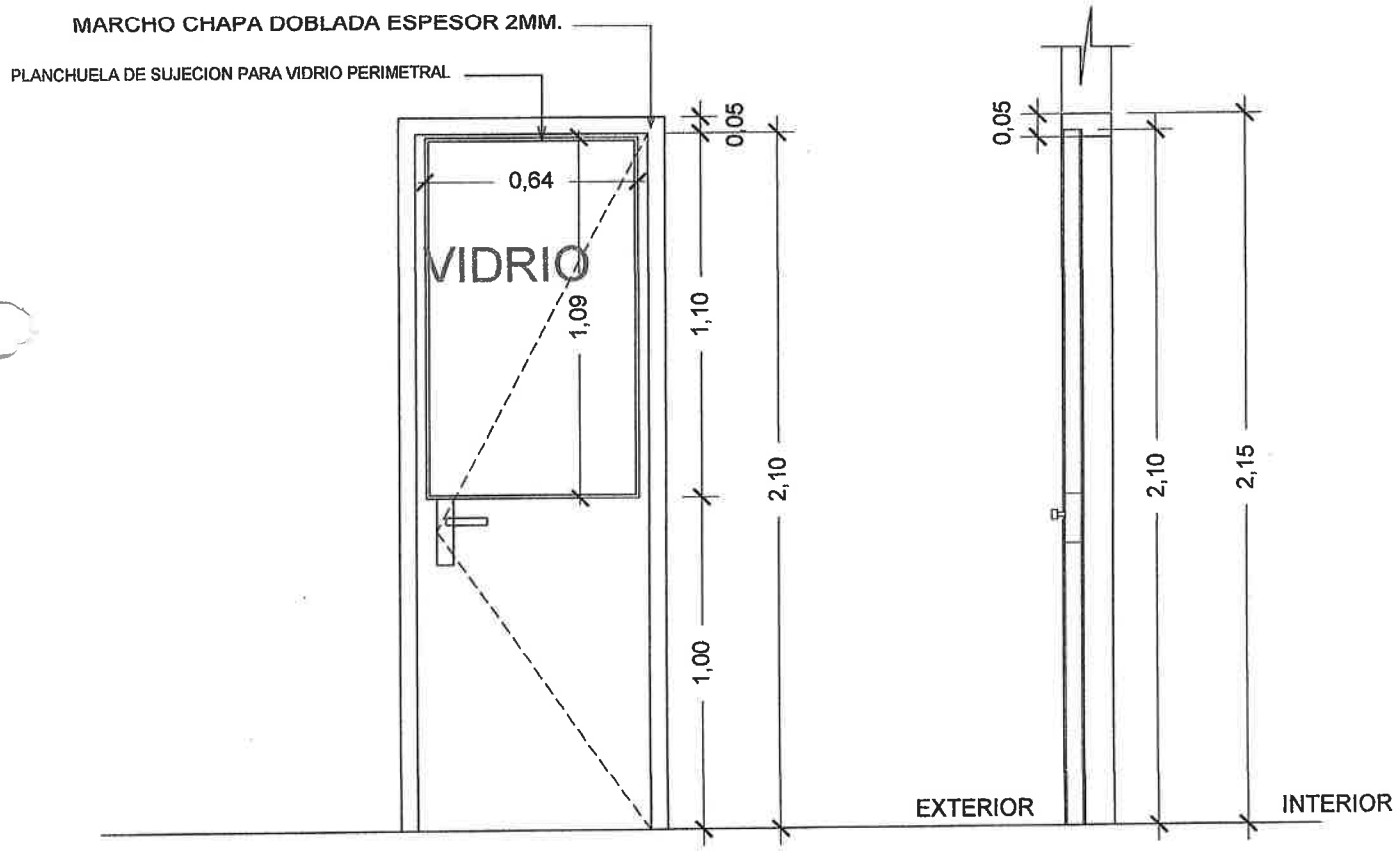

ALZADO

CORTE

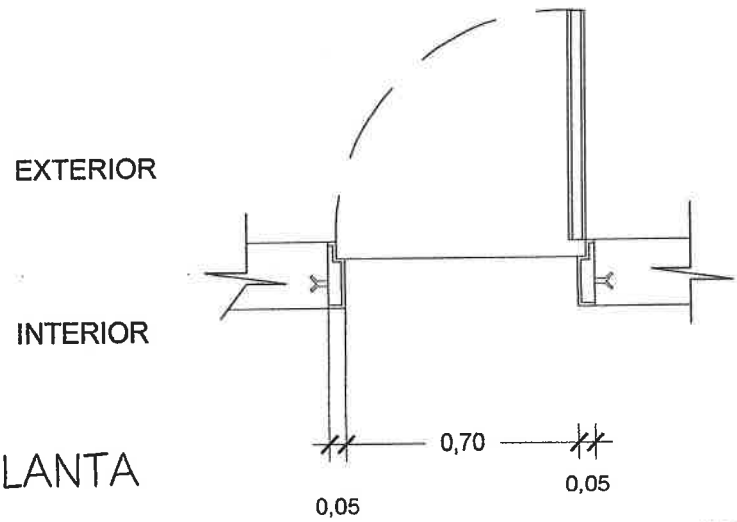

PLANTA

Ing. Amilcar Troche
Representante Legal

Sara Blanco
Representante Legal

SALA DE MAQUINAS - modificacion

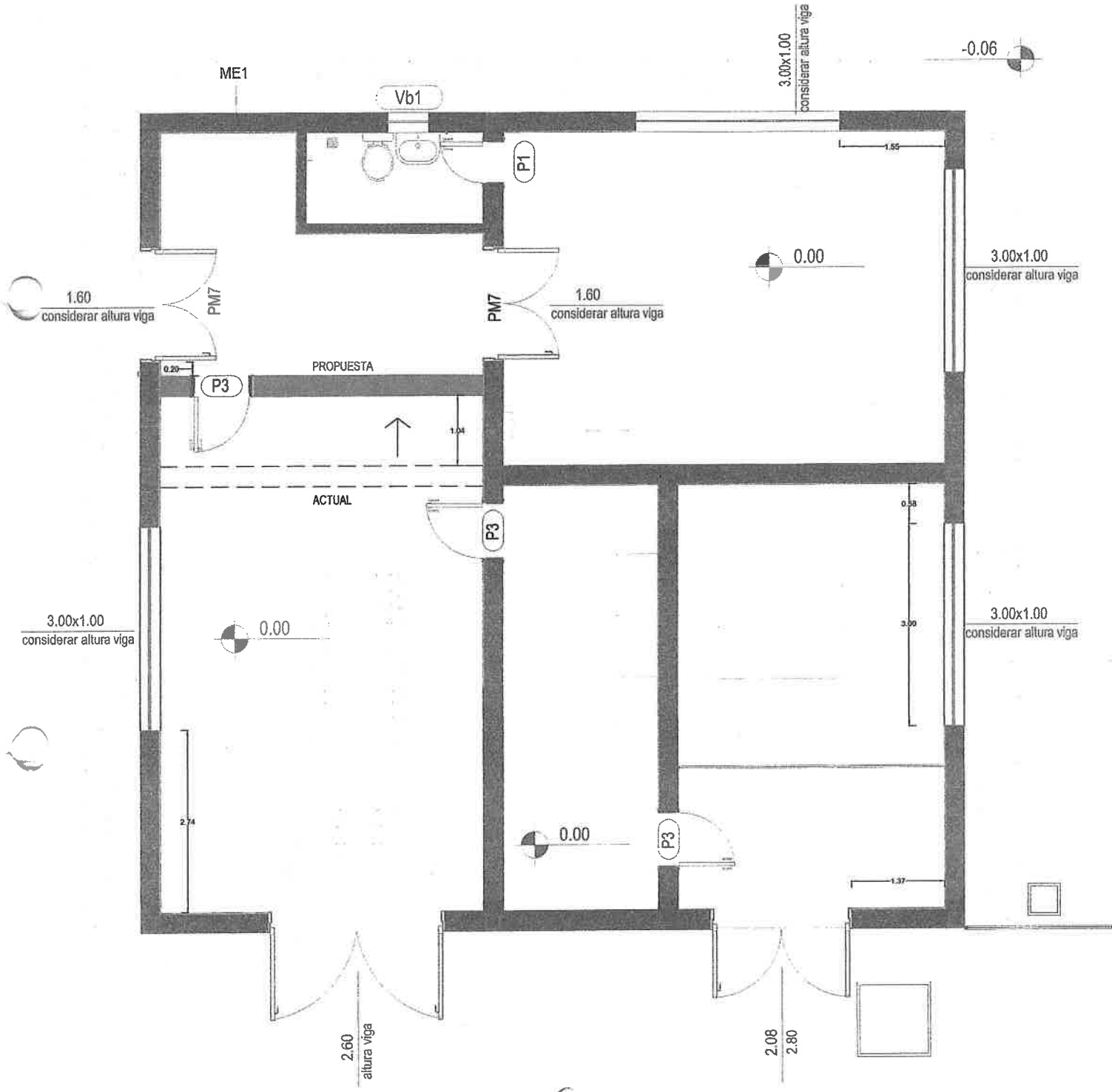

Ing. Amilcar Troche
Representante Legal

Sara Bizman
Representante Legal

0000031
treinta y uno (treinta y ocho)

SECTOR ADMINISTRACION - GARAGE

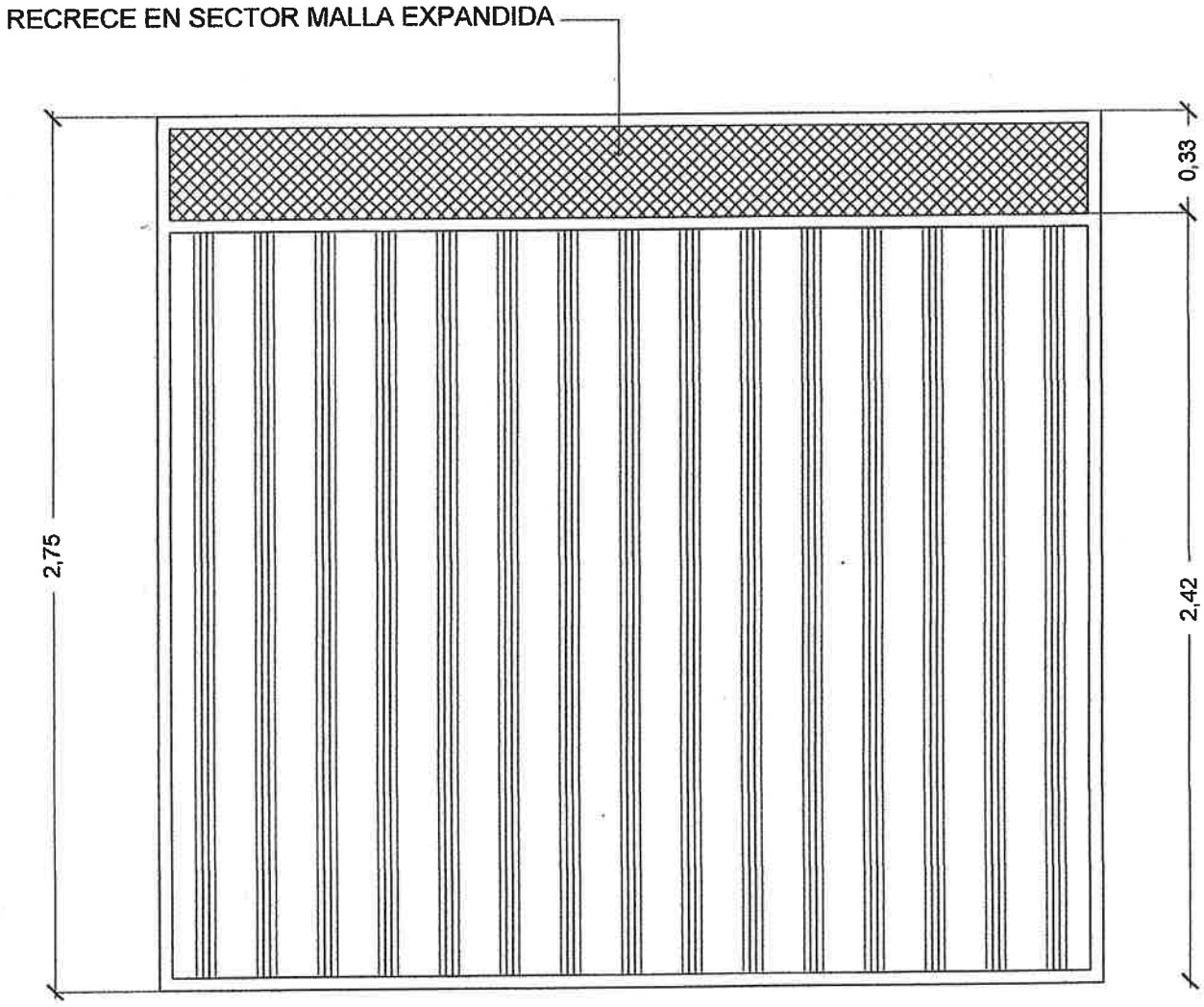

PROPUESTA MODIFICACION PORTON CORREDIZO

Ing. Aníbal Troche
Representante Legal

Sara Blanco
Representante

0000030

treinta (treinta y siete)

CONTRATO Nº 279/2020

" FISCALIZACIÓN DE LA CONSTRUCCIÓN DE NUEVOS ESTABLECIMIENTOS PENITENCIARIOS – LOTE III, MINGA GUAZÚ, ALTO PARANÁ"

CIALPA

ACTA DE REUNIÓN SEMANAL 04/mayo 2021

FECHA : 25 de mayo de 2021 **LUGAR:** SITIO DE OBRA MINGA GUAZU

ASISTENTES

Arq. Osvaldo Ayala	CIALPA-HIDROCONTROL
Ing. Martha Piris	CIALPA-HIDROCONTROL
Arq.Nancy Britos	CIALPA-HIDROCONTROL
Ing. Gabriel Meza	AGB-TOCSA

TEMAS TRATADOS

1. La contratista presenta detalle de propuesta de colocacion de vidrios en sala de vigilancia de guardias y es aprobado por fiscalizacion
2. La contratista presenta la muestra en obra de los registros cloacales según detalle validado por el especialista de la fiscalizacion, y la misma es aprobada
3. La Contratista presenta la documentacion actualizada de los materiales a utilizarse en las instalaciones de PCI
4. La fiscalizacion solicita a la contratista la inclusion de un Residente Firmante según TDF. La contratista gestionará a la brevedad posible
5. Se solicita a la contratista certificados de los aceros utilizados en obra

Gabriel Meza

Arq. Osvaldo Ayala
Fiscalización
Consorcio CIALPA - HIDROCONTROL

Ing. Marta Piris
Fiscalización
Consorcio CIALPA - HIDROCONTROL

Arq. Nancy Britos
Fiscalización
Consorcio CIALPA - HIDROCONTROL

Ing. Amilcar Troche
Representante Legal

Representante Legal

veintinueve
0000029

VIDRIOS EN SALA DE VIGILANCIA

Vr1
Vm1

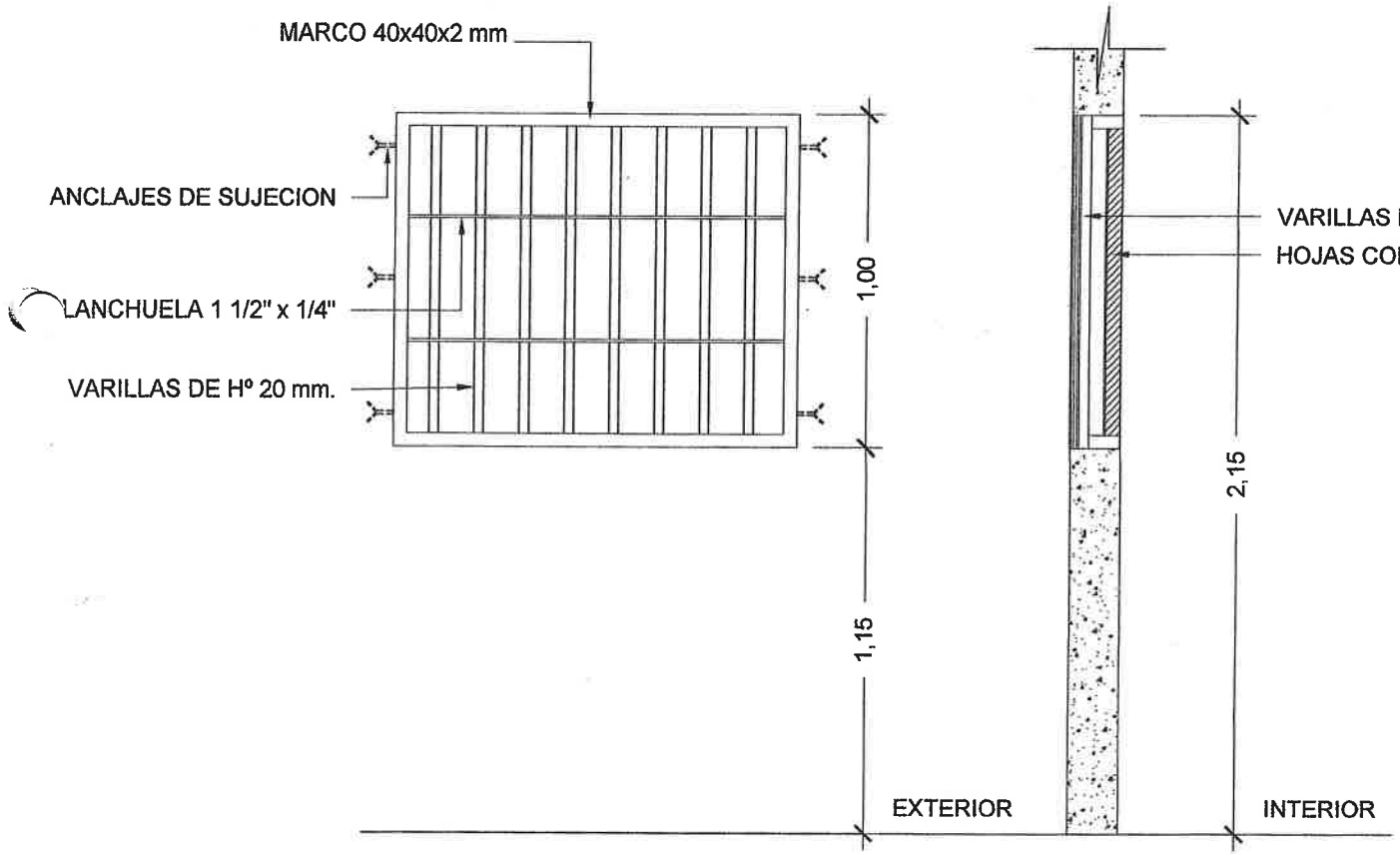

ALZADO EXTERIOR

CORTE

MEDIDA: 1.20x1.00x1.10
TIPO: VENTANA CON BARROTES DE HIERRO
Y ABERTURA INTERNA CORREDIZA

Vr1 Vm1

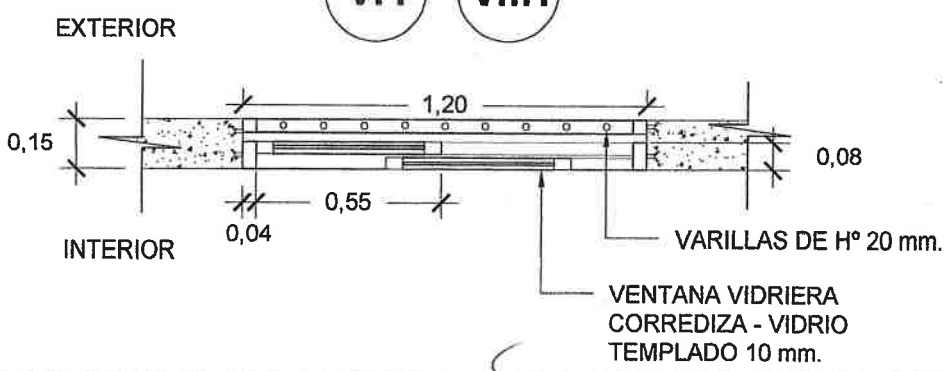

Ing. Marta Piris
Fiscalización
Consorcio CIALPA - HIDROCONTROL

Ing. Amilcar Troche
Representante Legal

Sara Blanco
Representante Legal

Veinti ocho
0000028
(treinta y cinco)

CONTRATO Nº 279/2020

" FISCALIZACIÓN DE LA CONSTRUCCIÓN DE NUEVOS ESTABLECIMIENTOS PENITENCIARIOS – LOTE III, MINGA GUAZÚ, ALTO PARANÁ"

CIALPA
CONSULTORA DE INGENIERIA ALTO PARANAEN LA

Talento de Paraguayos para el desarrollo
SISTEMA DE CALIDAD CERTIFICADO

ACTA DE REUNIÓN SEMANAL 04/JUNIO 2021

FECHA : 24/6/2021 **LUGAR:** SITIO DE OBRA MINGA GUAZU

ASISTENTES

Arq. Osvaldo Ayala	CIALPA-HIDROCONTROL
Ing. Marta Piris	CIALPA-HIDROCONTROL
Arq. Nancy Britos	CIALPA-HIDROCONTROL
Ing. Derlis Morales	AGB-TOCSA
Ing. Gabriel Meza	AGB-TOCSA

TEMAS TRATADOS

1. La contratista presenta la ficha técnica de los caños de desague normal y reforzados utilizados en obra, con sus correspondientes procesos de colocación
2. La contratista comunica la finalizacion de la verificación de las distancias minimas funcionales entre artefactos y paredes
3. La fiscalizacion solicita la colocación de extractores eólicos en sala de maquinas para su mejor funcionamiento. La contratista analizará las posibilidades para dar una respuesta

Arq. Osvaldo Ayala
Fiscalización
Consorcio CIALPA - HIDROCONTROL

Ing. Marta Piris
Fiscalización
Consorcio CIALPA - HIDROCONTROL

Arq. Nancy Britos
Fiscalización
Consorcio CIALPA - HIDROCONTROL

Ing. Derlis Morales
Residente de Obra
CONSORCIO AGB CONSTRUCTORA TOCSA

Sara Blanco
Representante Legal

Ing. Amílcar Troche
Representante Legal

veintisiete

0000027

(veintisiete)

Ministerio de Justicia
Presidencia de la República del Paraguay

Asunción, 17 de diciembre de 2019

MJ/SG Nº...132/2019

SEÑOR MINISTRO:

Tengo el honor de dirigirme a Vuestra Excelencia, en el marco del proceso de de construcción de dos Centros Penitenciarios en la localidad de Minas, ciudad de Emboscada, Departamento de Cordillera, y en la ciudad de Minga Guazú, Departamento de Alto Paraná, proyectos llevados a cabo por la Cartera de Estado a su digno cargo.

Al respecto, y a fin de llevar a cabo los trabajos correspondientes en el marco de las construcciones mencionadas, tengo a bien de solicitar de sus buenos oficios a fin de designar al Director de Obras e Infraestructuras, Arq. Ramón Avalos Sánchez, y al Coordinador Técnico de la Dirección General de Planificación y Desarrollo Institucional, Arq. Manuel Giménez, funcionarios dependiente de esta Cartera de Estado, en carácter de Supervisores con participación activa de los procesos de ejecución de las obras mencionadas.

La presente solicitud es realizada con el espíritu de precautelar que las obras en proceso de ejecución pertenecientes al Ministerio de Justicia, a fin de mantener una comunicación fluida entre todas las partes involucradas.

Sin otro particular, hago propicia la ocasión para saludar a Vuestra Excelencia con mi más alta y distinguida consideración.-

MINISTERIO DE JUSTICIA
REPÚBLICA DEL PARAGUAY
MINISTRA

Cecilia Pérez Rivas
Ministra

ES COPIA FIEL DEL ORIGINAL
MINISTERIO DE JUSTICIA * SECRETARIA GENERAL

A Su Excelencia
Don ARNOLDO WIENS DURKSEN, Ministro
Ministerio de Obras Públicas y Comunicaciones
E. S. D.

Sara Blanco
Representante Legal

Ing. Amilcar Troche
Representante Legal

veintiseis

0000026

(treinta y tres)

OBRAS PUBLICAS Y COMUNICACIONES GOBIERNO NACIONAL

MESA DE ENTRADA ÚNICA

EXPEDIENTE Nº 69049/2019

RECURRENTE:
MINISTERIO DE JUSTICIA

NOMBRE Y APELLIDO:
ALDO MARTINEZ

TELEFONO:
496711

CORREO ELECTRONICO:

REFERENCIA:
REF. A CONSTRUCCION DE DOS CENTROS PENITENCIARIOS SOLICITA DESIGNAR AL DIRECTOR DE OBRAS E INFRAESTRUCTURAS Y AL COORDINADOR TECNICO DE LA DIR. GRAL. DE PLANIF.

USUARIO/FECHA/HORA DE REGISTRO.:
BGIMENEZ 19/12/2019 09:32:22

CONSULTA AL : 021-4149000

"La recepción del documento no implica conformidad ni aceptación de su contenido. Sujeto a verificación y control por parte de los órganos intervinientes)"

ES COPIA FIEL DEL ORIGINAL

MINISTERIO DE JUSTICIA * SECRETARIA GENERAL * REPUBLICA DEL PARAGUAY

JOSE MARIA ADUARTE
Secretario General
Ministerio de Justicia

Sara Blanco
Representante Legal

Ing. Amilcar Troche
Representante Legal

Ministerio de JUSTICIA

GOBIERNO NACIONAL

veinticinco
0000025
Paraguay de la gente
(treinta y dos)

Asunción 3 de Setiembre de 2021.

Señores

Consorcio AGB - TOCSA

. **Presente**

El coordinador técnico de la dirección general de planificación y director de las obras de los 3 centros penitenciarios tiene el agrado de dirigirme a Usted, en el marco del Llamado MOPC N.º 131/2018 – Licitación Pública Nacional para la Construcción de Nuevos Establecimientos Penitenciarios.

Al respecto pongo a su conocimiento que atendiendo que en planilla de rubros de la licitación no figura el rubro de alambrado perimetral externo del terreno y entendiendo que es un rubro que indefectiblemente se debe ejecutar, se solicita reducir la altura del alambrado perimetral interno respetando todo lo expresado en las especificaciones técnicas en el sector denominado tierra de nadie ,con el objetivo de disminuir costos y en contrapartida se ejecute el alambrado perimetral externo del terreno.

Para la ejecucion de estos rubros de alambrado perimetral interno y externo se expresa en el plano el detalle constructivo de los rubros a ser ejecutados.

El detalle constructivo expresado en el plano reúne todo lo solicitado en las especificaciones técnicas, razón por la cual se aprueba el detalle del plano adjunto.

Atentamente.

Arq. Manuel Giménez
Coordinador Técnico
Dirección Gral. de Planificación y Desarrollo Inst.

Sara Blanco
Representante Legal

Ing. Amilcar Troche
Representante Legal

veinticuatro.
0000024
(veinticuatro)

CONSTRUCCIÓN DE NUEVOS ESTABLECIMIENTOS PENITENCIARIOS

ACTA DE REUNIÓN

En la Ciudad de Minga Guasu a los 10 días del mes de septiembre del 2021 se desarrolla la reunión entre residentes de obra de la Contratista Consorcio AGB-TOCSA y por otra parte representantes del Ministerio de Justicia.

Los temas tratados son los siguientes:

1- Se aprueba el detalle del alambrado perimetral interno y externo, unificando de esta manera las especificaciones técnicas para la construcción del alambrado.

   El cercado tanto interno como externo estará compuesto de una malla tejida de alambre galvanizado Nº 14 y malla de 0,05 m. h 3,00 m. Postes de caño de hierro galvanizado de 3" cada 4 metros, parante de caño de hierro galvanizado de 2", alambre de concertina galvanizada, con tensores tipo San Martin en el medio. Coronamiento con hilos de alambre de concertina galvanizada, base de hormigón en cada poste y encadenado inferior de hormigón armado 0,15 x 0,30 m.

Arq. Manuel Giménez
Coordinador Técnico
Dirección Gral. de Planificación y Desarrollo Inst.

Sara Blanco
Representante Legal

Ing. Amilcar Troche
Representante Legal

0000023

veintitres (treinta)

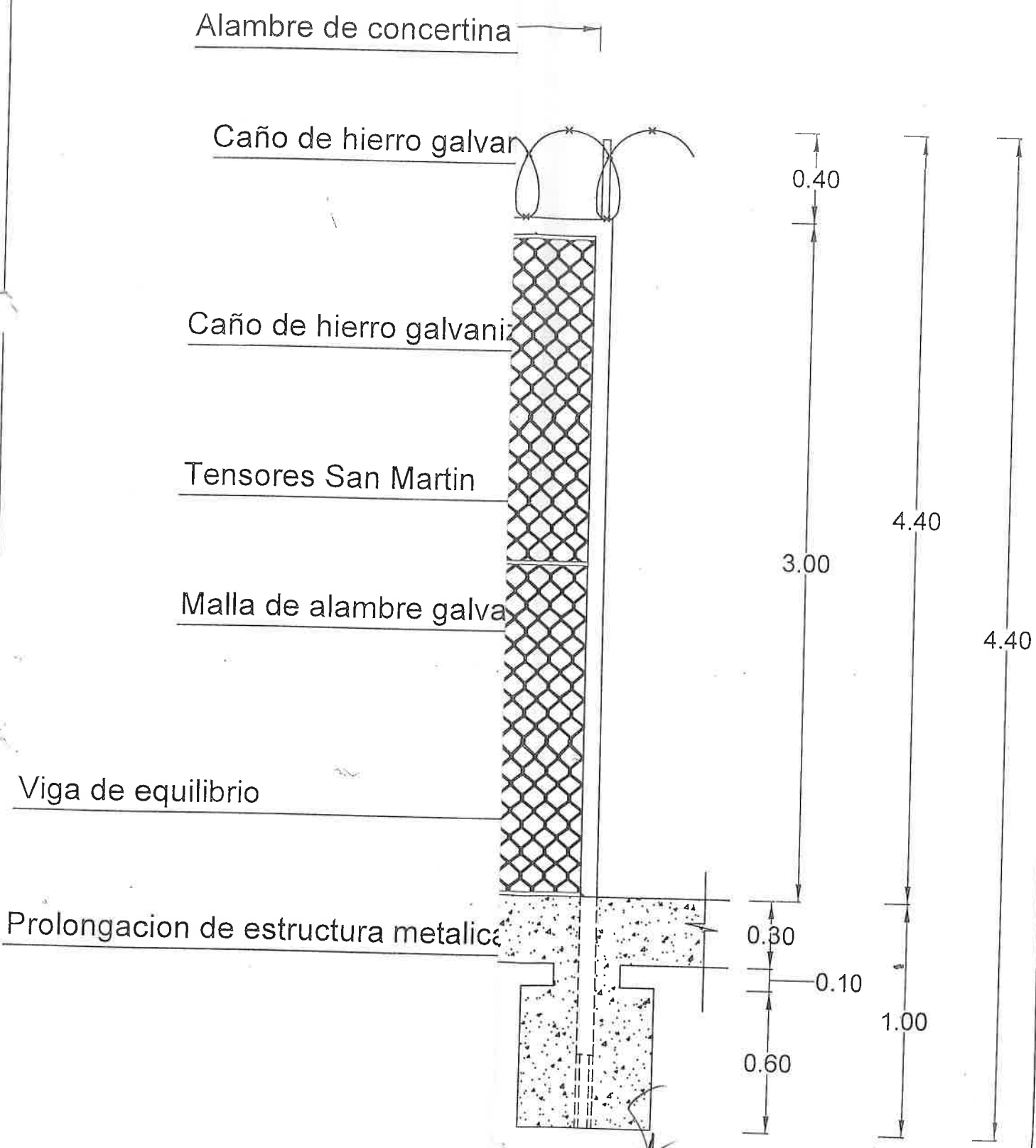

Ing. Amilcar Troche
Representante Legal

Sara Blanco
Representante Legal

veintidos
0000022

CIALPA LSQA
SISTEMA DE CALIDAD CERTIFICADO

CONSORCIO CIALPA – HIDROCONTROL

Hidrocontrol S.A.
Consultoría y Servicios

Asunción, 15 de Febrero del 2021

NOTA N°: PMG 297/2020. OC. DC.21.53

Señora:
Lic. Sara María Blanco de Dose
Consorcio AGB-TOCSA
Avda. Doctor Guido Boggiani esq. Mayor Eduardo Vera
Asunción – Paraguay

Ref. CONTRATO MOPC N° 279/2020 "FISCALIZACION DE LA CONSTRUCCION DE NUEVOS ESTABLECIMIENTOS PENITENCIARIOS AD REFERENDUM AL PGN 2020, LOTE 3. ID N° 367.387.

Asunto: Respuesta del informe técnico del Especialista Eléctrico.

De nuestra consideración,

Nos dirigimos a usted a fin de presentar la respuesta del informe técnico del Especialista Hidrosanitario - PCI de CIALPA SA – HIDROCONTROL SA en relación al Informe presentado por el Especialista Eléctrico del Consorcio AGB – TOCSA., correspondientes al Penal de Minga Guazú, departamento de alto Paraná.

En tal sentido, remito copia del informe técnico del especialista de la Consultora de Fiscalización, Ingeniero Cesar Ricardo Sitjar.

Sin otro particular, aprovechamos la ocasión para saludarle muy atentamente.

Ing. Amílcar Troche
Representante Legal - CIALPA S.A.

Sara Blanco
Representante Legal

Ing. Amílcar Troche
Representante Legal

Juan Ahrens.
Consultoría en Tecnologías.

Dirección: I
Asunción –

478

Asunción, 04 de Enero de 2021.

Señores:

Veintiuno
0000021

Asunción, 15 de febrero de 2021.

Señor
Ing.MSc. Amilcar G. Troche
CIALPA
Presente

Nota: En referencia al ***Proyecto Ejecutivo actualizado de Instalaciones Eléctricas de la Penitenciaria de Minga Guazú,*** recibido conforme **NOTA OF. – LPN83 01/2021** del ***CONSORCIO AGB – TOCSA***

Me dirijo a Ud., a fin de poner a vuestro conocimiento lo evaluado a la fecha, conforme a la referencia arriba mencionada, hasta la fecha he realizado trabajos de verificación del ***proyecto ejecutivo*** recibido, y como consecuencia de la información recibida,realizamos las siguientes observaciones:

1. En el cuadro de carga titulado **"Cuadro de Cargas Gral. PMG Actualizado 210118"** se indican los siguientes puntos con observación:
2.
   - Se debe detallar el criterio de separación de las cargas para los dos transformadores de 1000 KVA y 750 KVA respectivamente, así mismo también se debe indicar el criterio de selección de Cargas Esenciales y no Esenciales.
   - Se debe corregir los títulos del Cuadro de Cargas, ya que hay dos Cuadros Generales indicados como Emergencia. TABLAS 1 y 2.
   - La mayoría de los cuadros de cargas de tableros presentan un desbalance de cargas mayor al 10%.
   - En los tableros de distribución general, se encuentran algunos errores en valores de potencias. Estos valores no coinciden con el calculado en su respectivo cuadro de carga.TABLAS 1 y 2.
   - En el tablero de VISITAS PA no se sumaron todas las cargas para el cálculo de potencia instalada (PI).
   - Los nombres y siglas utilizados en los cuadros de cargas no son los mismos utilizados en la tabla de dimensionamiento de conductores, se debe corregir. TABLAS 6.

3. El generador dimensionado de 1000 KVA presentado en la propuesta **"DF-LPN83 9-2020.pdf"** no tiene memoria de cálculo en el cuadro de cargas, se solicita su memoria de cálculo, factores de servicio y factor de potencia para el efecto. Se requiere la memoria de cálculo de dimensionamiento.

4. En el archivo CAD **"Cableado PMG Actualizado 210118",** hay inconvenientes para identificar algunos tableros ya que muchos no coinciden con los nombres indicados en el cuadro de cargas, específicamente en los bloques de Administración. Así mismo, hay tableros que no figuran en el plano. Se requiere que todos los tableros indicados en el Cuadro de Cargas se dibujen en el plano y se solicita que este plano sea exclusivamente para Tableros y alimentadores de tableros, esto es canalizaciones y conductores (no debe figurar cargas de Iluminación, tomacorriente y Fuerza).

5. En objeto a la validación del Proyecto, para esta Fiscalización es necesario poder comprobar el dimensionamiento de los conductores, el criterio de canalización, entre otros. No obstante, conforme al dato de distancia que se indica en el cuadro de cargas, hemos verificado el dimensionamiento de alimentadores y hemos encontrado que la mayoría de la alimentación de los tableros están **subdimensionados**, no cumpliendo la Norma Paraguaya que establece que la alimentación principal de un tablero para corriente nominal no debe tener una caída de tensión mayor al 2%. TABLAS 7. En esta tabla 7, los ítems en **color verde son los conductores correctos que deben ser instalados**. Los ítems en color rojo son lo que la contratista propone.

Ing. Amilcar Troche
Representante Legal

Sara Blanco
Representante Legal

6. Conforme al Acta firmada en la reunión CIALPA – AGB TOCSA, de fecha 28/12/2020, en el cual se acordaron los puntos del proyecto requerido, y específicamente en el punto CUATRO del respectivo ACTA:

   "Completar la Memoria de Cálculo, separar Cargas Normales y las Cargas Esenciales o Emergencia, acotar todos los tableros, acotar nomenclatura, codificar por sector, naturaleza de carga, entre otros detalles mencionados en reunión, acotar el cálculo de protecciones y conductores por capacidad de corriente y caída de tensión.
   -Acotar en el plano los sectores, secciones de conductores, la medida y el tipo canalizaciones aéreas en bandejas portacables o embutidas en losa, subterráneas, acotar referencias y notas explicativas.
   -Presentar completo los planos de Distribución de Circuitos en BT, planos y detalles de Instalaciones de MT, los Esquemas Unifilares, Lógica de Interconexión de Tableros, y Detalles Electromecánicos de Tableros, Generadores, Transformadores, Pararrayos, Banco de Capacitores, Puesta a Tierra todo en un solo archivo y conjunto de planos".

   Estos puntos siguen sin estar terminados, a continuación se requiere:

   - ✓ En Cuadro de Cargas y planos, utilizar misma Nomenclatura o SIGLAS para nombre de los tableros. Actualizar el esquema unifilar.
   - ✓ Explicar el criterio de selección de Cargas Esenciales para estar bajo Emergencia.Memoria de Cálculo del Generador
   - ✓ Plano de Detalle Electromecánico y Alimentadores de Tableros, es un único plano donde deben figurar:
   - ✓ El PD, Generador, todos los tableros eléctricos, canalizaciones(con sus medidas) y alimentaciones principales. Debe ser comprobable en plano, la distancia que hay entre tableros para contrastar con las que figura en el Cuadro de Cargas.
   - ✓ Lógica o esquema de interconexión de Tableros.
   - ✓ En un único plano el Sistema de Puesta a Tierra y Pararrayos.
   - ✓ Dimensionamiento del Banco de Capacitores.

7. En referencia a la **"NOTA OF – LPN83 05/2021 Propuesta de Transforrmadores 750 kVA y 1.000 kVA"**, conforme al cuadro de cargas recibido, ***está correcto***.

8. En referencia a la **"NOTA OF – LPN83 04/2021 Propuesta de Equipamiento de Cámara Frigorífica"**, para dar validación y aprobación a estas Cámaras Frigoríficas, solicitamos el Cuadro de Carga Térmica y Dimensionamiento de Unidades Evaporadora y Condensadora respectivamente, en el dimensionamiento debe especificar, el producto a refrigerar y la Humedad Relativa de Proyecto. Se recomienda a partir de 0 Grados Celsius o menores, paredes de isopanel de 150mm de espesor. Indicar también el Controlador Digital que va ser utilizado para el Sistema de Control de las Cámaras Frigoríficas respectivamente.

Ing. Cesar Ricardo Sitjar

Ing. Amilcar Troche
Representante Legal

Sara Blanco
Representante Legal

CIALPA
SISTEMA DE CALIDAD CERTIFICADO

CONSORCIO CIALPA – HIDROCONTROL

Hidrocontrol S.A.
Consultoría y Servicios

Asunción, 17 de junio de 2021

NOTA N°: PMG 297/2020. OC. DC.21.93

Señora:
Lic. Sara María Blanco de Dose
Consorcio AGB-TOCSA
Avda. Doctor Guido Boggiani esq. Mayor Eduardo Vera
Asunción – Paraguay

Ref. CONTRATO MOPC Nº 279/2020 "FISCALIZACION DE LA CONSTRUCCION DE NUEVOS ESTABLECIMIENTOS PENITENCIARIOS AD REFERENDUM AL PGN 2020, LOTE 3. ID Nº 367.387.

Asunto: Presentar Informe Técnico del Especialista Eléctrico.

De nuestra consideración,

Nos dirigimos a usted y por su intermedio a quien corresponda a fin de presentarles el informe del Especialista Eléctrico de la Fiscalización en respuesta a vuestra Nota OF. – LPN83 33/2021.

En tal sentido, se remite copia del Informe Técnico del Especialista de la Consultora de Fiscalización, Ingeniero César Ricardo Sitjar.

Sin otro particular, aprovechamos la ocasión para saludarle muy atentamente.

Ing. Amílcar Troche
Representante Legal
CONSORCIO CIALPA HIDROCONTROL

Ing. Amílcar Troche
Representante Legal

Sara Blanco
Representante Legal

Dirección: México Nº 707 c/ L.A. de Herrera – 1º Piso
Asunción – Paraguay
E-mail: cialpasapy@gmail.com
Teléfonos: +595 21 447 357 / 498 478

dieciocho
0000018
(veintiocho)

Asunción, 17 de junio de 2021

Sr. Ing. Amílcar Troche
CONSORCIO CIALPA HIDROCONTROL
Presente

Inf.7rev3

Nota: En referencia al ***Proyecto Ejecutivo actualizado de Instalaciones Eléctricas de la Penitenciaria de Minga Guazú,*** recibido conforme **NOTA** OF. – LPN83 33/2021 del ***CONSORCIO AGB – TOCSA***

De nuestra consideración:

Me dirijo a usted y por su intermedio a quien corresponda, a fin de dar respuesta y sugerencias a dicha nota, cuanto sigue:

1. Archivo de Memoria de Calculo **"Revisión 01 cuadro de cargas PMG"** se indican los siguientes puntos:
   - Recomiendo aprobar el cuadro de cargas con comentarios, tiene prácticamente las correcciones solicitadas en nuestra nota anterior, no obstante existen unos datos faltantes, los cuales son los dimensionamientos de los conductores de alimentadores principales de los Tableros Generales, estos son:
     - Alimentación desde cada Transformador a su respectivo Tablero General
     - Alimentación desde el Generador al ATS y desde éste al TGBT
     - Alimentación desde el TGBT al ATS
   - Se solicita el dimensionamiento de lo citado indicando longitud, corriente nominal, caída de tensión, capacidad de corriente admisible de los conductores, valor de la protección termo magnética.
   - El equilibrio de cargas no está correcto, está desbalanceado. Se debe corregir.
2. La memoria de cálculo del Generador está correcto. Conforme a la especificación técnica del Generador aprobado, sus dimensiones son: **5800x2250x2580mm (Largo x Ancho x Alto). Se solicita reunir las condiciones siguientes para la Sala del Generador:**
   a. **SE REQUIERE UNA SALA CON UN ESPACIO CIRCUNDANTE MÍNIMO DE 1,0 m,** la referencia es tener las puertas batientes de la cabina del generador y que el personal pueda pasar entre la pared y la puerta abierta.
   b. **ASI MISMO ES IMPORTANTE COMPROBAR LA VENTILACIÓN MECANICA. SE DEBE CANALIZAR LA TOMA DE AIRE DE INSUFLAMIENTO, Y SE DEBE CANALIZAR LA EXTRACCION DE AIRE CALIENTE.**
   c. **EL ESPACIO POR ENCIMA DEL GENERADOR DEBE SER DE 1,0 A 1,5 m.** La referencia es poder desmontar los paneles superiores de la cabina, desmontar los silenciadores, o por lo menos permitir la carga de refrigerante al radiador
3. El dimensionamiento de conductores de alimentadores de tableros Principales y Seccionales concuerda conforme a las recomendaciones realizadas y está correcto.
4. Con respecto al Sistema de Puesta a Tierra conforme el plano entregado recomiendo aprobar con la condición de que la Resistencia de Puesta a Tierra de la malla principal sea menor a 5 ohmnios, por tanto se solicitan los siguientes documentos:
   a. Planilla y acta de Medición de la Resistividad del terreno con Teluro metro de 4 hilos de marca conocida por el Método de Wenner.
   b. Acta de Medición de la Resistencia de Puesta a Tierra en caso de haberse ya realizado la malla. Esta medición deberá ser por el método de la caída de potencial y regla del 62%. Observación, la medición no debe realizarse sobre la malla existente, debe ser fuera de la malla. Para esta medición se solicita la tabla de distancias y resistencias calculadas por el equipo, y la curva encontrada con el valor a la distancia del 62%.

Ing. Amilcar Troche
Representante Legal

Sara Blanco
Representante Legal

5. Con respecto al sistema de Pararrayos para su análisis y posterior aprobación se solicita, la especificación técnica del captor, la norma en la cual está basada el cálculo de protección y la memoria de cálculo del área de protección.
6. Los planos de distribución eléctrica en BT de Iluminación, tomacorriente y fuerza están correctos y por lo tanto recomiendo aprobar para su ejecución.
7. Con respecto a las cámaras frigoríficas propuestas, según las Especificaciones Técnicas debe trabajar con las siguientes especificaciones:
   - M/HBP: Media Alta Temperatura
   - Capacidad de equipo: 4.473 kcal/h
   - Conforme al dimensionamiento comercial de Unidades Condensadoras de Tecumseh (marca propuesta por el Contratista Consorcio TOCSA AGB):

DADOS DE CAPACIDADE R-404A

DATOS DE CAPACIDAD

Unidades Condensadoras **M/HBP** / *Unidades Condensadoras M/HBP*

Fluido Refrigerante Fluido Refrig.	Referência Comercial Ref. Com. (HP)	Modelo Modelo	Temperatura Ambiente Temperatura Ambiente		Capacidade Frigorífica - Temperatura de Evaporação / Capacidad Frigorífica - Temperatura de Evaporación							
					-20 °C	-15 °C	-10 °C	-5 °C	0 °C	5 °C	10 °C	15 °C
R-404A	1 1/3	CAJ9513Z	32 °C	(1)	1.290	1.590	1.914	2.294	2.558	2.887	3.220	3.559
				(2)	1,0	1,2	1,5	1,6	1,7	2,0	2,2	2,5
			43 °C	(1)	1.112	1.389	1.673	1.964	2.260	2.564	-	-
				(2)	1,1	1,2	1,4	1,6	1,9	2,1	-	-
	1 1/2	CAJ4517Z	32 °C	(1)	1.478	1.933	2.392	2.103	3.255	3.879	4.095	4.502
				(2)	1,2	1,5	1,4	1,6	1,7	1,9	2,1	2,3
			43 °C	(1)	-	-	2.083	2.492	2.977	3.268	3.654	-
				(2)	-	-	1,5	1,7	1,8	2,1	2,3	-
	2	FH/TFH4524Z	32 °C	(1)	2.119	2.694	3.263	3.897	4.505	5.130	5.784	6.445
				(2)	1,7	1,9	2,2	2,4	2,7	3,0	3,3	3,7
			43 °C	(1)	-	-	2.870	3.417	3.981	-	-	-
				(2)	-	-	2,3	2,6	2,8	-	-	-
	2 1/2	FH/TFH4531Z	32 °C	(1)	2.998	3.814	4.678	5.551	6.439	7.341	8.257	9.185
				(2)	2,3	2,7	3,0	3,4	3,7	4,0	4,3	4,7
			43 °C	(1)	-	3.393	4.087	4.893	5.691	6.520	7.367	-
				(2)	-	2,8	3,2	3,6	4,0	4,4	4,7	-
	3	FH/TFH4540Z	32 °C	(1)	-	4.906	5.564	6.548	7.561	8.603	9.675	10.771
				(2)	-	3,3	3,7	4,1	4,6	5,2	5,7	6,3
			43 °C	(1)	-	-	4.063	5.756	6.910	7.840	-	-
				(2)	-	-	3,9	4,4	5,0	5,6	-	-
	3 1/2	TAG4546Z	32 °C	(1)	4.052	5.298	6.628	8.040	9.535	11.113	12.775	14.519
				(2)	2,7	3,2	3,7	4,3	4,8	5,5	6,1	6,7
			43 °C	(1)	-	-	5.791	7.066	8.426	9.870	-	-
				(2)	-	-	3,9	4,5	5,2	5,9	-	-
	4	TAG4553Z	32 °C	(1)	4.316	5.650	7.053	8.522	10.059	11.664	13.336	15.074
				(2)	3,0	3,5	4,1	4,8	5,5	6,1	6,9	7,8
			43 °C	(1)	-	-	6.152	7.491	8.890	10.350	-	-
				(2)	-	-	4,3	5,1	5,8	6,6	-	-
	5	TAG4561Z	32 °C	(1)	4.660	6.456	8.107	10.200	12.559	15.208	18.310	21.895
				(2)	3,7	4,3	4,9	6,0	6,3	7,1	7,8	8,7
			43 °C	(1)	-	5.396	7.084	9.009	11.218	13.774	16.775	-
				(2)	-	4,5	5,2	6,0	6,8	7,6	8,5	-
	5 1/2	TAG4568Z	32 °C	(1)	5.533	6.149	9.455	11.679	13.455	15.013	17.606	19.427
				(2)	4,6	5,4	6,1	6,9	7,8	8,4	9,3	10,1
			43 °C	(1)	-	-	7.915	9.562	11.390	13.517	14.747	16.377
				(2)	-	-	6,1	7,0	7,8	8,7	9,6	10,5

Imagens meramente ilustrativas. Todas as alterações necessárias de selecção e compatibilidade, quando se alterarem e adaptarem materiais e componentes, são de responsabilidade do instalador.

(1) Capacidade (Cap/Th)
Capacidad (kcal/h)

(2) Potência (kW)
Potencia (kW)

Capacidades calculadas para aplicação em 50Hz. Para o cálculo em 60Hz multiplicar o valor por 0,833
Capacidades calculadas para aplicación en 50Hz. Para el cálculo en 60Hz multiplique el valor por 0,833

As capacidades são baseadas nas seguintes condições
Las capacidades están basadas en las siguientes condiciones
Temperatura de Sucção: 20°C / Sub Resfriamento: 2°C
Temperatura de Succión / Subenfriamiento

Considerando

3 1/2	TAG4546Z	32 °C	(1)	4.052	5.298	6.628	8.040	9.535	11.113	12.775	14.519
			(2)	2,7	3,2	3,7	4,3	4,8	5,5	6,1	6,7
		43 °C	(1)	-	-	5.791	7.066	8.426	9.870	-	-
			(2)	-	-	3,9	4,5	5,2	5,9	-	-

Temperatura Evaporación: -10 °C

Ing. Amilcar Troche
Representante Legal

Sara Blanco
Representante Legal

Temperatura Condensación: 43 °C
Capacidad Frigorífica: 5.791 kcal/h (A)
Factor de corrección para 50Hz (f): 0.833
Potencia de la Unidad Condensadora = A x f = 5.791 x 0.833 = 4.823 kcal/h

Se debe seleccionar una Unidad Condensadora de 3,5 HP M/HBP TECUMSEH

El catálogo Comercial de TECUMSEH se adjunta al informe. Estos equipos disponen los proveedores locales como FRIOPAR, OG, entre otros.

8. Con respecto a los planos de esquemas unifilares para su aprobación se pide cuanto sigue:
   a. Acotar los conductores del cableado interno
   b. Acotar medidas de las barras de CU (RSTN +TE)
   c. Acotar medidas de los cuadros eléctricos
   d. Acotar el poder de CC de los DPS
9. Para la prosecución de los trabajos de fiscalización, presentar las especificaciones de los siguientes materiales:
   a. Interruptores Termo magnéticos, contactores, fusibles y todo elemento interno de tableros
   b. Cuadros eléctricos,
   c. Bandejas metálicas galvanizadas
   d. Conductores de cobre
   e. Celdas de Media Tensión, descargadores y Fusibles de MT.

Ing. César Ricardo Sitjar

Ing. Amilcar Troche
Representante Legal

Sara Blanco
Representante Legal

quince

0000015

CIALPA LSQA
SISTEMA DE CALIDAD CERTIFICADO

CONSORCIO CIALPA – HIDROCONTROL

Hidrocontrol S.A.
Consultoría y Servicios

Asunción, 23 de agosto de 2021

NOTA N°: PMG 297/2020. OC. DC.21.103

Señora:
Lic. Sara María Blanco de Dose
Consorcio AGB-TOCSA
Avda. Doctor Guido Boggiani esq. Mayor Eduardo Vera
Asunción – Paraguay

Ref. CONTRATO MOPC Nº 279/2020 "FISCALIZACION DE LA CONSTRUCCION DE NUEVOS ESTABLECIMIENTOS PENITENCIARIOS AD REFERENDUM AL PGN 2020, LOTE 3. ID Nº 367.387.

Asunto: Presentar Informe Técnico del Especialista Eléctrico.

De nuestra consideración,

Nos dirigimos a usted y por su intermedio a quien corresponda a fin de presentarles el informe del Especialista Eléctrico de la Fiscalización en respuesta a vuestra Nota OF. – LPN83 37/2021.

En tal sentido, se remite adjunto el Informe Técnico del Especialista Eléctrico de la Consultora de Fiscalización, Ingeniero César Ricardo Sitjar.

Sin otro particular, aprovechamos la ocasión para saludarle muy atentamente.

Ing. Amílcar Troche
Representante Legal
CONSORCIO CIALPA HIDROCONTROL

RECIBIDO POR: Lidia Benítez
FIRMA:
FECHA: 24-08-21

Ing. Amilcar Troche
Representante Legal

Sara Blanco
Representante Legal

Dirección: México Nº 707 c/ L.A. de Herrera – 1º Piso
Asunción – Paraguay

E-mail: cialpasapy@gmail.com
Teléfonos: +595 21 447 357 / 498 478

catorce
0000014

Asunción, 23 de agosto de 2021.

Señor
Ing. Msc. Amilcar Gaspar Troche
CONSORCIO CIALPA HIDROCONTROL
Presente

Nota: En referencia al ***Proyecto Ejecutivo actualizado de Instalaciones Eléctricas de la Penitenciaria de Minga Guazú,*** recibido conforme **NOTA** OF. – LPN83 37/2021 del ***CONSORCIO AGB – TOCSA (Informe 8)***

De mi consideración:

Me dirijo a usted y por su intermedio a quien corresponda, a fin de dar respuesta, a las propuestas corregidas por la Contratista AGB – TOCSA, conforme a los requerimientos sugeridos por nuestra Fiscalización.

1. Se adjuntan cuadros de Cargas con las correcciones correspondientes a lo solicitado en archivos "Cuadro de Cargas Trafo/Gens" y "Cuadro de cargas PMG Rev. 02"

   ✓ *Los cuadros de cargas están correctos.*
   ✓ *El dimensionamientos de los conductores alimentadores de tableros están correctos.*
   ✓ *Los tableros tienen equilibrio de cargas.*

   *Recomiendo **aprobar** los cuadros de cargas y los conductores dimensionados.*

2. Esta condición ya fue alertada por la Fiscalización residente en obra y se procedió a hacer un ajuste conforme al acta de reunión semanal del 03/mayo/2021. Se adjunta dicha acta con el plano de la modificación realizada en Sala de Máquinas. En acta 04 de reunión semanal de obra en fecha 23/06/2021 se resuelve la inserción en el techo de un extractor de aire del tipo helicoidal para canalizar el aire caliente producto del generador. Se adjunta dicha acta. Esta condición se cumple, observándose una diferencia de altura de 1,17 metros entre la cara superior del tanque y la altura del asiento del techo sobre la mampostería. Se adjunta plano de corte, donde se visualiza las cotas mencionadas.

   ✓ *La propuesta de la sala del Generador conforme al plano recibido esta correcto, no obstante se aprueba con el comentario de **que no hemos recibido el plano de corte de la sala**, pero conforme a las actas citadas se resuelve **aprobar.***

3. Puesta a tierra. Se adjunta acta del miércoles 14/julio/2021 con los resultados de los ensayos realizados en campo.

   ✓ *Los valores indicados en el acta de medición son satisfactorios, no obstante recomiendo **aprobar** con los siguientes requerimientos: - deben remitirnos nota el catalogo del equipo utilizado para la medición, el plano de Puesta a Tierra y marcar el lugar de la medición para determinar si el la locación de medición es la más apropiada, así también en la nota deben especificar el método de medición utilizado.*

Ing. Amilcar Troche
Representante Legal

Sara Blanco
Representante Legal

4. Respecto al sistema de pararrayos. Adjuntar memorándum de obra donde se presentó EETT.

   ✓ ***No** hemos recibido memorándum de EETT, no obstante el captor el cual ajuntaron catalogo se recomienda **aprobar.***

5. *Se aguarda **nueva propuesta** de Cámaras Frigoríficas, e indicar potencia del Compresor.*

6. *Los planos de distribución eléctrica en BT de Iluminación, tomacorriente y fuerza y esquemas unifilares conforme a los Cuadros de cargas remitidos están correctos y por lo tanto recomiendo **aprobar** para su ejecución.*

7. Se adjunta el catálogo de llaves de Electropar de la línea ABB.

   Además, se adjunta la Certificación de Aprobación Normalizada de los siguientes materiales:
   - ✓ Alambres.
   - ✓ Cables flexibles (1 x 1,5mm2, 1 x 2,5mm2, 1 x 4mm2, 1 x 6mm2, 1 x 10mm2, 1 x 16mm2, 1 x 25mm2, 1 x 35mm2, 1 x 50mm2, 1 x 70mm2, 1 x 95mm2, 1 x 120mm2, 1 x 150mm2, 1 x 185mm2, 1x240 mm2, 1x300mm2, 1x400mm2, 1x500mm2).
   - ✓ Cordones flexibles
   - ✓ Cables unipolares marca Nexans (de secciones desde 1x1mm2 hasta 1x240 mm2)
   - ✓ Cordón con envoltura de PVC marca Nexans (2x1mm2, 2x10mm2, 3x1mm2, 3x10mm2, 4x1mm2, 4x10mm2, 5x1mm2 hasta 5x10mm2).

   *Recomiendo **aprobar** los conductores de doble aislación de la marca INPACO y NEXAN.*

8. Cuadros eléctricos.

✓ Se adjunta el catálogo de COMINSA (versión 2018) en donde se detallan los tableros embutidos con barras para neutro y barras RST+N+T. Se detallan los tableros de 24 y 36 módulos.

*Recomiendo **aprobar** los cuadros eléctricos de la marca COMINSA.*

9. Bandejas metálicas galvanizadas.

✓ Se adjunta el catálogo de COMINSA (versión 2018) en donde se detallan las bandejas porta cables ranuradas.

*Recomiendo **aprobar** las bandejas portacables de marca COMINSA.*

Ing. Aníbal Roche
Representante Legal

Sara Blanco
Representante Legal

10. Conductores de cobre.

✓ Se adjunta ficha técnica de cables de energía con aislación extruida y conductor de cobre. Página 5 del catálogo INPACO.

*Recomiendo **aprobar** los conductores INPACO de todos los tipos*

11. Celdas de Media Tensión, descargadores y Fusibles de MT.

✓ Se adjunta manual de operaciones e instrucciones Celda ULUSOY/EATON modelo HMH-04.

*Presentan norma aprobado por ANDE. Recomiendo **aprobar** estas Celdas de Media Tensión.*

Ing. Cesar Ricardo Sitjar Canela
Reg. ANDE 3970 "A"

Sara Blanco
Representante Legal

Ing. Amílcar Troche
Representante Legal

0000011

SECCION DE CONDUCTORES SOLICITADO POR FISCALIZACION

Cto	Potencia	In	DI	Factor de simulta.	ΔV%	Formacion (MM2)
ADMINISTRACION LADO A PLANTA BAJA	11.048	18,9	3X20	0.9	1.81%	4x10+ 10T
ADMINISTRACION LADO B PLANTA BAJA	4.676	8,0	3X20	0.9	1.62%	4x6+ 6T
ADMINISTRACION LADO A PLANTA ALTA	29.384	50,1	3X63	0.9	1.92%	4x25+16T
PABELLON PB TSPCMS PB	8.324	12,6	3X20	0.9	1.7%	4X16 +16T
PABELLON PB TSPC7 PB	5.510	8,3	3X20	0.9	1.51%	4x10+ 10T
PABELLON PB TSPC6 PB	5.510	8,3	3X20	0.9	1.14%	4x10+ 10T
PABELLON PB TSPC5 PB	5.510	8,3	3X20	0.9	1.14%	4x10+ 10T
PABELLON PB TSPC4 PB	5.510	8,3	3X20	0.9	1.61%	4x6+ 6T
PABELLON PB TSPC3 PB	5.510	8,3	3X20	0.9	1.61%	4x6+ 6T
PABELLON PB TSPC2 PB	5.510	8,3	3X20	0.9	1.51%	4X4+4T
PABELLON PB TSPC1 PB	5.510	8,3	3X20	0.9	1.51%	4X4+4T
PABELLON PA TSPCMS PA	9.824	14,9	3X20	0.9	1.68%	4X16 +16T
PABELLON PA TSPC7 PA	9.824	14,9	3X20	0.9	1.69%	4X16 +16T
PABELLON PA TSPC6 PA	9.824	14,9	3X20	0.9	1.28%	4X16 +16T
PABELLON PA TSPC5 PA	9.824	14,9	3X20	0.9	1.28%	4X16 +16T
PABELLON PA TSPC4 PA	9.824	14,9	3X20	0.9	1.73%	4x10+ 10T
PABELLON PA TSPC3 PA	9.824	14,9	3X20	0.9	1.73%	4x10+ 10T
PABELLON PA TSPC2 PA	9.824	14,9	3X20	0.9	1.80%	4x6+ 6T
PABELLON PA TSPC1 PA	9.830	14,9	3X20	0.9	1.80%	4x6+ 6T
TALLER PB TST1	71.340	108,1	3X125	0.75	1.82%	4X1X50+ 25T
TALLER PB TST2	71.340	108,1	3X125	0.75	1.82%	4X1X50+ 25T
TALLER PB TST3	71.340	108,1	3X125	0.75	2.04%	4X1X70+ 50T
TALLER PB TST4	71.340	108,1	3X125	0.75	2.04%	4X1X70+ 50T
TALLER PA TST1	72.540	109,9	3X125	0.75	1.85%	4X1X50+ 25T
TALLER PA TST2	72.540	109,9	3X125	0.75	1.85%	4X1X50+ 25T
TALLER PA TST3	72.540	109,9	3X125	0.75	2.08%	4X1X70+ 50T
TALLER PA TST4	72.540	109,9	3X125	0.75	2.08%	4X1X70+ 50T
ADM AA LADO A PB	21.400	36,6	3X40	0.9	1.40%	4x25+16T
ADM AA LADO B PB	6.400	11,0	3X20	0.9	1.33%	4x10+ 10T
VISITAS PB	2.100	3,6	3X10	0.9	0.46%	4x4+ 4T
COCINA	289.836	385,8	3X400	0.70	1.64%	4X1X120+ 50T
SALA DE MAQUINA	43.485	74,4	3X100	0.90	0.19%	4X25+ 16T
BLOQUE GARITA	2.600	4,4	3X10	0.90	0.71%	4X4+ 4T
ADM AA LADO A PA	50.200	85,9	3X125	0.90	1.65%	4X1X50+ 25T
ADM AA LADO B PA	14.400	27,4	3X32	0,9	2,08%	4X16+ 16T
VISITAS PA	14.200	24,3	3X32	0.9	1.24%	4X10+ 10T
DORMITORIO DE GUARDIAS	6.364	10,9	3X10	0.9	0.71%	4X4+ 4T
BLOQUE GARITA	2.600	4,4	3X10	0.90	0.71%	4X4+ 4T

Ing. Amilcar Troche
Representante Legal

Sara Blanco
Representante Legal

CUADRO DE DISTRIBUCION DE CARGA EMERGENCIA

Se alimenta del trafo DE 1000 KVA

TABLERO DE DISTRIBUCION GENERAL -CON RESPALDO DE GENERADOR

Cto	Potencia	In	DI	R	S	T	POTENCIA TOTAL		DIF	CONT. 18A
ADMINISTRACION LADO A PLANTA BAJA	11.048	21,0	3X20	3.692	3.624	3.732	11.048	W		
ADMINISTRACION LADO B PLANTA BAJA	4.676	8,0	3X20	1.559	1.559	1.559	4.676	W		
ADMINISTRACION LADO A PLANTA ALTA	29.384	50,1	3X63	9.795	9.795	9.795	29.384	W		
PABELLON PB TSPCMS PB	8.324	12,6	3X20	2.775	2.775	2.775	8.324	W		
PABELLON PB TSPC7 PB	5.510	8,3	3X20	1.837	1.837	1.837	5.510	W		
PABELLON PB TSPC6 PB	5.510	8,3	3X20	1.837	1.837	1.837	5.510	W		
PABELLON PB TSPC5 PB	5.510	8,3	3X20	1.837	1.837	1.837	5.510	W		
PABELLON PB TSPC4 PB	5.510	8,3	3X20	1.837	1.837	1.837	5.510	W		
PABELLON PB TSPC3 PB	5.510	8,3	3X20	1.837	1.837	1.837	5.510	W		
PABELLON PB TSPC2 PB	5.510	8,3	3X20	1.837	1.837	1.837	5.510	W		
PABELLON PB TSPC1 PB	5.510	8,3	3X20	1.837	1.837	1.837	5.510	W		
PABELLON PA TSPCMS PA	9.824	14,9	3X20	3.275	3.275	3.275	9.824	W		
PABELLON PA TSPC7 PA	9.824	14,9	3X20	3.275	3.275	3.275	9.824	W		
PABELLON PA TSPC6 PA	9.824	14,9	3X20	3.275	3.275	3.275	9.824	W		
PABELLON PA TSPC5 PA	9.824	14,9	3X20	3.275	3.275	3.275	9.824	W		
PABELLON PA TSPC4 PA	9.824	14,9	3X20	3.275	3.275	3.275	9.824	W		
PABELLON PA TSPC3 PA	9.824	14,9	3X20	3.275	3.275	3.275	9.824	W		
PABELLON PA TSPC2 PA	9.824	14,9	3X20	3.275	3.275	3.275	9.824	W		
PABELLON PA TSPC1 PA	9.830	14,9	3X20	3.277	3.277	3.277	9.830	W		
TALLER PB TST1	71.340	108,1	3X125	23.780	23.780	23.780	71.340	W		
TALLER PB TST2	71.340	108,1	3X126	23.780	23.780	23.780	71.340	W		
TALLER PB TST3	71.340	108,1	3X127	23.780	23.780	23.780	71.340	W		
TALLER PB TST4	71.340	108,1	3X128	23.780	23.780	23.780	71.340	W		
TALLER PA TST1	72.540	109,9	3X125	24.180	24.180	24.180	72.540	W		
TALLER PA TST2	72.540	109,9	3X125	24.180	24.180	24.180	72.540	W		
TALLER PA TST3	72.540	109,9	3X125	24.180	24.180	24.180	72.540	W		
TALLER PA TST4	72.540	109,9	3X125	24.180	24.180	24.180	72.540	W		
		1.141					746.120			

DISTRIBUCION DE CARGA POR FASE			**248.716**	**248.648**	**248.756**	
POTENCIA INSTALADA	**746.120**				**746.120**	**W**
FACTOR DE SIMULTANEIDAD DE CARGA	**0,90**				**90%**	
POTENCIA DECLARADA	**671.508**				**671.508**	**W**
FACTOR DE POTENCIA CONSIDERADO	**0,80**					
POTENCIA DEL TRAFO	**1.000**	**kVA**			**811.000**	
CORRIENTE NOMINAL (Amperes)	**1.515,2**	**CORTE GENERAL**			**3x1600**	**A**
LONGITUD DE LINEA (metros)	**10,0**	**SECCION**	**240**	**ΔV% =**	**0,40%**	

Ing. Amilcar Troche
Representante Legal

Sara Blanco
Representante Legal

diez
0000010
(diecisiete)

CUADRO DE DISTRIBUCION DE CARGA EMERGENCIA

Se alimenta del trafo DE 1000 KVA

TABLERO DE DISTRIBUCION GENERAL -CON RESPALDO DE GENERADOR

Cto	Potencia	In	DI	R	S	T	POTENCIA TOTAL		DIF	CONT. 18A
ADM AA LADO A PB	21.400	32,4	3X50	7.133	7.133	7.133	21.400	W		
ADM AA LADO B PB	6.400	9,7	3X20	2.133	2.133	2.133	6.400	W		
SECTOR VISITAS PB	2.100	3,2	3X16	700	700	700	2.100	W	4x25	
SECTOR COCINA	289.836	439,1	3X630	96.612	96.612	96.612	289.836	W		
SALA DE MAQUINA	43.485	65,9	3X80	14.495	14.495	14.495	43.485	W		
BLOQUE GARITA	2.600	3,9	3X16	867	867	867	2.600	W		
ADM AA LADO A PA	34.200	51,8	3X80	11.400	11.400	11.400	34.200	W		
ADM AA LADO B PA	16.000	24,2	3X32	5.333	5.333	5.333	16.000	W		
SECTOR VISITAS PA	12.600	19,1	3X25	4.200	4.200	4.200	12.600	W		
SECTOR DORMITORIO PA	6.364	9,6	3X16	2.121	2.121	2.121	6.364	W		
BLOQUE GARITA	2.600	3,9	3X10	867	867	867	2.600	W		
		663					437.585			

DISTRIBUCION DE CARGA POR FASE		**145.862**	**145.862**	**145.862**	
POTENCIA INSTALADA	**437.585**			**437.585**	**W**
FACTOR DE SIMULTANEIDAD DE CARGA	**1,00**			**100%**	
POTENCIA DECLARADA	**437.585**			**437.585**	**W**
FACTOR DE POTENCIA CONSIDERADO	**0,80**				
POTENCIA DEL TRAFO	**750**	**kVA**		**475.636**	
CORRIENTE NOMINAL (Amperes)	**1.136,4**	**CORTE GENERAL**		**3x1000**	**A**
LONGITUD DE LINEA (metros)		**SECCION**	**380**	**ΔV% =**	**0,00%**

Ing. Amilcar Troche
Representante Legal

Sara Blanco
Representante Legal

000009

DOCUMENTACIÓN DE RESPALDO DE PEDIDOS DE PRORROGA EN LA ENTREGA DE OBRA

Sara Blanco
Representante Legal

Ing. Amilcar Troche
Representante Legal

Siete

0000007

(catorce)

CONSORCIO

AGB CONSTRUCTORA TOCSA

Asunción, 27 de mayo de 2021

Señor
Ing. Amilcar Troche
Representante Legal del CONSORCIO CIALPA - HIDROCONTROL
Presente

Nota: OF. – LPN83 32/2021

Ref.: CONTRATO S.G. MINISTRO N° 286/2019, LLAMADO MOPC N° 131/2018 "LICITACIÓN PÚBLICA NACIONAL PARA LA CONSTRUCCIÓN DE NUEVOS ESTABLECIMIENTOS PENITENCIARIOS – AD REFERENDUM AL PGN 2019". LOTE N° 3: Minga Guazú, Departamento de Alto Paraná. ID: 355616

Asunto: Solicitud de prórroga de fecha de culminación de obra

De nuestra consideración:

Me dirijo a usted y por su intermedio a quien corresponda, a fin de presentar la solicitud de prórroga en la fecha de culminación de la obra de referencia. La cantidad de días de prorroga será considerada a partir de la fecha de finalización establecida en el legajo de documentos aprobados en el Convenio Modificatorio Número 2 (CM2), el cual determinó como nueva fecha el 19/julio/2021 (Contrato S.G. 237/2020).

En reunión acaecida en sitio de la obra de referencia entre representantes del Consorcio AGB-TOCSA (Contratista) y el Consorcio CIALPA-Hidrocontrol (Fiscalización de obra), se definió que la cantidad de días prorrogables que deberán sumarse a la fecha aprobada en el CM2 serán de 46 (cuarenta y seis) días, habiéndose tenido en cuenta los días de lluvia conforme a lo indicado en el punto 22.1 de las Condiciones Generales de Contrato (CGC 22.1), además de los días en los cuales se desarrollaron manifestaciones por parte de vecinos en busca de reivindicaciones, quienes bloquearon el ingreso a la obra como medida de fuerza. Esto último asentado en el Libro de Obra.

De esta manera, la nueva fecha de culminación de obra será el 3/septiembre/2021. Se adjunta planilla de cálculo de días, basado en los criterios ya expuestos.

Sin otro particular, me despido de usted muy atentamente.

Sara Blanco
Representante Legal

Sara Blanco
Representante Legal

Ing. Amilcar Troche
Representante Legal

RECIBIDO EN CIALPA S.A.
Fecha: 27/05/021 Hora: 10:23
Firma:
Aclaración: Ana. GONZALEZ

licitaciones@tocsa.com.py - tocsa@tocsa.com.py - www.tocsa.com.py
contacto@tocsa.com.py - www.agb.com.py
OFICINA CENTRAL: Avda. Guido Boggiani 6990 esq. Mayor Eduardo Vera
Tel. (595 21) 511 967/9. Fax 520 370 - Asunción
PARAGUAY

Seis

0000006

CONSORCIO

AGB CONSTRUCTORA TOCSA

Asunción, 26 de agosto de 2021

Señor
Ing. Amilcar Troche
Director de la Fiscalización CIALPA
Presente

Nota: OF. – LPN83 42/2021

Ref.: CONTRATO S.G. MINISTRO N° 286/2019, LLAMADO MOPC N° 131/2018 "LICITACIÓN PÚBLICA NACIONAL PARA LA CONSTRUCCIÓN DE NUEVOS ESTABLECIMIENTOS PENITENCIARIOS – AD REFERENDUM AL PGN 2019". LOTE N° 3: Minga Guazú, Departamento de Alto Paraná. ID: 355616

Asunto: Solicitar prórroga de plazos.

De nuestra consideración:

Nos dirigimos a Usted y a donde corresponda, en el marco de referencia a los efectos de que el Consorcio AGB-TOCSA presente solicitud de prórroga para la fecha de entrega de la obra, atendiendo la fecha contractual vigente del 3/sep/2021 aprobada en la nota D.O.P. Nº 270/2021 y el inciso CGC 22.1 del PBC conforme se puede corroborar en el adjunto, por una parte, las demoras obedecen a la situación acaecida a nivel nacional sobre la crisis de escasez del cemento durante el presente año, y por otro lado por la días de lluvia registrados en zona de obra.

En primer lugar, traemos a colación un hecho que golpeó bastante al rubro, que fue la crisis de escasez de bolsas de cemento en el mercado en el 2020, en donde hubo días de desabastecimiento total de este insumo fundamental en el desarrollo de la obra, ya que aproximadamente el 60% del proyecto consiste en la ejecución de hormigón armado. Este hecho se resintió de manera más notoria desde el mes de agosto del 2020 hasta el mes de diciembre del 2020.

Sumado a lo ya mencionado, se agregan los días de no actividad en obra a causa de la lluvia, la cual suman 10 días entre el período del 1 de mayo del corriente año hasta el 15 de agosto. Se adjunta documentos respaldatorios sobre esto.

Estos imponderables han causado un retraso en todo lo relacionado a la ejecución de los trabajos. No solo esta Contratista alude estas causas como fuerza mayor, ya que fue un problema nacional y global, estamos seguros de que otros componentes del rubro lo han manifestado porque se sintió en la sociedad todos estos sucesos.

Sara Blanco
Representante Legal

Sara Blanco
Representante Legal

Ing. Amilcar Troche
Representante Legal

1-UNO

licitaciones@tocsa.com.py - tocsa@tocsa.com.py - www.tocsa.com.py
contacto@tocsa.com.py - www.agb.com.py
OFICINA CENTRAL: Avda. Guido Boggiani 6990 esq. Mayor Eduardo Vera
Tel. (595 21) 511 967/8. Fax 520 370 - Asunción
PARAGUAY

cinco

0000005

CONSORCIO

AGB CONSTRUCTORA TOCSA

Por lo indicado en esta nota y teniendo en cuenta lo expuesto en el artículo 23 en la página 25 del CGC *"...se considerarán como causas de Fuerza Mayor todo acto o acontecimiento imprevisible, irresistible y fuera del control de las partes. Las situaciones que se considerarán como causa de Fuerza Mayor pueden incluir, sin estar restringidas a, catástrofes naturales, incendios, explosiones, guerra, insurrección, movilización huelgas, temblores de tierra y decisiones gubernamentales"*, solicitamos la prórroga de **17 días** en compensación a la notable baja en la producción a causa de la escasez de cemento y **10 días** a causa de lluvias. Totalizando así **27 días** y quedando de esta manera la fecha de culminación de los trabajos **el 30 de septiembre del 2021.**

Sin otro particular, nos despedimos de usted muy atentamente.

Sara Blanco
Representante Legal

Sara Blanco
Representante Legal

RECIBIDO EN CIALPA S.A.
Fecha: 26/08/2021 Hora: 15:21
Firma:
Aclaración: Ana Gonzalez

Ing. Amilcar Troche
Representante Legal

2-005

licitaciones@tocsa.com.py - tocsa@tocsa.com.py - www.tocsa.com.py
contacto@tocsa.com.py - www.agb.com.py
OFICINA CENTRAL: Avda. Guido Boggiani 6990 esq. Mayor Eduardo Vera
Tel. (595 21) 511 967/9. Fax 520 370 - Asunción
PARAGUAY

watoo

0000004

"CONSTRUCCIÓN DE NUEVOS ESTABLECIMIENTOS PENITENCIARIOS - LOTE N° 3: MINGA GUAZÚ, DEPARTAMENTO DE ALTO PARANÁ" LLAMADO MOPC N° 131/2018 AD REFERENDUM AL PGN 2019 - ID: 355.616 - Contrato S.G. Ministro N° 286/2019.

MINISTERIO DE OBRAS PÚBLICAS Y COMUNICACIONES TETÃ REKUÁPO HA ÑEMBOHERAKÃGUÁ

TETÃ REKUÁI
GOBIERNO NACIONAL

Paraguay de la gente

CONSORCIO AGB CONSTRUCTORA TOCSA

LIBRO DIARIO DE OBRAS

Nº 0000297

FECHA: 02 de octubre de 2020 **ESTADO DEL CLIMA:** SOLEADO

TIPO DE TRABAJO: ALBAÑILERÍA, INSTALACIONES, HERRERÍA, PINTURA

comedores de pabellones de celdas 1 y 2, 3 y 4. También entre Talleres 1 y 2
- mam portería de elevación, 3er nivel del acceso principal
- registros del sistema de agua corriente alrededor del pabellón de celdas 6
- guarda obra en visitas lado este 16 ml
- mochetas en aberturas en P.B. y P.A. del edificio cocina
- aislación hidrófuga de baños en P.B. en el pabellón de celdas 3
- cañerías del sistema de desague cloacal en P.B. del pabellón de celdas 6
- registros del sistema de agua corriente en los pabellones de celdas 5 y 6
- registros y tuberías del sistema de desague cloacal en el lado norte y externo al edificio de cocina
- registro de desague cloacal lado sur de cocina
- fabricación y colocación de aberturas metálicas en el pabellon de celdas 5 y montaje de persianas corredizas en pabellones de celdas 5 y 6
- tratamiento de Hº p/ base de pintura en pabellon celdas 5 y Talleres 3 P.A.
(- armadura y encofrado en P.B. de los modulos 9 y 10 del Taller y A.1)
OBS.: la ultima fila no aplica.
- Se deja constancia que en el día de la fecha faltó provisión de cemento x escasez

OBSERVACIONES:

Ing. Amilcar Troche
Representante

Sara Blanco
Representante Legal

Firma: Arq. Civil Alberto Gauto
Aclaración:
SUPERVISIÓN DE OBRA

Firma: Arq. Osvaldo Ayala
Aclaración: Fiscalización
FISCALIZACIÓN DE OBRA

Firma:
Aclaración: Alberto Gross B.
CONSORCIO AGB-TOCSA

ImpreGraf S.R.L. - Teléfax: (021) 511 906 / 527 286 - Tel. 53 x 3

Original - Duplicado - Triplicado

3-1255

tres

0000003

"CONSTRUCCIÓN DE NUEVOS ESTABLECIMIENTOS PENITENCIARIOS - LOTE Nº 3: MINGA GUAZÚ, DEPARTAMENTO DE ALTO PARANÁ" LLAMADO MOPC N° 131/2018 AD REFERENDUM AL PGN 2019 - ID: 355.616 - Contrato S.G. Ministro N° 286/2019.

MINISTERIO DE OBRAS PÚBLICAS Y COMUNICACIONES

TETÃ REKUÁI
GOBIERNO NACIONAL

Paraguay de la gente

CONSORCIO AGB CONSTRUCTORA TOCSA

LIBRO DIARIO DE OBRAS

Nº 0000302

FECHA: 05 de octubre de 2020 ESTADO DEL CLIMA: SOLEADO

TIPO DE TRABAJO: ALBAÑILERÍA, INSTALACIONES, HERRERÍA

- revoque interior de pasillo central en P.B. entre los comedores de pabellones de celdas 1 y 2. Recuadros de mochetas de ventanas pasillo P.B. entre celdas 1 y 2
- registros del sistema de agua corriente en pabellón de celdas 6, lado este.
- guardadera en Visitas, lado oeste 20 ml y Talleres 1 también 20 ml oeste.
- recuadros de mochetas de puertas y ventanas en P.B y P.A del edificio cocina
- aislación hidrófuga en baños de P.B. del pabellón de celdas 3
- anclaje químico de acero para aletas de Hoto p/ montantes de duchas en P.B. celdas 5
- cañerías de desague cloacal en pabellon de celdas 6
- registros del sistema de agua corriente en pabellones de celdas 5 y 6
- tabiques hidrosanitarios en el módulo 6 de P.A. del pabellón de celdas 3.
- colocación de cañería de desague cloacal exterior a cocina, lado norte.
- registros de desague cloacal exterior a cocina lado sur y norte.
- marcación y corte de piso de Hoto, junta aserrado en P.B pasillo entre comedores celdas 7 y 8
- colocación de persianas corredizas en pabellón de celdas 6. Colocación de aberturas metálicas en P.B. de pabellones de celdas 6 y 7.
- SE DEJA CONSTANCIA POR PARTE DE LA CONTRATISTA QUE LA OBRA ESTÁ DESABASTECIDA POR ESCASEZ DE CEMENTO PARA HORMIGÓN EN EL PAÍS Y EN LA REGIÓN

OBSERVACIONES:

Ing. Amilcar Troche
Representante Legal

Firma: Aclaración: Ing. Civil Alberto Couto
SUPERVISIÓN DE OBRA

Firma: Aclaración: Arq. Osvaldo Ayala
FISCALIZACIÓN
Consorcio CIAPA - INGECONTROL

Firma: Aclaración: Alberto Gross B.
CONSORCIO AGB-TOCSA

Sara Blanco
Representante Legal

ImpreGraf S.R.L. - Teléfax: (021) 511 908 / 527 298 - Tel. 50 x 3

Original - Duplicado - Triplicado

dos

0000002

"CONSTRUCCIÓN DE NUEVOS ESTABLECIMIENTOS PENITENCIARIOS - LOTE Nº 3: MINGA GUAZÚ, DEPARTAMENTO DE ALTO PARANÁ" LLAMADO MOPC N° 131/2018 AD REFERENDUM AL PGN 2019 - ID: 355.616 - Contrato S.G. Ministro N° 286/2019.

MINISTERIO DE OBRAS PÚBLICAS Y COMUNICACIONES TETÃ REMBIAPO HA MARANDU

TETÃ REKUÁI
GOBIERNO NACIONAL

Paraguay de la gente

CONSORCIO AGB CONSTRUCTORA TOCSA

LIBRO DIARIO DE OBRAS

Nº 0000304

FECHA: 06 de octubre de 2020 **ESTADO DEL CLIMA:** SOLEADO

TIPO DE TRABAJO: ALBAÑILERÍA, HORMIGÓN ARMADO, INSTALACIONES, HERRERÍA

comedores de pabellones de celdas (3 y 4) 1 y 2.
- guarda obra en Talleres y Aulas lado norte 24 ml
- recuadros de mochetas de puertas y ventanas en P.B. y P.A. del edificio cocina
- aislación hidrófuga en baños de P.B. del pabellon de celdas 3
- encofrado de vigas de H°A° p/ montantes de duchas en P.B. de pabellones de celdas 5
- cañerías de desagues cloacal en pabellon de celdas 6
- registros del sistema de agua corriente en pabellones de celdas 5 y 6
- colocación de cañería de desague cloacal exterior a cocina, lado norte.
- registros de desague cloacal exterior a cocina, lado sur.
- montaje de persianas corredizas en celdas del pabellon 6
- fabricación y colocación de aberturas metálicas en pabellones de celdas 6 y 7

OBS: LA CONTRATISTA DEJA CONSTANCIA QUE LA OBRA ESTÁ DESABASTECIDA POR ESCASEZ DE CEMENTO PARA HORMIGÓN EN EL PAÍS Y LA REGIÓN

OBSERVACIONES

Ing. Amilcar Troche
Representante

Sara Blanco
Representante Le

Firma:	Firma:	Firma:
Aclaración: Ing. Civil Aurelio Garcia	Aclaración: Arq. Osvaldo Ayala	Aclaración: Alberto Grais B.
SUPERVISION DE OBRA	FISCALIZACIÓN	CONSORCIO AGB-TOCSA

Fiscalización
Consorcio CIALPA - HIDROCONTROL

ImpreGraf S.R.L. - Teléfax: (021) 511 996 / 527 290 - Tel. 50 x 3

Original - Duplicado - Triplicado

5 - CINCO

0000001

"CONSTRUCCIÓN DE NUEVOS ESTABLECIMIENTOS PENITENCIARIOS - LOTE Nº 3: MINGA GUAZÚ, DEPARTAMENTO DE ALTO PARANÁ" LLAMADO MOPC N° 131/2018 AD REFERENDUM AL PGN 2019 - ID: 355.616 - Contrato S.G. Ministro N° 286/2019.

MINISTERIO DE OBRAS PÚBLICAS Y COMUNICACIONES

TETÃ REKUÁI
GOBIERNO NACIONAL

Paraguay de la gente

CONSORCIO AGB CONSTRUCTORA TOCSA

LIBRO DIARIO DE OBRAS Nº 0000340

FECHA: 20 de Octubre de 2020 **ESTADO DEL CLIMA:** Soleado.

TIPO DE TRABAJO: Albañileria, Instalaciones, Herreria.

- Revoque de mampostería externa en acceso principal niveles 1 y 2.
- Colocación de rejas en puertas de celda 6 Planta baja.
- Aislación hidrofuga en baños del pabellón celdas 3 P.A.
- Revoque interno de registros para desague pluvial lado Sur a cocina.
- Modificación de trazado de cañería de desague cloacal en sector de zaguta comedor celda 2.

fabricación y colocación de aberturas metálicas en pabellon de celda 7.

Obs: La contratista comunica a la Fiscalización que la Obra Penitenciaria de Minga Guazu, en la fecha se encuentra desabastecida de Cemento para la elaboración de hormigón Por tal motivo se ve obligada a comprar Hormigón elaborado en planta de Proveedor Tercerizado para que la obra no pare. Pero se Tendra el debido cuidado para garantizar que el hormigón a ser comprado cumpla con las exigencias de las especificaciones Técnicas

De la Fiscalización: se solicita a la Contratista implementar los medios a su alcance para la obtención de materiales de calidad y resistencia equivalente a los ya aprobados en obra, en atención a la escasez mencionada, antes de producirse el desabastecimiento en obra.

OBSERVACIONES:

Firma: Ing. Civil Aurelio Conto — SUPERVISIÓN DE OBRA

Firma: Ing. Marta Pin — Aclaración: Fiscalización — FISCALIZACIÓN DE OBRA Consorcio CIALPA - HIDROCONTROL

Ing. Amilcar Troche — Representante Legal — CONSORCIO AGB-TOCSA

Sara Blanco — Representante Legal

ImpreGraf S.R.L. - Teléfax: (021) 511 908 / 527 256 - Tel. 50 x 3

Original - Duplicado - Triplicado