Ruta N° 1 Mcal. Francisco solano Lopez /Feliciano Orue

ING. ROLANDO RIOS TOMBOLY
Resp. Ambiental Legal

CONSORCIO CREMA RUTA 1

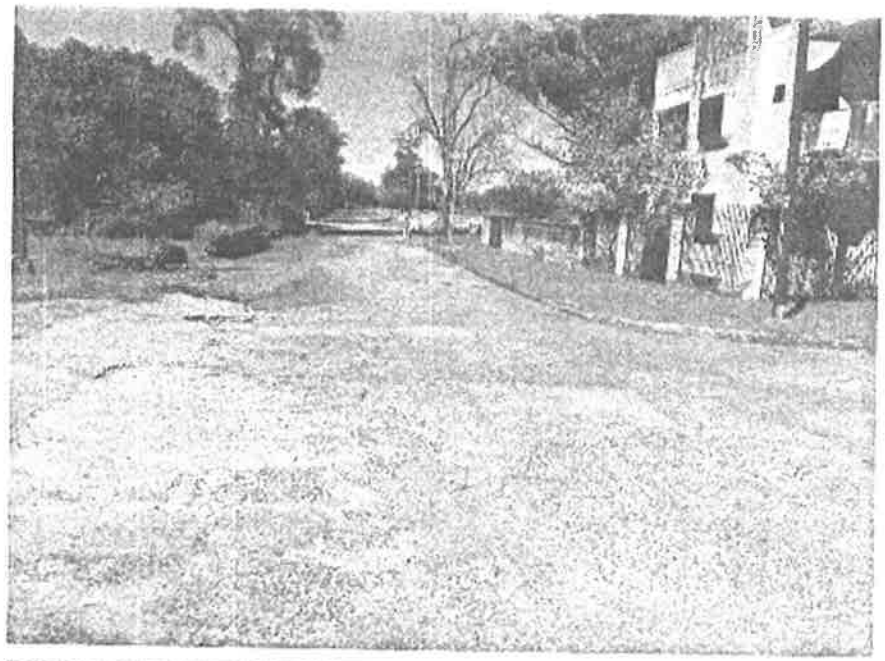

Av Costanera/ Calle Gral Diaz

Lic. Rodolfo RIOS TOMBOLY
Representante Legal

CONSORCIO CREMA RUTA 1

MESA DE ENTRADA
EXPEDIENTE

CORREO ELECTRÓNICO

REFERENCIA

SECRETARIA GENERAL
GABINETE DEL MINISTRO
Jefe de Gabinete
Secretaría Privada
VMOP
VMAF
Dirección de Finanzas
Dirección de Contaduría
VMME
VMT

Carlos J. Bordón
Jefe Interino de Dpto.
Mesa de Entrada única - MOPC

Obras Públicas y Comunicaciones

VMOP

| VMAF | | VMME | |
|---|---|---|---|
| Dirección de Finanzas | | Dirección de Recursos Energéticos | |
| Dirección de Planificación Económica | | Dirección de Recursos Minerales | |
| Dirección de Contaduría | | Jefatura de Gabinete Ministerial | |
| Dirección de Bienes y Suministros | | Dirección de Asuntos Jurídicos | |
| Dirección de Recursos Humanos | | U. O. C. | |
| Dirección de Crédito Público | | Dirección de Auditoría Interna | |
| Dirección de Informática | | Dirección de Comunicaciones | |
| Dirección de Marina Mercante | | PATRULLA CAMINERA | |
| Seretaría Privada | | DAPSAH | |

SECRETARIA GENERAL
GABINETE MINISTERIAL

A. S.

27 MAR 2019
8:00

Ing. ROLANDO RIOS COMBOLY
Representante Legal

CONSORCIO CREMA RUTA 1

Ministerio de OBRAS PÚBLICAS Y COMUNICACIONES

GOBIERNO NACIONAL

Paraguay de la gente

**NOTA UEP FONPLATA Nº 49/2021**

Asunción, 23 de febrero de 2021

Señores
**Consorcio CREMA RUTA 1**

PRESENTE

*Ref.: Contrato S.G. MINISTRO N° 23 /2020.Fiscalización de Obras de Rehabilitación y Mantenimiento (C.RE.MA.) "Ruta Nacional N° 1, Tramo: Quiindy-Villa Florida-San Juan Bautista".*
***Expediente M.E.U. N° 5694/2021***

Tengo el agrado de dirigirme a Ustedes, a fin de remitir copia del Expedientes M.E.U. N° 5694/2021, por el cual la Municipalidad de Caapucú través de su representante, solicita el recapado asfáltico de calles con pavimento pétreo en los tramos que se describen en el expediente citado anteriormente.

Al respecto, se solicita el análisis de dicha solicitud, verificando si el mismo se enmarca dentro del alcance del Contrato de Obra.

Se adjunta copia del expediente mencionado en la referencia.

Sin otro particular, le saludo atentamente.

***Ing. Alfredo Sánchez, Jefe Interino***
*Unidad Ejecutora de Proyectos FONPLATA*
*DV – MOPC*

*C.C.. Ing. Casto González, Supervisor de Obra*

Recibido por: ORLANDO RIOS TOMBOLY
Representante Legal
Chaparro

| DIA | MES | AÑO | HORA |
|---|---|---|---|
| 23 | 02 | 2021 | 15:40 |

Exp. 201/21

**Ministerio de Obras Públicas y Comunicaciones**
**Viceministerio de Obras Públicas y Comunicaciones – Dirección de Vialidad**
**UNIDAD EJECUTORA DE PROYECTOS FONPLATA**
Edificio De La Encarnación, Piso 10, 14 de Mayo c/ Gral. Diaz. Asunción, Paraguay
E-mail: uepfonplatamopc@gmail.com Tel: 595 (021) 451 141

CONSORCIO CREMA RUT

MESA DE ENTRADA ÚNICA
EXPEDIENTE Nº 5694/2021
TITULAR:
[illegible]

NOMBRE Y APELLIDO:
[illegible]
TELEFONO:
[illegible]
CORREO ELECTRONICO:

Lic. Brenda Cimenez G.
Jefe Interino
Mesa de Entrada Única
M.O.P.C.

REFERENCIA:
SOLICITA LA COOPERACION DEL MINISTERIO AL PROYECTO MENCIONADO DENOMINADO "MEJORAMIENTO Y HERMOSEAMIENTO DEL CASCO CENTRICO 6 FOJAS

FACTURA: Nro Monto: GS.

USUARIO/FECHA/HORA DE REGISTRO:
GIANCARLO D 06/02/2021 14 38 30

SECRETARIA GENERAL
GABINETE DEL MINISTRO
Jef. Gabinete ____ DTPE ____
D.Asuntos Jur. ____ D.de Tic's ____
D.Relaciones P ____ D.Auditoria I. ____
Secretaria Privada ____ U.O.C. ____
D.Comunicaciones ____ DAPSAN ____
Patrullla Caminera ____ DGESA ____
C.RR.II. ____ DTyA ____
VMOP ____
D.Obras Públicas ____ Comisión Pile ____
D.Vialidad ____ D.Caminos Vec. ____
Div.Arch y Bib. ____ D.B.I ____ UEPE ____
VMAF ____
D.Finanzas ____ D.Planif.Econ. ____
D.Contaduría ____ D.Bienes y S. ____
D.Rec.Humanos ____ D.Crédito P. ____
VMME ____
D.Rec.Energ. ____ D.Rec.Minerales ____
VMT ____
Dirección de Marina Mercante ____
OTROS ____

Arq. STELLA M. ARMAGNI ROMERO
Secretaria General
M.O.P.C.

05 FEB 2021

CIPALIDAD DE CAAPUCU
Del Rosario Esq. Mcal. Estigarribia
Telefax. 0531-280279
Caapucú – Paraguay

ro de 2021

M.C/S.G. Nº 346/2021

N, Ministro
AS Y COMUNICACIONES

MERO SELLITTI, Intendente Municipal de la ciudad de e Paraguari, se dirige a usted con el objeto de solicitar a cooperación del ministerio a su digno cargo al inado "MEJORAMIENTO Y HERMOSEAMIENTO DEL CASCO ción de Pavimento Asfaltico- Casco Urbano)

con la concreción de dicho proyecto, contribuirá a de las funciones municipales prescripta en la Ley uanto al equipamiento y ornato de la infraestructura oramiento de las vías de circulación aprovechando los de la Ruta PY 01. Tramo Quiindy- San Juan Bautista. La siste en el recapado asfaltico de calles con pavimento s tramos siguientes:

lineal incluye varias calles y el acceso a la escuela Col. Nacional "Próceres de Mayo. (*ANEXO 1 Centro*)
lineal, vías utilizadas como trayecto alternativo de la . Solano López". (*ANEXO 2 Julia Miranda Cueto*)
lineal para salida a la ruta principal N°1, lado norte, *Escuela Cnel Mongelos.)*

con el apoyo que apunta a coadyuvar con el progreso erior, y así contribuir al punjante desarrollo del país, se ayor estima y consideraciones más distinguidas.

Ing. CARLOS M. ROMERO SELLITTI
Intendente Municipal

ITEZ
idad de Caapucu
alia P. de Benítez
retaria General

Ing. ROLANDO RIOS ROMBOLY
Representante Legal

Exp. Nº 5694
Fecha 05 FEB 2021
Sello 15:00
Firma

CONSORCIO CREMA RUTA 1

**MUNICIPALIDAD DE CAAPUCU**
Del Rosario Esq. Mcal. Estigarribia
Telefax 0531-280279
Caapucú – Paraguay
***************

Caapucú, 04 de febrero de 2021

M.C/S.G. Nº 346/2021

**Señor**
**Dr. ARNOLDO WIENS DURKSEN, Ministro**
**MINISTERIO DE OBRAS PÚBLICAS Y COMUNICACIONES**
**Asunción, Paraguay.**
**Presente**

El Ing. CARLOS M. ROMERO SELLITTI, Intendente Municipal de la ciudad de Caapucú, departamento de Paraguari, se dirige a usted con el objeto de solicitar tenga a bien considerar la cooperación del ministerio a su digno cargo al Proyecto Municipal denominado "MEJORAMIENTO Y HERMOSEAMIENTO DEL CASCO CENTRICO" (*Imagen Construcción de Pavimento Asfaltico- Casco Urbano*)

Señor Ministro, contar con la concreción de dicho proyecto, contribuirá a dar cumplimiento a una de las funciones municipales prescripta en la Ley Orgánica 3.966/2010, en cuanto al equipamiento y ornato de la infraestructura pública de la ciudad y mejoramiento de las vías de circulación aprovechando los trabajos de mejoramiento de la Ruta PY 01. Tramo Quiindy- San Juan Bautista. La cooperación solicitada consiste en el recapado asfaltico de calles con pavimento pétreo, comprendidas en los tramos siguientes:

- TRAMO 1: 865 metros lineal incluye varias calles y el acceso a la escuela básica "Héroes del Chaco y Col. Nacional "Próceres de Mayo. (*ANEXO 1 Centro*)
- TRAMO 2: 711 metros lineal, vías utilizadas como trayecto alternativo de la ruta principal PY 01 "Mcal. F. Solano López". (*ANEXO 2 Julia Miranda Cueto*)
- TRAMO 3: 352 metros lineal para salida a la ruta principal Nº1, lado norte, margen izquierda. (*ANEXO 3 Escuela Cnel Mongelos.*)

En espera de contar con el apoyo que apunta a coadyuvar con el progreso de las comunidades del interior, y así contribuir al punjante desarrollo del país, se despide de usted con su mayor estima y consideraciones más distinguidas.

Abg. AMALIA PORTILLO DE BENITEZ
Secretaria General
Municipalidad de Caapucu
Abg. Amalia P. de Benitez
Secretaria General

Ing. CARLOS M. ROMERO SELLITTI
Intendente Municipal

N. O. R. C.
Ing. ROLANDO RIOS TOMBOLY
Representante Legal
Exp. Nº 5694
05 FEB. 2021
Recibido 15:00
Firma

CONSORCIO CREMA RUTA 1

Folio Nº 13(trece)

# MUNICIPALIDAD DE CAAPUCU

*IX Departamento de Paraguarí*

## PLANO MANZANERO

Proyecto: Construccion de pavimento asfaltico - Casco Urbano - Enero 2021

Fuente: Departamento de Catastro

Referencias:
- Ruta Numero 1
- Calles asfaltadas
- Calles a asfaltar

Ing. ROLANDO RIOS TOMBOLY
representante Legal

CONSORCIO CREMA RUTA

Folio Nº 12(doce)

# MUNICIPALIDAD DE CAAPUCU

*IX Departamento de Paraguari*

## PLANO MANZANERO

Proyecto: Construccion de pavimento asfaltico - Tramo I Centro - Enero 2021

Fuente: Departamento de Catastro

Referencias:

Ruta PY 01
Calles asfaltadas
Calles a asfaltar

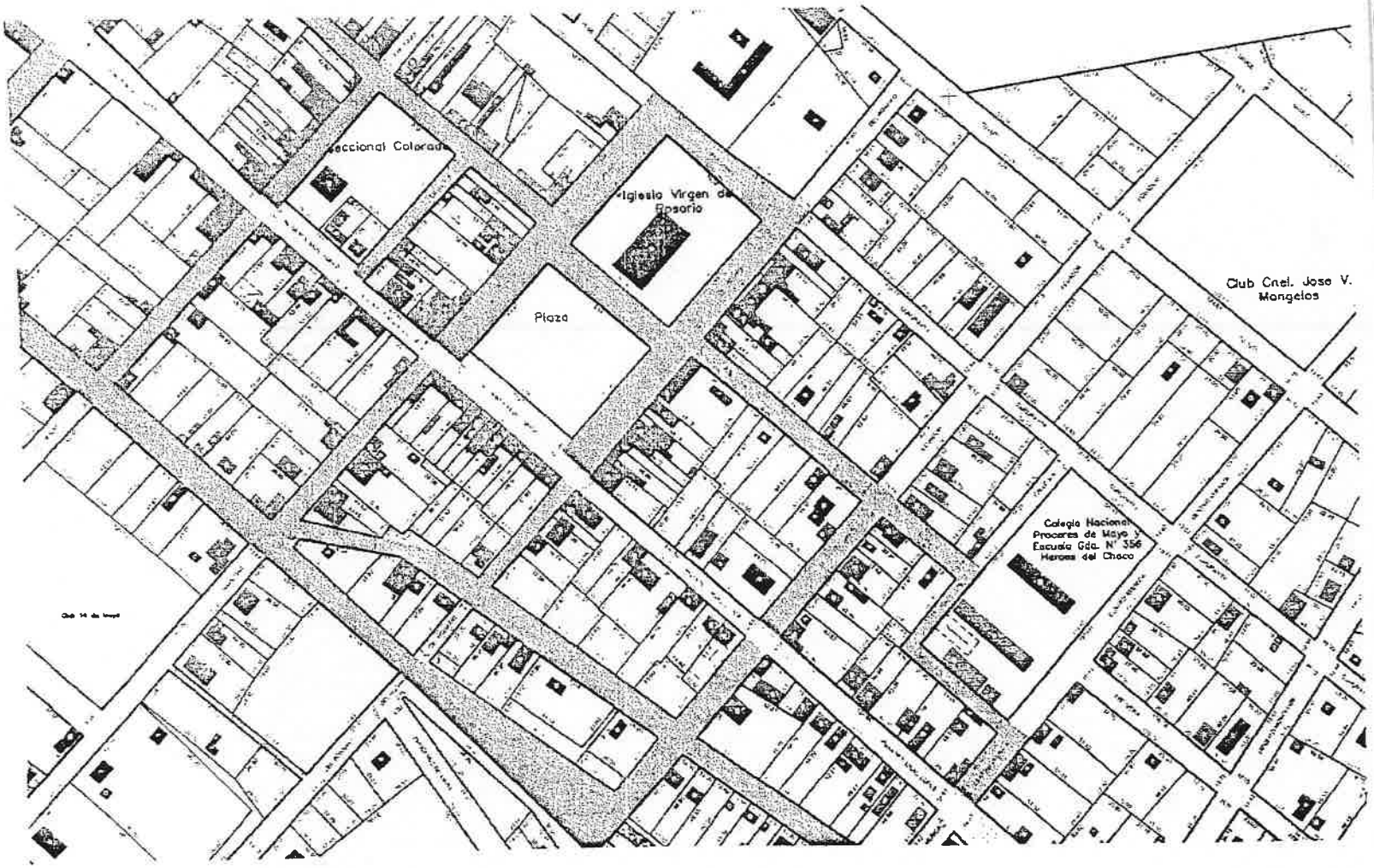


Ing. ROLANDO RIOS TOMBOLY
Representante Legal

CONSORCIO CREMA RUTA 1

Folio Nº 11(once)

# MUNICIPALIDAD DE CAAPUCU

*IX Departamento de Paraguari*

## PLANO MANZANERO

Proyecto: Construccion de pavimento asfaltico - Tramo 2 Julia Miranda Cueto - Enero 2021

Fuente: Departamento de Catastro

Referencias:

Ruta Numero I

Calles asfaltadas

Calles a asfaltar

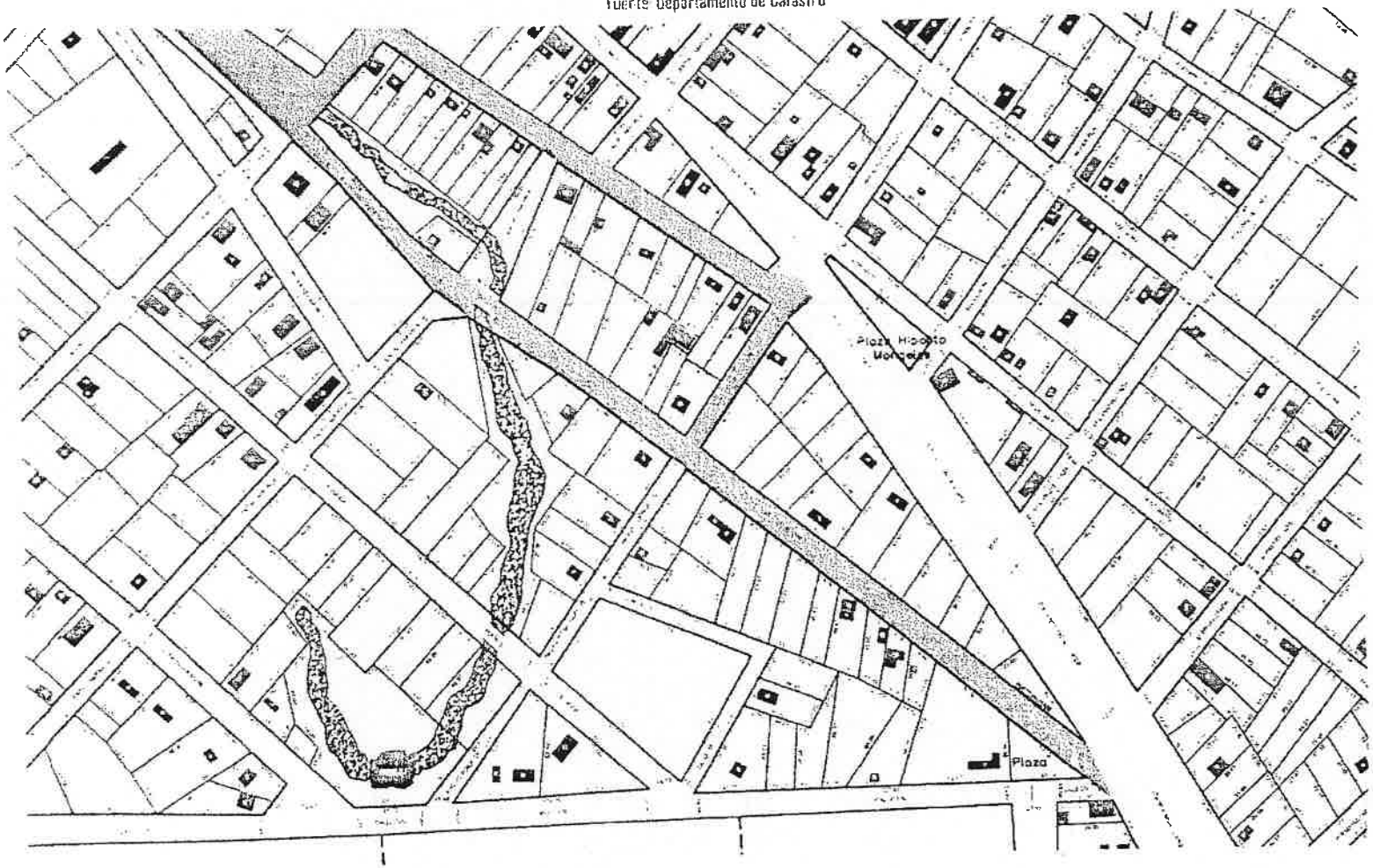


Ing. ROLANDO RIOS TOMBOLY
Representante Legal

CONSORCIO PREMA RUTA 1

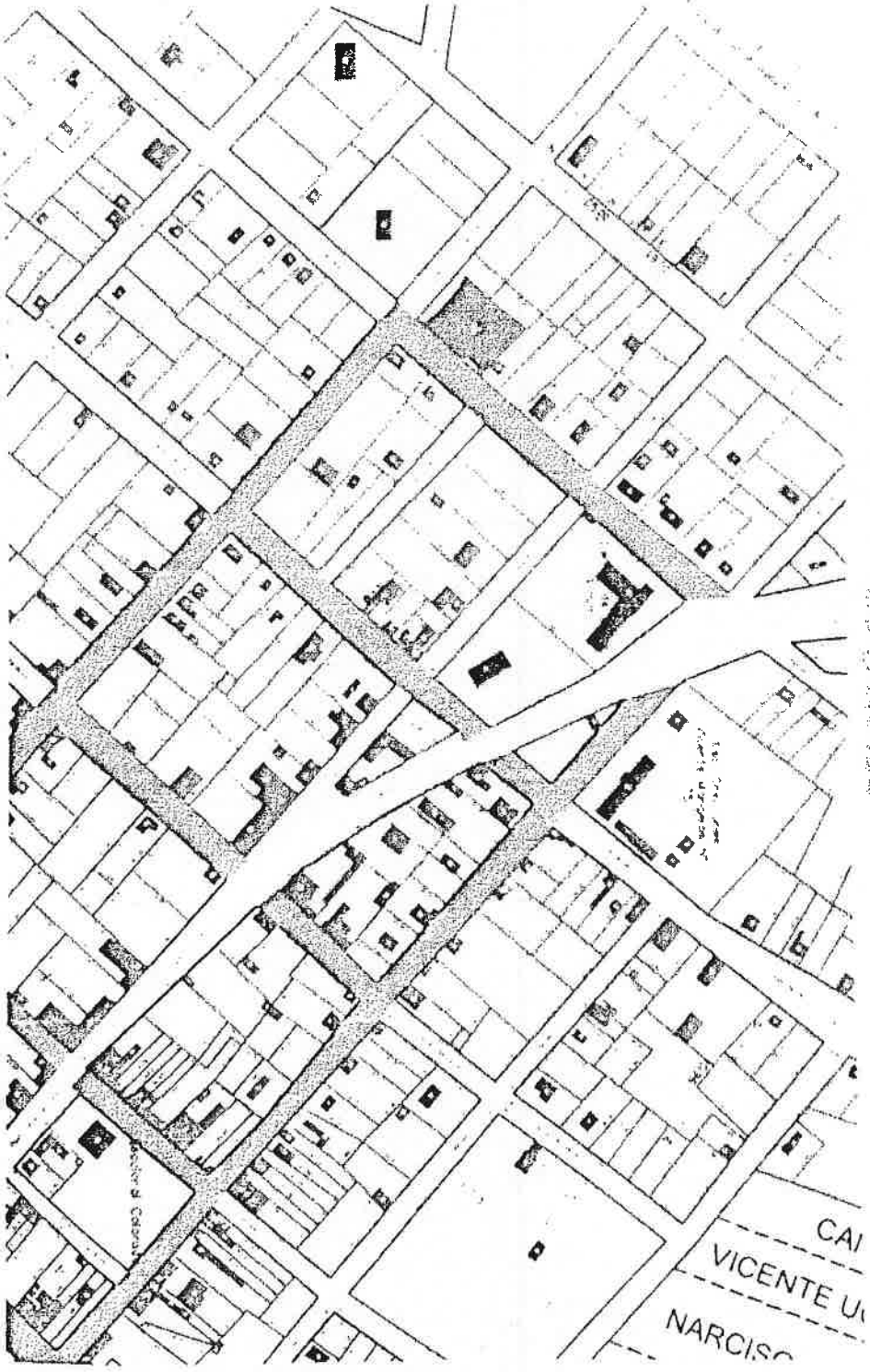


CONSORCIO CREMA RUTA 1

Ing. ROLANDO RIOS TOMBOLY
Representante Legal

PROYECTO CONSTRUCCION DE PAVIMENTO ASFALTICO
UBICACIÓN CAAPUCU
PROPIETARIO MUNICIPALIDAD DE CAAPUCU
DOMICILIO
Profesional Arq. Christian David Ibarrola Hermosa PAT. PROF. N° 3263
DOMICILIO

FECHA 04/02/2021
R.U.C. N° 3920465-0

## PLANILLA DE MEDICION DE CALLES A CONSTRUIR

## PROYECTO DE CONSTRUCCION DE PAVIMENTO ASFALTICO

TRAMO 1: Incluye las calles: Igualdad, Curupayty, Del Rosario, Tte Vera, Centro America y Calle sin nombre

| N° | Código | Descripción | Unidad. | CANTIDAD | Total |
|---|---|---|---|---|---|
| 1 | | Calle Igualdad, entre Tte. Vera y Curupayty | ML | 86,13 | 86,13 |
| 2 | | Calle Curupayty, entre Igualdad y Del Rosario (incluye bocacalles) | ML | 117,76 | 117,76 |
| 3 | | Calle Del Rosario, entre Curupayty y Tte Vera | ML | 84,33 | 84,33 |
| 4 | | Calle Tte Vera, entre Del Rosario, Ecuador y Calle sin nombre (incluye bocacalles) | ML | 215,39 | 215,39 |
| 5 | | Calle sin nombre, frente al Colegio Nacional Proceres de Mayo | ML | 52,44 | 52,44 |
| 6 | | Calle sin nombre, frente a la Escuela Heroes del Chaco, hasta calle Centroamerica | ML | 74,10 | 74,10 |
| 7 | | Calle Centroamerica, entre la Escuela Heroes del Chaco y Ruta PY 01 Mcal. Francisco Solano Lopez (incluye bocacalle) | ML | 49,50 | 49,50 |
| 8 | | Calle sin nombre, entre Tte Vera y Ruta PY 01 Mcal. Francisco Solano Lopez | ML | 92,58 | 92,58 |
| 9 | | Calle Ecuador, entre Tte Vera y Ruta PY 01 Mcal. Francisco Solano Lopez | ML | 92,69 | 92,69 |
| TOTAL | | | | | 865 |

TRAMO 2: Calle Julia Miranda Cueto de Estigarribia desde Ecuador hasta Ruta PY 01 Mcal. Francisco Solano Lopez

| N° | Código | Descripción | Unidad. | CANTIDAD | Total |
|---|---|---|---|---|---|
| 1 | | Calle Julia Miranda Cueto de Estigarribia entre Ecuador y Centroamerica (incluye Bocacalles) | ML | 148,95 | 148,95 |
| 2 | | Calle Julia Miranda Cueto de Estigarribia entre Centroamerica e Hipolito Mongelos (incluye Bocacalles) | ML | 176,92 | 176,92 |
| 3 | | Calle Julia Miranda Cueto de Estigarribia entre Hipolito Mongelos y Ruta PY 01 Mcal. Francisco Solano Lopez | ML | 291,84 | 291,84 |
| 4 | | Calle Hipolito Mongelos entre Julia Miranda Cueto y Misiones | ML | 93,00 | 93,00 |
| TOTAL | | | | | 711 |

TRAMO 3: Calle Tte Vera, frente a la Esc. Cnel. Vicente Mongelos, San Salvador entre Tte Vera y Julia Miranda Cueto

| N° | Código | Descripción | Unidad. | CANTIDAD | Total |
|---|---|---|---|---|---|
| 1 | | Calle Tte Vera, frente a la Esc. Cnel. Vicente Mongelos | ML | 94,54 | 94,54 |
| 2 | | Calle San Salvador entre Tte Vera y Julia Miranda Cueto | ML | 257,46 | 257,46 |
| TOTAL | | | | | 352 |

| | | |
|---|---|---|
| TOTAL A CONSTRUIR | ML | 1.928 |

Obs.: se construiran mil novecientos veintiocho metros lineales de pavimento asfaltico.-

*Christian D. Ibarrola H.*
Arquitecto
Reg. Prof. Nº 3.263

Ing. ROLANDO RIOS TOMBOLY
Representante Legal

CONSORCIO CREMA RUTA 1

CONSORCIO CONTEC

# CONTRATO MOPC
# S.G. MINISTRO Nº 505/2019

**LPI Nº 44/2019**
**"REHABILITACIÓN Y MANTENIMIENTO DE RUTAS PAVIMENTADAS POR NIVELES DE SERVICIOS (CREMA) RUTA NACIONAL Nº 1, TRAMO: QUIINDY – VILLA FLORIDA – SAN JUAN BAUTISTA"**

# ANEXO B

## Orden de Ejecución Nº 2 emitida por la Dirección de Vialidad, MOPC

Ing. ROLANDO RIOS TOMBOLY
Representante Legal

CONSORCIO CREMA RUTA 1

Tte. 1ro. Demetrio Araújo Miño 107 esq./ Avda. Sacramento
Asunción - Paraguay
Teléfono 021 291947 / 8

Ministerio de OBRAS PÚBLICAS Y COMUNICACIONES

GOBIERNO NACIONAL

Paraguay de la gente

**NOTA UEP FONPLATA Nº 301/2020**

Asunción, 07 de diciembre de 2020

Señores
**Consorcio CONTEC**

PRESENTE

*Ref.: Contrato S.G. MINISTRO N° 505 /2019. Rehabilitación y Mantenimiento de Rutas Pavimentadas por Niveles de Servicio (CREMA) Ruta Nacional N° 1, Tramo: Quiindy – Villa Florida – San Juan Bautista.* ***Orden de Ejecución N° 2.***

Tengo el agrado de dirigirme a ustedes, con relación al Contrato de la referencia, con el objeto de remitirles al Orden de Ejecución N° 2, para su cumplimiento, conforme a un plan de trabajo que deberán presentar a la Fiscalización para su aprobación, en un plazo no mayor a 5 (cinco) días de recibida la presente Nota.

Al respecto, el plan de trabajo deberá contener el cronograma físico de las obras con los plazos correspondientes de cada ítem, equipos y materiales a ser utilizados, así como las Especificaciones Técnicas de los ítems nuevos, de ser necesario.

Así también, para poder Certificar por los trabajos ejecutados por la presente Orden de Ejecución N° 2, se deberá preparar un Convenio Modificatorio, para lo cual, el Consorcio Contratista deberá presentar toda la documentación técnica requerida como ser: Los planos, cómputo y presupuesto, precios unitarios de ítems nuevos, especificaciones técnicas de ítems nuevos, cronograma de trabajo y curva de avance físico-financiero, para la aprobación por la Fiscalización y el Contratante, conforme se indica en la clausula CGC 10.1 de las Condiciones Especiales del Contrato y en el Cap. 5 - Obras extraordinarias, de las Especificaciones Particulares.

Sin otro particular, les saludo atentamente.

Recibido por Víctor Chaparro

| DIA | MES | AÑO | HORA |
|---|---|---|---|
| 09 | 12 | 20 | 14:45 |

Exp. 1427/20

MINISTERIO DE OBRAS PUBLICAS Y COMUNICACIONES – FONPLATA – UNIDAD EJEC. DE PROYECTOS – REPUBLICA DEL PARAGUAY

Ing. Alfredo Sánchez, Jefe Interino
Unidad Ejecutora de Proyectos FONPLATA
DV – MOPC

Dr. ROLANDO RIOS TOMSOLY
Representante Legal

CC: Consorcio CREMA RUTA 1, Fiscalización de la Obra.

CONSORCIO CREMA RUTA 1

OBRAS PUBLICAS Y COMUNICACIONES

GOBIERNO NACIONAL

Paraguay de la gente

## ORDEN DE EJECUCIÓN N° 2

**Mejoramiento y pavimentación asfáltica de la travesía urbana de la ciudad de Villa Florida – Longitud: 3,1 Km**

*Contrato S.G. MINISTRO Nº 505/2019 - Rehabilitación y Mantenimiento de Rutas Pavimentadas por Niveles de Servicio (CREMA) Ruta Nacional N° 1, Tramo: Quiindy – Villa Florida – San Juan Bautista.*

*Contratista: Consorcio CONTEC*

En el Contrato S.G. MINISTRO Nº 505/2019, suscripto entre el MOPC y el Consorcio CONTEC, para la ejecución de la "Rehabilitación y Mantenimiento de Rutas Pavimentadas por Niveles de Servicio (CREMA) Ruta Nacional N° 1, Tramo: Quiindy – Villa Florida – San Juan Bautista", contempla lo siguiente:

a. En la Cláusula CGC1.1 de las Condiciones Especiales del Contrato se establece: ***"Orden de ejecución, es toda instrucción escrita entregada por la Contratante al Contratista, concerniente a la ejecución del Contrato"***.

b. En la Cláusula CGC10.1 de las Condiciones Especiales del Contrato se establece: ***"b) En caso de obras extraordinarias: Después de detectar una situación que justifique la ejecución de Obras extraordinarias, el Contratante aprobará las cantidades, los plazos, las especificaciones, el calendario de pago y todo otro elemento necesario para definir los alcances del trabajo y emitirá una Orden de Ejecución, el cual es de carácter obligatorio. Estas obras se ejecutarán a Precio Unitario, los cuales se acordarán a través de un Convenio Modificatorio. La Orden de Ejecución será emitido por el Director de Vialidad y deberá contar con la "no objeción" del FONPLATA"***

c. En las Especificaciones Particulares, Capítulo 5. Obras extraordinarias, se establece : ***"El contrato abarcará la obligación del Contratista de ejecutar todas aquellas obras, no incluidas en los otros alcances del contrato, que el Contratante defina como necesarias para atender situaciones extraordinarias.***

***Este tipo de obras extraordinarias responderá a la necesitad del Contratante de atender problemas, que requieren de una urgente solución, pero que no están previstos en otros alcances del contrato; se trata de problemas que comprometan el entorno ambiental, la seguridad del tránsito o la infraestructura vial…",***

En base a lo expuesto anteriormente, se expide la presente **Orden de Ejecución N° 2**, al **Consorcio CONTEC** en el marco del Contrato S.G. MINISTRO N° 505/2019, de acuerdo a los siguientes términos:

**VISTO:**

a) La Nota 060/2019 de la Municipalidad de Villa Florida, Expediente MEU 14942/2019, por la cual solicitan la regularización asfáltica de las principales calles de esta Ciudad.
b) El incremento significativo de visitantes a la Ciudad de Villa Florida en temporada veraniega, por tratarse de una Ciudad con playas en la ribera al río Tebicuary.
c) Que las principales calles internas de la Ciudad de Villa Florida, mencionadas en la Nota de la Municipalidad de Villa Florida tienen serios inconvenientes de transitabilidad por su mal estado, el cual constituye un potencial problema de seguridad vial.

Ing. ROLANDO RIOS COMBOLY
Representante Legal



Ing. HUGO ARCE PALMA
Director de Vialidad
M.O.P.C.

CONSORCIO CREMA RUTA 1

OBRAS PUBLICAS Y COMUNICACIONES

GOBIERNO NACIONAL

Paraguay de la gente

d) Que las calles mencionadas en la nota de la Municipalidad de Villa Florida, se encuentran dentro del área de influencia del Contrato S.G. MINISTRO N° 505/2019.

**CONSIDERANDO:**

a) Que la pavimentación asfáltica de la travesía urbana de la ciudad de Villa Florida, contribuirá con el descongestionamiento del tránsito local sobre el tramo de la Ruta Nacional PY01 que atraviesa la ciudad, y que se incrementa considerablemente en temporada veraniega, mejorando de esta forma la seguridad vial.

b) La utilización de estas calles como vía alternativa durante la ejecución de los trabajos incluidos en el Contrato S.G. MINISTRO N° 505/2019, contribuirá a la seguridad vial.

c) La necesidad de población de la ciudad de Villa Florida de contar con vías con pavimento asfáltico que garanticen una circulación fluida y segura.

d) Que para el efecto, la pavimentación asfáltica de la travesía urbana de la ciudad de Villa Florida, es considerada como Obra Extraordinaria para el MOPC, ya que se enmarca en la solución de problemas que comprometan la seguridad del tránsito, en correspondencia a lo indicado en las Especificaciones Particulares.

**POR TANTO:** En base a las disposiciones contractuales que lo permiten y a la necesidad de dar solución a un problema de seguridad del tránsito en la Ciudad de Villa Florida, se ordena al **Consorcio CONTEC,** en el marco del Contrato S.G. MINISTRO N° 505/2019, para que proceda al mejoramiento y pavimentación asfáltica de la travesía urbana de la ciudad de Villa Florida, conforme al croquis que se adjunta, previa reparación localizada de las zonas del pavimento existente en mal estado.

Para ítems que no estén incluidos en el diseño ejecutivo de las obras de puesta a punto, deberán ser presentados los análisis de precios unitarios cuyos costos deberán ser actuales a la fecha de la presentación de los precios unitarios utilizados en el mercado y presentados a la Fiscalización quien se expedirá al respecto a través del Supervisor del Contrato, los cuales no estarán sujeto a ningún ajuste de precios en caso de dichas obras tengan un plazo de ejecución menor o igual a 3 meses.

Para ítems que estén incluidos en el diseño ejecutivo de las obras de puesta a punto, deberán ser utilizados los precios unitarios incluidos en el mismo, los cuales estarán sujetos a los ajustes de precios establecidos en la cláusula 13.3 de las CEC por única vez a la fecha de presentación del Contratista. En caso de que el plazo de ejecución sea mayor a 3 meses, estos precios serán reajustable

La presente Orden de Ejecución N° 2, será remitida al FONPLATA, para su "no objeción" y regularizada posteriormente a través de un Convenio Modificatorio, una vez que el Contratista presente toda la documentación técnica necesaria como ser; el diseño, cómputo y presupuesto, precios unitarios de ítems nuevos, especificaciones técnicas de ítems nuevos, cronograma de trabajo y curva de avance físico-financiero, los cuales deberán ser aprobados por la Fiscalización y el Contratante.

Asunción, 03 de diciembre de 2020

MINISTERIO DE OBRAS PUBLICAS Y COMUNICACIONES — DIRECCION DE VIALIDAD

**Ing. HUGO ARCE**, Director
Dirección de Vialidad

Ing. ROLANDO RIOS TOMBOLY
Representante Legal



ALMA
lad

CONSORCIO CREMA RUTA 1

OBRAS PUBLICAS
Y COMUNICACIONES

GOBIERNO NACIONAL

Paraguay de la gente

# ANEXO A LA ORDEN DE EJECUCIÓN N° 2

**Mejoramiento y pavimentación asfáltica de la travesía urbana de la ciudad de Villa Florida – Longitud: 3,1 Km**

## CROQUIS DE UBICACIÓN

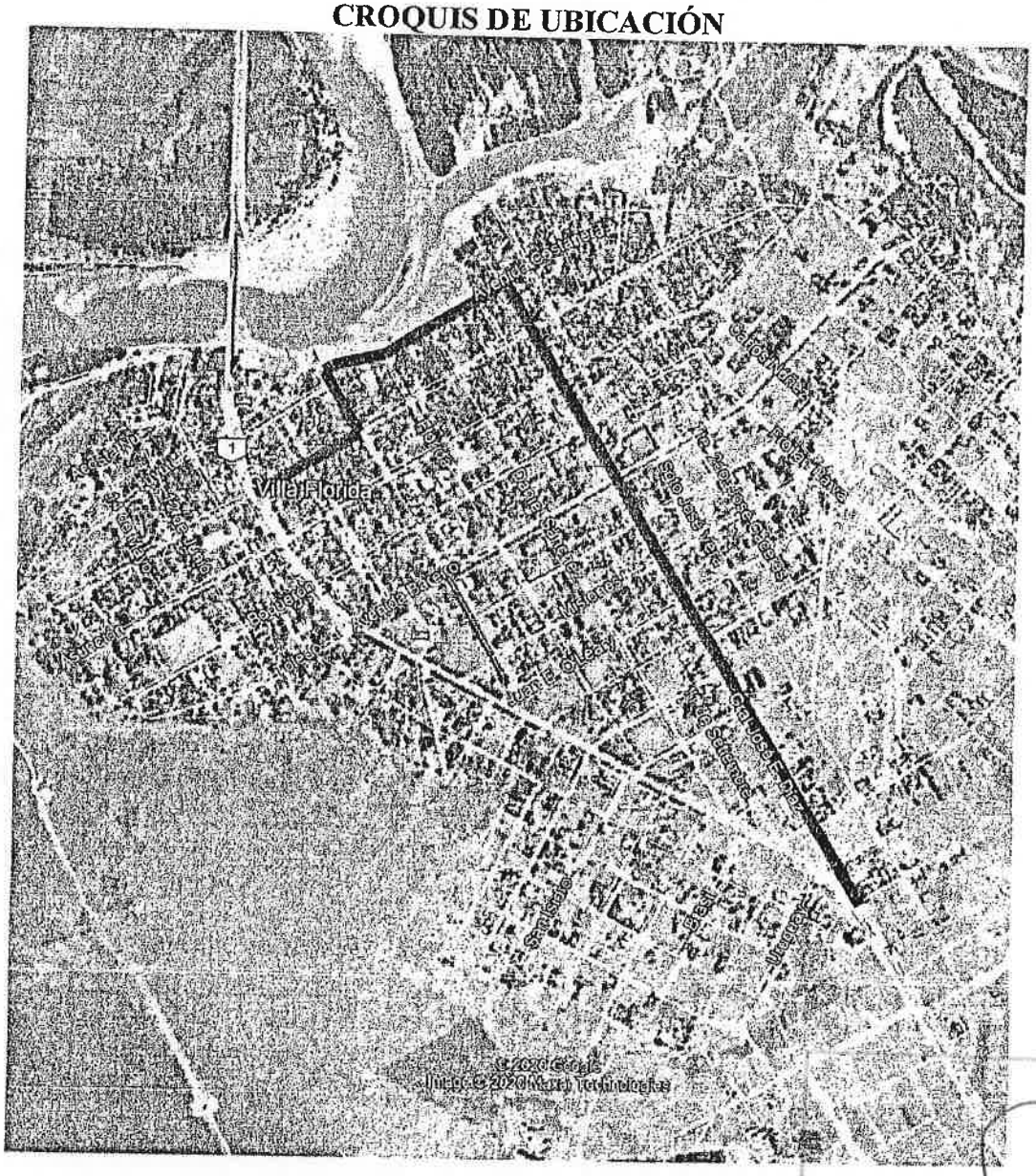


Ing. ROLANDO RIOS TOMBOLY
Representante Legal

Ing. HUGO ARCE PALMA
Director de Vialidad
M.O.P.C.



CONSORCIO CREMA RUTA 1

CONSORCIO CONTEC

# CONTRATO MOPC
# S.G. MINISTRO Nº 505/2019

**LPI Nº 44/2019**
**"REHABILITACIÓN Y MANTENIMIENTO DE RUTAS PAVIMENTADAS POR NIVELES DE SERVICIOS (CREMA) RUTA NACIONAL Nº 1, TRAMO: QUIINDY – VILLA FLORIDA – SAN JUAN BAUTISTA"**

# ANEXO C

*PLANO DE ALCANTARILLA*
*ATD Ø 1.00 M*

Ing. ROLANDO RIOS TOMBOLY
Representante Legal

Tte. 1ro. Demetrio Araújo Miño 107 esq./ Avda. Sacramento
Asunción - Paraguay
Teléfono 021 291947 / 8

CONSORCIO CREMA RUTA 1

## CROQUIS DE UBICACIÓN DE ALCANTARILLA ZONA URBANA CAAPUCU

CONSORCIO PEREMA RUTA 1

Ing. ROLANDO RIOS TOMBOLY
Representante Legal

Folio Nº 2(dos)

# ALCANTARILLA TUBULAR D=1,00M (Armadura Doble)

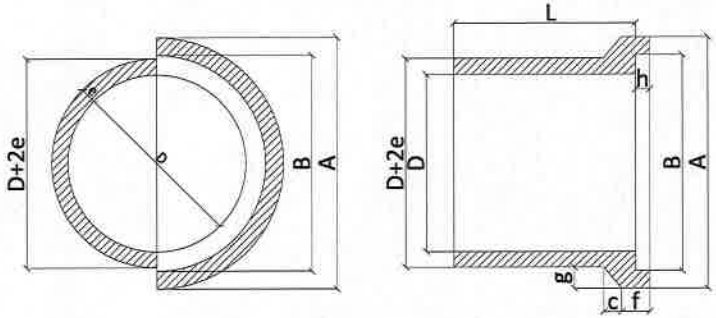


| ENCOFRADO | | ARMADURAS AP 420DN | | | | | DIMENSIONES (cm) | | | | | |
|---|---|---|---|---|---|---|---|---|---|---|---|---|
| D (cm.) | e (cm.) | Nº | Ø | SEP. | CANT. | LONG. | A | B | C | F | G | H |
| 100 | 9 | 3 | 6,0 | 20 | 35 | Corrido | 142 | 122 | 10 | 16 | 12 | 7 |
| | | 4 | 8,0 | 9 | 11 | 4,05 | | | | | | |
| | | 5 | 8,0 | 9 | 11 | 3,65 | | | | | | |

MATERIALES
Hormigón: fck21MPa
Acero: fyk420MPa

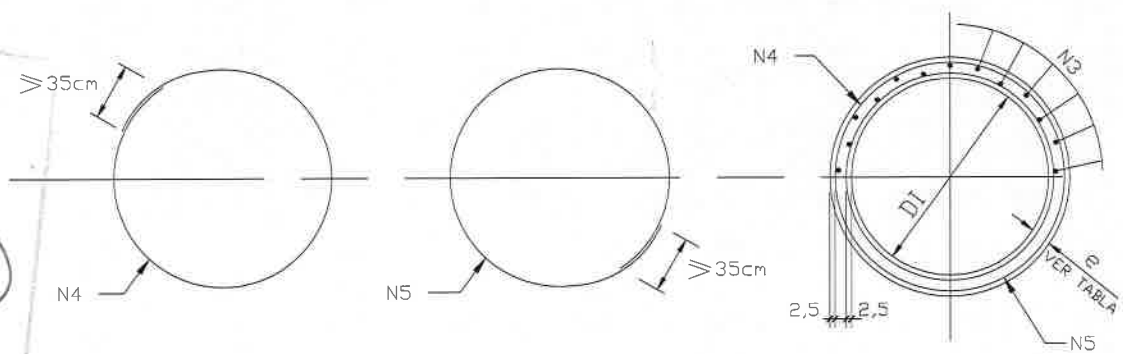


| REV. | DESCRIPCIÓN | FECHA | POR |
|---|---|---|---|
| - | - | - | - |

| SECCIÓN (cm) | Volumen (m³) | Peso (km) | Acero (kg/) | Cordon (kg/) | Celosia (kg/) |
|---|---|---|---|---|---|
| D=100 | 0,420 | 1,051 | 42,39 | - | - |

Pretec ESTRUCTURAS INDUSTRIALIZADAS DE HORMIGÓN

**ALCANTARILLA TUBULAR 1,00**

Obra: PREFABRICADOS DE HORMIGO ARMADO ESPIGA-CAMPANA
DETALLES DE ARMADURAS

| Long. Max.: 1,00 m | Nº Cables: - | Nº | REV. |
|---|---|---|---|
| Fecha: 06/05/21 | Por: MB | | |

CONSORCIO CREMA RUTA 1

Ing. ROLANDO RIOS TOMBOLY
Representante Legal

Folio Nº 1(uno)