Ministerio de OBRAS PÚBLICAS Y COMUNICACIONES ■ GOBIERNO NACIONAL Paraguay de la gente

MESA DE ENTRADA ÚNICA
EXPEDIENTE Nº 25958/2021

TITULAR:
CONSULTORA GUARANI

NOMBRE Y APELLIDO:
ROMINA RETAMOZO

TELEFONO:
021 611155

CORREO ELECTRONICO:

REFERENCIA:
REF. CONTRATO SG MINISTRO Nº 418/2020 - REMITE CM Nº 2 LOTE 1

M.O.P.C. - V.M.O.P.
Exp. Nº 7414
Fecha: 22 JUN. 2021 Hora 08:20
Firma

FACTURA: Nro. 0 **Monto: GS.** 0

USUARIO/FECHA/HORA DE REGISTRO.:

BGIMENEZ 21/06/2021 11:58:12

SECRETARIA GENERAL
GABINETE DEL MINISTRO
Jef. Gabinete ____ DIPE ____
D.Asuntos Jur. ____ D.de Tic's ____
D.Relaciones P. ____ D.Auditoria I. ____
Secretaria Privada ____ U.O.C. ____
D.Comunicaciones ____ DAPSAN ____
Patrullla Caminera ____ DGESA ____
C.RR.II. ____ DTyA ____
VMOP ____
D.Obras Públicas ____ Comisión Pilc. ____
D.Vialidad ____ D.Caminos Vec. ____
Div.Arch y Bib. ____ D.B.I ____ UEPE ____
VMAF ____
D.Finanzas ____ D.Planif.Econ. ____
D.Contaduría ____ D.Bienes y S. ____
D.Rec.Humanos ____ D.Crédito P. ____
VMME ____
D.Rec.Energ. ____ D.Rec.Minerales ____
VMT ____
Dirección de Marina Mercante ____
OTROS ____

M.O.P.C.
G.V.M.O.P.C. Fecha: 22-06-21

☐ VMAF	☐ DV	☑ DCV	☐ DOP
☐ C. TÉC.	☐ DPV	☐ DBI	☐ CNRP
☐ COAF	☐ RU/BTR	☐ CAPSOH	☐ SG
☐ UEP IP	☐ CAC	☐ CAPE	☐ DAJ
☐ DAPSAN	☐ CRI	☐ UOC	☐ J G M

Ing. IGNACIO GÓMEZ N.
Viceministerio de Obras Públicas y Comunicaciones

RECIBIDO
Fecha: 24 JUN 2021 Hora: 8:30
Firma: Ricardo

CARLOS RAUL RIVEROS GONZALEZ

Firmado digitalmente por CARLOS RAUL RIVEROS GONZALEZ
Fecha: 2021.06.21 15:19:51 -04'00'

25 JUN 2021

☐ DGSA	☐ DCA	☐ DPP	☑ UEP/CSP
☐ DOP	☐ DB y S	☐ UAC	☐ CA
☐ DAI	☐ DV	☐ DE	☐ DO
☐ UOC	☐ SG	☐ CM	☐

Ing. Rodolfo Segovia Colmán
Director de Caminos Vecinales

1- uno

CONSULTORA
GUARANI

Asunción, 18 de junio de 2021

G2 MOPC N° 112 2021

Señor
Ing. Rodolfo Segovia, Director
Dirección de Caminos Vecinales - MOPC
Oliva casi Alberdi
Asunción - Paraguay
Tel.+59521 4149 0000

Ref.: Fiscalización de Obras de Construcción de Pavimentación tipo Asfáltico en los Tramos de Caminos Vecinales en los Departamentos de San Pedro y Caaguazú - Grupo 2. Proyecto de Mejoramiento de Caminos Vecinales y Puentes en la Región Oriental.
Contrato SG MINISTRO No 418/2020.

Asunto: Presentación del Convenio Modificatorio N° 2-Lote 1

Nos dirigimos a Uds., a fin de presentar a consideración de la Dirección de Caminos Vecinales, la Documentación Técnica del borrador del Convenio Modificatorio N° 2 al Contrato S.G. MINISTRO N° 15/2020 del Lote 1, para ejecución de la obra de Ref., presentado a esta Fiscalización por el Contratista Consorcio Briales Hidraco, segun Nota de fecha 20.05.2021, la documentación referida fue verificada.

Adjuntos:

- INFORME TÉCNICO DE LA FISCALIZACIÓN.
- DOCUMENTACIÓN TÉCNICA DEL CONVENIO MODIFICATORIO N° 2.
    - ANEXO II-PLANILLA DE COMPUTOS METRICOS Y CUADRO COMPARATIVO.
    - ANEXO III-ANALISIS DE COSTOS DE ITEMS NUEVOS.
    - ANEXO IV- ESPECIFICACIONES TECNICAS DE ITEMS NUEVOS CM N° 2.
    - ANEXO V-PLAN DE TRABAJO Y CURVAS DE AVANCE FINANCIERO CM N° 2.
    - ANEXO VI-PLANOS DE OBRA.

Estos documentos son remitidos en un ejemplar impreso y su correspondiente respaldo digital en un CD.

Hacemos propicia la oportunidad para saludarle Atentamente.

MOPC * DIRECCION DE CAMINOS VECINALES *

18 JUN 2021

Ing. Ricardo Fretes
Representante Legal

1-Uno

2 - dos

CONVENIO MODIF

DETALLE DE PONTILLÓN ACCESOS PRODUCTORES LOCALES

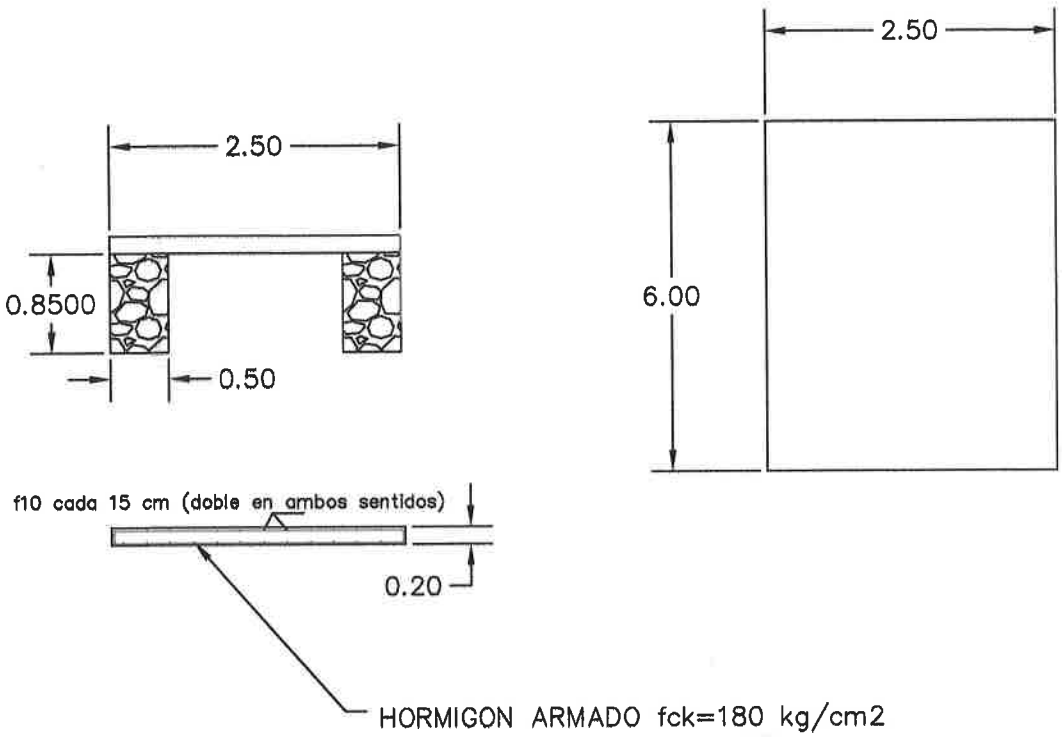

REPUBLICA DEL PARAGUAY

MINISTERIO DE OBRAS PUBLICAS Y COMUNICACIONES

VICEMINISTERIO DE OBRAS PUBLICAS Y COMUNICACIONES

DIRECCION DE CAMINOS VECINALES

TF

CALLE 3 DE NO

CATORIO Nº2

DETALLE BADEN DE HORMIGON ARMADO

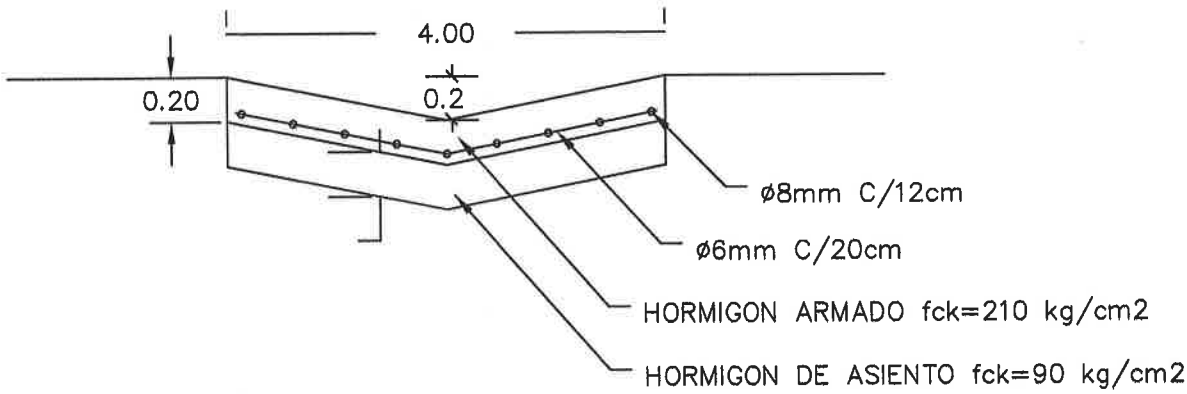

CONSORCIO BRIALES HIDRACO
RUC: 80110377-0

MO EMBRE - CAPIIBARY	DETALLE DE PONTILLÓN Y BADEN DE HORMIGON ARMADO			ZONA DE PROYECTO
	ESCALAS: 1:100	FECHA: MARZO/ 2021	LAMINA: S. T. TIPO	

treinta y seis

ANEXO 5

PLANOS DE OBRA

CONSORCIO BRIALES HIDRACO
RUC: 80110377-0

CONSTRUCCIÓN DE CAMINOS VECINALES EN LO

CRONOGRAMA FÍSICO-FINANCIERO - (L

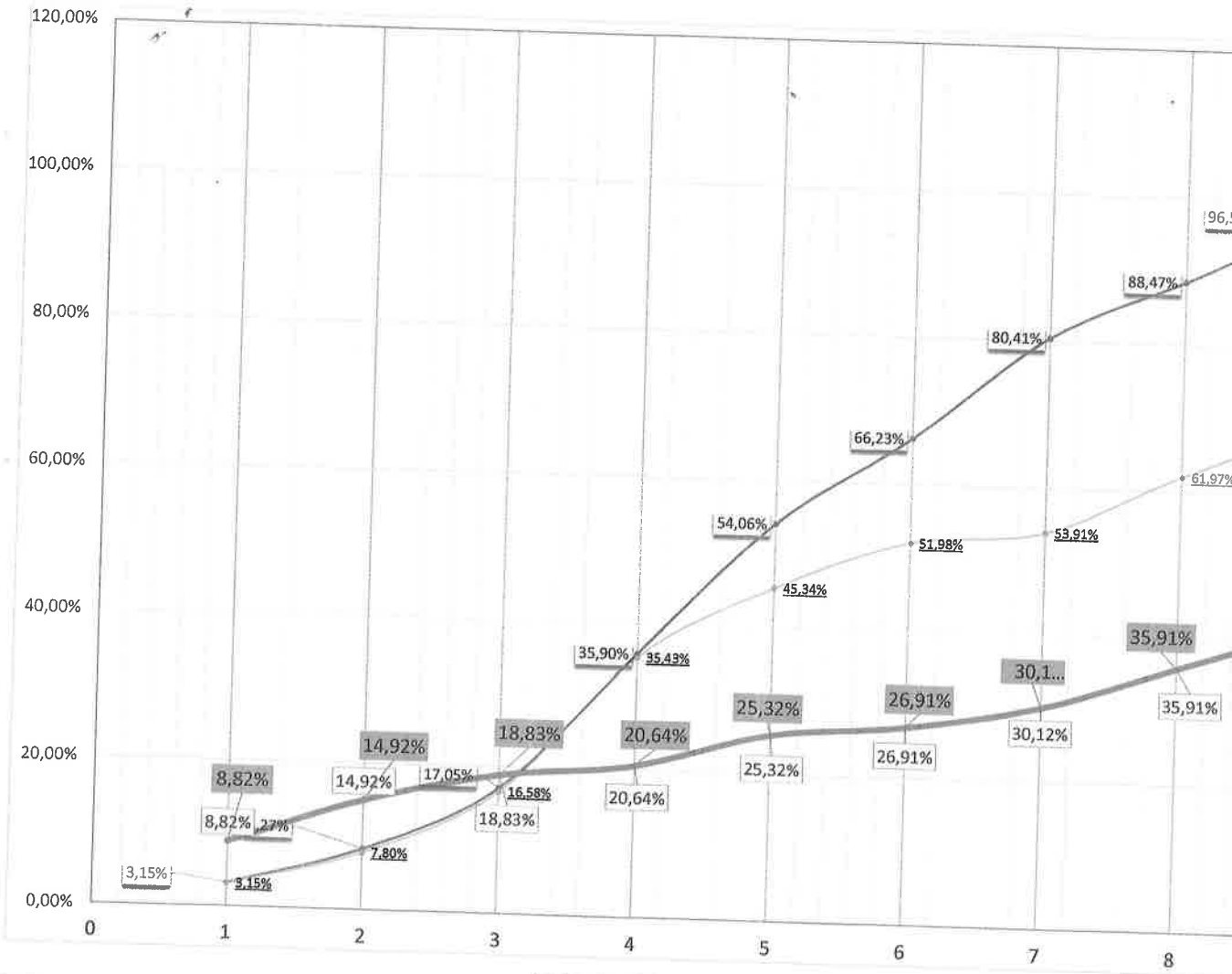

MES	0	1 jul-20 01/07/2020 al 31/07/2020	2 ago-20 01/08/2020 al 31/08/2020	3 sept-20 01/09/2020 al 30/09/2020	4 oct-20 01/10/2020 al 31/10/2020	5 nov-20 01/11/2020 al 30/11/2020
% Av. Mensual Contractual		3,15%	5,12%	8,78%	18,85%	18,16%
% Av. Acumulado Contractual		3,15%	8,27%	17,05%	35,90%	54,06%
DIAS DEL MES						
DIAS DE LLUVIAS (> A 10 MM)		-	10,00	6,00	7,00	18,00
DIAS DE LLUVIAS MENSUAL MENOS 8			2,00	-	-	10,00
Porcentaje trabajos no ejecutados por días de lluvias		0,00%	0,47%	0,00%	0,00%	8,25%
% Av. Reprogramado mensual		3,15%	4,65%	8,78%	18,85%	9,91%
% Av. Contractual Reprogramado acumulado por lluvia		3,15%	7,80%	16,58%	35,43%	45,34%
% Av. CM1		8,82%	6,10%	3,91%	1,81%	4,68%
% Av. CM1 acumulado		8,82%	14,92%	18,83%	20,64%	25,32%
% Av. CM2		8,82%	6,10%	3,91%	1,81%	4,68%
% Av. CM2 acumulado		8,82%	14,92%	18,83%	20,64%	25,32%

'OS. DE SAN PEDRO Y CAAGUAZU

Consorcio Briales Hidraco)

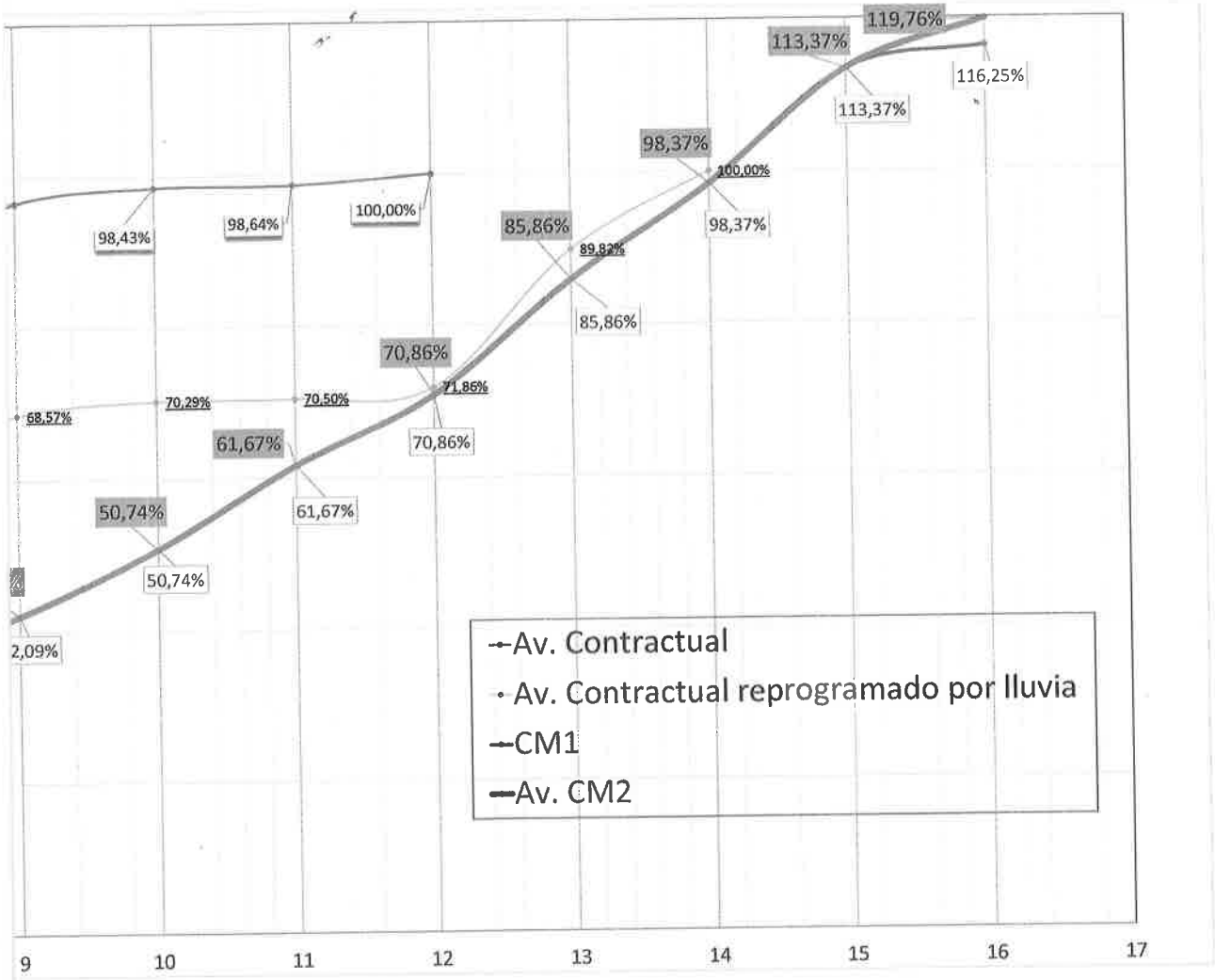

6	7	8	9	10	11	12	13	14	15	16
:-20	ene-21	feb-21	mar-21	abr-21	may-21	jun-21	jul-21	ago-21	sept-21	oct-21
31/12/2020	01/01/2021 al 31/01/2021	01/02/2021 al 28/02/2021	01/03/2021 al 31/03/2021	01/04/2021 al 30/04/2021	01/05/2021 al 31/05/2021	01/06/2021 al 30/06/2021	01/07/2021 al 31/07/2021	01/08/2021 al 15/08/2021	01/09/2021 al 30/09/2021	01/10/2021 al 30/10/2021
12,17%	14,18%	8,06%	8,06%	1,90%	0,21%	1,36%				
66,23%	80,41%	88,47%	96,53%	98,43%	98,64%	100,00%				
17,00	27,00	6,00	12,00	10,00						
10,00	19,00	-	4,00	2,00	-					
5,53%	12,25%	0,00%	1,47%	0,17%	0,00%	0,00%	0,00%	0,00%		
6,64%	1,93%	8,06%	6,59%	1,73%	0,21%	1,36%	17,96%	10,18%		
51,98%	53,91%	61,97%	68,57%	70,29%	70,50%	71,86%	89,82%	100,00%		
1,59%	3,21%	5,79%	6,18%	8,65%	10,93%	9,19%	15,00%	12,51%	15,00%	2,88%
6,91%	30,12%	35,91%	42,09%	50,74%	61,67%	70,86%	85,86%	98,37%	113,37%	116,25%
1,59%	3,21%	5,79%	6,18%	8,65%	10,93%	9,19%	15,00%	12,51%	15,00%	6,39%
6,91%	30,12%	35,91%	42,09%	50,74%	61,67%	70,86%	85,86%	98,37%	113,37%	119,76%

Ing Derlys Caballero C

CONSORCIO BRIALES HIDRACO
RUC: 80110377-0

treinta y cuat