PLANTA GENERAL
ACCESO A CALLE TRANSVERSAL
3+660 LADO IZQUIERDO
PA'I KURUZU

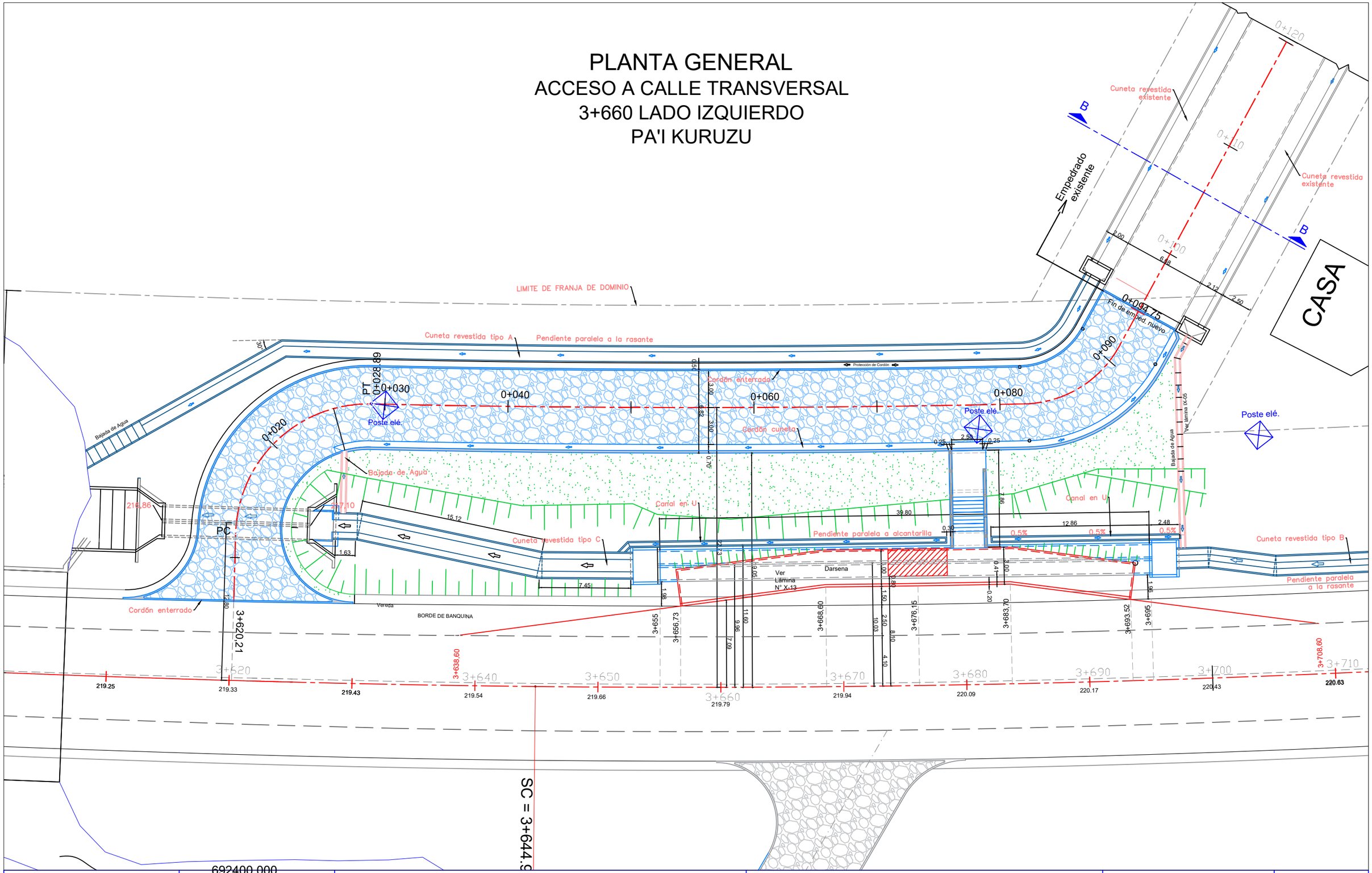

Ing. Shinichi Kashima Director de Proyecto	CONSORCIO CENTRAL - YACHIYO	Ministerio de OBRAS PÚBLICAS Y COMUNICACIONES Paraguay de la gente GOBIERNO NACIONAL JICA Japan International Cooperation Agency	CONSULTORÍA PARA LA ELABORACIÓN DEL DISEÑO FINAL DE INGENIERÍA, EL CATASTRO Y LA FISCALIZACIÓN DEL PROYECTO DE CORREDOR DE EXPORTACIÓN DE LA REGIÓN ORIENTAL. PRÉSTAMO PG-P17 TRAMO 1	ACCESO PROG. 3+660 L.I. "PAÍ KURUSU" PLANTA GENERAL ESCALA: SIN ESCALA LAMINA Nº:	MAPA DEL PARAGUAY BOLIVIA AREA DEL PROYECTO ARGENTINA BRASIL

ACCESO A CALLE TRANSVERSAL
3+660 LADO IZQUIERDO

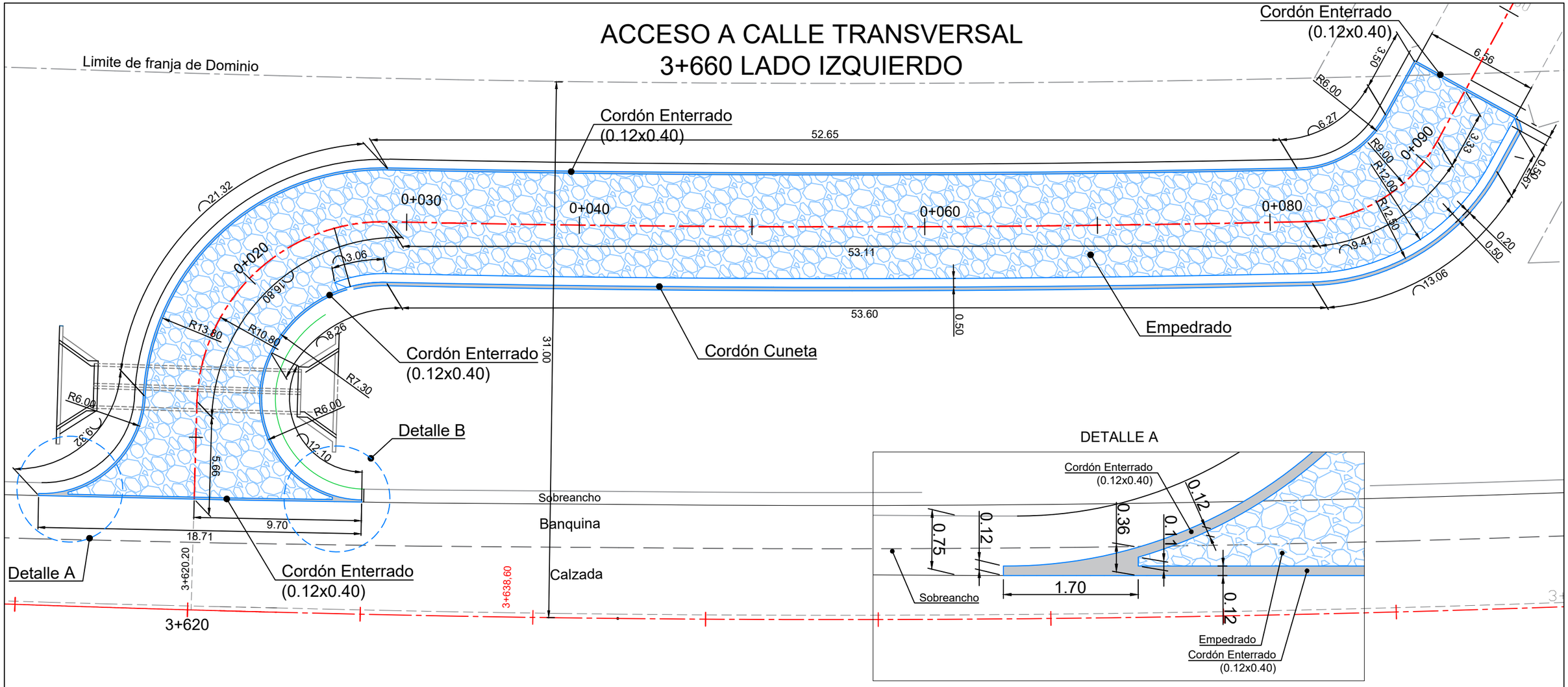

Ing. Shinichi Kashima Director de Proyecto	CONSORCIO CENTRAL - YACHIYO	Ministerio de OBRAS PÚBLICAS Y COMUNICACIONES · Paraguay de la gente · GOBIERNO NACIONAL · JICA Japan International Cooperation Agency	CONSULTORÍA PARA LA ELABORACIÓN DEL DISEÑO FINAL DE INGENIERÍA, EL CATASTRO Y LA FISCALIZACIÓN DEL PROYECTO DE CORREDOR DE EXPORTACIÓN DE LA REGIÓN ORIENTAL. PRÉSTAMO PG-P17 TRAMO 1	ACCESO 3+660 LADO IZQUIERDO "PAÍ KURUSU" PLANIMETRÍA DE CALLE ESCALA: SIN ESCALA LAMINA Nº:	MAPA DEL PARAGUAY BOLIVIA · AREA DEL PROYECTO · ARGENTINA · BRASIL

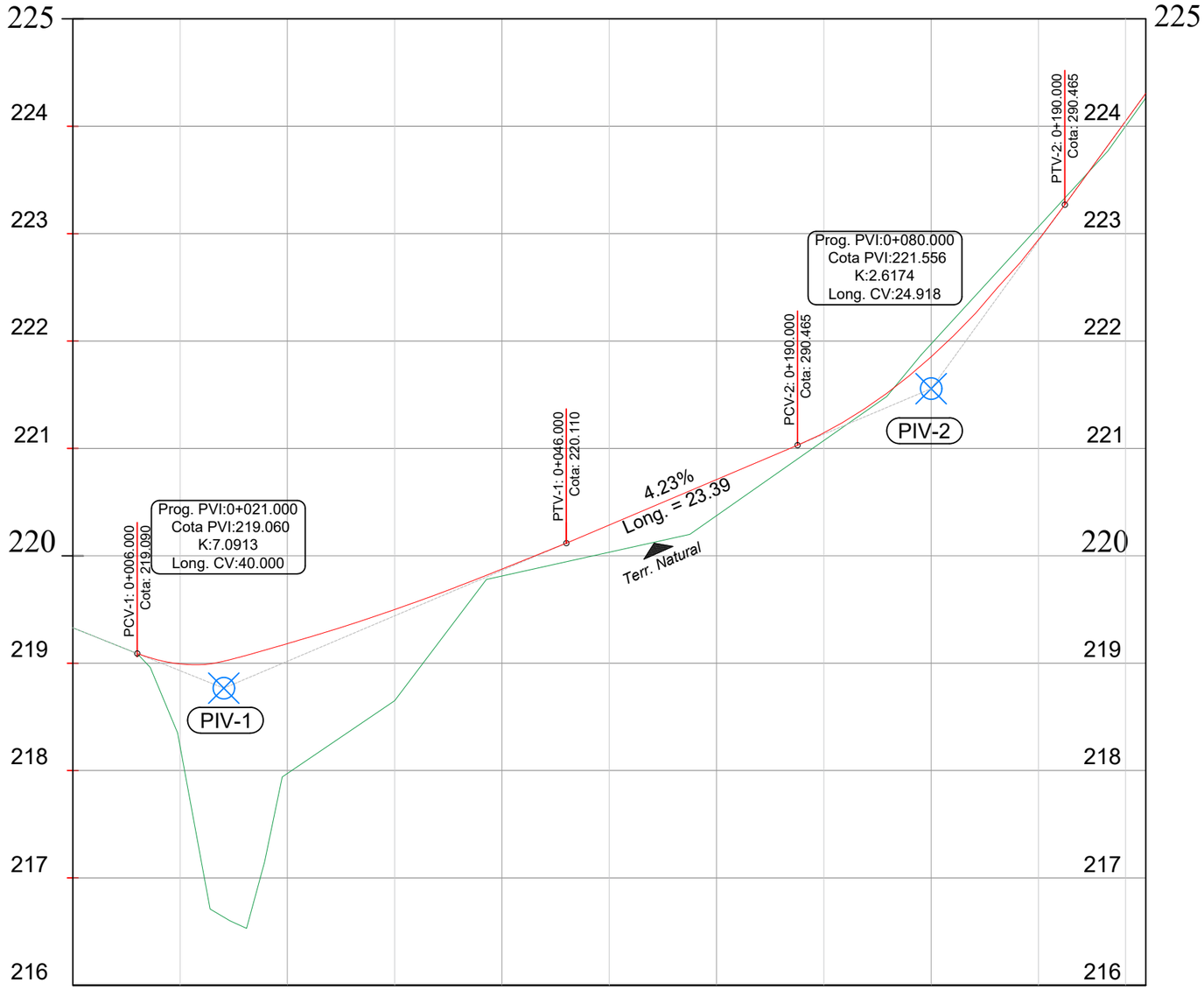

Progresivas	0+000	0+006	0+010	0+015	0+020	0+025	0+030	0+035	0+040	0+050	0+060	0+070	0+080	0+090	0+100
Cotas del TN	219.330	219.330	218.226		217.976		218.650		219.812	220.034	220.374	221.073	221.972	223.063	222.262
Cotas del Proyecto	219.330	219.090	218.990	219.041	219.182	219.333	219.500	219.681	219.876	220.287	220.710	221.146	221.853	222.944	223.306

Ing. Shinichi Kashima
Director de Proyecto

CONSORCIO CENTRAL - YACHIYO

Ministerio de OBRAS PÚBLICAS Y COMUNICACIONES

Paraguay de la gente

GOBIERNO NACIONAL

JICA Japan International Cooperation Agency

CONSULTORÍA PARA LA ELABORACIÓN DEL DISEÑO FINAL DE INGENIERÍA, EL CATASTRO Y LA FISCALIZACIÓN DEL PROYECTO DE CORREDOR DE EXPORTACIÓN DE LA REGIÓN ORIENTAL. PRÉSTAMO PG-P17
TRAMO 1

ALTIMETRÍA
ACCESO 3+660 LADO IZQUIERDO
"PAÍ KURUSU"

ESCALA:
H 1:500
V 1:250

LAMINA Nº:

Sección Longitudinal - ACD 1.00x1.00

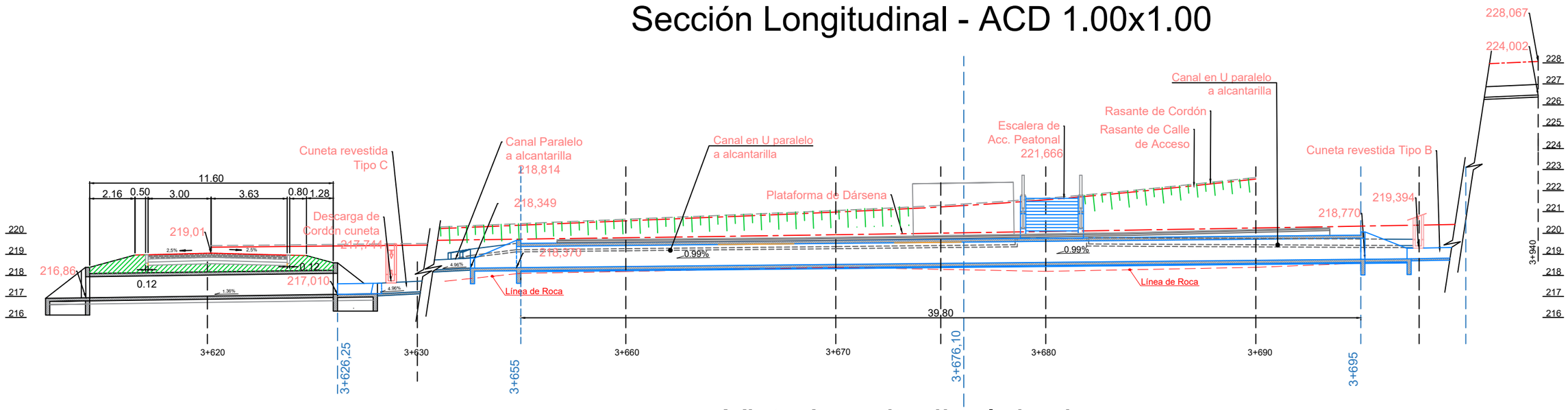

Vista Longitudinal de darsena

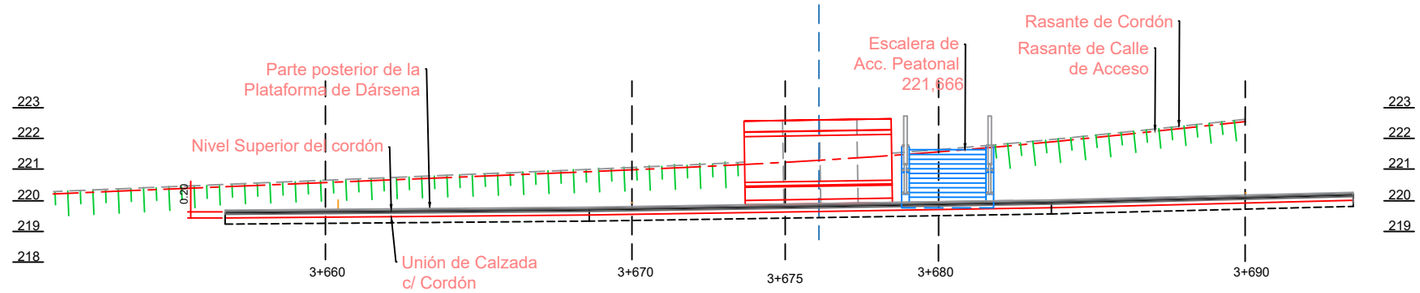

Sección de ACD 1.00X1.00

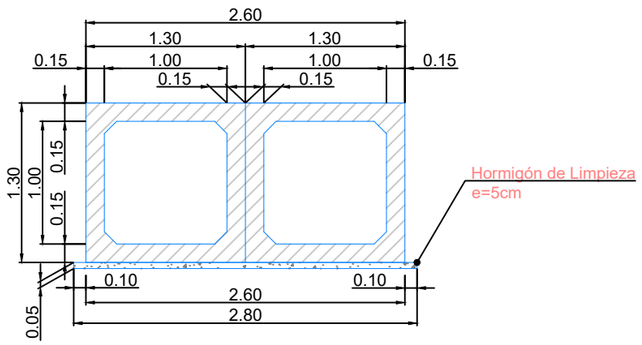

Axonometría de darsena

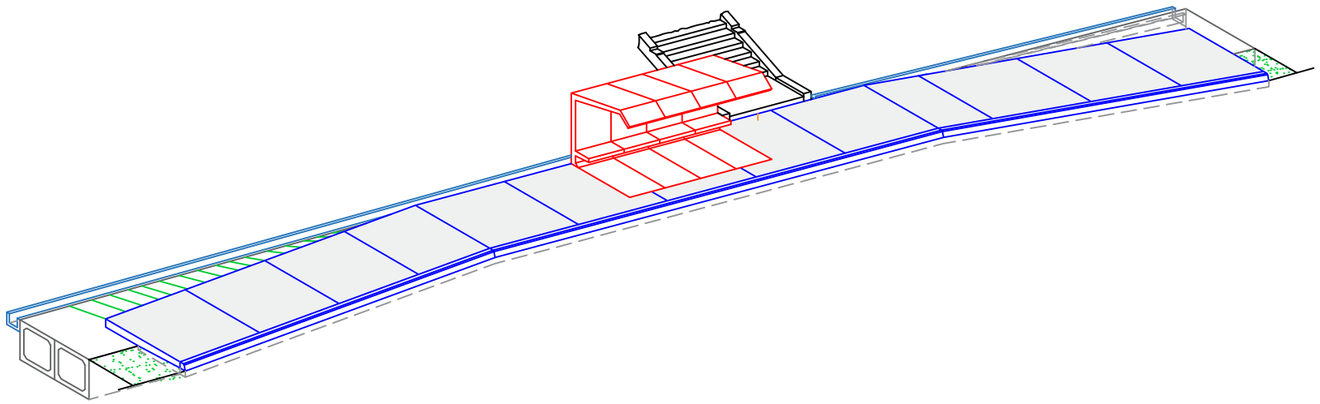

Ing. Shinichi Kashima Director de Proyecto	CONSORCIO CENTRAL - YACHIYO	Ministerio de OBRAS PÚBLICAS Y COMUNICACIONES · Paraguay de la gente · GOBIERNO NACIONAL · JICA Japan International Cooperation Agency	CONSULTORÍA PARA LA ELABORACIÓN DEL DISEÑO FINAL DE INGENIERÍA, EL CATASTRO Y LA FISCALIZACIÓN DEL PROYECTO DE CORREDOR DE EXPORTACIÓN DE LA REGIÓN ORIENTAL. PRÉSTAMO PG-P17 TRAMO 1	SECCIÓN LONGITUDINAL ALCANTARILLA Y DARSENA ACCESO 3+660 LADO IZQUIERDO "PAÍ KURUSU" ESCALA: 1:100 · LAMINA Nº:	MAPA DEL PARAGUAY · BOLIVIA · ARGENTINA · BRASIL · AREA DEL PROYECTO

Cabecera Sur de ACD 1.00x1.00 Nueva

Planta

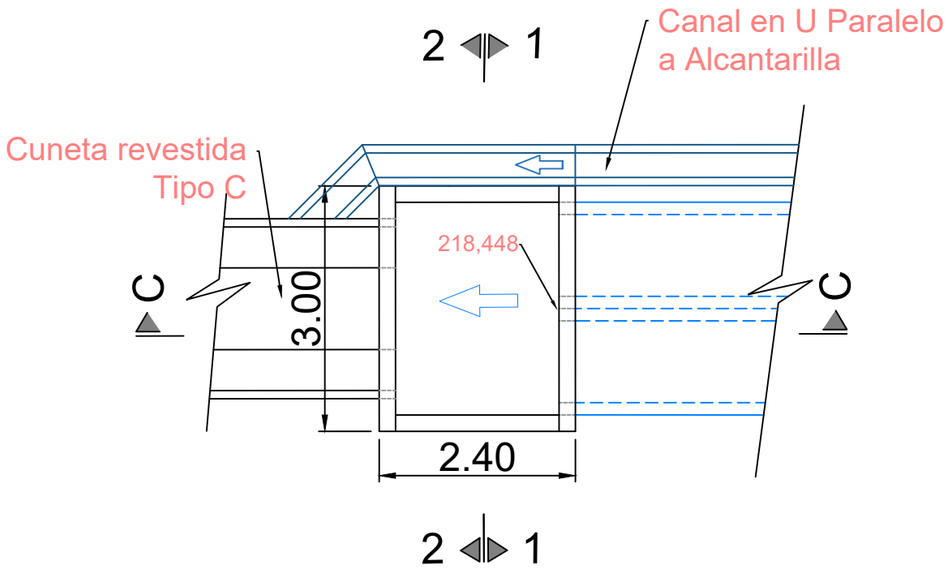

Corte C-C

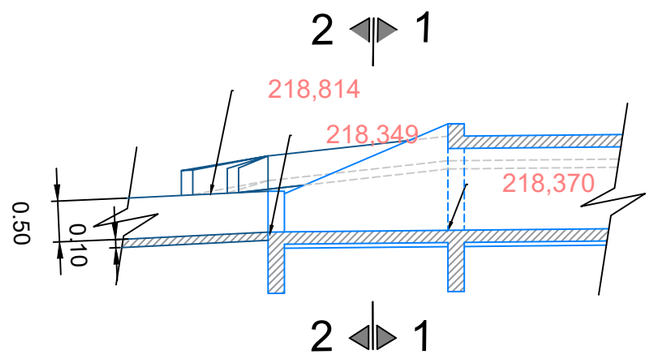

Axonometría

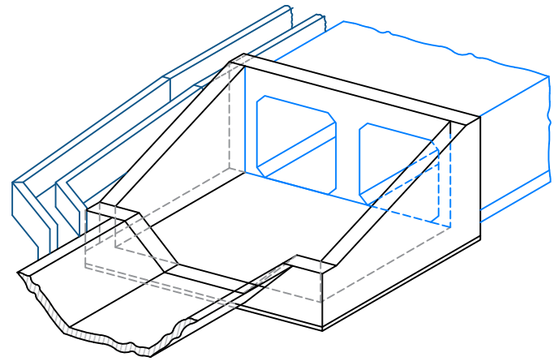

Cabecera Norte de ACD 1.00x1.00 Nueva

Planta

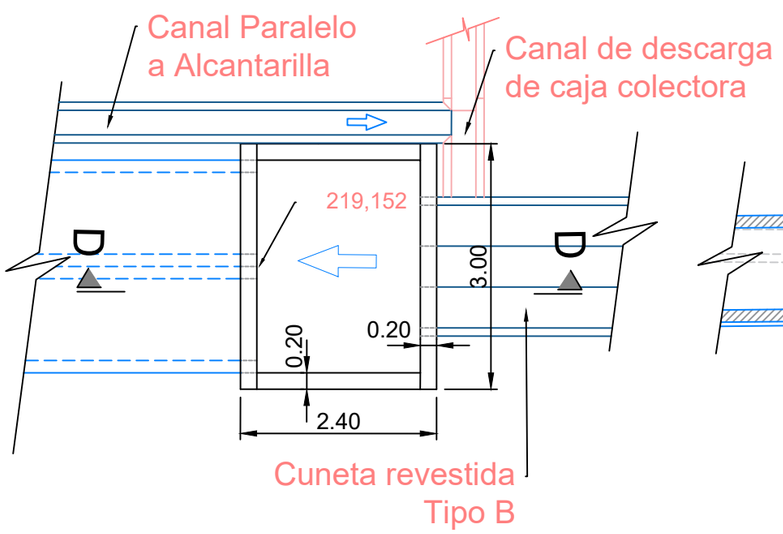

Corte D-D

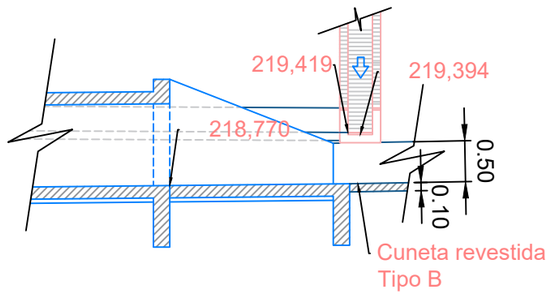

CORTE 1-1

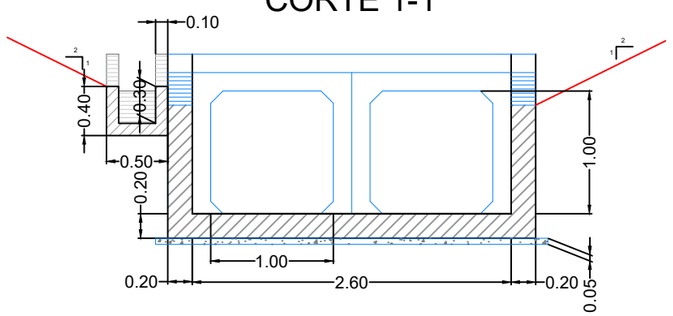

CORTE 2-2

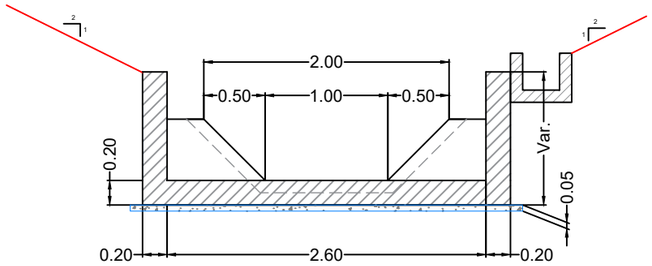

Ing. Shinichi Kashima
Director de Proyecto

CONSORCIO CENTRAL - YACHIYO

Ministerio de OBRAS PÚBLICAS Y COMUNICACIONES

Paraguay de la gente

GOBIERNO NACIONAL

JICA Japan International Cooperation Agency

CONSULTORÍA PARA LA ELABORACIÓN DEL DISEÑO FINAL DE INGENIERÍA, EL CATASTRO Y LA FISCALIZACIÓN DEL PROYECTO DE CORREDOR DE EXPORTACIÓN DE LA REGIÓN ORIENTAL. PRÉSTAMO PG-P17
TRAMO 1

DETALLES DE CABECERAS DE ALCANTARILLA NUEVA
ACCESO 3+660 L.I. "PAÍ KURUSU"

ESCALA:

LAMINA Nº:

Cabecera Norte de ACD 1.00x1.00 Existente

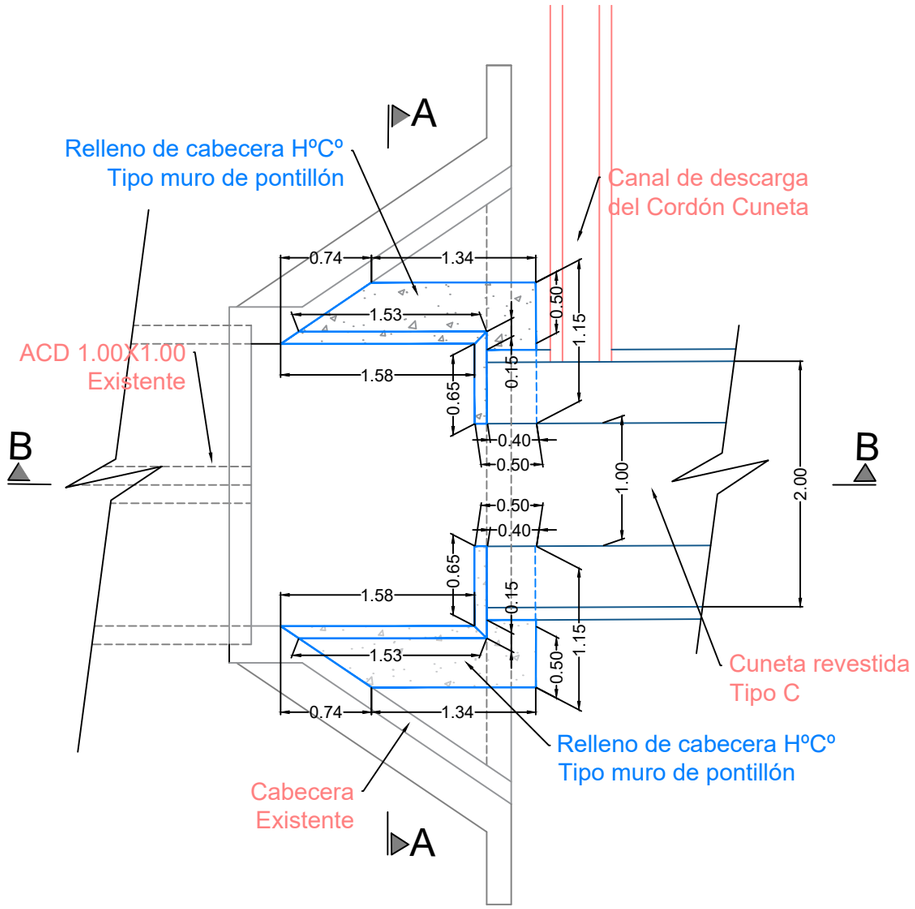

Corte B-B

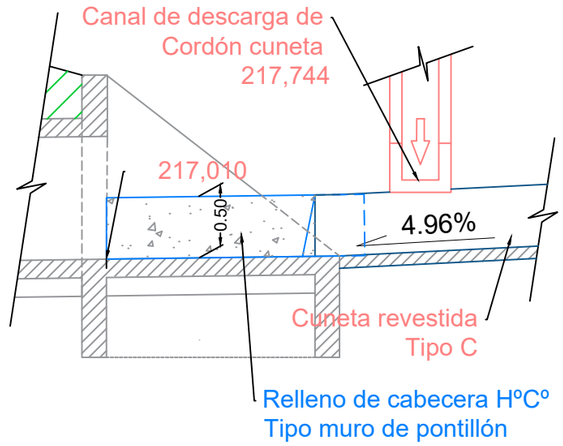

Corte A-A

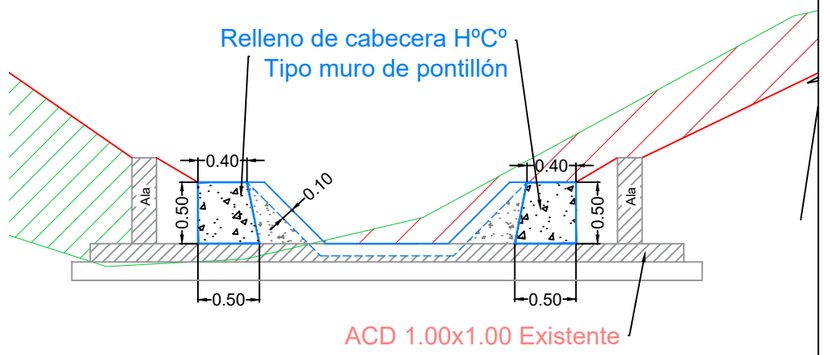

Axonometría de relleno de cabecera HºCº tipo muro de pontillón

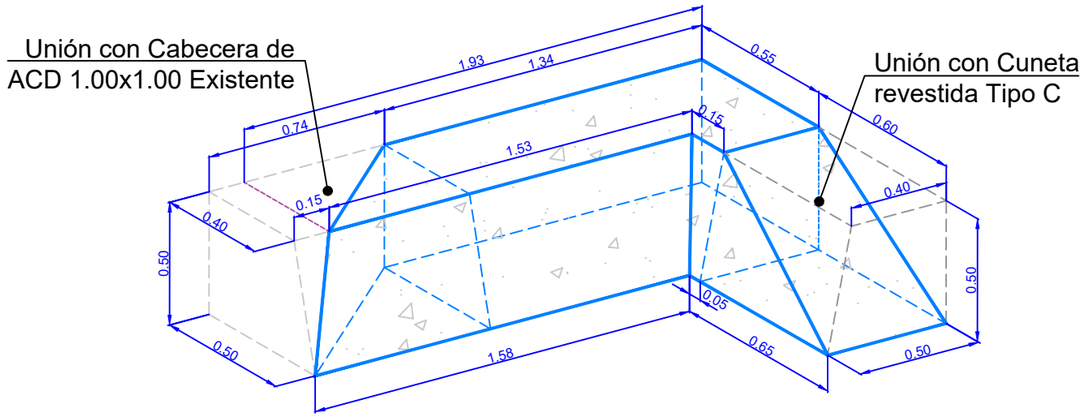

Axonometría general

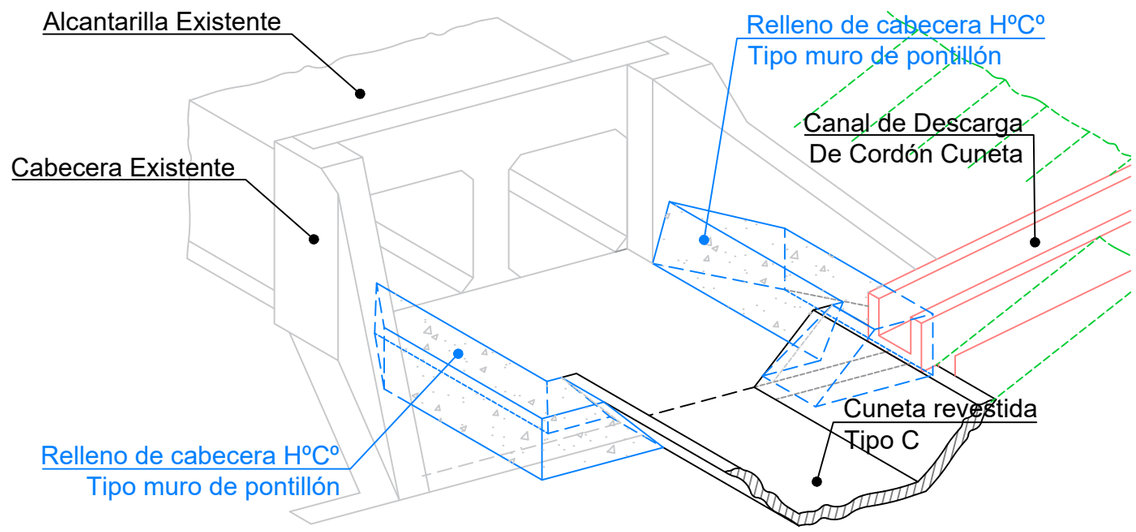

Ing. Shinichi Kashima
Director de Proyecto

CONSORCIO CENTRAL - YACHIYO

Ministerio de OBRAS PÚBLICAS Y COMUNICACIONES

Paraguay de la gente

GOBIERNO NACIONAL

JICA Japan International Cooperation Agency

CONSULTORÍA PARA LA ELABORACIÓN DEL DISEÑO FINAL DE INGENIERÍA, EL CATASTRO Y LA FISCALIZACIÓN DEL PROYECTO DE CORREDOR DE EXPORTACIÓN DE LA REGIÓN ORIENTAL. PRÉSTAMO PG-P17
TRAMO 1

DETALLES DE CABECERA DE ALCANTARILLA EXISTENTE
ACCESO 3+660 L.I. "PAÍ KURUSU"

ESCALA: 1:50

LAMINA Nº:

CALLE TRANSVERSAL EXISTENTE
Sección Típica [Corte B-B]

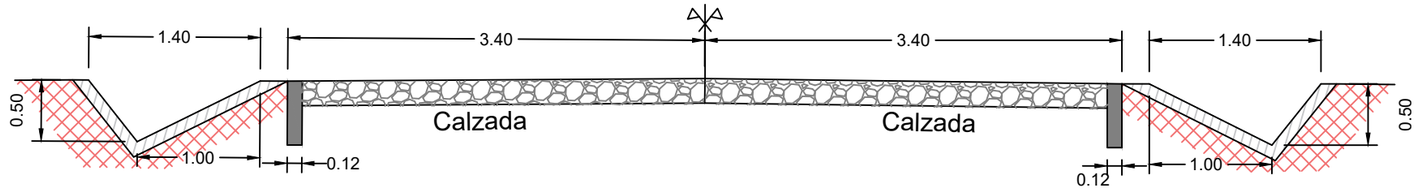

Cajas Colectoras - Norte y Sur
Conexión de Cuneta Revestida Existente

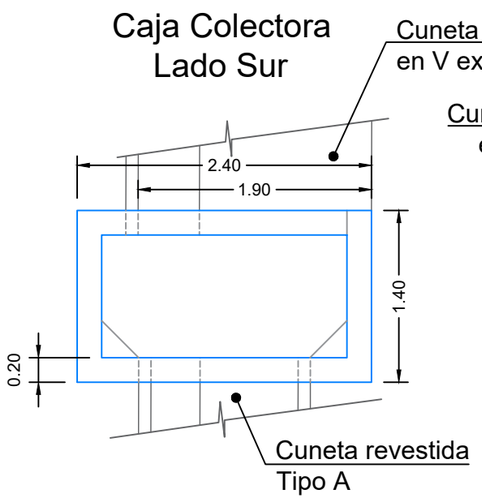

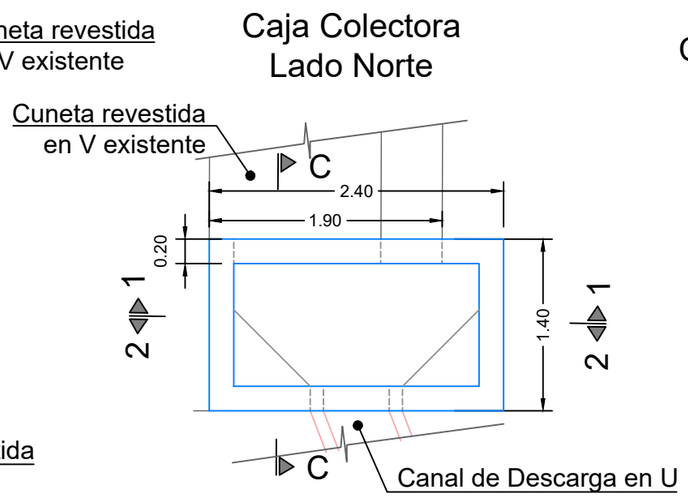

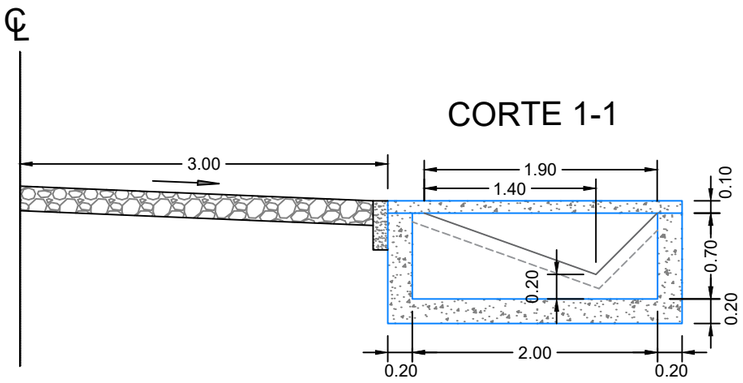

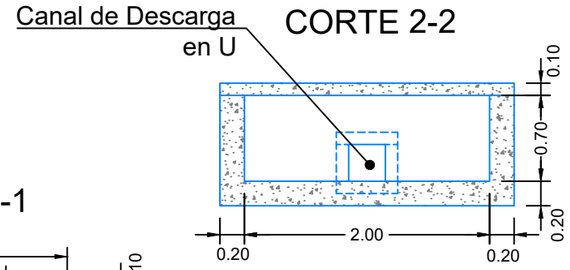

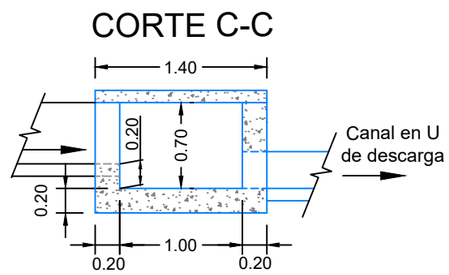

Canal en U de Descargas [Bajada de Agua]

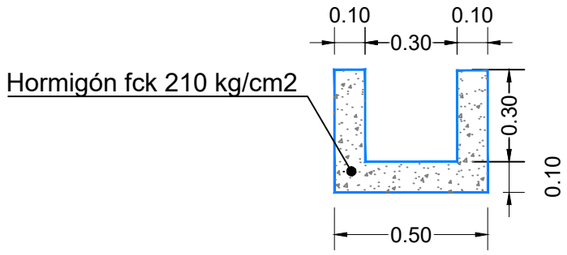

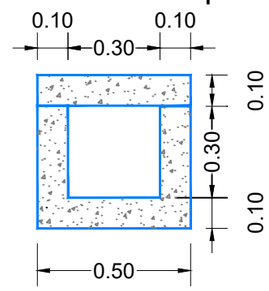

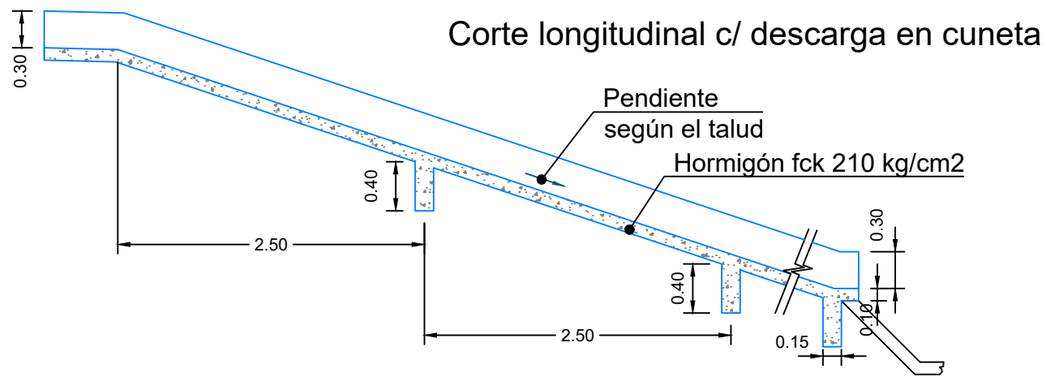

---------- Ing. Shinichi Kashima Director de Proyecto	yec CONSORCIO CENTRAL - YACHIYO	Ministerio de OBRAS PÚBLICAS Y COMUNICACIONES Paraguay de la gente GOBIERNO NACIONAL JICA Japan International Cooperation Agency	CONSULTORÍA PARA LA ELABORACIÓN DEL DISEÑO FINAL DE INGENIERÍA, EL CATASTRO Y LA FISCALIZACIÓN DEL PROYECTO DE CORREDOR DE EXPORTACIÓN DE LA REGIÓN ORIENTAL. PRÉSTAMO PG-P17 TRAMO 1	DETALLES REGISTRO Y CANAL DE DESCARGA ACCESO 3+660 L.I. "PAÍ KURUSU" ESCALA: 1:50 / LAMINA Nº:	MAPA DEL PARAGUAY BOLIVIA AREA DEL PROYECTO ARGENTINA BRASIL

Sección en bajada de agua Pr. 3+629

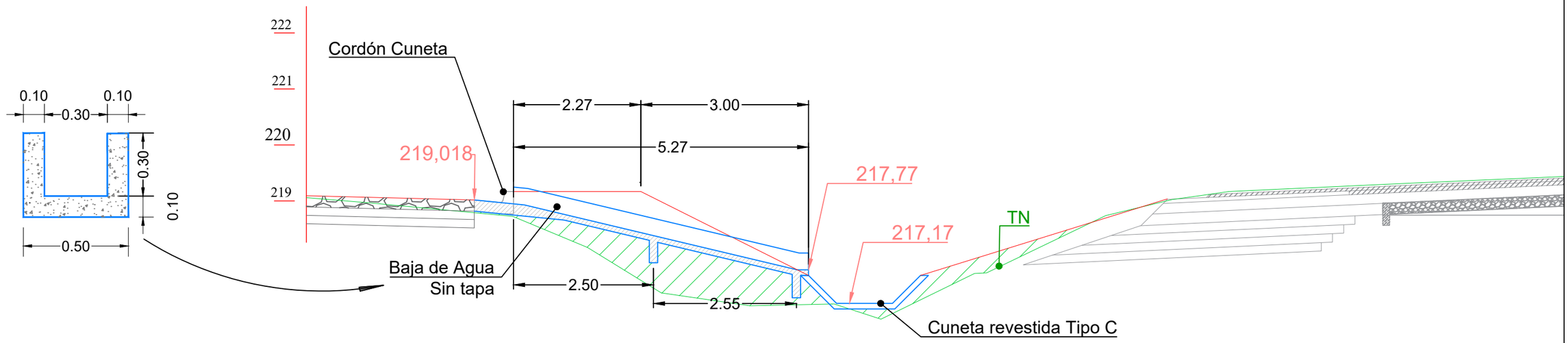

Sección en bajada de agua Pr. 3+698

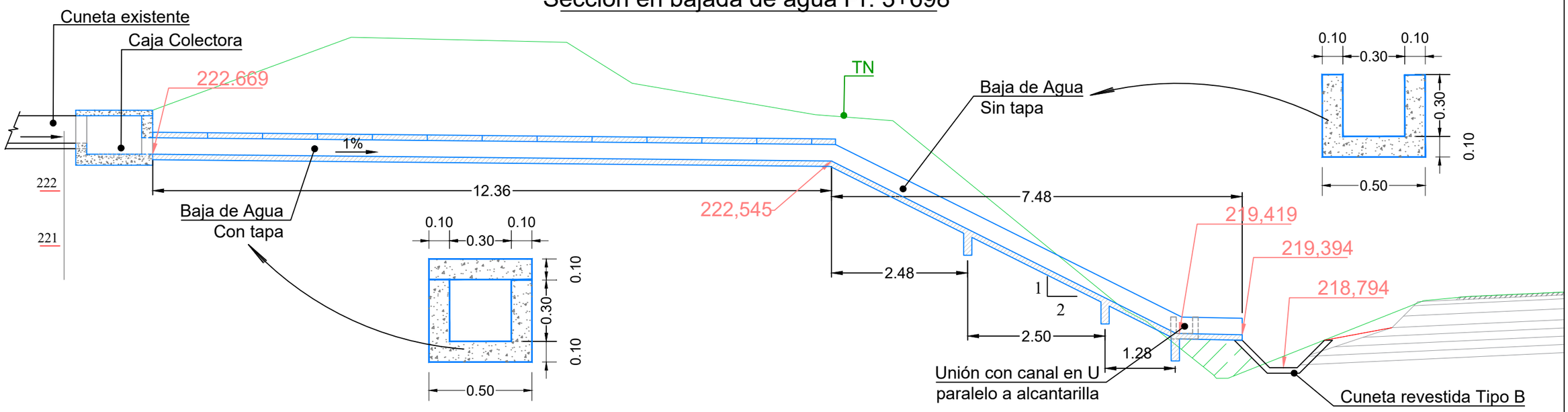

Ing. Shinichi Kashima
Director de Proyecto

CONSORCIO CENTRAL - YACHIYO

Ministerio de OBRAS PÚBLICAS Y COMUNICACIONES

Paraguay de la gente

GOBIERNO NACIONAL

JICA Japan International Cooperation Agency

CONSULTORÍA PARA LA ELABORACIÓN DEL DISEÑO FINAL DE INGENIERÍA, EL CATASTRO Y LA FISCALIZACIÓN DEL PROYECTO DE CORREDOR DE EXPORTACIÓN DE LA REGIÓN ORIENTAL. PRÉSTAMO PG-P17
TRAMO 1

SECCIONES EN
CANAL DE DESCARGA
ACCESO 3+660 L.I. "PAÍ KURUSU"

ESCALA: 1:50

LAMINA Nº:

MAPA DEL PARAGUAY
BOLIVIA
ARGENTINA
BRASIL
AREA DEL PROYECTO

Escalera de Acc. Peatonal

Corte en Prog. 3+680

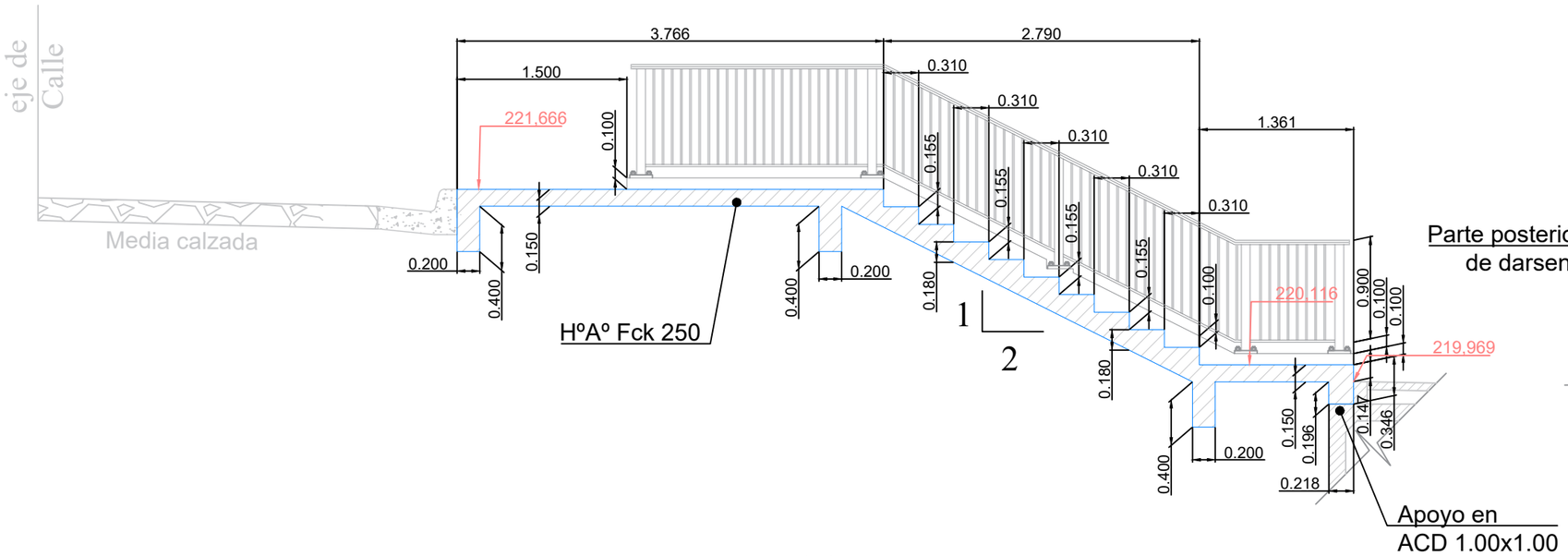

Vista Frontal

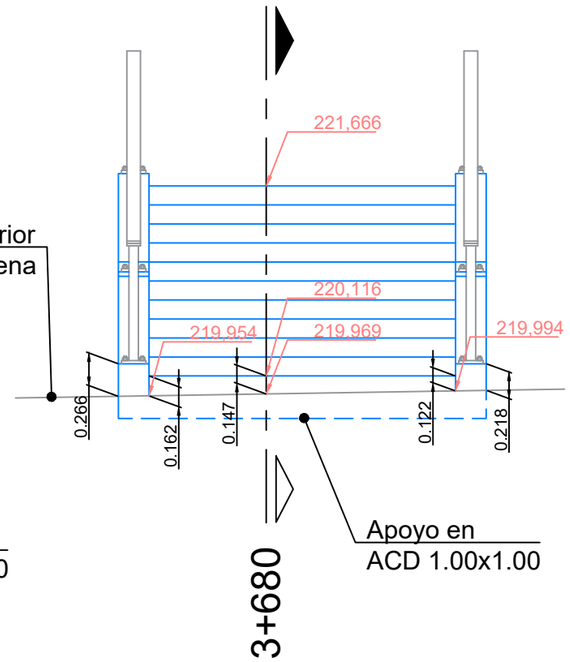

Planta

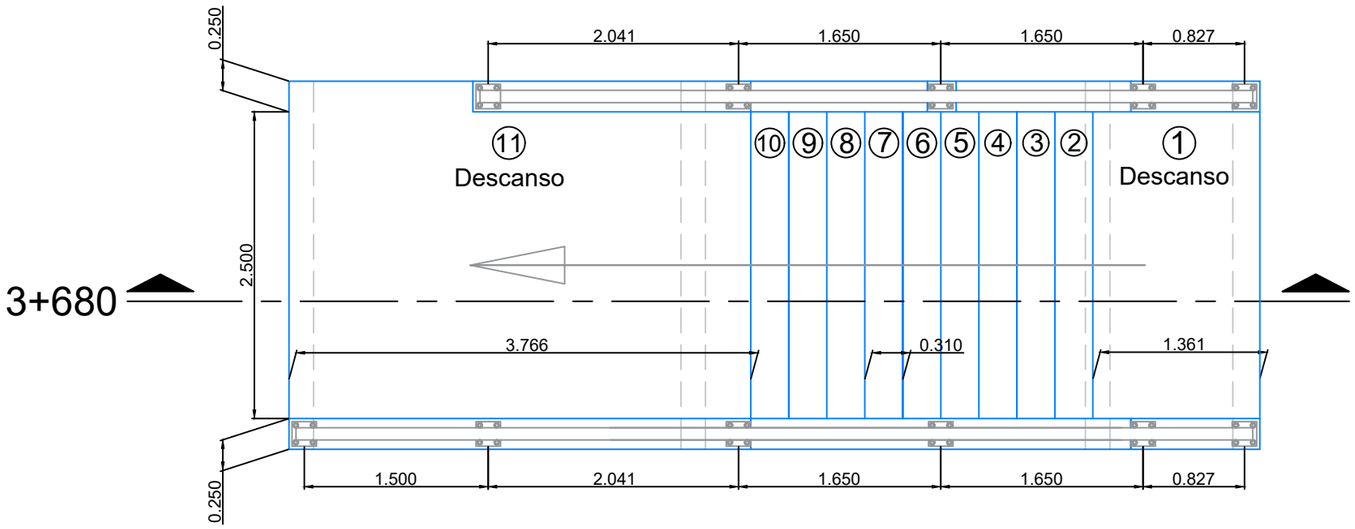

---------- Ing. Shinichi Kashima Director de Proyecto	CONSORCIO CENTRAL - YACHIYO	Ministerio de OBRAS PÚBLICAS Y COMUNICACIONES · Paraguay de la gente · GOBIERNO NACIONAL · JICA Japan International Cooperation Agency	CONSULTORÍA PARA LA ELABORACIÓN DEL DISEÑO FINAL DE INGENIERÍA, EL CATASTRO Y LA FISCALIZACIÓN DEL PROYECTO DE CORREDOR DE EXPORTACIÓN DE LA REGIÓN ORIENTAL. PRÉSTAMO PG-P17 TRAMO 1	ESCALERA DE ACCESO PEATONAL ACCESO 3+660 L.I. "PAÍ KURUSU" ESCALA: 1:50 · LAMINA Nº:	MAPA DEL PARAGUAY BOLIVIA · ARGENTINA · BRASIL · AREA DEL PROYECTO

Sección Transversal
Progresiva 3+630

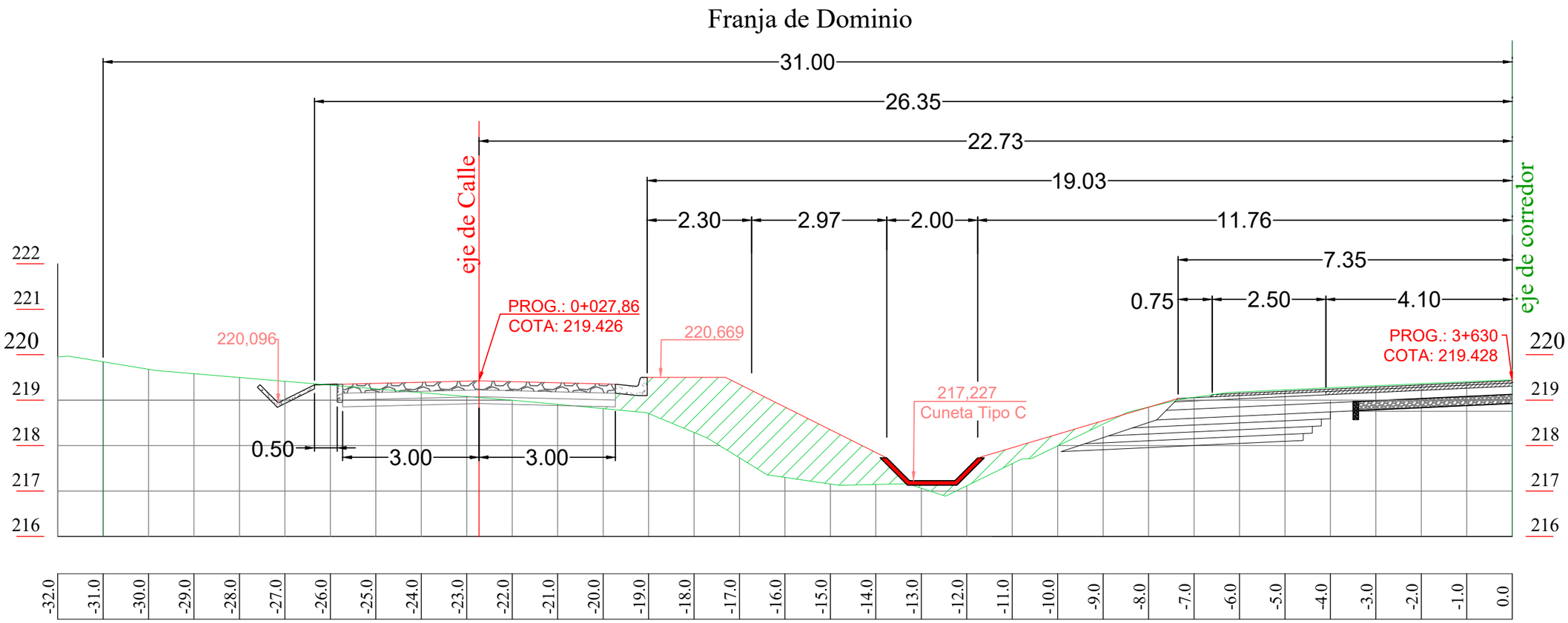

Ing. Shinichi Kashima
Director de Proyecto

CONSORCIO CENTRAL - YACHIYO

Ministerio de OBRAS PÚBLICAS Y COMUNICACIONES

Paraguay de la gente

GOBIERNO NACIONAL

JICA Japan International Cooperation Agency

CONSULTORÍA PARA LA ELABORACIÓN DEL DISEÑO FINAL DE INGENIERÍA, EL CATASTRO Y LA FISCALIZACIÓN DEL PROYECTO DE CORREDOR DE EXPORTACIÓN DE LA REGIÓN ORIENTAL. PRÉSTAMO PG-P17
TRAMO 1

SECCIÓN TRANSVERSAL
ACCESO 3+660 LADO IZQUIERDO
"PAÍ KURUSU"
PROG.3+630

ESCALA: 1:100

LAMINA Nº:

Sección Transversal
Progresiva 3+640

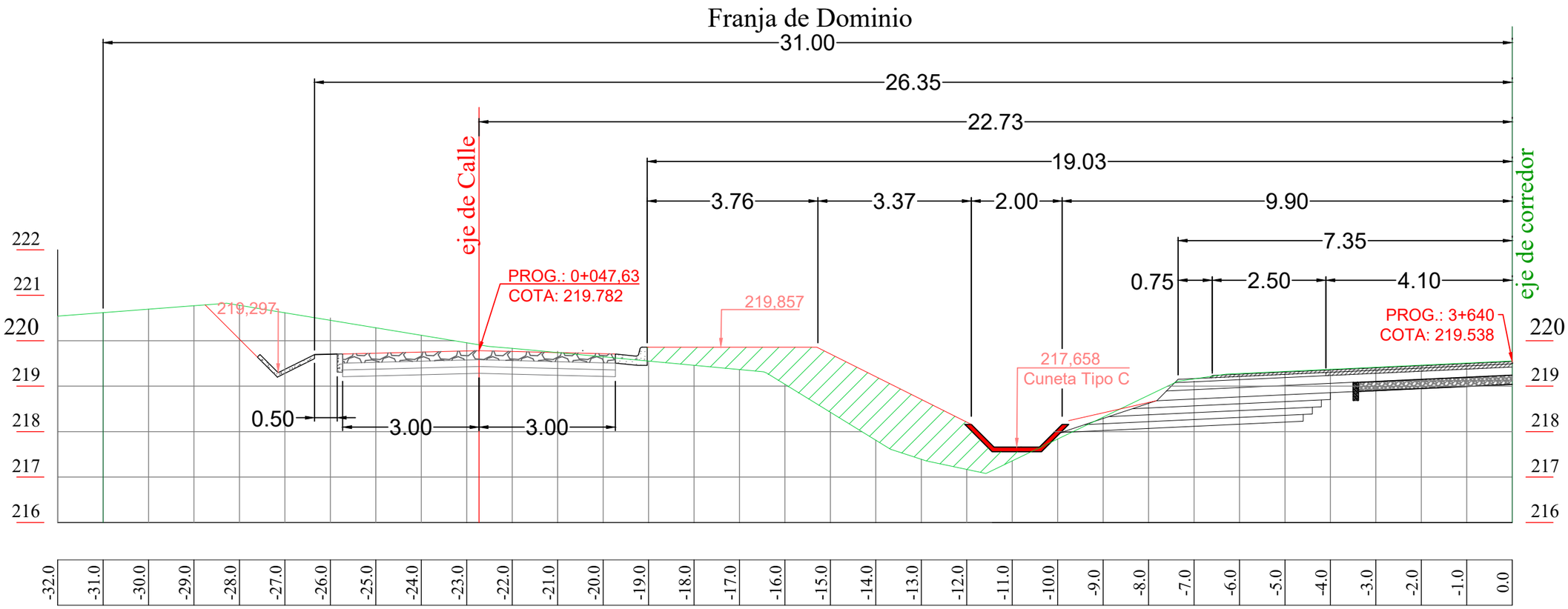

Ing. Shinichi Kashima
Director de Proyecto

CONSORCIO CENTRAL - YACHIYO

Ministerio de OBRAS PÚBLICAS Y COMUNICACIONES

Paraguay de la gente

GOBIERNO NACIONAL

JICA Japan International Cooperation Agency

CONSULTORÍA PARA LA ELABORACIÓN DEL DISEÑO FINAL DE INGENIERÍA, EL CATASTRO Y LA FISCALIZACIÓN DEL PROYECTO DE CORREDOR DE EXPORTACIÓN DE LA REGIÓN ORIENTAL. PRÉSTAMO PG-P17
TRAMO 1

SECCIÓN TRANSVERSAL
ACCESO 3+660 LADO IZQUIERDO
"PAÍ KURUSU"
PROG.3+640

ESCALA: 1:100

LAMINA Nº:

Sección Transversal
Progresiva 3+650

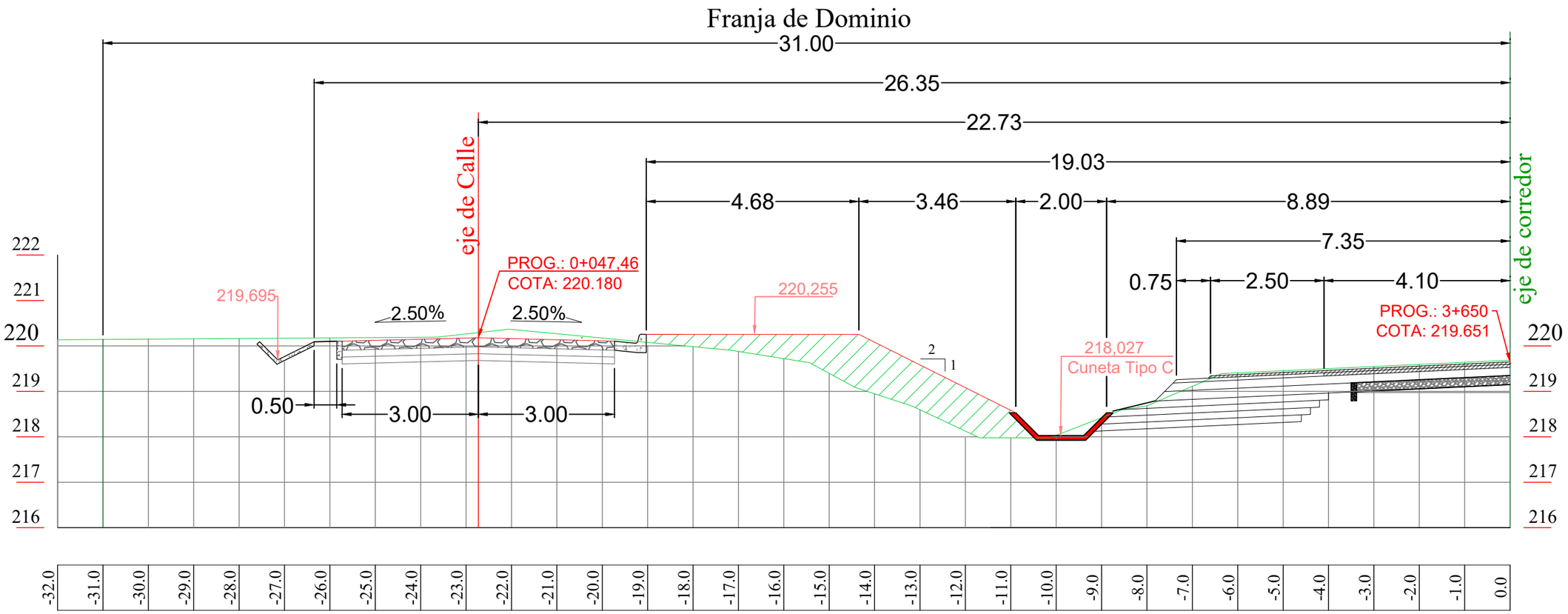

Ing. Shinichi Kashima
Director de Proyecto

CONSORCIO CENTRAL - YACHIYO

Ministerio de OBRAS PÚBLICAS Y COMUNICACIONES

Paraguay de la gente

GOBIERNO NACIONAL

JICA Japan International Cooperation Agency

CONSULTORÍA PARA LA ELABORACIÓN DEL DISEÑO FINAL DE INGENIERÍA, EL CATASTRO Y LA FISCALIZACIÓN DEL PROYECTO DE CORREDOR DE EXPORTACIÓN DE LA REGIÓN ORIENTAL. PRÉSTAMO PG-P17
TRAMO 1

SECCIÓN TRANSVERSAL
ACCESO 3+660 LADO IZQUIERDO
"PAÍ KURUSU"
PROG.3+650

ESCALA: 1:100

LAMINA Nº:

Sección Transversal

Progresiva 3+660

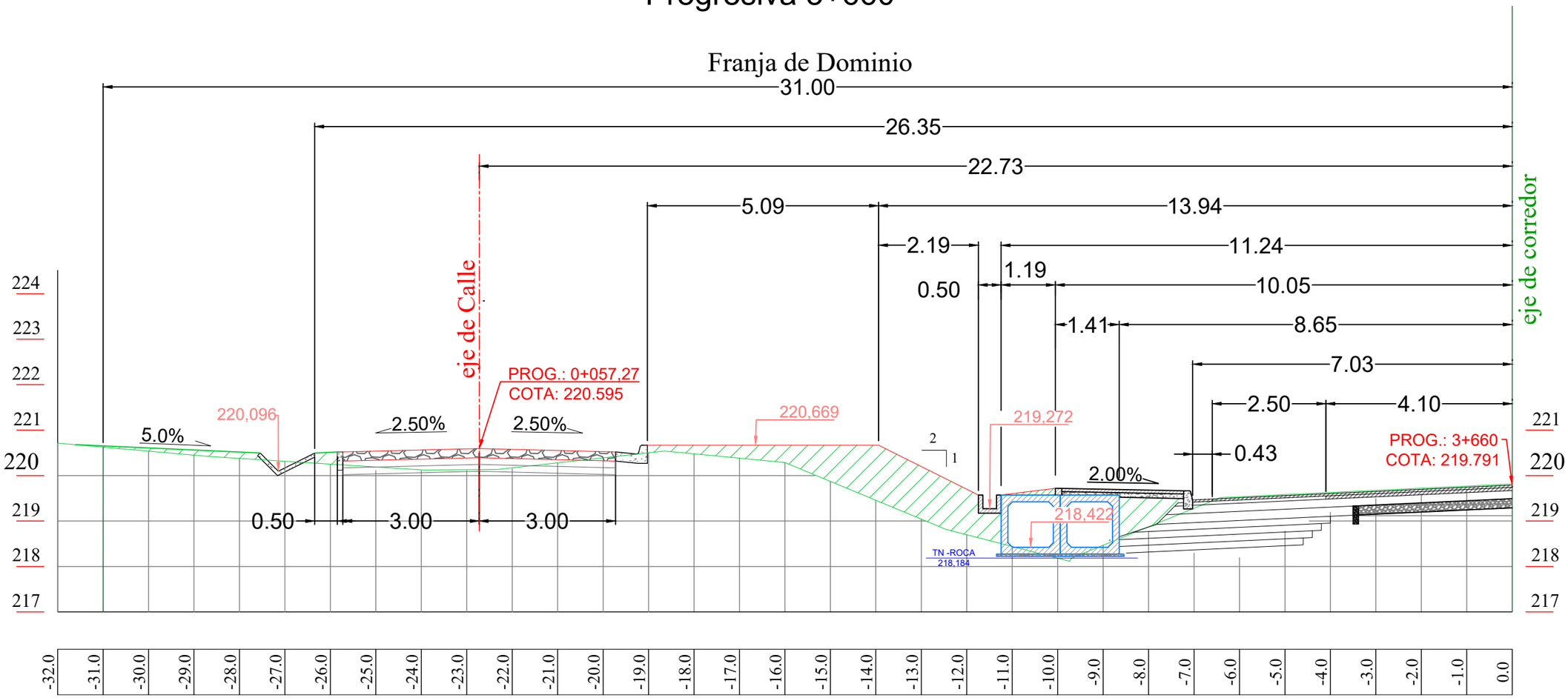

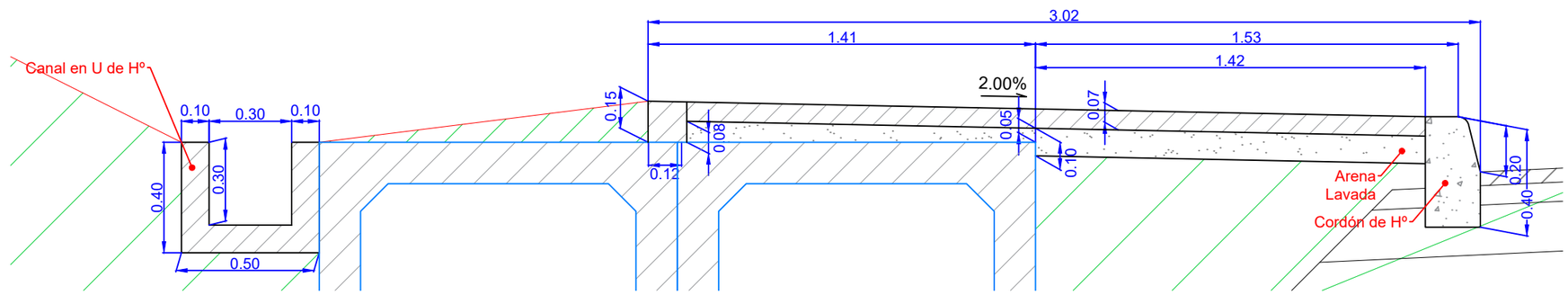

Ing. Shinichi Kashima Director de Proyecto	CONSORCIO CENTRAL - YACHIYO	Ministerio de OBRAS PÚBLICAS Y COMUNICACIONES Paraguay de la gente GOBIERNO NACIONAL JICA Japan International Cooperation Agency	CONSULTORÍA PARA LA ELABORACIÓN DEL DISEÑO FINAL DE INGENIERÍA, EL CATASTRO Y LA FISCALIZACIÓN DEL PROYECTO DE CORREDOR DE EXPORTACIÓN DE LA REGIÓN ORIENTAL. PRÉSTAMO PG-P17 TRAMO 1	SECCIÓN TRANSVERSAL ACCESO 3+660 LADO IZQUIERDO "PAÍ KURUSU" PROG.3+660 ESCALA: 1:100 1:20 LAMINA Nº:	MAPA DEL PARAGUAY BOLIVIA AREA DEL PROYECTO ARGENTINA BRASIL

Sección Transversal

Progresiva 3+670

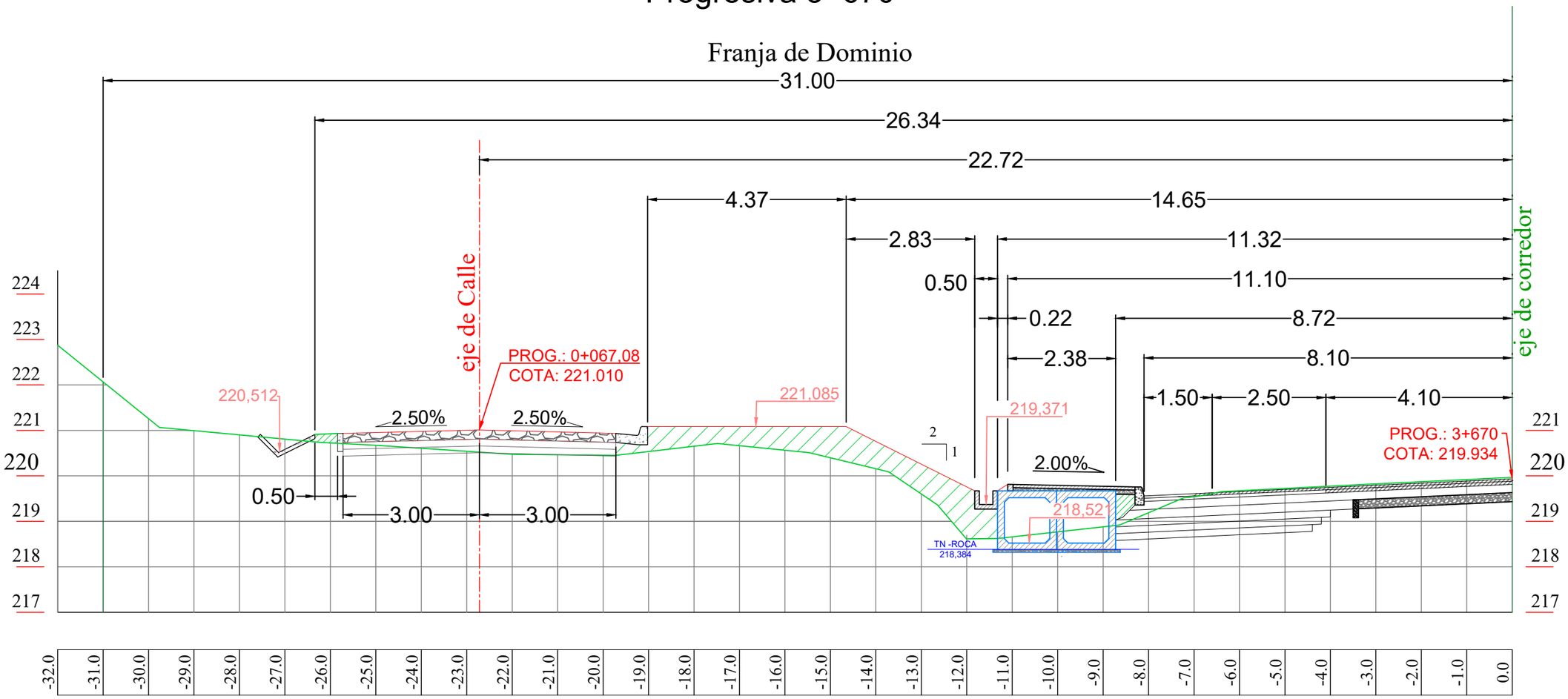

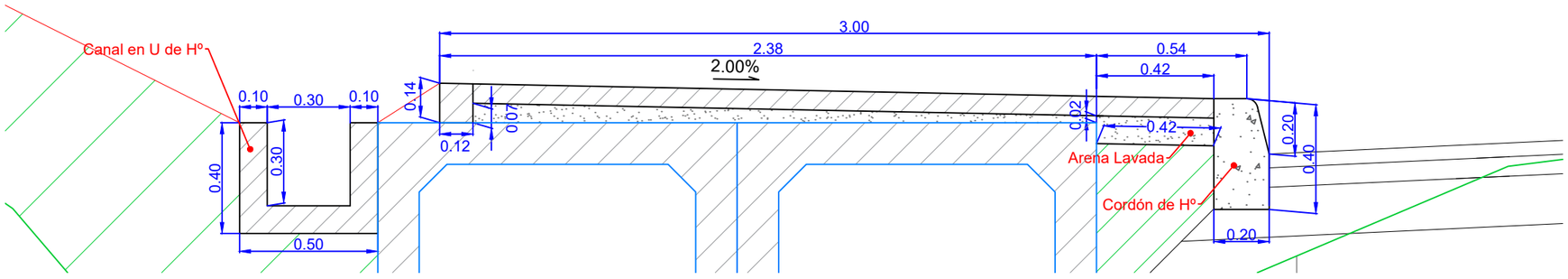

Ing. Shinichi Kashima
Director de Proyecto

CONSORCIO CENTRAL - YACHIYO

Ministerio de OBRAS PÚBLICAS Y COMUNICACIONES

Paraguay de la gente

GOBIERNO NACIONAL

JICA Japan International Cooperation Agency

CONSULTORÍA PARA LA ELABORACIÓN DEL DISEÑO FINAL DE INGENIERÍA, EL CATASTRO Y LA FISCALIZACIÓN DEL PROYECTO DE CORREDOR DE EXPORTACIÓN DE LA REGIÓN ORIENTAL. PRÉSTAMO PG-P17
TRAMO 1

SECCIÓN TRANSVERSAL
ACCESO 3+660 LADO IZQUIERDO
"PAÍ KURUSU"
PROG.3+670

ESCALA: 1:100 1:20

LAMINA Nº:

Sección Transversal

Progresiva 3+675

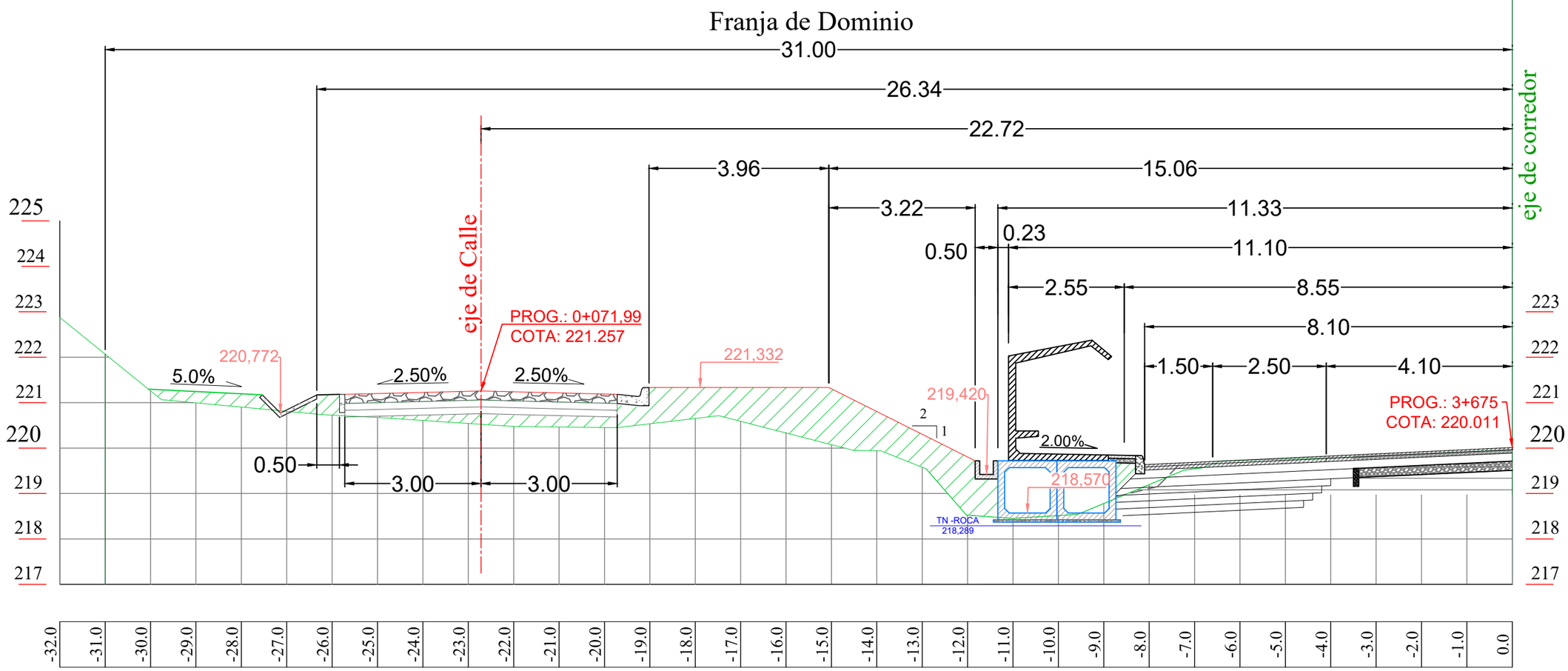

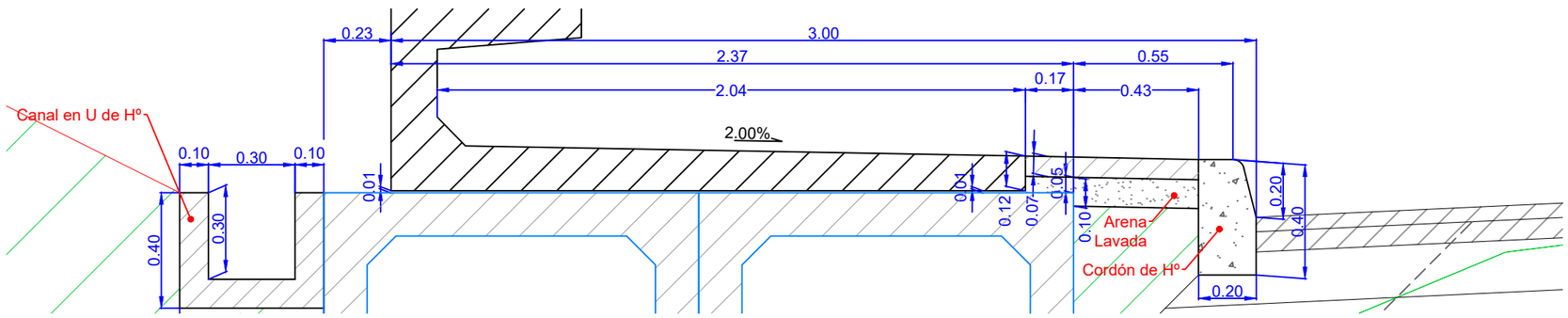

---------- Ing. Shinichi Kashima Director de Proyecto	yec CONSORCIO CENTRAL - YACHIYO	Ministerio de OBRAS PÚBLICAS Y COMUNICACIONES Paraguay de la gente GOBIERNO NACIONAL JICA Japan International Cooperation Agency	CONSULTORÍA PARA LA ELABORACIÓN DEL DISEÑO FINAL DE INGENIERÍA, EL CATASTRO Y LA FISCALIZACIÓN DEL PROYECTO DE CORREDOR DE EXPORTACIÓN DE LA REGIÓN ORIENTAL. PRÉSTAMO PG-P17 TRAMO 1	SECCIÓN TRANSVERSAL ACCESO 3+660 LADO IZQUIERDO "PAÍ KURUSU" PROG.3+675 ESCALA: 1:100 1:20 LAMINA Nº:	MAPA DEL PARAGUAY BOLIVIA AREA DEL PROYECTO ARGENTINA BRASIL

Sección Transversal

Progresiva 3+680

Franja de Dominio

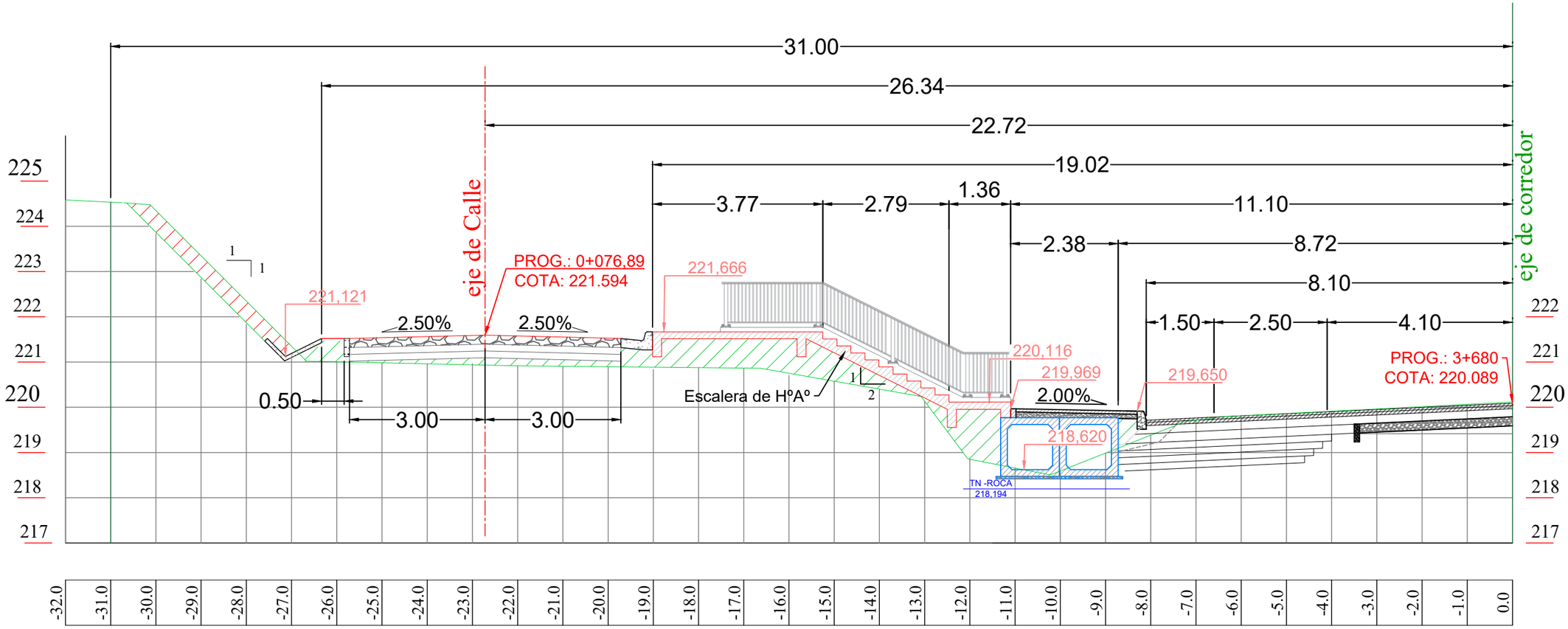

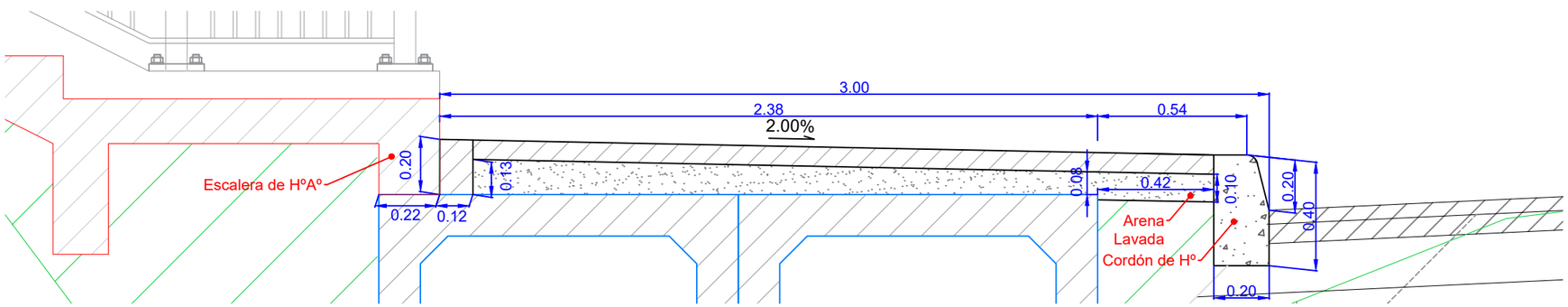

---------- Ing. Shinichi Kashima Director de Proyecto	yec CONSORCIO CENTRAL - YACHIYO	Ministerio de OBRAS PÚBLICAS Y COMUNICACIONES Paraguay de la gente GOBIERNO NACIONAL JICA Japan International Cooperation Agency	CONSULTORÍA PARA LA ELABORACIÓN DEL DISEÑO FINAL DE INGENIERÍA, EL CATASTRO Y LA FISCALIZACIÓN DEL PROYECTO DE CORREDOR DE EXPORTACIÓN DE LA REGIÓN ORIENTAL. PRÉSTAMO PG-P17 TRAMO 1	SECCIÓN TRANSVERSAL ACCESO 3+660 LADO IZQUIERDO "PAÍ KURUSU" PROG.3+680 ESCALA: 1:100 1:20 LAMINA Nº:	MAPA DEL PARAGUAY BOLIVIA AREA DEL PROYECTO ARGENTINA BRASIL

Sección Transversal

Progresiva 3+690

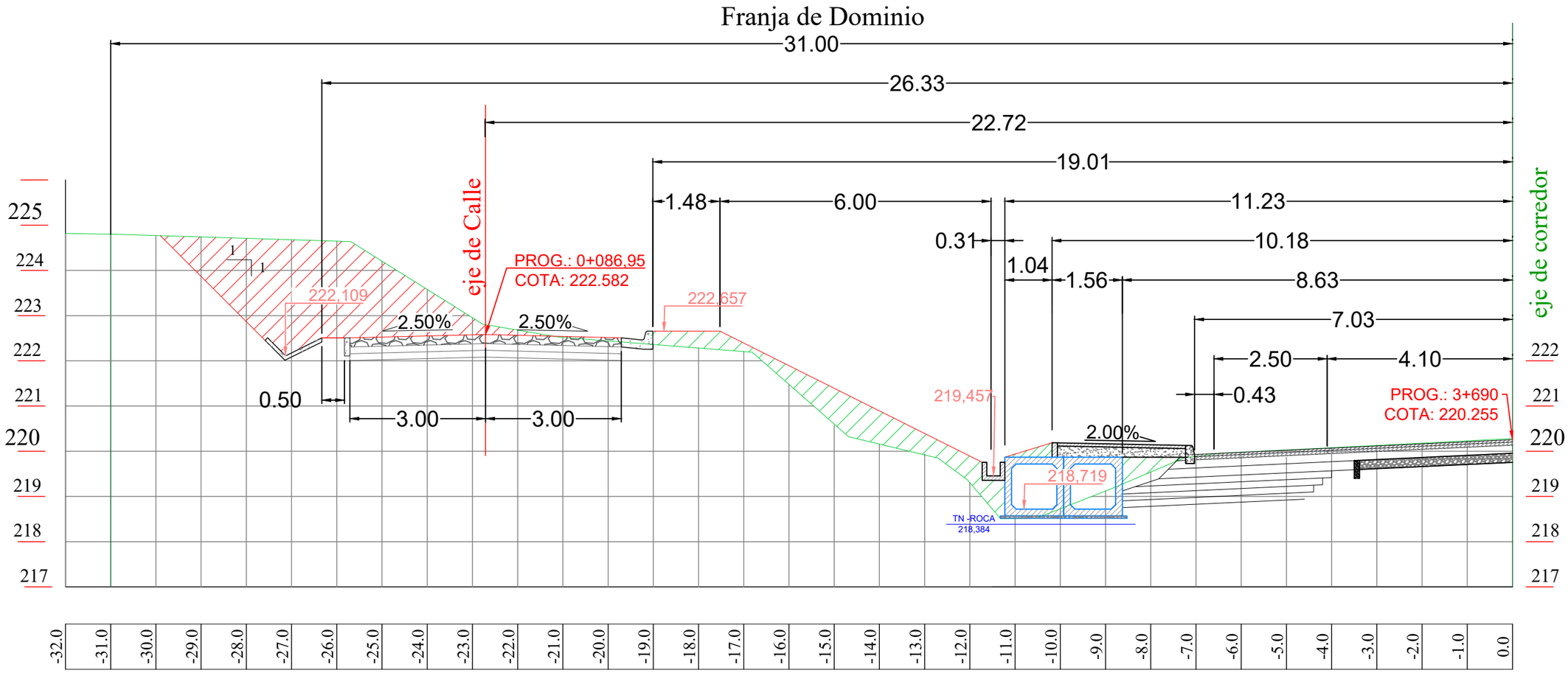

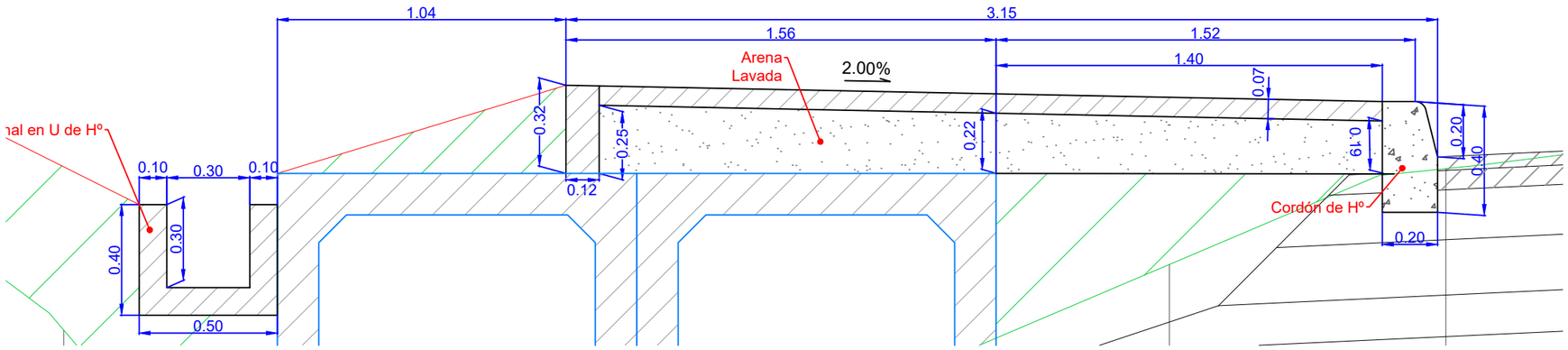

Ing. Shinichi Kashima
Director de Proyecto

CONSORCIO CENTRAL - YACHIYO

Ministerio de OBRAS PÚBLICAS Y COMUNICACIONES

Paraguay de la gente

GOBIERNO NACIONAL

JICA Japan International Cooperation Agency

CONSULTORÍA PARA LA ELABORACIÓN DEL DISEÑO FINAL DE INGENIERÍA, EL CATASTRO Y LA FISCALIZACIÓN DEL PROYECTO DE CORREDOR DE EXPORTACIÓN DE LA REGIÓN ORIENTAL. PRÉSTAMO PG-P17
TRAMO 1

SECCIÓN TRANSVERSAL
ACCESO 3+660 LADO IZQUIERDO
"PAÍ KURUSU"
PROG.3+680

ESCALA:
1:100
1:20

LAMINA Nº:

MAPA DEL PARAGUAY
BOLIVIA
ARGENTINA
BRASIL
AREA DEL PROYECTO

Sección Transversal
Progresiva 3+640

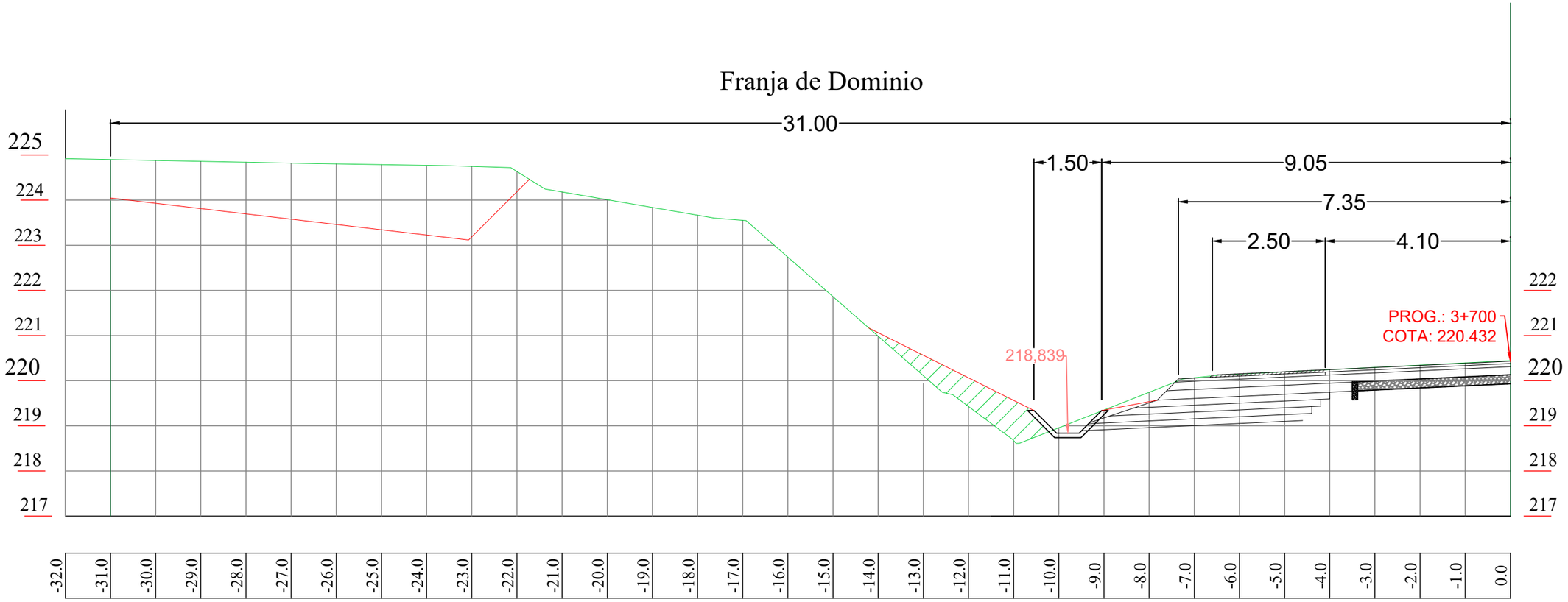

Ing. Shinichi Kashima
Director de Proyecto

CONSORCIO CENTRAL - YACHIYO

Ministerio de OBRAS PÚBLICAS Y COMUNICACIONES

Paraguay de la gente

GOBIERNO NACIONAL

JICA Japan International Cooperation Agency

CONSULTORÍA PARA LA ELABORACIÓN DEL DISEÑO FINAL DE INGENIERÍA, EL CATASTRO Y LA FISCALIZACIÓN DEL PROYECTO DE CORREDOR DE EXPORTACIÓN DE LA REGIÓN ORIENTAL. PRÉSTAMO PG-P17
TRAMO 1

SECCIÓN TRANSVERSAL
ACCESO 3+660 LADO IZQUIERDO
"PAÍ KURUSU"
PROG.3+640

ESCALA: 1:100

LAMINA Nº: