DE 0995103

SIEMENS Healthineers

AUTORIZACIÓN

Por la presente, Siemens Healthcare GmbH con domicilio en Múnich, República Federal de Alemania faculta en forma exclusiva a **Eduardo Elizeche Benitez S.A.C.**, con domicilio social en Asunción, Paraguay, para que actuando por sí o a través de terceros, importe, distribuya, comercialice en cualquier forma, instale, monte, ponga en funcionamiento y brinde servicio técnico a los productos y servicios de Siemens Healthcare GmbH enumerados en el Anexo que forma parte del presente, en el territorio de **Paraguay**.

En consecuencia, **Eduardo Elizeche Benitez S.A.C.** queda facultada para ofrecer en su propio nombre dichos productos y servicios a entes públicos como privados.

La presente Autorización es válida hasta el **30 de Septiembre de 2019** e invalida la Autorización emitida el 1 de Octubre de 2018.

Erlangen, el 2 de Octubre de 2018

Siemens Healthcare GmbH

entrada 919 0834.-

DIRECCION GENERAL DE LOS REGISTROS PUBLICOS
REGISTRO PUBLICO DE COMERCIO
Inscripto en el Registro de Matrícula 1770.-
Bajo Nº 01 Serie contrato Folio 01
Fecha 14/11/2018.-
A todo Efecto de Publicidad.-

Mario Pommert

Günter Baier

Lic. GERARDO RAUL BENITEZ
D.G.R.P.

Anexo

Siemens Healthcare GmbH
Management: Bernhard Montag, Chairman;
Jochen Schmitz, Michael Reitermann

Chairman of the Supervisory Board: Michael Sen
Registered office: Munich, Germany; Commercial Registry: Munich, HRB 213821
WEEE-Reg.-No. DE 64872105

Henkestr. 127
91052 Erlangen
Germany

Tel.: +49 (9131) 84 0
siemens.com/healthcare

Anexo

de la Autorización del 2 de Octubre de 2018 para **Eduardo Elizeche Benitez S.A.C.**, con domicilio en Asunción, Paraguay

El derecho de representación abarca las siguientes Business Areas de Siemens Healthineers:

Healthineers	**(SHS)**
➢ **Advanced Therapies**	**(SHS AT)**
limited to:	
- Cardiology	(SHS AT CA)
- Interventional Radiology	(SHS AT IR)
- Surgery	(SHS AT SU)
- Radiation Oncology	(SHS AT RO) [1]
➢ **Diagnostic Imaging**	**(SHS DI)**
limited to:	
- Computed Tomography	(SHS DI CT)
- Molecular Imaging	(SHS DI MI) [2]
limited to:	
- SPECT Systems	(SHS DI MI SPECT)
- PET Systems	(SHS DI MI PET)
- Magnetic Resonance	(SHS DI MR)
- Syngo	(SHS DI SY)
limited to:	
- syngo.via	
- X-Ray Products	(SHS DI XP)
➢ **Ultrasound**	**(SHS US)**
➢ **Digital Services**	**(SHS DS)**
limited to:	
- Digital Services FI – Digital Products	(SHS DS FI DP) [3]

1) Sales and representation rights to the Contractual Products of Advanced Therapies, Radiation Oncology are **limited to** handling of spares parts and upgrades as well as to software products.
2) Sales and representation rights to the Contractual Products of "Biomarkers" are **excluded.**
3) Sales and representation rights to the Contractual Products of "syngo.share"and "eHealth solutions" as well as "ResMD & mediCAD" are **non-exclusive** only.

URNr. S 2313 / 18 -pb-

Hiermit beglaubige ich die Echtheit der vorstehenden, vor mir vollzogenen Unterschriften von

Herewith, I certify the foregoing signatures, signed before me, of

1. Mario **Pommert**,
geboren am / born on 14.10.1968,
und / and
2. Günter **Baier**,
geboren am / born on 08.01.1957,
Siemens Healthcare GmbH, München.

Die Personen sind persönlich bekannt. The individuals are personally known.

Erlangen, den 4. Oktober 2018
Erlangen, this 4th day of October, 2018

Dr. Roland Schwanecke,
Notar/Notary in Erlangen/Germany

Kostenvermerk:
Gebühr gemäß Anlage
zu § 4 JVKostG
KV-JVKostG 1310

20,00 Euro

Die Echtheit vorstehender Unterschrift des Notars Dr. Roland Schwanecke in Erlangen und die Echtheit des beigedrückten Dienstsiegels werden hiermit bestätigt. Zugleich wird bescheinigt, dass der Vorgenannte zur Vornahme der Amtshandlung befugt war.

Nürnberg, 04. Oktober 2018
Der Präsident des Landgerichts Nürnberg-Fürth
In Vertretung

Dr. Ulrich Dettenhofer
Vizepräsident des Landgerichts

Consulado General del Paraguay
Fráncfort del Meno, Alemania
Certifico: Que la Firma que aparece en el presente documento dice:
Ulrich Dettenhofer, Corte Regional de Nürnberg
y guarda similitud con la obrante en el registro de este Consulado General. Esta certificación no acredita la autenticidad y veracidad de este
Nº de orden 2504/2018
Arancel Art. 5 **Nº** 60778
Derechos Recibidos: US$ 55.- € 55,00
Fráncfort del Meno, 18 OCT. 2018

Susana Colman de Calaza
Cónsul del Paraguay

REPÚBLICA DEL PARAGUAY

MINISTERIO DE
RELACIONES EXTERIORES
Hoja de Seguridad Según Decreto Nº 6158/16
Correspondiente a la SERIE C Nro 01385434

El Ministerio de Relaciones Exteriores, Dirección de Legalizaciones, certifica la firma de SUSANA BEATRIZ COLMAN DE CALDAS que guarda similitud con la que obra en sus registros. Esta certificación no acredita la autenticidad y veracidad del contenido de este documento

Titular del documento: SIEMENS HEALTHCARE GMBH - EDUARDO ELIZECHE BENITEZ S.A.C.

Nº de Orden: 225750/2018
Recibo Nro: C-1385434
Nro. Documento: 2504/2018
Arancel:
Ley Nº 4030 Varios E Gs. 406.250
Importe Gs: 406.250
Fecha: 14/11/2018 08:16:51 a.m.

Boleta Deposito
458550

2024871
Para verificar la autenticidad del esta legalización, ingresa a www.mre.gov.py/legalizaciones

Firma y Sello

Observacion:

Juan Angel Bordón
Funcionario

Datos de Impresion
Cobrado Por : Viviana Bernal Registrado Por: Gustavo Yegros
Fecha Impresión 14/11/2018 08:28:35 a.m.

D.G.T.P. - Dpto. de Valores Fiscales - M.H.

MINISTERIO DE
RELACIONES EXTERIORES
Según Decreto Nº 6158/16
COMPROBANTE DE INGRESO

SERIE C | Nro 01385434

Seq: 2024871
Fecha: 14/11/2018 08:16:51 a.m.
Cliente: ALEJANDRO DOLDAN

Ruc: 679634-6
Cambio Dolar: Gs. 5929
Cajero: Gustavo Yegros

Son Gs: Cuatrocientos seis mil doscientos cincuenta

Cant.	Concepto	Total
1	Ley Nº 1030 Varios E	406.250
		Total: 406.250

Nro Recibo: C-1385434
Nro de Orden: 225750/2018

Obs:

Firma y Sello del Perceptor

Alberdi esq. Eduardo Victor Haedo -
Tel. 493872
Email: legalizaciones@mre.gov.py
RUC:80001464-2 - Sitio Web: www.mre.gov.py

Original

D.G.T.P. - Dpto. de Valores Fiscales - M.H.

des Notars Dr.
ie Echtheit des
ermit bestätigt.
rgenannte zur
ar.

erg-Fürth

Consulado General del Paraguay
Francfort del Meno, Alemania
Certifico: Que la Firma que aparece en el presente documento dice:
Ulrich Dettenhofer-Corte Regional de Nürnberg
y guarda similitud con la obrante en el registro de este Consulado General. Esta certificación no acredita la autenticidad y veracidad de este
Nº de orden 2504/2018
Arancel Art. 5 Nº 6078
Derechos Recibidos: US$ 55.- = € 55,00
Francfort del Meno, 18 OCT. 2018

Susana Colman de Caldas
Consul del Paraguay

25 DOLARES 0881457
5 DOLARES 07738456
5 DOLARES 07738457
5 DOLARES 07738458

VUELVEN A DESGLOSARSE EN MÁS ITEMS.

Filters Print Help Feedback Logout

1 BASE ELECT

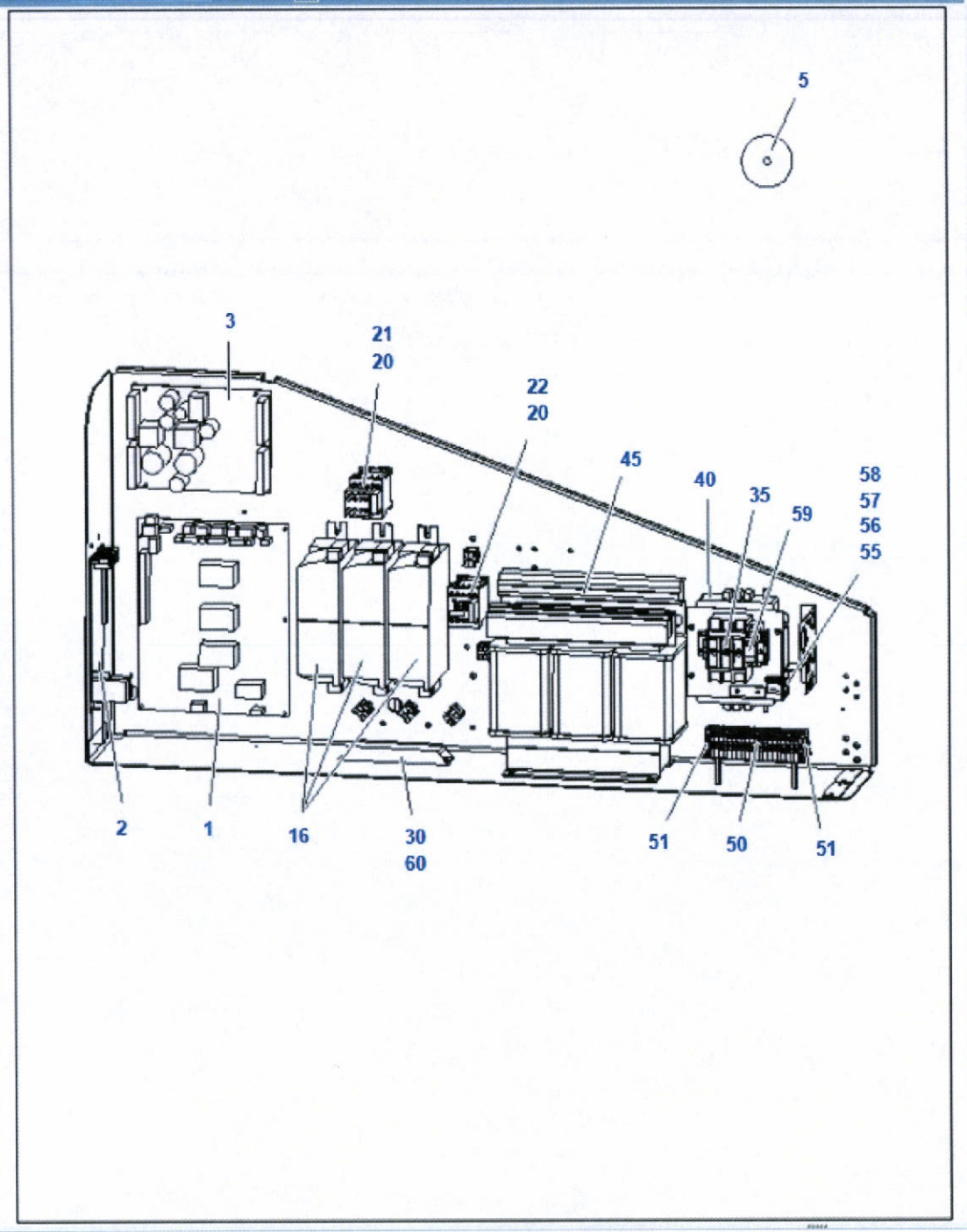

	3	10022000				
0	4	08602166				
	5	10021772				
	6	10167175				
	7	07126753				
	8	10188578				
00	9	10762194				
	10	10021857				
	11	10168220				
	12	10188580				
	13	10188573				
	14	10188581				
	15	10167640				
	16	10188585				
	17	10188587				
	18	10188588				
	19	10188589				
	35	10092602				
	36	10144074				
	37	10092612				
	38	04803404				
RO	39	01293443				
	40	11232568				
	41	07721819				
	42	05757096				
	43	10280914				
	44	10496981				
14-DC =!=	45	10656055				
3-D =!=	46	10656056				
=ID=	47	10293047				
stem	48	10272591				
-DC =!=	45	10656055				
D=	47	10293047				
m	48	10272591				
	49	01170427				
	50	01175236				
	51	03847659				
	52	03226482				
	53	08130564				
	54	03225658				
	55	05744110				
	56	10280821				
	57	05757401				
	58	05904425				
	59	10272565				
	60	10272566				
	61	08677051				
C =!=	62	10656049				
	63	03840506				

BASE ELECTRONICS

	1	07095164	Board D31	1	1,100	GE
			D31			
	2	05910307	**BOARD D41**	1	0,500	GE
			D41, opl. Please order additional Boot Prom D41.J7 Part No. 058 00 763 !			
		05800763	• **BOOT PROM D41.J7 VA00B**	1	0,100	
			D41.J7 VA00B			
	3	05910323	**BOARD D51**	1	0,860	
			D51			
		03056074	• **FUSE 6.3X32 600mA T 250V**	1	0,010	B1
			F1, F2, F8, F10 0,6A sb			
		03029444	• **FUSE 6.3X32 2A T 250V**	1	0,020	
			F3, F7 2A sb			
		03009552	• **FUSE 6.3X32 3A2 T 250V**	1	0,010	
			F4, F5, F9 3,2A sb			
		03027406	• **FUSE 6.3X32 5A T 250V**	1	0,002	
			F6 5A sb			
	5	07009280	**System SW R100 Phase 1.4 VA00C**	1	0,140	
			from Update 1.4			
	16	08870409	**Frequency converter w/ system bus C**	1	1,700	GC
			U5, U6, U20			
	20	03067949	**SCHUETZ 24VDC 3S 9A 460VAC =D=**	1	0,480	
			K1, K7			
	21	03068020	**Aux.switch 3S 1OE 3RH19 =D=**	1	0,260	B0
			for K1			
	22	03074705	**IF.SUP.DIOD.COMPL DIODENKOMBINATIO =D=**	2	0,100	
			VD1, VD7			
	30	10167178	**SPEC.RESIS. 82R 35W ALU-CASE**	1	0,500	
			R50 82R 35W			
	60	10645529	**Thermal Switch NC 2455R-100-74**	1	0,010	
	35	10167186	**Circuit breaker 10A 3-pin 5SY6310-8CC**	1	0,650	
			F1 10A 3pol.			
	59	10166934	**COUPLER 2C/O 250VAC 24VDC**	1	0,350	
			K2			
	40	10167177	**EMI FILTER DL-16EB12/70**	2	1,350	G1
			Z7			
	45	07095222	**TRANSFORMER**	1	40,000	GE
			T1 till Serial No.15999			
		03061231	• **FUSE 6.3X32 6A3 T 440V**	1	0,020	B1
			F1, F2, F3 6,3A sb			
		03147899	• **FUSE 6.3X32 10A T 250V**	1	0,010	B1
			F4, F6, F7 10A sb			
		07751142	• **FUSE 6.3X32 8A T 250V**	1	0,113	B1
			F5 8A sb			
		01077411	• **FUSE 5X20 1A T 250V UR IEC**	2	0,100	B1
			F8, F9, F10, F11 1A sb			
		01077437	• **FUSE 5X20 2A5 T 250V UR IEC**	1	0,010	B1
			F12 2,5A sb			
		04657649	• **FUSE 5X20 3A15 T 250V**	1	0,100	B1
			F14 3,15A sb			
	45	10167176	**Transformator T1**	1	51,000	G1
			T1 from Serial No.16000			
		07751142	• **FUSE 6.3X32 8A T 250V**	1	0,113	B1
			F1, F2, F3, F5 8A sb			
		03147899	• **FUSE 6.3X32 10A T 250V**	1	0,010	B1
			F6, F7 10A sb			
		01077411	• **FUSE 5X20 1A T 250V UR IEC**	2	0,100	B1

Copyright © Siemens Healthcare GmbH 2018

WELVE A DESGLOSARSE EN MAS ITEMS.

Filters Print Help Feedback Logout

1 Table top with

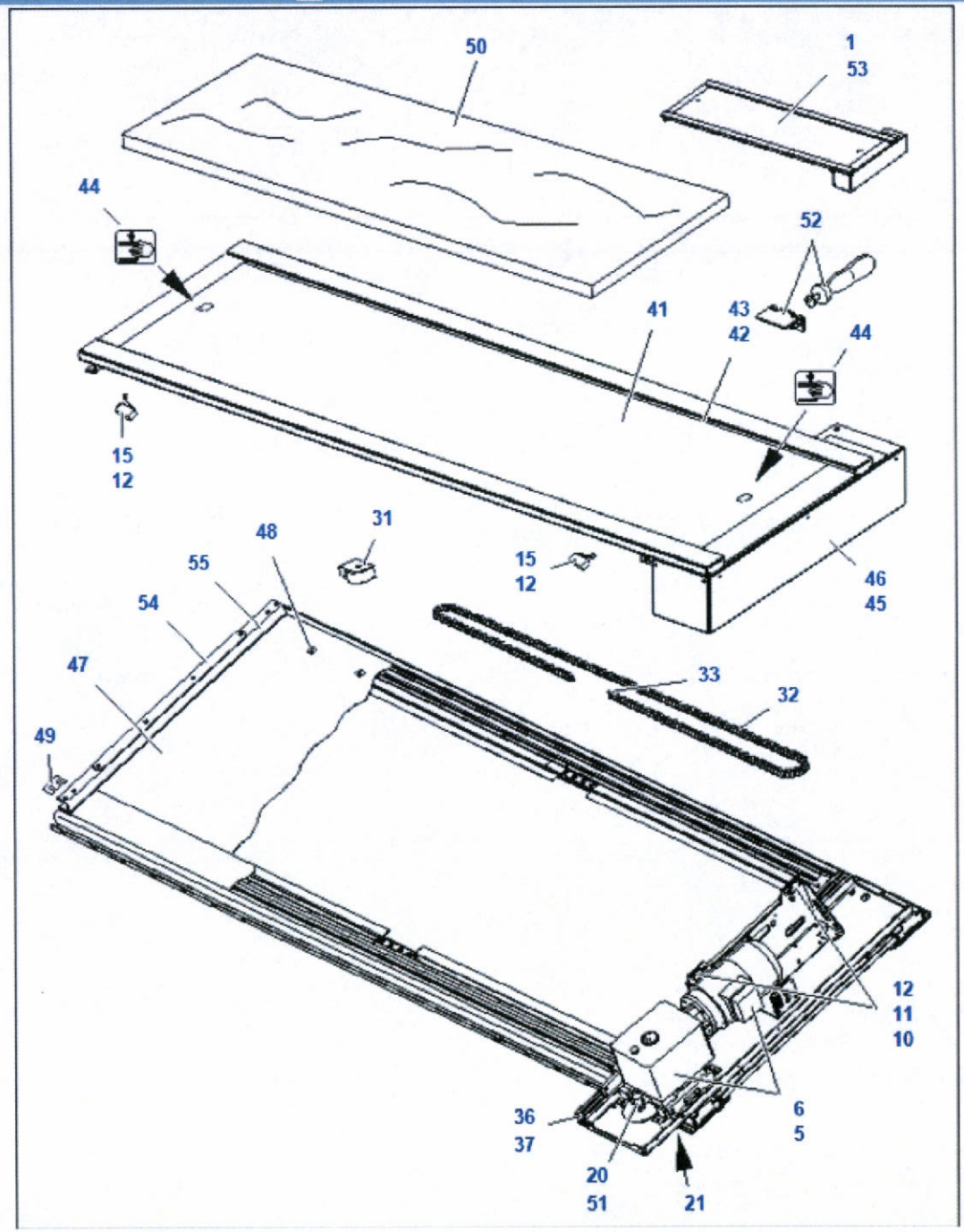

Table top without drive

ID	Part-No.	Description / Comment	NSI	TC	Wgt. KG	Type
1	10168220	**Table top without drive** If cover plate does not come together with tabletop, reuse them from the old tabletop ! including following service parts: ----------		2	183,000	
5	03074457	**GEARING 32.6/SP35** M160 This part (sub assemly) is not valid for China please order the main assembly!		1	18,200	F2010
6	10393372	**Ultrafast Rectifier MUR160RLG**		1	0,001	
10	10167218	**MICROSWITCH; VMN-10S-00E0-BZ** S112, S113		1	0,200	
11	01000132	**SPRG LEVER 191 013 013 MIT ROLLE**		1	0,010	B0104
12	10021881	**FLAT PIECE** 6x31,5x2mm		1	0,120	
15	10167215	**MICROSWITCH, VMN-10S-06E0-BZ** S160, S161		1	0,200	
20	07755531	**POTENTIOMETER 1K 1.5W 10% L.25%10G**		2	0,280	
51	10757601	**washers for poti replacement** contains: 20pcs 0,2mm 20pcs 0,8mm		3	0,100	
21	10021879	**CONTACT SPRING**		2	0,150	
31	10021884	**CHAIN TIGHTENER**		2	0,650	
32	10168183	**ROLLERCHAIN ISO 606 - 08B-1 x298-E** 08B-1X298-E DIN8187		2	2,850	
33	10168184	**ELEMENT DIN 8187-E-08B-1** E-08B-1 DIN8187		2	0,150	
36	03114647	**BALL GUIDE**		2	1,140	G2177
37	03523610	**BALL DIN 5401-8,5 G28** 8,5mm II DIN5401		2	0,100	
41	10021900	**TABLETOP**		2	63,400	
42	10167549	**SEALING COMPOUND A33 IVORY**		2	0,450	
47	10646701	**COVER PLATE**		2	32,000	
48	04125043	**Cover screw M4 x 12** not for: Luminos Fusion, Product-No. 10569023 ---------- Additional service parts:		3	0,100	
43	02049914	**SILICONPASTE P =G=** P4 SRN6003 The odourless- opaque colored paste are used for heat resistend lubrication and isolation (auxiliary dielectric) at HV plugs/ sokkets. The consistence is almost independent from temperature. Packed in a can.		2	1,210	
44	08069726	**Label - Crushing of hands** "Crush area"		3	0,010	
45	10166495	**COVER, PATIENT TABLE**		3	21,500	
46	08346645	**M4X8, LINING SCREW**		3	0,100	K2004
49	07032605	**Tabletop washer, head end**		2	0,050	G5478
50	05568469	**patient mattress**		3	3,000	
52	10494701	**Deburring kit** Use with aluminium rails only !		3	0,460	
53	10762194	**Rep. Set Tab. Trans R100/R200** cpl.		1	1,000	
	07002462	[illegible]		2	0,100	F0502

Copyright © Siemens Healthcare GmbH 2018

3	10022000	
4	08802186	
5	10021772	
6	10167175	
7	07126753	
8	10188578	
9	10762194	
10	10021857	
11	10168220	
12	10188580	
13	10188573	
14	10188581	
15	10167640	
16	10188585	
17	10188587	
18	10188588	
19	10188589	
35	10092602	
36	10144074	
37	10092612	
38	04803404	
39	01293443	
40	11232568	
41	07721819	
42	05757096	
43	10280914	
44	10496981	
45	10656055	
46	10656056	
47	10293047	
48	10272591	
45	10656055	
47	10293047	
48	10272591	
49	01170427	
50	01175236	
51	03847659	
52	03226482	
53	08130564	
54	03225658	
55	05744110	
56	10280821	
57	05757401	
58	05904425	
59	10272565	
60	10272566	
61	08677051	
62	10656049	
63	03840506	

WELVE A DESGLOSARLE EN MAÍ ITEMS.

Filters Print Help Feedback Logout

	3	10022000
	4	08602166
	5	10021772
	6	10167175
	7	07126753
	8	10188578
)	9	10762194
	10	10021857
	11	10166220
	12	10188580
	13	10188573
	14	10188581
	15	10167640
	16	10188585
	17	10188587
	18	10188588
	19	10188589
	35	10092602
	36	10144074
	37	10092612
	38	04803404
tO	39	01293443
	40	11232568
	41	07721819
	42	05757096
	43	10280914
	44	10496981
4-DC =!=	45	10656055
D =!=	46	10656056
!ID=	47	10293047
am	48	10272591
IC =!=	45	10656055
=	47	10293047
	48	10272591
	49	01170427
	50	01175236
	51	03847659
	52	03226482
	53	08130564
	54	03225658
	55	05744110
	56	10280821
	57	05757401
	58	05904425
	59	10272565
	60	10272566
	61	08677051
=!=	62	10656049
	63	03840506

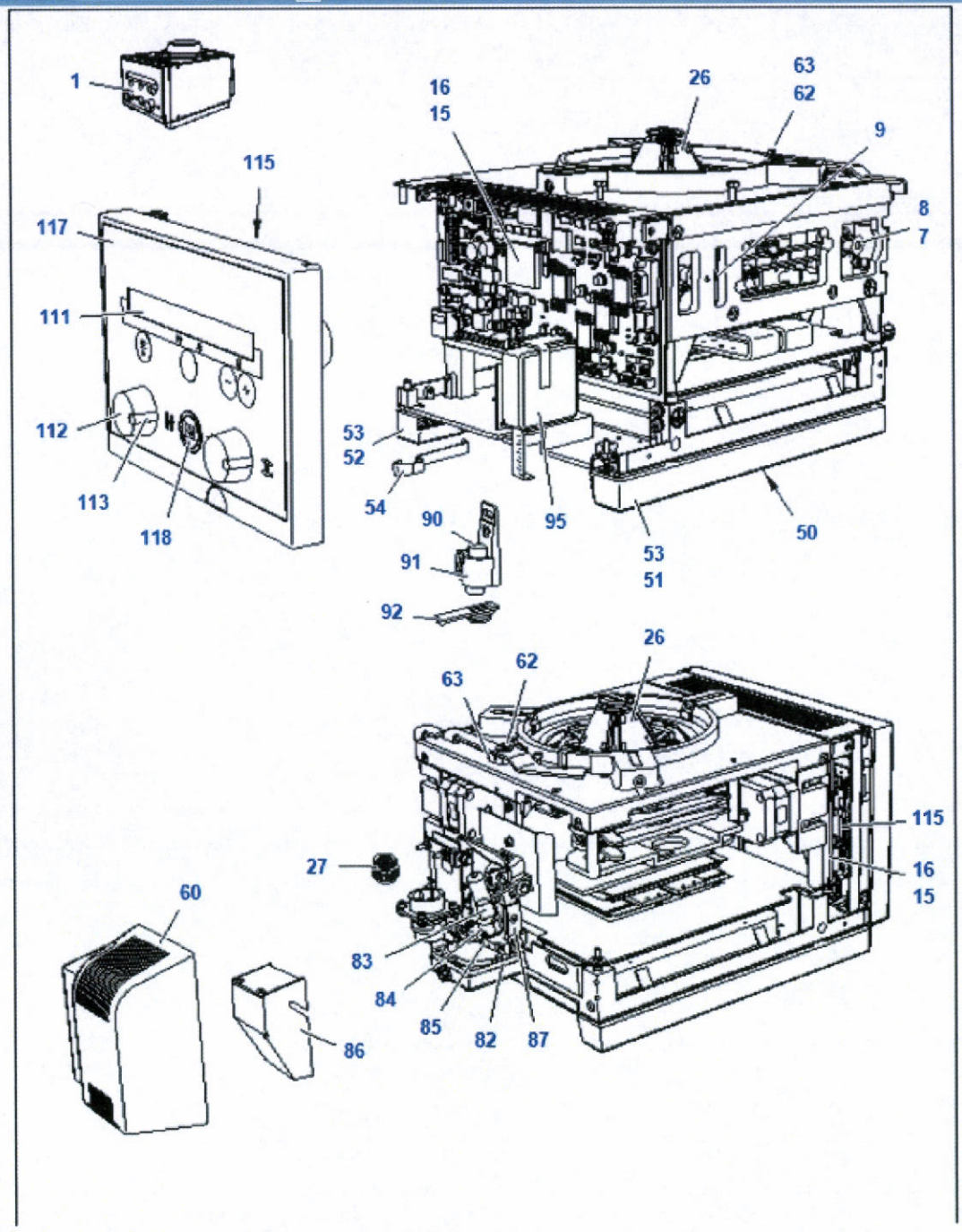

Collimator AL01 II

	ID		Part-No.	Description Comment	NSI	TC	Wgt. KG
▷			(10144074)	LOTO Set			2.80
	1	REP	10092602	Collimator AL01 II Recommended replacement is 10092612, but not for China. including following service parts: ----------		1	13.80
	7		00467340	SERRATED BELT PULLEY		2	1.00
	8		03430576	SETSCREW ISO 4029-M3x6-45H M3x6 DIN916		2	0.02
	9		08757627	TENSION SPRING		2	0.00
	15			BOARD D21 Because of mandated regulatory requirements regarding collimator tolerances the collimator can no longer be adjusted in the field. Therefore an exchange of the complete collimator (REP part) is required.			
	16		03015112	FUSE 5X20 5A T 250V UR IEC 5A sb for D21		1	0.01
	26		07736759	Plates mounted close to focus		2	0.37
	50		00468397	Window, cross-hair		2	0.44
	51		07149545	RAIL old color version		2	0.15
			10642845	Rail complete RAL7040 new color version		2	0.15
	52		07149552	RAIL old color version		2	0.13
			10642847	Rail complete RAL 7040 new color version		2	0.15
	53		03519550	SCREW ISO 4762-M3x20-8.8-A2K M3x20 DIN912		3	0.10
	54		08352999	SPRING		2	0.10
	60		10092545	Plug-lamp cover		2	0.39
	62		00467308	ECCENTRIC BOLT		2	0.01
	63		00467837	SPRING		2	0.03
	82		10092689	FAN 24V- 1.0W 20CBM/H Q50/15 M1		2	0.15
	83		08375545	COLLIMATOR BULB H1		2	0.01
	84		08693389	LAMP OCKET GYGZ 6,35 m.Schrauben		2	0.10
	85		10092761	Cable set Bender + Wirth terminal sensor, bulb socket, wiring		2	0.10
	86		10092665	Heat shield		2	0.20
	90		11192292	Laser incl. label set		2	0.10
	91		03839698	LASER SUPPORT		2	0.04
	92		05890707	Laser cover old color version		3	0.02
			10642836	Laser cover sw new color version		3	0.04
	95		03839060	TAPE MEASURE,CPL.		2	0.08
	111		03834822	DISPLAY MODUL 2x40Characters cpl.		1	0.24
	112		07055742	ROT KNOB SHAFT 6MM GREY old color version		2	0.50
			07072556	ROT KNOB SHAFT 6MM GREY PANTONE new color version		2	0.30
	113		07055858	MARKING PART KNOB GREY		2	0.03

Copyright © Siemens Healthcare GmbH 2018