ANDE ADMINISTRACIÓN NACIONAL DE ELECTRICIDAD

CONTRATO N° 5785/2014

LICITACIÓN PÚBLICA INTERNACIONAL ANDE – SUBASTA A LA BAJA ELECTRÓNICA (SBE) N° 995/2014

ID - 270894

Adquisición de Preformados, Conectores y Accesorios para Líneas Aéreas y Subterráneas.

PROVEEDOR: COMPAÑÍA COMERCIAL DEL PARAGUAY S.A.

LOTE 4

2014

BONOS SOBERANOS DEL TESORO

Contrato N° 5785/2014

Entre la Administración Nacional de Electricidad - ANDE, entidad autárquica, regida por Ley N° 966/64, representada en este acto por su Presidente, Ing. Víctor Raúl Romero Solís, con Cédula de Identidad Civil Nº 658.632, nombrado en el cargo por Decreto del Poder Ejecutivo N° 44 de fecha 19 de Agosto de 2013, con domicilio legal y especial en la Avenida España N° 1268 de la Ciudad de Asunción, capital de la República del Paraguay, en lo sucesivo denominada "LA CONTRATANTE", por una parte, y, por la otra, la firma Compañía Comercial del Paraguay S.A., domiciliada en Avda. Rca. Argentina 2278, Asunción, República del Paraguay, representada para este acto por el Sr. Jorge Abente Saralegui, con Cédula de Identidad N° 440.619, según poder especial otorgado por dicha firma, denominada en adelante el PROVEEDOR, denominadas en conjunto "LAS PARTES" e, individualmente, "PARTE", acuerdan celebrar el presente Contrato, el cual estará sujeto a las siguientes cláusulas y condiciones:

1. OBJETO

El presente Contrato tiene por objeto establecer las obligaciones que asumen la Contratante y el Proveedor, con relación a la Licitación Pública Internacional ANDE - Subasta a la Baja Electrónica (SBE) Nº 995/2014, para Adquisición de Preformados, Conectores y Accesorios para Líneas Aéreas y Subterráneas, detallados en el Anexo I - Requisitos de Bienes y Servicios Conexos, Lote 4, que serán proveídos de acuerdo a los documentos del Contrato.

2. DOCUMENTOS INTEGRANTES DEL CONTRATO

Los documentos contractuales firmados por las partes y que forman parte integral del contrato son los siguientes:

(a) Contrato;

(b) Condiciones Especiales del Contrato;

(c) Documentación técnica que contiene la descripción de los bienes, las Especificaciones Técnicas, y Requisitos de Bienes y Servicios Conexos requeridos.

(d) Las Condiciones Generales del Contrato; y

(e) La Oferta y la Lista de Precios;

(f) La resolución de adjudicación del Contrato emitida por la Contratante y su respectiva notificación;

(g) Adenda 1;

Los documentos que forman parte del Contrato deberán considerarse mutuamente explicativos; en caso de contradicción o diferencia entre los documentos que forman parte integral del Contrato, la prioridad de los mismos será en el orden enunciado anteriormente.

3. IDENTIFICACIÓN DEL CRÉDITO PRESUPUESTARIO PARA CUBRIR EL COMPROMISO DERIVADO DEL CONTRATO (Art. 37, inciso a) de la Ley N° 2051/03).

3.1. El crédito presupuestario para cubrir el compromiso derivado del presente contrato será cubierto con fondos de los Bonos Soberanos del Tesoro, previstos bajo el rubro 20031/20030.533 – 01 – 20/30 – 004/001 – 2014/10127/10365 de Presupuesto de Programas de Inversiones Energéticas, del presente ejercicio financiero, con Certificación de Disponibilidad Presupuestaria Nº 404/2014 de fecha 7 de mayo de 2014.

CIA. COMERCIAL DEL PARAGUAY S.A.
JORGE ABENTE SARALEGUI

Lic. GRACIELA VERA
Secretaría General

Ing. Alcibiades Cantero Silvera
PRESIDENTE

3.2. Esta contratación está incluida en el Plan Anual de Contrataciones (PAC) con el ID N° 270894.

4. PROCEDIMIENTO DE CONTRATACIÓN (Art. 37, inciso b) de la Ley N° 2051)

El Presente Contrato es el resultado del procedimiento de la Licitación Pública Internacional ANDE – Subasta a la Baja Electrónica (SBE) N° 995/2014, convocado por la ANDE, según Resolución P/CP/N° 2670/2014. La adjudicación fue realizada por Resolución P/CP/N° 2804/2014.

5. VIGENCIA DEL CONTRATO

El plazo de vigencia de este Contrato será a partir de la fecha de suscripción del mismo hasta la emisión del Acta de Recepción Definitiva del Suministro.

6. PRECIO TOTAL A PAGAR (Art. 37, inciso c) de la Ley N° 2051)

Bienes No Proveidos desde el territorio nacional (a ser importados)

Para los fines de este Contrato, se conviene en establecer que el valor del Suministro, determinado en base a las cantidades y precios que figuran en la Lista de Precios A-1, fijados en la oferta del Proveedor, asciende a:XXXXXXX(XXXXXXXXdólares de los Estados Unidos de América o moneda de origen del suministro) en condiciones Costo, Seguro y Flete (CIP) – Lugar de entrega establecido (Anexo I)

Tipo de Cambio:XXXXXXXX

Bienes Proveidos desde el territorio nacional

Para los fines de este Contrato, se conviene en establecer que el valor del Suministro, determinado en base a las cantidades y precios que figuran en la Lista de Precios A-2, fijados en la oferta del Proveedor, según detalle:

Lote 4:

Item	Descripción	Marca	Procedencia	Unidad de Medida	Cantidad	Precio Unitario G (IVA Incluido)	Precio Total G (IVA Incluido)
1	Conector de Derivación a Diente de 16/25 – 35/70 mm2	Intelli	Brasil	Unidad	10.000	7.342	73.420.000
2	Conector de Derivación a Diente de 25/95 – 25/95 mm2	Intelli	Brasil	Unidad	5.000	10.395	51.975.000
3	Conector de Derivación a Diente de 50/70 – 4/16 mm2	Intelli	Brasil	Unidad	10.000	7.341	73.410.000

Lic. GRACIELA VERA
Secretaría General

Ing. Alcibiades Cantero Silvera
DD/OD

CIA. COMERCIAL DEL PARAGUAY S.A.
JORGE ABENTE SARALEGUI

4	Conector de Derivación a Diente Al/Cu de 16/95 – 2/10 mm2	Intelli	Brasil	Unidad	10.000	3.992	39.920.000
Total							**238.725.000**

Por un monto total de G 238.725.000 (doscientos treinta y ocho millones setecientos veinticinco mil guaraníes), IVA incluido.

El precio del suministro se entiende en condiciones Costo, Flete, Despacho Aduanero, Seguros y Gastos de descarga (todos los gastos que genere el suministro) puesto en Lugar de entrega establecido (Anexo I)

7. LUGAR, PLAZO Y CONDICIONES DE ENTREGA (Art. 37, inciso d) de la Ley Nº 2051).

Las entregas y el cómputo de los plazos de entrega del Suministro serán conforme al Plan de Entrega establecido (Anexo I).

8. PLAN DE ENTREGA (Art. 37, inciso e) de la Ley N° 2051).

El Plan de entrega de los bienes estará de acuerdo a lo especificado en el Anexo I.

9. PORCENTAJE, NÚMERO Y FECHAS DE ENTREGA DE ANTICIPOS Y AMORTIZACIONES (Art. 37, inciso f) de la Ley N° 2051).

No aplica.

10. FORMA Y TÉRMINOS PARA GARANTIZAR LOS ANTICIPOS Y EL CUMPLIMIENTO DEL CONTRATO (Art. 37, inciso g) de la Ley N° 2051).

El Proveedor deberá presentar una Garantía de Cumplimiento por el diez por ciento (10 %) del precio total del Contrato, conforme con lo establecido en las Condiciones Generales y Especiales del Contrato.

11. GARANTÍAS PARA EL FUNCIONAMIENTO Y OPERACIÓN DE LOS BIENES Y PARA EL SUMINISTRO DE LAS PARTES, REFACCIONES, TRANSFERENCIAS DE TECNOLOGÍA Y CAPACITACIÓN. (Art. 37, inciso h) de la Ley Nº 2051).

Las garantías para el funcionamiento y operación de los bienes y para el suministro de las partes se regirán por lo establecido en las Condiciones Generales y Especiales del Contrato.

12. MULTAS (Art. 37, inciso i) de la Ley N° 2051).

Las multas por atraso serán aplicadas conforme con las Condiciones Especiales y Generales del Contrato.

Ing. Alcibiades Cantero Silvera
DD/OD

Lic. GRACIELA VERA
Secretaría General

CIA. COMERCIAL DEL PARAGUAY S.A.
JORGE ABENTE SARALEGUI

13. DESCRIPCIÓN DE LOS BIENES (Art. 37, inciso j) de la Ley N° 2051).

Adquisición de Preformados, Conectores y Accesorios para Líneas Aéreas y Subterráneas, Lote 4.

14. CAUSALES Y PROCEDIMIENTO PARA SUSPENDER TEMPORALMENTE, DAR POR TERMINADO ANTICIPADAMENTE O RESCINDIR EL CONTRATO (Art. 37, inciso k) de la Ley N° 2051).

Las causales y el procedimiento para suspender temporalmente, dar por terminado en forma anticipada o rescindir el contrato, son las establecidas en la Ley N° 2051/03 y en las Condiciones Generales del Contrato.

15. SOLUCIÓN DE CONTROVERSIAS (Art. 37, inciso l) de la Ley N° 2051)

Cualquier diferencia que surja durante la ejecución del contrato se dirimirá conforme con las reglas establecidas en la Ley N° 2051 y en las Condiciones Generales y Especiales del Contrato.

16. UNIDAD ADMINISTRADORA DEL CONTRATO

La Unidad que Administra el Contrato es el: Departamento de Control de Suministros de Materiales de Distribución.

En testimonio de conformidad se suscriben 2 (dos) ejemplares, de 4 (cuatro) páginas cada uno y anexos, de un mismo tenor y a un solo efecto en la Ciudad de Asunción, República del Paraguay, en fecha 18 SET. 2014

ADMINISTRACION NACIONAL DE ELECTRICIDAD

Ing. VICTOR ROMERO SOLIS
Presidente

CIA. COMERCIAL DEL PARAGUAY S.A.
JORGE ABENTE SARALEGUI

Jorge Abente Saralegui
C.I. Nº 440.619
Compañía Comercial del Paraguay S.A.
RUC 80000077-3

Lic. GRACIELA VERA
Secretaría General

Ing. Aniano Esquivel
Dirección de Distribución

Ing. Alcibiades Cantero Silvera
DD/OD

CCP
COMPAÑÍA COMERCIAL DEL PARAGUAY S.A.
electricidad + iluminación

3. Formulario de Información sobre el Oferente

[El Oferente deberá completar este formulario de acuerdo con las instrucciones siguientes. No se aceptará ninguna alteración a este formulario ni se aceptarán substitutos.]

Fecha: 26 de Junio de 2014
LPI No.: 995/2014

Datos del Oferente
1. Nombre o Razón Social del Oferente COMPANIA COMERCIAL DEL PARAGUAY S.A.
2. RUC o documento equivalente en el país de origen 80000077-DV3
3. Año de constitución del Oferente: 26 de Enero de 1933.
4. Domicilio del Oferente: Av.Rca. Argentina Nº 2278 Asunción, Paraguay
5. Números de teléfono y fax: 553270/2 Fax Nº 555278
6. Información del Representante autorizado del Oferente: Nombre: Jorge Abente Saralegui C.I: 440.619 Dirección: Av.Rca. Argentina Nº 2278 Asunción, Paraguay Números de teléfono y fax: 553270/2 - Fax Nº 555 278 autorizado] Dirección de correo electrónico: licitacionesaccp.com.py -luismujicaaccp.com.py
7. Se adjuntan los siguientes documentos: [conforme al Anexo II]
Datos del Representante Local (*Para oferentes extranjeros*)
8. Nombre o razón social: ..... Nombre del representante legal: ..... C.I: ..... Dirección: ..... Ciudad: ..... Telefax: ..... RUC: ..... Dirección de correo electrónico: .....
Datos del Fabricante
9. Nombre o Razón social: PLP, Brasil INTELLI, Brasil Dirección: Av. Tenente Marques 1112 Cajamar/SP- Av. Marginal 680 Orlandia Ciudad: Sao Paulo Orlandia Telefax: 55 11 44488029 551638201523

p/ Secretaría General

Ing. Alcibiades Caballero Silvera
D.G.C.P.

CCP Compañía Comercial del Paraguay S.A.
materiales eléctricos & iluminación
Av. Rca. Argentina 2278
Tels: (595 21) 553 270 (RA)
licitaciones@ccp.com.py
info@ccp.com.py
www.ccp.com.py

CIA. COMERCIAL DEL PARAGUAY S.A.
JORGE ABENTE SARALEGUI

CASA CENTRAL
Chile 3 - Km 3 Mbebuy
Tel.: (595 21) 491 481/2
Asunción

SUCURSAL I
Avda. Rca. Argentina 2278
Tel.: (595 21) 553 270 (RA)
Asunción

SUCURSAL II
Dr. Blas Garay - Km 6,5
Tel.: (595 61) 571 786/7
Ciudad del Este

SUCURSAL III
Ruta 2 - Km 16,5 - Aratirí
Tel.: (595 21) 591 718
(0228) 633 245
Capiatá

SUCURSAL IV
Ruta 3 - Km 22 - Abasto Norte
Tel.: (595 21) 783 487
Limpio

CCP electricidad + iluminación

1. Formulario de Presentación de la Oferta

Fecha: 26 de Junio de 2014
LPI No.: 995/2014

VISTO - AUDITORIA INT
Art. 54° - Decreto N° 219
lo implica análisis detallado de

Lic. Graciela E. Fernández F.
Audito

A: Administración Nacional de Electricidad

Nosotros, los suscritos declaramos que:

(a) Hemos examinado y no hallamos objeción alguna a los documentos de licitación, incluyendo las Adendas y Aclaraciones realizadas a través del Sistema de SBE y difundidas a través del Portal del SICP;

(b) Ofrecemos proveer los siguientes Bienes de conformidad con los documentos de licitación y de acuerdo con el Plan de Entrega y Cumplimiento establecido en el Anexo I comprometiéndonos a que estos Bienes cumplen a cabalidad con las Especificaciones Técnicas y requerimientos del Pliego de Bases y Condiciones: Preformados, Conectores y Accesorios para Líneas Aéreas y Subterráneas.

(c) El precio total de nuestra Oferta se indica en la Lista de Precios, incluidos los tributos o gravámenes (cuando correspondieran).

(d) Nuestra oferta se mantendrá vigente por un período de ciento veinte **(120)** días contados a partir de la fecha y hora de apertura de la etapa competitiva. Esta oferta nos obligará y podrá ser aceptada en cualquier momento antes de la expiración de dicho período;

(e) Entendemos que esta oferta, junto con su debida aceptación por escrito incluida en la notificación de adjudicación, constituirán una obligación contractual entre nosotros, hasta que el contrato formal haya sido perfeccionado por las partes;

(f) Entendemos que la Convocante tiene el derecho de cancelar o declarar desierta la Licitación rechazar todas las ofertas en cualquier momento con anterioridad a la adjudicación del Contrato, conforme con lo dispuesto en los artículos 30 y 31 de la Ley N° 2051/03 de Contrataciones Públicas, sin que por ello incurra en responsabilidad alguna frente a los Oferentes;

(g) Declaramos que hemos verificado toda la documentación que compone nuestra oferta y conocemos el contenido de los mismos, incluso de aquellos gestionados por terceros para nosotros, y autorizamos a la Convocante a confirmar la información por nosotros suministrada en nuestra oferta, a través de cualquier fuente pública o privada de información.

(h) En caso de bienes no proveídos desde el territorio nacional (a ser importados), se deberá indicar que en caso de resultar adjudicatario de la Licitación, los datos del(os) beneficiario(s) del extranjero, de la Carta de Crédito Irrevocable:

Nombre: PLP. brasil

Dirección: Av. Tenente Marques 1112 Cajamar/SP

Ciudad/País: Sao Paulo, Brasil

Número de Fax: 55 11 44488029

E-mail: gmendoncaaplp.com.br

Origen de los bienes ofrecidos: Brasil

p/ Secretaría General

CCP Compañía Comercial del Paraguay S.A. Materiales eléctricos & iluminación
Av. Rca. Argentina 2278
Tels: (595 21) 553 270 (RA)
licitaciones@ccp.com.py

CIA. COMERCIAL DEL PARAGUAY S.A.
JORGE ABENTE SARALEGUI

Ing. Alcibiades Cantero Silvero
DD/OD

Formulario de Lista de Precios de los Bienes y Servicios Conexos
A-2 Bienes Proveídos desde el Territorio Nacional
LICITACION PÚBLICA INTERNACIONAL SBE ANDE N° 995/2014

LOTE 4

Nombre del Oferente: Compañía Comercial del Paraguay S. A. Moneda:(Guaraníes)

1	2	3	4	5	6	7	8	9	10	11
Ítem	Código de Catálogo	Descripción	Porcentaje de Origen Nacional	Procedencia	Marca	Unidad de Medida	Presentación	Cantidad	Precio Unitario (IVA incluido y otros tributos, gravámenes, derechos de aduanas y flete, Puesto en Depósitos de ANDE) x Unidad de Medida	Precio Total Col.9 x Col.10
1	39121409-002	Conector de Derivación a Diente de 16/25 – 35/70 mm2	0%	Brasil	INTELLI	Unidad	Unidad	10.000	7.342	73.420.000
2	39121409-002	Conector de Derivación a Diente de 25/95 – 25/95 mm2	0%	Brasil	Intelli	Unidad	Unidad	5.000	10.395	51.975.000
3	39121409-002	Conector de Derivación a Diente de 50/70 – 4/16 mm2	0%	Brasil	Intelli	Unidad	Unidad	10.000	7.341	73.410.000
4	39121409-002	Conector de Derivación a Diente Al/Cu de 16/95 – 2/10 mm2	0%	Brasil	Intelli	Unidad	Unidad	10.000	3.992	39.920.000
Precio Total IVA Incluido hasta Depósitos de la ANDE en la ciudad de Asunción: y/o alrededores hasta un radio de 30 Km., contados a partir de los límites de la Ciudad de Asunción (incluido el flete)										238.725.000

Precio Total del Suministro (en letras): Guaraníes Doscientos Treinta y Ocho Millones Setecientos Veinticinco Mil. — IVA Incluído

Obs.: Conforme a lo indicado en la Resolución DNCP N° 402/2012 se prohíbe la utilización de decimales en los precios unitarios y totales.

Nombre Jorge Abente Saralegui En calidad de Representante Legal Firma

Debidamente autorizado para firmar la oferta por y en nombre de Compañía Comercial del Paraguay SA

El día 27 del mes de Junio de 2014

CIA. COMERCIAL DEL PARAGUAY S.A. JORGE ABENTE SARALEGUI

CIA. COMERCIAL DEL PARAGUAY S.A. JORGE ABENTE SARALEGUI

p/ Secretaría General

Ing. Alcibiades Cantero Silvera DDOD

UOC - ANDE FOJA 143 DOP/DVM

VISTO - AUDITORIA INTERNA

No implica análisis detallado de su contenido

Lic. Ermelinda E. Fernández F.
Auditor

000004

COMPAÑÍA COMERCIAL DEL PARAGUAY S.A.

(i) Se indica, además, el flete a ser utilizado para el transporte de iluminación
Suministro:..Terrestre.....

Nombre: Jorge Abente Saralegui. –

En calidad de Representante legal

Firma: CIA. COMERCIAL DEL PARAGUAY S.A. JORGE ABENTE SARALEGUI

Debidamente autorizado para firmar la oferta por y en nombre de: COMPANIA COMERCIAL DEL PARAGUAY S.A.

El día 26 del mes Junio del año 2014.

VISTO - AUDITORIA INTERNA
Art. 54° - Decreto N° 21909/03
lo implica análisis detallado de su contenido

Lic. Ermelinda E. Fernández F.
Auditor

p/ Secretaría General

Ing. Alcibiades Centero Silvera
DDOD

C.C. - ANDE FOLIA 172 DCP/DVM

ANEXO I

REQUISITOS DE LOS BIENES Y SERVICIOS CONEXOS REQUERIDOS

1. Lista de Bienes.

Lote	Ítem	Descripción	Especificaciones Técnicas
1	1	Preformado de Retención para Cable de 35 mm2	03.60.43
	2	Preformado de Retención para Cable de 70 mm2	03.60.43
	3	Preformado de Empalme para Cable de 35 mm2	03.50.32
	4	Preformado Lateral para Cable de 35 mm2	03.50.14
	5	Preformado de Tope para Cable de 70 mm2	03.50.12 Rev. 1
	6	Preformado para Cabo de Acero de 3/8"	03.80.28
	7	Preformado de Aislador Roldana de 35 mm2	03.50.10
2	1	Conector a Compresión Al/Cu 16/35 – 2/8 mm2	03.50.23 Rev. 1
	2	Conector a Compresión AL/Al 16/35 – 16/35 mm2	03.50.22
	3	Conector a Compresión Al/Cu 35/70 – 2/8 mm2	03.50.23 Rev. 1
	4	Conector a Compresión Al/Cu 35/70 – 35/70 mm2	03.50.23 Rev. 1
	5	Conector a Compresión Al/Cu 50/70 – 16/35 mm2	03.50.23 Rev. 1
	6	Conector a Compresión Al/Cu 50/70 – 50/70 mm2	03.50.23 Rev. 1
	7	Prensa Paralela Cu-Cu de 25/95 mm2	03.50.15
3	1	Conector Tipo Cuña 70/16 mm2 para Acometida	03.05.19 Rev. 2
	2	Conector Tipo Cuña 35/70 mm2 para Acometida	03.05.19 Rev. 2
	3	Conector Tipo Cuña AL/CU 70/25 mm2	03.05.19 Rev. 2
	4	Conector Tipo Cuña AL/CU 70/70 mm2	03.05.19 Rev. 2
	5	Conector Tipo Cuña 150/35 mm2 para Derivación	03.05.19 Rev. 2
	6	Conector Tipo Cuña 185-70 mm2 para Derivación	03.05.19 Rev. 2

VISTO - AUDITORIA INTERNA
Art. 54° - Decreto N° 21909/03
No implica análisis detallado de su contenido

Lic. Ermelinda E. Fernández F.
Auditor

CCP
Compania Comercial del Paraguay S.A.
materiales eléctricos é iluminación
www.ccp.com.py
Av. Rca. Argentina 2278
Tels: (595 21) 553 270 (RA)
licitaciones@ccp.com.py
info@ccp.com.py

Ing. Alcibiades Cantero Silva
PD/OD

CIA. COMERCIAL DEL PARAGUAY S.A.
JORGE ABENTE SARALEGUI

DOC - ANDE FOJA 171 DCP/DVN

	7	Conector Tipo Cuña 70-50/70-50 mm2 para Derivación	03.05.19 Rev. 2
	8	Conector Tipo Cuña Al/Al 35/70 mm2	03.05.19 Rev. 2
4	1	Conector de Derivación a Diente de 16/25 – 35/70 mm2	02.03.44 Rev. 2
	2	Conector de Derivación a Diente de 25/95 – 25/95 mm2	02.03.44 Rev. 2
	3	Conector de Derivación a Diente de 50/70 – 4/16 mm2	02.03.44 Rev. 2
	4	Conector de Derivación a Diente Al/Cu de 16/95 – 2/10 mm2	02.03.44 Rev. 2
5	1	Terminal a Compresión para Cable de Aluminio de 70 mm2	03.50.26 Rev. 1
	2	Terminal a Compresión para Cable de Cobre de 70 mm2	03.50.16 Rev. 3
	3	Terminal a Compresión para Cable de Cobre de 95 mm2	03.50.16 Rev. 3

2. Planos y Diseños

VISTO - AUDITORIA INTERNA
Art. 54° - Decreto N° 21909/03
No implica análisis detallado de su contenido
Lic. Ermelinda E. Fernández F.
Auditor

Conforme a lo establecido en las Especificaciones Técnicas.

3. Especificaciones Técnicas

Se adjuntan las especificaciones técnicas al final del presente Pliego de Bases y Condiciones.

4. Plan de Entrega y Cumplimiento

Lote	Descripción	Unidad de Medida	Presentación	Única Entrega en días calendario hasta
1	Todos los items	Unidad	Unidad	90 días
2	Todos los items	Unidad	Unidad	
3	Todos los items	Unidad	Unidad	
4	Todos los items	Unidad	Unidad	
5	Todos los items	Unidad	Unidad	

CCP
Compañía Comercial del Paraguay S.A.
materiales eléctricos & iluminación
www.ccp.com.py
Av. Rca. Argentina 2278
Tels: (595 21) 553 270 (RA)
licitaciones@ccp.com.py
info@ccp.com.py

Ing. Alcibiades Cantero Silvera
DD/OD

CIA. COMERCIAL DEL PARAGUAY S.A.
JORGE ABENTE SARALEGUI

Contraloría General

UOC - ANDE FOJA 170 DCP/DVN

El Plazo para la entrega será computado del siguiente modo:

a) ***Para bienes No proveídos desde el territorio nacional (a ser importados):*** a partir de la Apertura de la Carta de Crédito Irrevocable.

b) ***Para bienes proveídos desde el territorio nacional:*** a partir de la Firma del Contrato.

Lugar de Entrega establecido: Los Bienes deberán ser entregados en los Depósitos de la ANDE en la Ciudad de Asunción, cuya dirección es Avda. Boggiani y Facundo Machain, y/o Alrededores hasta un Radio de 30 Km., contados a partir de los límites de la Ciudad de Asunción, según sea indicado por los administradores de dichos Depósitos en las condiciones establecidas en los documentos contractuales.

Nota: Para el caso de **Bienes No proveídos desde el territorio nacional (a ser importados)**, se descontarán de los plazos de entrega establecidos los días que duren los trámites de Despacho Aduanero, que está a cargo de la Contratante.

CCP
Compañía Comercial del Paraguay S.A.
materiales eléctricos & iluminación
Av. Rca. Argentina 2278
Tels: (595 21) 553 270 (RA)
licitaciones@ccp.com.py
www.ccp.com.py
info@ccp.com.py

VISTO - AUDITORIA INTERNA
Art. 54° - Decreto N° 21909/03
No implica análisis detallado de su contenido

Lic. Ermelinda E. Fernández F.
Auditor

Administración Nacional de Electricidad - ANDE

Ing. Aldiblades Cantero Silvera
DD/OD

p/ Secretaría General

CIA. COMERCIAL DEL PARAGUAY S.A.
JORGE ABENTE SARALEGUI

10.Autorización del Fabricante

Orlândia, SP- Brasil 26 de Junio de 26/06/2014
LPI No: ANDE 995/2014

INTELLI Industria de Terminais Elétricos Ltda

POR CUANTO:

Nosotros INTELLI – Indústria de Terminais Elétricos Ltda, como fabricantes oficiales de los conectores de derivaciones a Diente, con fábricas ubicadas en Orlândia/SP, avenida marginal nº 680 – Centro, Cep 14620-000, mediante el presente instrumento autorizamos a CCP- Compañia Comercial del Paraguay S.A, avda. República Argentina 2278, Asunción-Paraguay, R.U.C.: 80.000.077-3, a presentar una oferta con el solo propósito de suministrar los seguientes Bienes de Fabricación nuestra, CDP-95, CDP-120-120, CDP-70, y a posteriormente firmar el contrato

Por este médio extendemos nuestro aval y plena garantia, conforme a la Cláusula 28 de las Condiciones Generales del Contrato, respecto a los bienes ofrecidos por la firma antes mencionada.

Vincenzo Antonio Spedicato
Diretor Presidente

p/ Secretaria General

Administración Nacional de Electricidad - ANDE

CCP
Compañia Comercial del Paraguay S.A.
materiales eléctricos e iluminación
www.ccp.com.py
Av. Rca. Argentina 2278
Tels: (595 21) 553 279
licitaciones@ccp.com.py
info@ccp.com.py

Ing. Alcibiades Cantero Silvera
DD/OD

PLP BRASIL

13

000048

Autorización del Fabricante

Fecha: 24/06/2014

A: ADMINISTRACIÓN NACIONAL DE ELECTRICIDAD
Ref.: **LPI 995/2014**

POR CUANTO:
Nosotros **PLP - PRODUTOS PARA LINHAS PREFORMADOS LTDA**, como fabricantes oficiales de accesorios preformados, con fábrica ubicada en Av. Tenente Marques, 1112 - Polvilho - Cajamar - SP - Brasil, mediante el presente instrumento autorizamos a **COMPAÑIA COMERCIAL DEL PARAGUAY S.A**, con dirección Av. Rca. Argentina, 2278, de la Ciudad de Asunción - Paraguay, a presentar una oferta con el solo propósito de suministrar los siguientes bienes de fabricación nuestra, y a posteriormente firmal el Contrato.

LOTE 1 - PREFORMADOS

Firma

Nombre GERALDO MEDEIROS BRANDÃO DE MENDONÇA
Cargo DIRECTOR COMERCIAL

VISTO - AUDITORIA INTERNA
Art. 54º - Decreto Nº 21909/03
No implica análisis detallado de su contenido

Fechado en el día 24 de Junio de 2014

Lic. Ermelinda E. Fernández F.
Auditor

Ing. Alcibiades Cantero Silvera
DO/OD

p/ Secretaría General

CCP
Compañía Comercial del Paraguay S.A.
materiales eléctricos & iluminación
www.ccp.com.py
Av. Rca. Argentina 2278
Tels: (595 21) 553 270 (Rot.)
licitaciones@ccp.com.py
info@ccp.com.py

COMERCIAL DEL PARAGUAY S.A.

CCP 0051

9. Declaración jurada por la que el oferente garantiza que no se encuentra involucrado en prácticas que violen los derechos de niños, niñas y adolescentes referentes al trabajo infantil, estipulados en la constitución nacional, los convenios 138 y 182 de la organización internacional del trabajo (OIT), el código del trabajo, el código de la niñez y la adolescencia, demás leyes y normativas vigentes en la República del Paraguay.

CIA. COMERCIAL DEL PARAGUAY S.A.

Asunción, 26 de Junio de 2014

Señores
Administración Nacional de Electricidad

Presente

Ref.: (Descripción del llamado). LPI NO 995/2014
ID: (Portal Contrataciones Públicas)..270.894...

De mi/nuestra consideración:

La empresa CIA.CIAL DEL PARAGUAY S.A., con RUC 80000077-DV3, en su calidad de oferente del llamado de referencia, por medio de su/s representante/s legal/es Jorge Abente Saralegui, con cedula de identidad Nº 440.619, formula la presente DECLARACIÓN BAJO FE DE JURAMENTO.

1. QUE no emplea en forma directa ni indirecta a niños, niñas y adolescentes en tipos de labores consideradas como Trabajos Prohibidos y en particular "TRABAJO INFANTIL PELIGROSO" de conformidad a lo dispuesto en el Art. 125 del Código del Trabajo, el Art. 54 del Código de la Niñez y la Adolescencia y el Decreto Nº 4951/05 que reglamenta la Ley 1657/01.

2. QUE, en caso de tomar conocimiento de alguna conducta que se aparte de las disposiciones citadas precedentemente y que involucre a nuestros proveedores de bienes y servicios que componen la cadena de producción y comercialización de lo ofertado, denunciare/mos ese hecho ante la instancia pertinente, de conformidad a lo dispuesto en el Artículo 5 del Código de la Niñez y la Adolescencia.

3. QUE en el caso de que emplee/mos adolescentes se hará de conformidad a lo que establece el Código del Trabajo y el Código de la Niñez y de la Adolescencia, sus disposiciones concordantes y complementaria salvaguardando todos los derechos y garantías del mismo, teniendo presente las obligaciones que como empleador/es me/nos competen.

RECONOCEMOS QUE cualquier violación a esta Declaración facultará a la Convocante a descalificarnos durante la etapa de evaluación de ofertas y/o rescindir el contrato respectivo cualquiera sea su etapa de ejecución, de conformidad a la forma establecida en el artículo 59 de la Ley 2051/03. En estos casos reconozco que no tendré derecho a reembolso de gastos ni a indemnización alguna y seré pasible de la aplicación del procedimiento para imposición de sanciones previsto en la ley 2051/03, independientemente de las demás responsabilidades que pudieran generar.

Atentamente,

CIA. COMERCIAL DEL PARAGUAY S.A.
JORGE ABENTE SARALEGUI

Firma/s Ofertante/s

CIA. COMERCIAL DEL PARAGUAY S.A.
JORGE ABENTE SARALEGUI
Aclaración de Firma/s

(1) En el caso de que emplee/mos adolescentes trabajadores/as entre 14 y 17 años, adjunto/amos copia del Registro del Adolescente Trabajador/a, de conformidad a lo que establece el Artículo 55 del Código de la Niñez y la Adolescencia.

El presente texto no podrá ser modificado ni alterado, siendo de carácter formal su presentación.

[1]En caso de corresponder, marque aquí con una X.

VISTO - AUDITORIA INTERNA
Art. 54º - Decreto Nº 21909/03
No implica análisis detallado de su contenido

p/ Secretaría General

Ing. Alciblades Centero Silvera
DD/OD

Lic. Ermelinda E. Fernández F.
Auditor

CIA. COMERCIAL DEL PARAGUAY S.A.
JORGE ABENTE SARALEGUI

CCP COMPAÑÍA COMERCIAL DEL PARAGUAY S.A.
electricidad + iluminación

8. Declaración Jurada de conformidad a los Documentos de la Licitación

A: Administración Nacional de Electricidad (ANDE)

Licitación Pública Internacional (SBE) ANDE Nº 995/2014

Descripción del llamado: Adquisición de Preformados, Conectores y Accesorios p/Líneas Aéreas y Subterráneas

ID: 270.894

Yo/Nosotros COMPAÑIA COMERCIAL DEL PARAGUAY S.A. en representación de la firma ..... quien suscribe/n, declaro/amos Bajo Fe de Juramento lo siguiente:

(a) Que hemos obtenido los Documentos de la licitación *(Pliego de Bases y Condiciones, Adendas, Aclaratorias realizadas a través del Sistema de Subasta a la baja Electrónica) y demás documentos que forman parte de los mismos)* directamente del Portal de la Dirección Nacional de Contrataciones Públicas (www.contrataciones.gov.py).

(b) Hemos examinado dichos documentos de licitación y aceptamos y no tenemos objeción alguna a los procedimientos, requerimientos y condiciones en ellos establecidos.

CIA. COMERCIAL DEL PARAGUAY S.A.
JORGE ABENTE SARALEGUI
.....
Firma y sello del/los Oferente/s

CIA. COMERCIAL DEL PARAGUAY S.A.
JORGE ABENTE SARALEGUI
.....
Aclaración de Firma/s

SIC AUDITORIA INTERNA
Art. 14º - Decreto Nº 21909/03
Aplica análisis detallado de su contenido

Lic. Ermelinda E. Fernández F.
Auditor

Ing. Alciblades Cantero Silvera
DD/OD

p/ Secretaría General

CIA. COMERCIAL DEL PARAGUAY S.A.
JORGE ABENTE SARALEGUI

Item 1

000021

16

ANDE	ESPECIFICACIONES TÉCNICAS **EE.TT. N° 02.03.44 – Rev. 2** CONECTOR A DIENTES PARA LÍNEAS AÉREAS PREENSAMBLADAS DE BAJA TENSIÓN	Pág. 8 / 9

JOC - ANDE 3 CP/DVN

PLANILLA DE DATOS GARANTIZADOS

Programa, según Lista de Bienes del Pliego correspondiente									Lote 4
Ítem, según Lista de Bienes del Pliego correspondiente									1
DESCRIPCIÓN								**EE.TT. ANDE N° 02.03.44 – Rev. 2**	**GARANTIZADO FABRICANTE**
MARCA									Intelli
FABRICANTE									Intelli
PROCEDENCIA									Brasil
3	**CONDICIONES DE UTILIZACIÓN**				**Condiciones de Instalación**			Según ítem 3.1	SI
4	**CARACTERÍSTICAS DEL CONECTOR**	**Características eléctricas**	**Corriente nominal (A)**						176 A
			Clasificación, según Norma EN 61238-1					A	A
			Tensión nominal (kV)	**Entre fase y tierra**				0,6	0,6
				Entre fases				1	1
		Materiales y aspectos constructivos	**Rango de secciones admisibles (mm²)**		**Conductor principal**				16 - 95
					Conductor derivado				4 - 35
			Grado IP						IP 65
			Material del cuerpo						Polímero
			Tornillería	**Sistema de apriete**				Cabeza fusible	Cabeza fusible
				Par de rotura de la cabeza (Nm)					14 N.m.
				Material				Acero Inoxidable / Acero Galvanizado, Aluminio o Aleación de Aluminio	Acero Galvanizado.
			Dientes de contacto	**Material**				Cobre / Aleación de cobre / Aluminio o Aleación de aluminio	Cobre
				Tratamiento superficial				Estañado / Plateado	Estañado
				Sellado				Selladores de goma sintética	Selladores Goma Sintética
				Impregnación				Grasa de contacto	Grasa de Contacto
			Capuchón sellador					Según ítem 4.2.6	SI
			Dimensiones (mm)		**A**				360
					B				62,0
					C				52,0
			Construcción					Conjunto de piezas imperdibles	SI
		Marcación						Según ítem 4.3.1	SI
6	**EMBALAJE**							Según ítem 6.1	SI
7	**DOCUMENTACIÓN A SER ENTREGADA CON EL MATERIAL**							Instrucciones de instalación	SI
OBSERVACIONES									

CCP
materiales eléctricos & iluminación
Av. Rca. Argentina 2278
270 (RA)
licitaciones@ccp.com.py
www.ccp.com.py
info@ccp.com.py

VISTO - AUDITORIA INTERNA
Art. 54° - Decreto N° 21909/03
No implica análisis detallado de su contenido

Lic. Ermelinda E. Fernández F.
Auditor

Ing. Alciblades Cantero Silvera
DPTO

CIA. COMERCIAL DEL PARAGUAY S.A.
JORGE ABENTE SARALEGUI

p/ Secretaría General

PLANILLA DE DATOS GARANTIZADOS

Programa, según Lista de Bienes del Pliego correspondiente							4
Ítem, según Lista de Bienes del Pliego correspondiente							1
					Laboratorio en el cual se realizó el ensayo	**Referencia o Nº de Protocolo**	**Valores satisfactorios según Norma de Ensayo (Si/No)**
5.1	**ENSAYOS DE TIPO**	**Protocolos de Ensayos de Tipo**	a	Montaje a baja temperatura: Cláusula 2.3, Norma NF C 33-020	Intelli		Sí
			b	Actuación del limitador de par: Cláusula 2.4.1, Norma NF C 33-020	Intelli		Sí
			c	Daño sobre el conductor principal o pasante: Cláusula 2.4.2, Norma NF C 33-020	Intelli		Sí
			d	Daño sobre el conductor derivado: Cláusula 2.4.3, Norma NF C 33-020	Intelli		Sí
			e	Control dieléctrico: Cláusula 2.5.1, Norma NF C 33-020	Intelli		Sí
			f	Control de estanqueidad: Cláusula 2.5.3, Norma NF C 33-020 ó Norma IRAM 2435 (ítem 4, Tabla 1 de estas EE.TT.)	Intelli		Sí

VISTO - AUDITORIA INTERNA
Art. 54º - Decreto Nº 21969/03
lo implica análisis detallado de su contenido

Lic. Brunilda E. Fernández F.
Auditor

CCP
Compañía Comercial del Paraguay S.A.
materiales eléctricos & iluminación
www.ccp.com.py
Av. Rca. Argentina 2278
Tels: (595 21) 553 270 (RA)
licitaciones@ccp.com.py
info@ccp.com.py

CIA. COMERCIAL DEL PARAGUAY S.A.
JORGE ABENTE SARALEGUI

Ing. Alcibiades Cantero Silvera
DD/OD

p/ Secretaría General

18

000023

COD: 9698

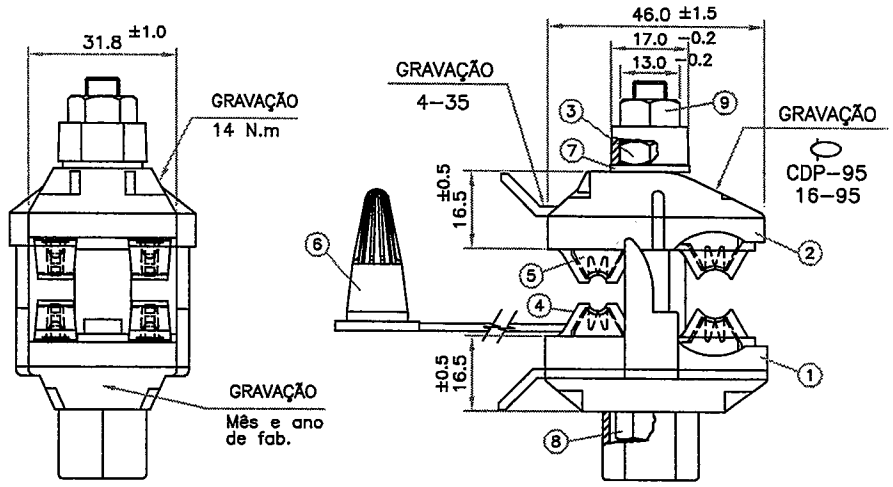

CONDUTORES

PRINCIPAL: 16−95 mm²
DERIVAÇÃO: 4−35 mm²
TORQUE DE INSTALAÇÃO: 14 N.m
OBS.: SERÁ FORNECIDO COM COMPOSTO ANTI−ÓXIDO INTELTROX PE

VISTO - AUDITORIA INTERNA
Art. 54° - Decreto Nº 21909/03
No implica análisis detallado de su contenido
Lic. Ermelinda E. Fernández F.
Auditor

CÓPIA NÃO CONTROLADA

NÃO SERÁ ATUALIZADA EM CASO DE REVISÃO

ESTE DESENHO É PROPRIEDADE EXCLUSIVA DE INTELLI INDUSTRIA DE TERMINAIS ELETRICOS LTDA., SENDO PROIBIDA SUA REPRODUÇÃO TOTAL OU PARCIAL, COMUNICADO A TERCEIROS OU POSTO A SUA DISPOSIÇÃO.

REF.: NORMAL
CEMAT
CPFL PAULISTA/PIRATININGA DOC.940 VERS.2.1 CÓD.50−000−002−360
CPFL SANTA CRUZ DOC.940 VERS.2.1 CÓD.CON−080
CPFL JAGUARI/MOCOCA/LESTE E SUL PAULISTA DOC.940 VERS.2.1 CÓD.727
RGE DOC.940 VERS.2.0 CÓD.521418
COELBA/COSERN/CELPE ETD.00.08 1ª EDIÇÃO CÓD. 2412001
VR01.02−00.008 2ª ED 15/05/09 CÓD 2412008
BANDEIRANTE DES. MP 07−23 REV. 08/05 CÓD.10000487
CELESC DES. E−313.0059 REV.08/07/10 CÓD.18531
CEEE PTD−00.001 SEÇÃO 4−7 ITEM−1 CÓD.052328457 R.09/01/07
AES−SUL DES.NTD.004.003.003 VERS.A REV.OUT/05 ITEM−2 CÓD.1100053
CEB DES. EM−08.031 CÓD.32075007 REV.MAR./2002
CELG NORMA NTC−56 ABR/06 ANEXO B DES. 1

ITEM	DENOMINAÇÃO	QTDE	MATERIAL	P.B. (UNIT.)	P.L. (UNIT.)
9	PORCA FUSÍVEL	1	LIGA DE ZINCO		
8	PARAF. SEXT. M8x1.25x65	1	AÇO GALV. À QUENTE		
7	ARRUELA LISA 5/16"	1	AÇO INÓX		
6	CAPUZ PARA DERIVAÇÃO	1	ELASTÔMERO		
5	LÂMINA DENTADA	4	COBRE ELETROLÍTICO "ESTANHADO"		
4	BORRACHA DE ESTANQUEIDADE	4	ELASTÔMERO		
3	PORCA SEXT. M8x1,25x6,20	1	AÇO GALV. À QUENTE		
2	TAMPA	1	POLÍMERO (COR PRETA)		
1	CORPO	1	POLÍMERO (COR PRETA)		

DIMENSÕES EM mm. TOLERÂNCIAS NÃO ESPECIFICADAS: ±0.20

* COTAS CRÍTICAS

Nº	ALTERAÇÃO	DATA	VISTO
38	INCL. MATERIAL DURETHAN PARA CORPO E TAMPA	03/09/13	
37	RET. REF. AMPLA	25/03/13	
36	INCL.REF.CELG	22/08/12	
35	ALT. FITA LÂMINA	12/01/12	
34	INCLUSÃO DESENHO COELBA/COSERN/CELPE	16/08/11	
33	DIMENS. E PESO LÂMINA	16/05/11	
32	RET. REF. COELCE	26/04/11	
31	REV. DES. CELESC	04/01/11	
30	INCL. REF.CEB	18/06/10	
29	INCL.REF.AES−SUL	08/01/10	
28	REV. DES. COELCE	16/09/09	
27	TOLERÂNCIAS	11/08/09	
26	RET.REF.ESCELSA	25/05/09	
25	INCL.OBS 2	06/02/09	
24	RET. REF. LIGHT	01/10/08	

REVISÕES

INTELLI INDUSTRIA DE TERMINAIS ELETRICOS LTDA.

CONECTOR DERIVAÇÃO PERFURANTE CDP−95

ESC.: S/E	NOME	DATA
DESENHO	MARCIO	18/11/99
PROJETO		
APROVADO:		02/12/99

D.P.3886

FOLHA: 01 DE 01

CCP
Compañía Comercial del Paraguay S.A.
materiales eléctricos & iluminación
Av. Rca. Argentina 2278
Tels: (595 21) 553 270 (RA)
licitaciones@ccp.com.py
info@ccp.com.py

CIA. COMERCIAL DEL PARAGUAY S.A.
JORGE ABENTE SARALEGUI
p/ Secretaría General

Ing. Alcibiades Cantero Silvera
DIRECTOR

Item 2

DOC - ANDE 34 CP/DVN

ANDE	ESPECIFICACIONES TÉCNICAS **EE.TT. N° 02.03.44 – Rev. 2** CONECTOR A DIENTES PARA LÍNEAS AÉREAS PREENSAMBLADAS DE BAJA TENSIÓN	Pág. 8 / 9

PLANILLA DE DATOS GARANTIZADOS

Programa, según Lista de Bienes del Pliego correspondiente								4
Ítem, según Lista de Bienes del Pliego correspondiente								2
DESCRIPCIÓN							**EE.TT. ANDE N° 02.03.44 – Rev. 2**	**GARANTIZADO FABRICANTE**
MARCA								Intelli
FABRICANTE								Intelli
PROCEDENCIA								Brasil
3	**CONDICIONES DE UTILIZACIÓN**				**Condiciones de Instalación**		Según ítem 3.1	Sí
4	**CARACTERÍSTICAS DEL CONECTOR**	**Características eléctricas**	**Corriente nominal (A)**					308 A
			Clasificación, según Norma EN 61238-1				A	A
			Tensión nominal (kV)	**Entre fase y tierra**			0,6	0,6
				Entre fases			1	1
		Materiales y aspectos constructivos	**Rango de secciones admisibles (mm²)**		**Conductor principal**			25 – 150
					Conductor derivado			25 – 150
			Grado IP					IP 65
			Material del cuerpo					Polímero
			Tornillería	**Sistema de apriete**			Cabeza fusible	Cabeza fusible
				Par de rotura de la cabeza (Nm)				18 N.m.
				Material			Acero Inoxidable / Acero Galvanizado, Aluminio o Aleación de Aluminio	Acero Galvanizado
			Dientes de contacto	**Material**			Cobre / Aleación de cobre / Aluminio o Aleación de aluminio	Cobre.
				Tratamiento superficial			Estañado / Plateado	Estañado
				Sellado			Selladores de goma sintética	Selladores de Goma Sintét
				Impregnación			Grasa de contacto	Sí
			Capuchón sellador				Según ítem 4.2.6	Sí
			Dimensiones (mm)		**A**			38,0
					B			65,0
					C			60,0
			Construcción				Conjunto de piezas imperdibles	Sí
		Marcación					Según ítem 4.3.1	Sí
6	**EMBALAJE**						Según ítem 6.1	Sí
7	**DOCUMENTACIÓN A SER ENTREGADA CON EL MATERIAL**						Instrucciones de instalación	Sí
OBSERVACIONES								

VISTO - AUDITORIA INTERNA
Art. 54° - Decreto N° 21909/03
No implica análisis detallado de su contenido

Lic. Ermelinda E. Fernández F.
Auditor

CCP
Compañía Comercial del Paraguay S.A
materiales eléctricos & iluminación
www.ccp.com.py
Av. Rca. Argentina 2278
Tels: (595 21) 553 270 (RA)
licitaciones@ccp.com.py
info@ccp.com.py

Ing. Aldibiades Caprero Silvera
DD/OD

CIA. COMERCIAL DEL PARAGUAY S.A.
JORGE ABENTE SARALEGUI

PLANILLA DE DATOS GARANTIZADOS

Programa, según Lista de Bienes del Pliego correspondiente							4
Ítem, según Lista de Bienes del Pliego correspondiente							2
					Laboratorio en el cual se realizó el ensayo	**Referencia o N° de Protocolo**	**Valores satisfactorios según Norma de Ensayo (Si/No)**
5.1	**ENSAYOS DE TIPO**	**Protocolos de Ensayos de Tipo**	**a**	Montaje a baja temperatura: Cláusula 2.3, Norma NF C 33-020	Intelli		Sí
			b	Actuación del limitador de par: Cláusula 2.4.1, Norma NF C 33-020	Intelli		Sí
			c	Daño sobre el conductor principal o pasante: Cláusula 2.4.2, Norma NF C 33-020	Intelli		Sí
			d	Daño sobre el conductor derivado: Cláusula 2.4.3, Norma NF C 33-020	Intelli		Sí
			e	Control dieléctrico: Cláusula 2.5.1, Norma NF C 33-020	Intelli		Sí
			f	Control de estanqueidad: Cláusula 2.5.3, Norma NF C 33-020 ó Norma IRAM 2435 (ítem 4, Tabla 1 de estas EE.TT.)	Intelli		Sí

VISTO - AUDITORIA INTERNA
Art. 54° - Decreto N° 21909/03
No implica análisis detallado de su contenido

Lic. Ermelinda E. Fernández F.
Auditor

CCP Compañía Comercial del Paraguay S.A. materiales eléctricos & iluminación
Av. Rca. Argentina 2278
Tels: (595 21) 553 270 (RA)
licitaciones@ccp.com.py
info@ccp.com.py
www.ccp.com.py

CIA. COMERCIAL DEL PARAGUAY S.A.
JORGE ABENTE SARALEGUI

Ing. Alcibiades Genero Silvera
DD/OD

p/ Secretaría General

COD: 968 000026

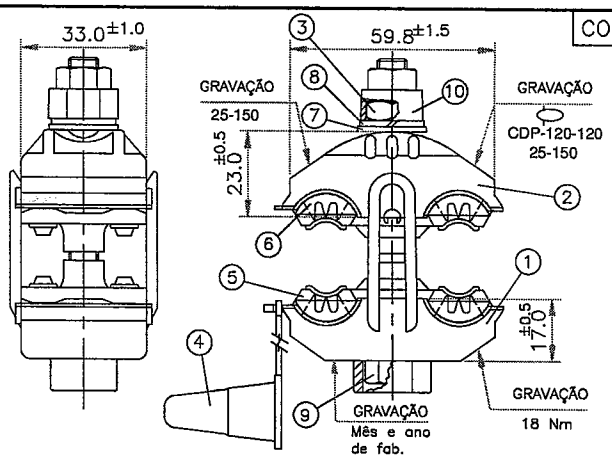

CONDUTORES: PRINCIPAL e DERIVAÇÃO: 25–150 mm²
TORQUE DE INSTALAÇÃO: 18 N.m
OBS1.: SERÁ FORNECIDO COM COMPOSTO INTELTROX PE
OBS2.: QUANDO SOLICITADO DEVERÁ SER FORNECIDO COM UM CAPUZ ADICIONAL PARA APLICAÇÃO NO CONDUTOR PRINCIPAL.
OBS3.: P/ CELG: EMBALAGEM: DEVERÁ SER COLOCADO JUNTO A ETIQUETA COLOCADA NA CAIXA DE PAPELÃO O "MÊS/ANO DE FABR." DO CONECTOR

REF.: NORMAL
CEMAT
CPFL JAGUARI/MOCOCA/LESTE E SUL PAULISTA DOC.940 VERS. 2.1 CÓD.737
CPFL PAULISTA/PIRATININGA DOC.940 VERS. CÓD.50–000–010–547
CPFL SANTA CRUZ DOC.940 VERS.2.1 CÓD.CON–082
RGE DOC.940 VERS.2.1 CÓD521420
CELESC DES. E–313.0059 REV.08/07/10 CÓD.18532 e CÓD.18534
BANDEIRANTE MP–07–23 CÓD.10000485/10000486 REV.08/05
ELETROPAULO MP–07–29 TIPO 1 REV.05/00 CÓD329.727–4
CEEE PTD–00.001 SEÇÃO 4–7 ITEM 2 CÓD.052328465 REV.09/01/07
ENERGISA CLASSE–21 DES.001 VERS.2.0 MAR/2010 CXÓD.32665
AES-SUL DES.NTD.004.003.003 VERS.A REV.OUT/05 ITEM–3 CÓD.1100055
DES.NTD.004.003.003 VERS.A REV.OUT/05 ITEM–5 CÓD.1100057
CEB DES. EM–08.031 CÓD.32075004 e CÓD.32075009 REV.MAR/2002
DES. EM–08.031 CÓD.32075006 REV.MAR/2002
ESCELSA DES.PT.RD.17.023 REV.02 ITEM 5 CÓD.1200625
CELPE/COSERN/COELBA 01.02–00–008 2ª ED.15/04/09 CÓD.: 2412002
DES. ETD.00.08 1ª EDIÇÃO CÓD.: 2412000
CELG NORMA NTC–56 ABR/06 ANEXO B DES. 1

CÓPIA NÃO CONTROLADA

NÃO SERÁ ATUALIZADA EM CASO DE REVISÃO

ESTE DESENHO É PROPRIEDADE EXCLUSIVA DE INTELLI INDUSTRIA DE TERMINAIS ELETRICOS LTDA., SENDO PROIBIDA SUA REPRODUÇÃO TOTAL OU PARCIAL, COMUNICADO A TERCEIROS OU POSTO A SUA DISPOSIÇÃO.

ITEM	DENOMINAÇÃO	QTDE	MATERIAL	P.B. (UNIT.)	P.L. (UNIT.)
10	PORCA FUSÍVEL	1	LIGA ZINCO		
9	PARAF. SEXT. M8x1,25x78	1	AÇO GALV. A QUENTE		
8	ARRUELA PRESSÃO M8	1	AÇO GALV. A QUENTE		
7	ARRUELA LISA M8	1	AÇO GALV. A QUENTE		
6	LÂMINA DENTADA	4	COBRE ELETROLÍTICO "ESTANHADO"		
5	BORRACHA DE ESTANQUEIDADE	2	ELASTÔMERO		
4	CAPUZ P/ DERIVAÇÃO	1	ELASTÔMERO		
3	PORCA SEXT. 13,0 mm (M8x1,25x6,2)	1	AÇO GALV. A QUENTE		
2	TAMPA	1	POLÍMERO (COR PRETA)		
1	CORPO	1	POLÍMERO (COR PRETA)		

DIMENSÕES EM mm. TOLERÂNCIAS NÃO ESPECIFICADAS:

Nº	ALTERAÇÃO	DATA	VISTO
32	INCL. MATERIAL DURETHAN P/ CORPO E TAMPA	01/08/13	
31	RET. REF. AMPLA	26/02/13	
30	INCL.REF.COELBA/COSERN/CELPE AES–SUL E CEB – ANTIGO CDP–150–150 ALT.GRAVAÇÃO	10/01/13	
29	INCL.REF. CELG E ESCELSA ALT.PARAFUSO SEXTAVADO P/ BORRACHA ESTANQ. ALT.PORCA FUSIVEL ALT.CAPUZ DERIVAÇÃO	03/12/12	
28	INCL. REF.COELBA/CELPE COSERN	12/08/11	
27	RET. REF. COELCE	06/04/11	

REVISÕES

INTELLI INDUSTRIA DE TERMINAIS ELETRICOS LTDA.

[redacted]

ESC. S/E	NOME	DATA
DESENHO	MARCIO	08/09/04
PROJETO		
APROVADO		08/09/04

FOLHA: 01 DE 01

CIA. COMERCIAL DEL PARAGUAY S.A.
JORGE ABENTE SARALEGUI

p/ Secretaría General Ing. Alcibiades Caprero Silva
DD/OD

CCP Compañía Comercial del Paraguay S.A.
Av. Rca. Argentina 2278
Tels: (595 21) 553 270 (RA)

Item 3

22

000027

DOC - ANDE 34 CP/DVN

PLANILLA DE DATOS GARANTIZADOS

Programa, según Lista de Bienes del Pliego correspondiente								4
Ítem, según Lista de Bienes del Pliego correspondiente								3
DESCRIPCIÓN							**EE.TT. ANDE N° 02.03.44 – Rev. 2**	**GARANTIZADO FABRICANTE**
MARCA								Intelli
FABRICANTE								Intelli
PROCEDENCIA								Brasil
3	**CONDICIONES DE UTILIZACIÓN**				**Condiciones de Instalación**		Según ítem 3.1	SI
4	**CARACTERÍSTICAS DEL CONECTOR**	**Características eléctricas**	**Corriente nominal (A)**					176 A
			Clasificación, según Norma EN 61238-1				A	A
			Tensión nominal (kV)		**Entre fase y tierra**		0,6	0,6
					Entre fases		1	1
		Materiales y aspectos constructivos	**Rango de secciones admisibles (mm²)**		**Conductor principal**			16 - 95
					Conductor derivado			4 - 35
			Grado IP					IP 65
			Material del cuerpo					Polímero
			Tornillería	**Sistema de apriete**			Cabeza fusible	Cabeza fusible
				Par de rotura de la cabeza (Nm)				14 N.m.
				Material			Acero Inoxidable / Acero Galvanizado, Aluminio o Aleación de Aluminio	Acero Galvanizado.
			Dientes de contacto	**Material**			Cobre / Aleación de cobre / Aluminio o Aleación de aluminio	Cobre
				Tratamiento superficial			Estañado / Plateado	Estañado
				Sellado			Selladores de goma sintética	Selladores Goma Sintética
				Impregnación			Grasa de contacto	Grasa de Contacto
			Capuchón sellador				Según ítem 4.2.6	SI
			Dimensiones (mm)		**A**			360
					B			62,0
					C			52,0
			Construcción				Conjunto de piezas imperdibles	SI
		Marcación					Según ítem 4.3.1	SI
6	**EMBALAJE**						Según ítem 6.1	SI
7	**DOCUMENTACIÓN A SER ENTREGADA CON EL MATERIAL**						Instrucciones de instalación	SI
OBSERVACIONES								

CCP Compañía Comercial del Paraguay S.A. materiales eléctricos & iluminación
Av. Rca. Argentina 2278
Tels: (595 21) 553 270 (RA)
licitaciones@ccp.com.py
info@ccp.com.py
www.ccp.com.py

CIA. COMERCIAL DEL PARAGUAY S.A.
JORGE ABENTE SARALEGUI

Ing. Alcibiades Cantero Silvera
DD/OD

p/ Secretaría General

PLANILLA DE DATOS GARANTIZADOS

Programa, según Lista de Bienes del Pliego correspondiente							
Ítem, según Lista de Bienes del Pliego correspondiente							
					Laboratorio en el cual se realizó el ensayo	**Referencia o Nº de Protocolo**	**Valores satisfactorios según Norma de Ensayo (Sí/No)**
5.1	**ENSAYOS DE TIPO**	**Protocolos de Ensayos de Tipo**	**a**	Montaje a baja temperatura: Cláusula 2.3, Norma NF C 33-020	Intelli		Sí
			b	Actuación del limitador de par: Cláusula 2.4.1, Norma NF C 33-020	Intelli		Sí
			c	Daño sobre el conductor principal o pasante: Cláusula 2.4.2, Norma NF C 33-020	Intelli		Sí
			d	Daño sobre el conductor derivado: Cláusula 2.4.3, Norma NF C 33-020	Intelli		Sí
			e	Control dieléctrico: Cláusula 2.5.1, Norma NF C 33-020	Intelli		Sí
			f	Control de estanqueidad: Cláusula 2.5.3, Norma NF C 33-020 ó Norma IRAM 2435 (ítem 4, Tabla 1 de estas EE.TT.)	Intelli		Sí

CCP
Compañía Comercial del Paraguay S.A.
materiales eléctricos & iluminación
www.ccp.com.py
Av. Rca. Argentina 2278
Tels: (595 21) 553 270 (RA)
licitaciones@ccp.com.py
info@ccp.com.py

CIA. COMERCIAL DEL PARAGUAY S.A.
JORGE ABENTE SARALEGUI

Ing. Alciblades Cantero Silvera
DD/OD

24

COD: 9698

000029

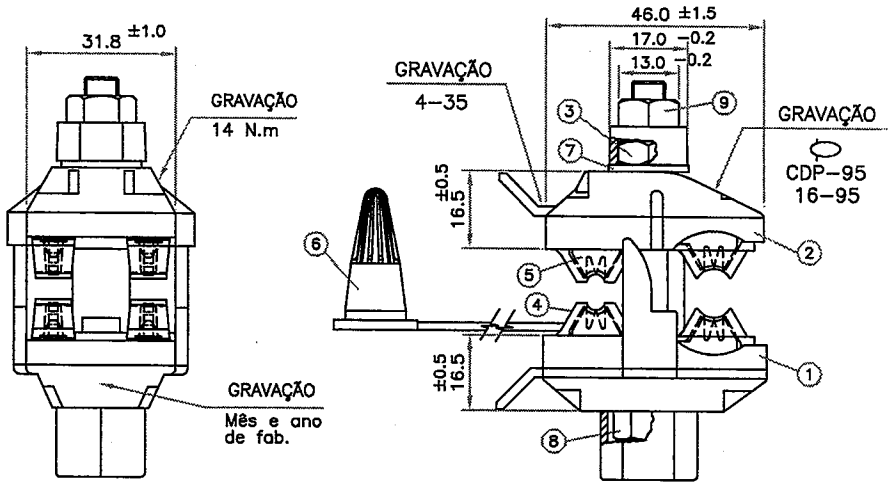

CONDUTORES

PRINCIPAL: 16−95 mm²
DERIVAÇÃO: 4−35 mm²
TORQUE DE INSTALAÇÃO: 14 N.m
OBS.: SERÁ FORNECIDO COM COMPOSTO ANTI−ÓXIDO INTELTROX PE

CÓPIA NÃO CONTROLADA

NÃO SERÁ ATUALIZADA EM CASO DE REVISÃO

ESTE DESENHO É PROPRIEDADE EXCLUSIVA DE INTELLI INDUSTRIA DE TERMINAIS ELETRICOS LTDA., SENDO PROIBIDA SUA REPRODUÇÃO TOTAL OU PARCIAL, COMUNICADO A TERCEIROS OU POSTO A SUA DISPOSIÇÃO.

REF.: NORMAL
CEMAT
CPFL PAULISTA/PIRATININGA DOC.940 VERS.2.1 CÓD.50−000−002−360
CPFL SANTA CRUZ DOC.940 VERS.2.1 CÓD.CON−080
CPFL JAGUARI/MOCOCA/LESTE E SUL PAULISTA DOC.940 VERS.2.1 CÓD.727
RGE DOC.940 VERS.2.0 CÓD.521418
COELBA/COSERN/CELPE ETD.00.08 1ª EDIÇÃO CÓD. 2412001
VR01.02−00.008 2ª ED 15/05/09 CÓD 2412008
BANDEIRANTE DES. MP 07−23 REV. 08/05 CÓD.10000487
CELESC DES. E−313.0059 REV.08/07/10 CÓD.18531
CEEE PTD−00.001 SEÇÃO 4−7 ITEM−1 CÓD.052328457 R.09/01/07
AES−SUL DES.NTD.004.003.003 VERS.A REV.OUT/05 ITEM−2 CÓD.1100053
CEB DES. EM−08.031 CÓD.32075007 REV.MAR./2002
CELG NORMA NTC−56 ABR/06 ANEXO B DES. 1

ITEM	DENOMINAÇÃO	QTDE	MATERIAL	P.B. (UNIT.)	P.L. (UNIT.)
9	PORCA FUSÍVEL	1	LIGA DE ZINCO		
8	PARAF. SEXT. M8x1.25x65	1	AÇO GALV. À QUENTE		
7	ARRUELA LISA 5/16"	1	AÇO INÓX		
6	CAPUZ PARA DERIVAÇÃO	1	ELASTÔMERO		
5	LÂMINA DENTADA	4	COBRE ELETROLÍTICO "ESTANHADO"		
4	BORRACHA DE ESTANQUEIDADE	4	ELASTÔMERO		
3	PORCA SEXT. M8x1,25x6,20	1	AÇO GALV. À QUENTE		
2	TAMPA	1	POLÍMERO (COR PRETA)		
1	CORPO	1	POLÍMERO (COR PRETA)		

DIMENSÕES EM mm. TOLERÂNCIAS NÃO ESPECIFICADAS: ±0.20

* COTAS CRÍTICAS

Nº	ALTERAÇÃO	DATA	VISTO
38	INCL. MATERIAL DURETHAN PARA CORPO E TAMPA	03/09/13	
37	RET. REF. AMPLA	25/03/13	
36	INCL.REF.CELG	22/08/12	
35	ALT. FITA LÂMINA	12/01/12	
34	INCLUSÃO DESENHO COELBA/COSERN/CELPE	16/08/11	
33	DIMENS. E PESO LÂMINA	16/05/11	
32	RET. REF. COELCE	26/04/11	
31	REV. DES. CELESC	04/01/11	
30	INCL. REF.CEB	18/06/10	
29	INCL.REF.AES−SUL	08/01/10	
28	REV. DES. COELCE	16/09/09	
27	TOLERÂNCIAS	11/08/09	
26	RET.REF.ESCELSA	25/05/09	
25	INCL.OBS 2	06/02/09	
24	RET. REF. LIGHT	01/10/08	

REVISÕES

INTELLI INDUSTRIA DE TERMINAIS ELETRICOS LTDA.

CONECTOR DERIVAÇÃO PERFURANTE CDP−95

ESC.: S/E	NOME	DATA	D.P.3886
DESENHO	MARCIO	18/11/99	
PROJETO			
APROVADO:		02/12/99	FOLHA: 01 DE 01

CIA. COMERCIAL DEL PARAGUAY S.A.
JORGE ABENTE SARALEGUI

p/ Secretaría General Ing. Alciblades Cantero Silva
DD/OD

CCP Compañía Comercial del Paraguay S.A.
Av. Rca. Argentina 2278
Tels: (595 21) 553 270 (RA)

PLANILLA DE DATOS GARANTIZADOS

Programa, según Lista de Bienes del Pliego correspondiente								4
Ítem, según Lista de Bienes del Pliego correspondiente								4
DESCRIPCIÓN							EE.TT. ANDE N° 02.03.44 – Rev. 2	GARANTIZADO FABRICANTE
MARCA								Intelli
FABRICANTE								Intelli
PROCEDENCIA								Brasil
3	CONDICIONES DE UTILIZACIÓN			Condiciones de Instalación			Según ítem 3.1	Sí
4	CARACTERÍSTICAS DEL CONECTOR	Características eléctricas		Corriente nominal (A)				52A
				Clasificación, según Norma EN 61238-1			A	A
				Tensión nominal (kV)	Entre fase y tierra		0,6	0,6
					Entre fases		1	1
		Materiales y aspectos constructivos	Rango de secciones admisibles (mm²)		Conductor principal			10 - 95
					Conductor derivado			1,5 - 10
			Grado IP					IP 65
			Material del cuerpo					Polímero
			Tornillería	Sistema de apriete			Cabeza fusible	Cabeza Fusible
				Par de rotura de la cabeza (Nm)				8 N.m.
				Material			Acero Inoxidable / Acero Galvanizado, Aluminio o Aleación de Aluminio	Acero Galvanizado
			Dientes de contacto	Material			Cobre / Aleación de cobre / Aluminio o Aleación de aluminio	Cobre
				Tratamiento superficial			Estañado / Plateado	Estañado
				Sellado			Selladores de goma sintética	Selladores de goma sintética
				Impregnación			Grasa de contacto	Grasa de Contacto
			Capuchón sellador				Según ítem 4.2.6	Sí
			Dimensiones (mm)		A			25,0
					B			50,0
					C			48,0
			Construcción				Conjunto de piezas imperdibles	Sí
		Marcación					Según ítem 4.3.1	Sí
6	EMBALAJE						Según ítem 6.1	Sí
7	DOCUMENTACIÓN A SER ENTREGADA CON EL MATERIAL						Instrucciones de instalación	Sí
OBSERVACIONES								

CCP
Compañía Comercial del Paraguay S.A.
materiales eléctricos & iluminación
www.ccp.com.py
Av. Rca. Argentina 2278
Tels: (595 21) 553 270 (RA)
licitaciones@ccp.com.py
info@ccp.com.py

CIA. COMERCIAL DEL PARAGUAY S.A.
JORGE ABENTE SARALEGUI

Ing. Alcibiades Cantero Silvera
LD/OD

p/ Secretaría General

UOC - ANDE F 33 DCP/DN

ANDE	ESPECIFICACIONES TÉCNICAS **EE.TT. N° 02.03.44 – Rev. 2** CONECTOR A DIENTES PARA LÍNEAS AÉREAS PREENSAMBLADAS DE BAJA TENSIÓN	Pág. 9 / 9

PLANILLA DE DATOS GARANTIZADOS

Programa, según Lista de Bienes del Pliego correspondiente							4
Ítem, según Lista de Bienes del Pliego correspondiente							4
					Laboratorio en el cual se realizó el ensayo	**Referencia o N° de Protocolo**	**Valores satisfactorios según Norma de Ensayo (Si/No)**
5.1	**ENSAYOS DE TIPO**	**Protocolos de Ensayos de Tipo**	**a**	Montaje a baja temperatura: Cláusula 2.3, Norma NF C 33-020	Intelli		Sí
			b	Actuación del limitador de par: Cláusula 2.4.1, Norma NF C 33-020	Intelli		Sí
			c	Daño sobre el conductor principal o pasante: Cláusula 2.4.2, Norma NF C 33-020	Intelli		Sí
			d	Daño sobre el conductor derivado: Cláusula 2.4.3, Norma NF C 33-020	Intelli		Sí
			e	Control dieléctrico: Cláusula 2.5.1, Norma NF C 33-020	Intelli		Sí
			f	Control de estanqueidad: Cláusula 2.5.3, Norma NF C 33-020 ó Norma IRAM 2435 (ítem 4, Tabla 1 de estas EE.TT.)	Intelli		Sí

CIA. COMERCIAL DEL PARAGUAY S.A.
JORGE ARENTE SARALEGUI

Ing. Alcibiades Cantero Silvera
DD/OD

CCP
Compañía Comercial del Paraguay S.A.
materiales eléctricos & iluminación
www.ccp.com.py
Av. Rca. Argentina 2278
Tels: (595 21) 553 270 (RA)
licitaciones@ccp.com.py
info@ccp.com.py

27

COD:	9934

000032

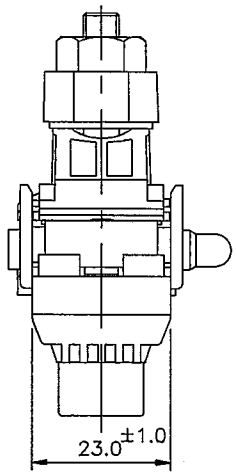

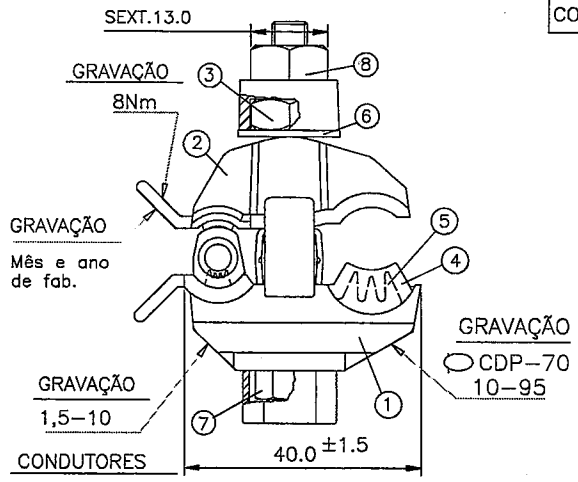

PRINCIPAL: 10–95 mm2 / DERIVAÇÃO: 1,5–10 mm2
TORQUE DE INSTALAÇÃO: 8 N.m

OBS1.: SERÁ FORNECIDO COM COMPOSTO INTELTROX PE

OBS2.: QDO SOLICITADO DEVERÁ SER FORNECIDO COM UM CAPUZ ADICIONAL PARA APLICAÇÃO NO CONDUTOR PRINCIPAL.

OBS3.: RGE/CPFL SANTA CRUZ/CPFL PAULISTA/PIRATININGA
NO RELATÓRIO TÉCNICO DE RECEBIMENTO DEVERÁ CONSTAR MÊS/ANO E LOTE DE FABRICAÇÃO.

OBS4.: P/CELG: EMBALAGEM: DEVERÁ SER COLOCADO JUNTO A ETIQUETA COLOCADA NA CAIXA DE PAPELÃO O "MÊS/ANO DE FABR." DO CONECTOR.

REF.: NORMAL
CEMAT
ESCELSA DES. PT.RD.17.023 REV.02 ITEM 1 CÓD.1200435
CELESC DES. E–313.0059 REV.08/07/10 CÓD.16736
COELBA/COSERN/CELPE ETD.00.08 1ªEDIÇÃO CÓD. 2412003
VR01.02–00.008 2ªEDIÇÃO 15/04/09 CÓD.2412004
ENERGISA CLASSE–21 DES.001 VERS.2.0 MAR/2010 CÓD.33017
RGE DOC.940 VERS.2.1 CÓD. 521419
CPFL SANTA CRUZ DOC.940 VERS.2.1 CÓD.CON–081
CPFL PAULISTA/PIRATININGA DOC.940 VERS.2.1 CÓD.50–000–010–551
CPFL JAGUARI/MOCOCA/LESTE E SUL PAULISTA DOC.940 VERS.2.1 CÓD.731
AES-SUL DES.NTD.004.003.003 VERS.A REV.OUT/05 ITEM–1 CÓD.1100054
CEB DES. EM–08.031 ITEM–1 CÓD.S/N REV.MAR./2002
CELG NORMA NTC–56 ABR/06 ANEXO B DES. 1

CÓPIA NÃO CONTROLADA

NÃO SERÁ ATUALIZADA EM CASO DE REVISÃO

ESTE DESENHO É PROPRIEDADE EXCLUSIVA DE INTELLI INDUSTRIA DE TERMINAIS ELETRICOS LTDA., SENDO PROIBIDA SUA REPRODUÇÃO TOTAL OU PARCIAL, COMUNICADO A TERCEIROS OU POSTO A SUA DISPOSIÇÃO.

ITEM	DENOMINAÇÃO	QTD	MATERIAL	P.B.(gr) UNIT.	P.L.(gr) UNIT.
8	PORCA FUSÍVEL	1	LIGA DE ZINCO		
7	PARAF. SEXT. M6x1,0x53,0	1	AÇO GEOMETIZADO		
6	ARRUELA LISA M6 6,4x18,0x1,5	1	AÇO GEOMETIZADO		
5	LÂMINA DENTADA FITA 26,9x1,5	2	COBRE ELETROLÍTICO "ESTANHADO"		
4	BORRACHA DE ESTANQUEIDADE	1	ELASTÔMERO		
3	PORCA SEXT. 13,0 mm M6x1,0x5,0	1	AÇO GEOMETIZADO		
2	TAMPA	1	POLÍMERO (COR PRETA)		
1	CORPO	1	POLÍMERO (COR PRETA)		

DIMENSÕES EM mm. | TOLERÂNCIAS NÃO ESPECIFICADAS:

* COTAS CRÍTICAS

Nº	ALTERAÇÃO	DATA	VISTO
35	INCL. MATERIAL DURETHAN P/ CORPO E TAMPA	07/08/13	
34	ALT. CÓD. E PESOS BORRACHA ESTANQ.	13/05/13	
33	INCL.REF.CELG	22/08/12	
32	INCLUSÃO DESENHO COELBA/COSERN/CELPE	16/08/11	
31	REV. DES. CELESC	04/01/11	
30	ALT. REF. "CATAGUASES" PELA REF. "ENERGISA"	03/09/10	

REVISÕES

INTELLI INDUSTRIA DE TERMINAIS ELETRICOS LTDA.

CONECTOR DERIVAÇÃO PERFURANTE CDP-70

ESC. S/E	NOME	DATA
DESENHO	MARCIO	23/09/02
PROJETO		
APROVADO		23/09/02

D.P.4170

FOLHA: 01 DE 01

CIA. COMERCIAL DEL PARAGUAY S.A.
JORGE ABENTE SARALEGUI
p/ Secretaría General

Ing. Alcibiades Cantero Silvera
DD/OD

CCP Compañía Comercial del Paraguay S.A.
Av. Rca. Argentina 2278
Tels: (595 21) 553 270

DIRECCIONES
AV. ESPAÑA 1268
TELEFONOS 222713/16 – 211 001/20
CASILLA DE CORREO 604
TELEGRAFICA ANDE
TELEX: 22072 ANDE PY
TELEFAX: (591-21) 200513

ADMINISTRACION NACIONAL DE ELECTRICIDAD
A N D E

LICITACIÓN PÚBLICA INTERNACIONAL ANDE Nº 995/2014

Subasta a la Baja Electrónica

"Adquisición de Preformados, Conectores y Accesorios para Líneas Aéreas y Subterráneas"

ADENDA Nº 1

Asunción, 12 de junio de 2014

AL OFERENTE:

Señor(es)

Con relación a la licitación de referencia, rogamos tener en cuenta lo siguiente:

1.

Inicio de la etapa competitiva - Lances:	Lote 1 a las 08:40 hs. del día 27 de junio de 2014, Lote 2 al cierre del Lote 1 y así sucesivamente hasta el Lote 5.
Presentación de sobre de Ofertas:	Fecha: 2 de julio de 2014, hasta **09:00** horas. Lugar: conforme lo indicado en el Anexo II del Pliego de Bases y Condiciones
Apertura de sobre de Ofertas:	Fecha: 2 de julio de 2014 a las **09:15** horas. Lugar: Conforme lo indicado en el Anexo II del Pliego de Bases y Condiciones

2. En caso de que el oferente individual o miembro de un consorcio no sea el fabricante, se podrá presentar los documentos del fabricante de los bienes ofertados, para acreditar el requisito de experiencia y capacidad técnica.

Les saludamos muy atentamente,

ANDE

Ing. Alcibiades Cantero Silvera
DD/OD

p/ Secretaría General

CIA. COMERCIAL DEL PARAGUAY S.A.
JORGE ABENTE SARALEGUI

ANDE
PRESIDENCIA

RESOLUCION P/CP/Nº 2804/2014

POR LA QUE SE ADJUDICA LA LICITACIÓN PÚBLICA INTERNACIONAL ANDE - SUBASTA A LA BAJA ELECTRÓNICA (SBE) Nº 995/2014, PARA ADQUISICIÓN DE PREFORMADOS, CONECTORES Y ACCESORIOS PARA LÍNEAS AÉREAS Y SUBTERRÁNEAS, A LAS FIRMAS LIMBURG EQUITIES S.A., DE PANAMÁ, REPRESENTADA POR EL ING. GUSTAVO A. AQUINO A. – (LOTES 1, 2 Y 5), KRJ INDUSTRIA E COMERCIO LTDA., DE BRASIL, REPRESENTADA POR EL ING. GUSTAVO A. AQUINO A. – (LOTE 3) Y COMPAÑÍA COMERCIAL DEL PARAGUAY S.A. – (LOTE 4).

Asunción, 1 de agosto de 2014

VISTO: La Licitación Pública Internacional ANDE - Subasta a la Baja Electrónica (SBE) Nº 995/2014, para Adquisición de Preformados, Conectores y Accesorios para Líneas Aéreas y Subterráneas, cuyo Llamado fue autorizado por Resolución P/CP/Nº 2670/2014 de la Presidencia de la ANDE; y

CONSIDERANDO: Que la Dirección de Contrataciones Públicas, en su carácter de Unidad Operativa de Contratación (UOC), en base a los antecedentes, fundamenta:

Que presentaron ofertas ocho firmas, según Acta de Sesión Pública Virtual, SBE ID Nº 270894 de fecha 27 de junio de 2014;

Que presentaron sobres de ofertas seis firmas, según Acta N° 65/2014 de fecha 2 de julio de 2014;

Que del estudio comparativo de las ofertas, realizado por el Comité de Evaluación designado por Resolución de la Presidencia P/Nº 34937 de fecha 4 de julio de 2014, resulta conveniente adjudicar la Licitación Pública Internacional a las firmas Limburg Equities S.A., de Panamá, representada por el Ing. Gustavo A. Aquino A. – (Lotes 1, 2 y 5), KRJ Industria e Comercio Ltda., de Brasil, representada por el Ing. Gustavo A. Aquino A. – (Lote 3) y Compañía Comercial del Paraguay S.A. – (Lote 4), por cumplir con todos los requisitos exigidos en el Pliego de Bases y Condiciones y ser sus ofertas económicamente ventajosas para la ANDE;

Que la Adjudicación propuesta por el Comité de Evaluación, está conforme en su totalidad al Art. 28º de la Ley Nº 2051/2003 de Contrataciones Públicas, concordante con el Art. 63° del Decreto N° 21909/2003;

CIA. COMERCIAL DEL PARAGUAY S.A.
JORGE ABENTE SARALEGUI

Ing. Alcibiades Cantero Silvera
DD/OD

p/ Secretaría General

Que el procedimiento utilizado se ajusta a cuanto determina el Art. 27°, inciso i) de la Carta Orgánica de la ANDE, modificada por el Art. 16° de la Ley N° 2199/2003;

Por tanto, en uso de sus atribuciones,

EL PRESIDENTE DE LA ANDE
RESUELVE:

1. Adjudicar la Licitación Pública Internacional ANDE - Subasta a la Baja Electrónica (SBE) Nº 995/2014, para Adquisición de Preformados, Conectores y Accesorios para Líneas Aéreas y Subterráneas, en las siguientes condiciones:

1.1 A Limburg Equities S.A., de Panamá, representada por el Ing. Gustavo A. Aquino A.:

Lote 1:

Item	Descripción	Marca	Procedencia	Unidad de Medida	Cantidad (1)	Precio Unitario FOB-USD (2)	Seguros, fletes y otros gastos por la totalidad USD (3)	Precio Total CIP-USD (1x2+3)
1	Preformado de Retención para Cable de 35 mm2	MacLean	Brasil	Unidad	20.000	0,50	500,00	10.500,00
2	Preformado de Retención para Cable de 70 mm2	MacLean	Brasil	Unidad	10.000	1,00	500,00	10.500,00
3	Preformado de Empalme para Cable de 35 mm2	MacLean	Brasil	Unidad	10.000	1,30	500,00	13.500,00
4	Preformado Lateral para Cable de 35 mm2	MacLean	Brasil	Unidad	10.000	0,60	500,00	6.500,00
5	Preformado de Tope para Cable de 70 mm2	MacLean	Brasil	Unidad	10.000	0,80	500,00	8.500,00
6	Preformado para Cabo de Acero de 3/8"	MacLean	Brasil	Unidad	10.000	1,70	500,00	17.500,00
7	Preformado de Aislador Roldana de 35 mm2	MacLean	Brasil	Unidad	20.000	0,60	4.185,84	16.185,84
Total								**83.185,84**

CIA. COMERCIAL DEL PARAGUAY S.A.
JORGE ABENTE SARALEGUI

Ing. Alcibiades Cantero Silvera
DD/OD
p/ Secretaría General

por un monto total CIP Asunción USD 83.185,84 (ochenta y tres mil ciento ochenta y cinco dólares de los Estados Unidos de América, con 84/100).

- Forma de pago: Mediante Carta de Crédito Irrevocable.

Lote 2:

Item	Descripción	Marca	Procedencia	Unidad de Medida	Cantidad (1)	Precio Unitario FOB-USD (2)	Seguros, fletes y otros gastos por la totalidad USD (3)	Precio Total CIP-USD (1x2+3)
1	Conector a Compresión Al/Cu 16/35 – 2/8 mm2	Maxxweld	Brasil	Unidad	200.000	0,25	1.130,00	51.130,00
2	Conector a Compresión AL/Al 16/35 – 16/35 mm2	Maxxweld	Brasil	Unidad	20.000	0,60	440,00	12.440,00
3	Conector a Compresión Al/Cu 35/70 – 2/8 mm2	Maxxweld	Brasil	Unidad	20.000	0,40	240,00	8.240,00
4	Conector a Compresión Al/Cu 35/70 – 35/70 mm2	Maxxweld	Brasil	Unidad	10.000	0,45	120,00	4.620,00
5	Conector a Compresión Al/Cu 50/70 – 16/35 mm2	Maxxweld	Brasil	Unidad	10.000	0,40	120,00	4.120,00
6	Conector a Compresión Al/Cu 50/70 – 50/70 mm2	Maxxweld	Brasil	Unidad	10.000	0,45	120,00	4.620,00
7	Prensa Paralela Cu-Cu de 25/95 mm2	Maxxweld	Brasil	Unidad	8.000	8,00	9.237,07	73.237,07
Total								**158.407,07**

por un monto total CIP Asunción USD 158.407,07 (ciento cincuenta y ocho mil cuatrocientos siete dólares de los Estados Unidos de América, con 07/100).

- Forma de pago: Mediante Carta de Crédito Irrevocable.

Ing. Alcibiades Cantero Silvera
DD/OD

CIA. COMERCIAL DEL PARAGUAY S.A.
JORGE ABENTE SARALEGUI

p/ Secretaría General

Lote 5:

Item	Descripción	Marca	Procedencia	Unidad de Medida	Cantidad (1)	Precio Unitario FOB-USD (2)	Seguros, fletes y otros gastos por la totalidad USD (3)	Precio Total CIP-USD (1x2+3)
1	Terminal a Compresión para Cable de Aluminio de 70 mm2	Maxxweld	Brasil	Unidad	5.000	2,86	850,00	15.150,00
2	Terminal a Compresión para Cable de Cobre de 70 mm2	Maxxweld	Brasil	Unidad	5.000	2,17	850,00	11.700,00
3	Terminal a Compresión para Cable de Cobre de 95 mm2	Maxxweld	Brasil	Unidad	5.000	2,75	904,42	14.654,42
Total								**41.504,42**

por un monto total CIP Asunción USD 41.504,42 (cuarenta y un mil quinientos cuatro dólares de los Estados Unidos de América, con 42/100).

- Forma de pago: Mediante Carta de Crédito Irrevocable.

1.2 A KRJ Industria e Comercio Ltda., de Brasil, representada por el Ing. Gustavo A. Aquino A.:

Lote 3:

Item	Descripción	Marca	Procedencia	Unidad de Medida	Cantidad (1)	Precio Unitario FOB-USD (2)	Seguros, fletes y otros gastos por la totalidad USD (3)	Precio Total CIP-USD (1x2+3)
1	Conector Tipo Cuña 70/16 mm2 para Acometida	KJR	Brasil	Unidad	5.000	2,00	3.000,00	13.000,00
2	Conector Tipo Cuña 35/70 mm2 para Acometida	KJR	Brasil	Unidad	5.000	2,00	3.000,00	13.000,00
3	Conector Tipo Cuña AL/CU 70/25 mm2	KJR	Brasil	Unidad	5.000	5,00	3.000,00	28.000,00
4	Conector Tipo Cuña AL/CU 70/70 mm2	KJR	Brasil	Unidad	5.000	5,00	3.000,00	28.000,00

CIA. COMERCIAL DEL PARAGUAY S.A.
JORGE ABENTE SARALEGUI

p/ Secretaría General

Ing. Alcibiades Centero Silvera
DD/OD

5	Conector Tipo Cuña 150/35 mm2 para Derivación	KJR	Brasil	Unidad	2.500	6,00	3.000,00	18.000,00
6	Conector Tipo Cuña 185-70 mm2 para Derivación	KJR	Brasil	Unidad	5.000	6,00	3.000,00	33.000,00
7	Conector Tipo Cuña 70-50/70-50 mm2 para Derivación	KJR	Brasil	Unidad	10.000	5,00	4.500,00	54.500,00
8	Conector Tipo Cuña Al/Al 35/70 mm2	KJR	Brasil	Unidad	10.000	5,00	5.347,34	55.347,34
Total								**242.847,34**

por un monto total CIP Asunción USD 242.847,34 (doscientos cuarenta y dos mil ochocientos cuarenta y siete dólares de los Estados Unidos de América, con 34/100).

- Forma de pago: Mediante Carta de Crédito Irrevocable.

1.3 A Compañía Comercial del Paraguay S.A.:

Lote 4:

Item	Descripción	Marca	Procedencia	Unidad de Medida	Cantidad	Precio Unitario G (IVA Incluido)	Precio Total G (IVA Incluido)
1	Conector de Derivación a Diente de 16/25 – 35/70 mm2	Intelli	Brasil	Unidad	10.000	7.342	73.420.000
2	Conector de Derivación a Diente de 25/95 – 25/95 mm2	Intelli	Brasil	Unidad	5.000	10.395	51.975.000
3	Conector de Derivación a Diente de 50/70 – 4/16 mm2	Intelli	Brasil	Unidad	10.000	7.341	73.410.000
4	Conector de Derivación a Diente Al/Cu de 16/95 – 2/10 mm2	Intelli	Brasil	Unidad	10.000	3.992	39.920.000
Total							**238.725.000**

por un monto total de G 238.725.000 (doscientos treinta y ocho millones setecientos veinticinco mil guaraníes), IVA incluido.

Ing. Alcibiades Cantero Silvera
DD/OD

CIA. COMERCIAL DEL PARAGUAY S.A.
JORGE ABENTE SARALEGUI

p/ Secretaría General

ANDE
PRESIDENCIA

RESOLUCION P/CP/Nº 2804/2014 - Pág. 6

2. Encargar a la Dirección de Contrataciones Públicas, a la Dirección de Distribución y a la Gerencia Financiera a proseguir con los trámites pertinentes, de conformidad a las disposiciones vigentes.

3. Comunicar a quienes corresponda.

Ing. Víctor Romero Solís
Presidente

Ing. Alcibiades Cantero Silvera
p/ Secretaría General

CIA. COMERCIAL DEL PARAGUAY S.A.
JORGE ABENTE SARALEGUI

ANDE

ADMINISTRACION NACIONAL DE ELECTRICIDAD
DIRECCION DE CONTRATACIONES PÚBLICAS
UNIDAD OPERATIVA DE CONTRATACIÓN

NOTA UOC/DCN/ANDE/ Nº 53/2014

Asunción, 5 de agosto de 2014

Señores
Compañía Comercial del Paraguay S.A.
Avda. Rca. Argentina 2278
Teléfono: 553-270
licitaciones@ccp.com.py
Asunción, Paraguay

De nuestra consideración:

Nos dirigimos a ustedes, con relación a su oferta presentada en fecha 2 de julio de 2014, inherente a la Licitación Pública Internacional ANDE – Subasta a la Baja Electrónica (SBE) Nº 995/2014 "Adquisición de Preformados, Conectores y Accesorios para Líneas Aéreas y Subterráneas".

En base a lo expuesto, cumplimos en informarles que esta Administración, a través de la Resolución P/CP/Nº 2804/2014 de fecha 1 de agosto de 2014, resolvió adjudicar la mencionada Licitación de la siguiente manera:

- A Limburg Equities S.A., de Panamá, representada por el Ing. Gustavo A. Aquino A.: Lotes 1, 2 y 5.
- A KRJ Industria e Comercio Ltda., de Brasil, representada por el Ing. Gustavo A. Aquino A.: Lote 3.
- A Compañía Comercial del Paraguay S.A.: Lote 4.

Por consiguiente, solicitamos la presentación de la Constancia de estar inscripta en el Sistema de Información de Proveedores del Estado (SIPE). Los documentos que no se encuentran activos deberán ser presentados en copias debidamente autenticadas por Escribano Público en el Departamento de Contratos, Segundo Piso – Oficina 218; a fin de proseguir con los trámites pertinentes para la suscripción del contrato teniendo en cuenta el plazo establecido en el artículo 36 de la Ley 2051/2003.

Hacemos propicia la ocasión para saludarles muy atentamente

Carolina Alegre
Heddy Carolina Alegre A.
Directora de Contrataciones Públicas

DCP / UOC ANDE Unidad Operativa de Contratación

Soledad

05 AGO. 2014 14:31

SU LOGO : Dpto.de Licitaciones-ANDE
SU NÚMERO DE FAX : 2172443

Nº	OTRO FACSIMIL	HORA DE INICIO	DURACION	MODO	PAGINAS	RESULTADO
01	CCP SA	05 AGO. 14:30	00'44	TRANS	01	OK

APAGAR PRESIONE 'MENU' #04.
USANDO '+' O '-'.

Ing. Alcibiades Cantero Silvera
DD/OD

p/ Secretaría General

CIA. COMERCIAL DEL PARAGUAY S.A.
JORGE ABENTE SARALEGUI