Poder Ejecutivo
Ministerio de Educación y Cultura

CONTRATO Nº 27 /2012

Entre el Ministerio de Educación y Cultura (MEC), con RUC Nº 80005190-4, domiciliado en O`Leary Nº 650 entre Gral. Díaz y Eduardo V. Haedo, Edificio Helipuerto, 8vo. Piso, de la ciudad de Asunción, República del Paraguay, representado para este acto por la Directora General de Administración y Finanzas, **Lic. MARY GARAY RAMÍREZ,** autorizada a suscribir el presente contrato según el Art. 3º de la Resolución Ministerial Nº 1213 de fecha 20 de julio de 2012, denominado en adelante el CONTRATANTE, por una parte y por la otra la firma **ARQUITECTURA Y DISEÑO S.A.**, con RUC Nº 80033182-6., domiciliada en San Roque González de Santa Cruz Nº 1551 c/ Alfredo Seiferheld, de la ciudad de Asunción, República del Paraguay, representada para este acto por el Arq. Omar Abed Duarte, con cédula de identidad N° 1.070.524, denominada en adelante la CONTRATISTA, denominadas en conjunto "LAS PARTES" e, individualmente, "PARTE", acuerdan celebrar el presente "CONTRATO" para la LICITACION PÚBLICA NACIONAL POR SUBASTA A LA BAJA ELECTRONICA N° 14/2012 "**ADQUISICIÓN DE MOBILIARIOS PARA AULAS**", en lo que respecta a los **LOTE Nº 1** - *"Capital"*, - **LOTE Nº 15** - *"Canindeyu"*, el cual estará sujeto a las siguientes cláusulas y condiciones:

1. OBJETO.

El presente Contrato tiene por objeto establecer los derechos y obligaciones que asumen la **CONTRATANTE** y el **CONTRATISTA,** con relación al suministro de "**ADQUISICIÓN DE MOBILIARIOSPARA AULAS**" que seguidamente se detallan y se regirán por estas Cláusulas y las contenidas en la ley relativa a la materia.

2. DOCUMENTOS INTEGRANTES DEL CONTRATO.

Los documentos contractuales firmados por las partes y que forman parte integral del contrato son los siguientes:

(a) La letra del contrato
(b) El Pliego de Bases y Condiciones y sus adendas o modificaciones;
(c) Las Condiciones Generales del Contrato;

ARQUIDIS S.A.
Tel.: 606 547 / 603 877
RUC: 80033182-6

Lic. Mary Garay Ramírez
Directora General
Dirección General de
Administración y Finanzas

(d) Las Condiciones Especiales del Contrato;

(e) Resolución MEC N° 1213 de fecha 20 de julio de 2012 " Por la cual se Adjudica los Lotes N° 1, 3, 4, 6, 13, 15 y 16 del Llamado a LICITACION PÚBLICA NACIONAL POR LA SUBASTA A LA BAJA ELECTRONICA N° 14/2012 "**ADQUISICIÓN DE MOBILIARIOS PARA AULAS**", convocada por el Ministerio de Educación y Cultura, y se autoriza a la suscripción de los contratos respectivos"

(f) La Documentación técnica que contiene la descripción de los bienes y las Especificaciones Técnicas incluyendo la lista de cantidades preparada por la Contratante;

(g) La Presentación de Oferta y la lista de precios unitarios suministrados por el Proveedor;

(h) El desglose y los análisis de los precios unitarios (Cuando se citen como documentos contractuales en las **CEC);**

(i) Los demás documentos entregados por el Oferente y no rechazados por la Convocante.

Los documentos que forman parte del Contrato deberán considerarse mutuamente explicativos; en caso de contradicción o diferencia entre los documentos que forman parte integral del Contrato, la prioridad de los mismos será en el orden enunciado anteriormente.

3. IDENTIFICACIÓN DEL CRÉDITO PRESUPUESTARIO PARA CUBRIR EL COMPROMISO DERIVADO DEL CONTRATO (Art. 37, a de la Ley N° 2051).

3.1. El crédito presupuestario para cubrir el compromiso derivado del presente contrato está previsto en el Objeto del Gasto 530 F.F. 10, del Presupuesto General de la Nación para el Ejercicio 2012, asignado al Ministerio de Educación y Cultura, y que fuera adjudicado ***por Resolución MEC N° 1213 de fecha 20 de julio del 2012,*** para los **LOTE N° 1** - *"Capital"* por un Monto total de **Gs.497.999.382.-(Guaraníes Cuatrocientos noventa y siete millones novecientos noventa y nueve mil trescientos ochenta y dos)** IVA Incluido ,- **LOTE N° 15** - *"Canindeyú"* por un Monto total de **Gs.1.334.998.754.- (Guaraníes Un mil trescientos treinta y cuatro millones novecientos noventa y ocho mil setecientos cincuenta y cuatro)** IVA Incluido.-

ARQUIDIS S.A.
Tef.: 606 547 / 603 877
RUC: 80033182-6

Lic. Mary Garay Ramírez
Directora General
Dirección General de Administración y Finanzas

3.2. Esta contratación está incluida en el Plan Anual de Contrataciones (PAC) con el Código Nº **234.275.-**

3.3. La modalidad es contrato cerrado.

4. PROCEDIMIENTO DE CONTRATACIÓN (Art. 37, b de la Ley N° 2051)

El presente contrato es el resultado del procedimiento de LICITACION PÚBLICA NACIONAL POR SUBASTA A LA BAJA ELECTRONICA N° 14/2012 "**ADQUISICIÓN DE MOBILIARIOSPARA AULAS**" convocado por el Ministerio de Educación y Cultura, según Resolución N° 4.727 de fecha 11 de abril de 2012.

La adjudicación fue realizada por Resolución Ministerial N° 1213 de fecha 20 de julio de 2012 para los **LOTE Nº 1** - *"Capital"*, - **LOTE Nº 15** - *"Canindeyu"*.

5. VIGENCIA DEL CONTRATO

El presente Contrato se encontrara vigente desde su firma hasta el 31 de diciembre de 2012.

6. PRECIO UNITARIO Y EL IMPORTE TOTAL A PAGAR POR LOS BIENES (Art. 37 c de la Ley N° 2051)

De conformidad a lo establecido en la oferta presentada por LA CONTRATISTA y conforme a la Resolución de Adjudicación de los bienes adquiridos, conforme se establece en la Cláusula 3 de este contrato, y se reproduce en los siguientes cuadro:

	Lote 1 CAPITAL									
	Ítem	Código de Catalogo	Descripción del Bien	Marca	Procedencia	U/M	Presentación	Cantidad	Precios Unitario (IVA Incluido)	Precio Total (IVA Incluido)
Lote 1	1	56121502-001	SILLA CON MESA PARA ALUMNOS DEL 1º CICLO	Arquidisa	Paraguaya	unidad	Juego de Silla Pupitre	490	191.391	93.781.590
	2	56121502-001	SILLA CON MESA PARA ALUMNOS DEL 2º, 3er CICLO Y MEDIA	Arquidisa	Paraguaya	unidad	Juego de Silla Pupitre	2.112	191.391	404.217.792
									TOTAL	497.999.382

ARQUIDIS S.A.
Tel.: 606 547 / 603 877
RUC: 80033182-6

Lic. Mary Garay Ramírez
Directora General
Dirección General de
Administración y Finanzas

Lote 15 - CANINDEYU										
	Ítem	Código de Catalogo	Descripción del Bien	Marca	Procedencia	U/M	Presentación	Cantidad	Precios Unitario (IVA Incluido)	Precio Total (IVA Incluido)
Lote 15	1	56121502-001	SILLA CON MESA PARA ALUMNOS DEL 1º CICLO	Arquidisa	Paraguaya	unidad	Juego de Silla Pupitre	1.790	225.811	404.201.690
	2	56121502-001	SILLA CON MESA PARA ALUMNOS DEL 2º, 3er CICLO Y MEDIA	Arquidisa	Paraguaya	unidad	Juego de Silla Pupitre	4.122	225.812	930.797.064
TOTAL										1.334.998.754
TOTALES:										1.832.998.136

De conformidad a lo establecido en la oferta presentada por LA CONTRATISTA y conforme a la Resolución de Adjudicación, de los bienes adquiridos, conforme se establece en la Cláusula 3 de éste contrato.

6.1. En consideración a los pagos que la Contratante hará al Proveedor conforme a lo estipulado en este Contrato, el Proveedor se compromete a proveer los Bienes al Contratante y a subsanar los defectos de éstos de conformidad en todo respecto con las disposiciones del Contrato.

6.2. La Contratante se compromete a pagar al Proveedor como contrapartida del suministro de los bienes y la subsanación de sus defectos, el Precio del Contrato o las sumas que resulten pagaderas de conformidad con lo dispuesto en el Contrato en el plazo y en la forma prescritos en éste.

7. FORMA DE PAGO

Los pagos serán efectuados a través de la Dirección General de Administración y Finanzas del Ministerio de Educación y Cultura, de acuerdo al plan de caja asignado por el Ministerio de Hacienda contra a la

ARQUIDIS S.A.
Tef.: 606 547 / 603 877
RUC: 80033182-6

Lic. Mary Garay Ramírez
Directora General
Dirección General de
Administración y Finanzas

prestación de las facturas por las provisiones efectuadas. La moneda de pago será en todos los casos y sin excepción alguna en guaraníes los efectos de este contrato en aplicación del Art. 41 de la Ley N° 3.439/07 "Que modifica la Ley 2051/03 "De Contrataciones Públicas" y que establece la carta orgánica de la Dirección Nacional de Contrataciones Públicas". Se retendrá el 0,4 % (Ley N° 2051/03) sobre el importe de cada factura, deducido los impuestos correspondientes que presente al cobro el Proveedor.

El plazo de pago de factura al proveedor será como máximo de 60 días.

La tasa de interés que se aplicará es del 0,5 % por el período de la demora hasta que haya efectuado el pago completo.

8. PLAZO, LUGAR Y CONDICIONES DE ENTREGA (Art. 37 d de la Ley N° 2051).

El contratista deberá incluye una fecha de entrega en las Instituciones Educativas que el MEC designe dentro de cada Departamento adjudicado. Las ubicaciones exactas de las mismas, dentro de cada Departamento adjudicado, serán proveídos por la Dirección Administrativa a las Contratista.

La Contratista tendrá que proveer OBLIGATORIAMENTE en un plazo no mayor a SESENTA (60) DÍAS CORRÍDOS de haber recibido la orden de compra, que será emitida en un plazo de 24 (veinticuatro) horas a partir de la firma del Contrato, a suministrar el CINCUENTA POR CIENTO (50%) de los bienes adjudicados.

Asimismo, deberá suministrar los restantes bienes adjudicados (50 %) dentro de los SESENTA (60) DÍAS CORRÍDOS de haber recibido la siguiente orden de compra.

El Proveedor se obliga a suministrar al Contratante los Bienes o Insumos conexos y a subsanar cualquier defecto de estos, de conformidad con los términos del Contrato, de acuerdo a las Condiciones Generales y Especiales del Contrato y como contraprestación de los pagos que ha de recibir del Contratante.

ARQUIDIS S.A.
Tef.: 606 547 / 603 877
RUC: 80033182-6

Lic. Mary Garay Ramírez
Directora General
Dirección General de
Administración y Finanzas

Se realizará una Recepción Parcial en el lugar de fabricación o establecimiento del Oferente adjudicado, en presencia de funcionarios del MEC debidamente autorizados para el acto. El plazo de la recepción Parcial es de 60 días por el 50% de la cantidad total de bienes adjudicados, y dentro de los 60 días posteriores a la primera recepción parcial por el restante 50% de la cantidad total adjudicada.

El plazo para reparar o reemplazar los bienes será: 2 días hábiles

Por otro lado, se realizará una Recepción Definitiva al momento de la entrega de los bienes, en cada Institución Educativa de destino.

EL OFERENTE DEBERA INCLUIR EL COSTO DE TRANSLADO MANIPULEO DE LOS BIENES ADJUDICADOS DE LOS MUEBLES A LAS INSTITUCIONES EDUCATIVAS QUE EL MEC DESIGNE DENTRO DE CADA DEPARTAMENTO OFERTADO.

9. PROGRAMA DE EJECUCIÓN DE LOS TRABAJOS (Art. 37 e de la Ley N° 2051).

El Programa de ejecución de los suministros a realizarse de acuerdo al presente contrato es el especificado en el Programa de Suministros, y en la Oferta Adjudicada, conforme con las Condiciones Generales y Especiales del Contrato.

10. PORCENTAJE, NÚMERO Y FECHA DE ENTREGA DE ANTICIPOS Y AMORTIZACIONES (Art. 37 f, Ley N° 2051).

Se otorgará un anticipo del 50%

11. FORMA Y TÉRMINOS PARA GARANTIZAR LOS ANTICIPOS Y EL CUMPLIMIENTO DEL CONTRATO (Art. 37 g, Ley N° 2051).

Las garantías a ser otorgadas por el contratista para el correcto y adecuado suministro de los bienes adjudicados son las establecidas en las Condiciones Generales y Especiales del Contrato.

El proveedor entregará una Garantía por el 100% del monto del anticipo.

El Contratista presentará una Garantía de Cumplimiento de Contrato por el Diez por Ciento (10 %) sobre el monto total del contrato.

La garantía de cumplimiento de contrato deberá ser presentada por el Proveedor

ARQUIDIS S.A
Tel: 606 547 / 603 877
RUC: 80033182-6

MINISTERIO DE EDUCACION Y CULTURA
Dirección General de Administración y Finanzas

Lic. Mary Garay Ramírez
Directora General
Dirección General de
Administración y Finanzas

dentro de los diez (10) días calendarios siguientes a partir de la fecha de suscripción del Contrato, salvo que la entrega de los bienes o la prestación de los bienes se realicen dentro del citado plazo.

A tal efecto, deberá presentar a la Convocante una garantía de cumplimiento del Contrato bajo alguna de las siguientes formas:

(a) **Garantía Bancaria** emitida por un Banco establecido en la República del Paraguay, la que deberá ajustarse a las Condiciones y al Formulario estándar incluido en el Pliego de Bases y Condiciones.

(b) **Póliza de seguros** emitida por una Compañía de Seguros autorizada a operar y emitir pólizas de seguros de caución en la República del Paraguay. Las garantías deberán ajustarse a las condiciones y al formulario estándar correspondiente establecido en la Sección VIII de los Documentos de Licitación.

La Garantía de Cumplimiento será liberada por el Contratante, mediante nota emitida por la Dirección Administrativa, a más tardar dentro de los 30 (treinta) días posteriores a la fecha en que el proveedor haya cumplido con todas sus obligaciones contractuales, incluidas las relativas a la garantía de calidad de los bienes.

12. MULTAS (Art. 37 i, Ley N° 2051).

El valor de las Multas por atrasos: Si el proveedor no diere cumplimiento al suministro del bienes adjudicado en el plazo establecido en éste contrato y sus eventuales prorrogas autorizadas por caso fortuito o fuerza mayor, se hará pasible de una multa equivalente al **dos por ciento (2%)** del valor del bien efectivamente no proveído, por cada tres días de atraso (días corridos), teniendo en cuenta que el total de la misma será hasta alcanzar el monto de la Garantía de fiel cumplimiento de Contrato.

13. DESCRIPCIÓN DE LOS BIENES Y/O SERVICIOS (Art. 37 j, Ley N° 2051).

Los bienes a suministrar en virtud del presente Contrato serán los establecidos conforme a las Especificaciones Técnicas con sus respectivas addendas o

ARQUIDIS S.A.
Tef.: 606 547 / 603 877
RUC: 80033182-6

Lic. Mary Garay Ramírez
Directora General
Dirección General de
Administración y Finanzas

modificaciones y la Resolución Ministerial de Adjudicación Nº 1213 de fecha 20 de julio de 2012 para los **LOTE Nº 1** - *"Capital"*, - **LOTE Nº 15** - *"Canindeyú"*.

Especificaciones Técnicas

SILLA PARA ALUMNO Y PROFESOR

1.- CARACTERISTICAS GENERALES

La presente Especificación Técnica establece los requerimientos funcionales, el diseño, geométrico, las características constructivas y las dimensiones del mobiliario escolar denominado "SILLA PARA ALUMNO Y PROFESOR ", para la Educación Inicial, Básica y Media, buscando la máxima simplicidad para las pruebas de recepción, embalaje, transporte y puesta a disposición de los usuarios.

2.- CONSIDERACIONES

2.1. El mobiliario es un equipamiento básico para elevar la calidad de la educación.

2.2. Debe ser de fácil fabricación, máxima funcionalidad, versatilidad y durabilidad, de fácil reparación y mantenimiento y mínimo costo del embalaje y transporte.

2.3. Los materiales del mobiliario deben ser fáciles de obtener en el país.

2.4. En la definición de los materiales a ser utilizados en la fabricación del mobiliario se cuidará la sostenibilidad ambiental.

3.- DESCRIPCION DEL MOBILIARIO ESCOLAR

3.1. Las medidas del mobiliario y sus componentes serán agrupadas para facilitar la producción en serie.

3.2. El mobiliario debe ser multifuncional, a ser utilizado en actividades lectivas, talleres, recreación, alimentación y proyectos grupales.

3.3. Deberá ser diseñado teniendo en cuenta el contexto y creando una relación con la infraestructura escolar, favoreciendo la función educativa y el encuentro entre personas.

4.- CARACTERISTICAS FISICOMORFOLOGICAS

4.1. Geométricas El mobiliario especificado se define como SILA PARA ALUMNO Y PROFESOR, con estructura sólida y cuyas dimensiones y formas se detallan en los siguientes gráficos.

ARQUIDIS S.A.
Tef.: 606 547 / 603 877
RUC: 80033182-6

Lic. Mary Garay Ramírez
Directora General
Dirección General de
Administración y Finanzas

4.2. Se establecen dos dimensiones para los diversos niveles escolares, considerados como usuarios de estos muebles.

5.- ESTRUCTURA METALICA

Caño cuadrado de acero industrial extra laminado en frío de 20 x 20 mm., con pared de 1.20 mm. En sus uniones o juntas, serán soldadas mediante soldadura por arco eléctrico con protección gaseosa en base a sistema MIG-MAG. En los extremos de las patas llevarán regatones de plástico o goma.

En la estructura metálica deberá estar grabado las siglas M.E.C. 2012 en el elemento F, (respaldero), mes y año de fabricación en el elemento E.

6.- RECUBRIMIENTO

El recubrimiento de la estructura metálica, será en esmalte sintético de color gris claro, de aplicación con soplete, previo tratamiento con anticorrosivos de primera calidad, sujetos a estándares de calidad ambiental, con durabilidad garantizada por las firmas que operan en el mercado local. Se aceptará, en casos en donde propongan los oferentes, un acabado con aplicación Electroestática. Esmalte de color gris, tipo polvo termoendurecible de aplicación electrostática, previo tratamiento con producto químico anticorrosivo en base a fosfato de zinc, calcio y manganeso. Dependencia del Despacho del Ministro de Educación y Cultura - Resolución Ministerial N° 7234 del 30 de setiembre de 2009 Coordinación de Infraestructura MEC, Edificio Sudamérica, Manuel Domínguez esq/ Iturbe. Telefax 021 495 894 , 445 818, 492 525 Asunción - Paraguay

7.- RESPALDO Y ASIENTO

Respaldo: Listón de madera maciza de cedro de 380 x 75 x 15 mm.

Asiento: Listón de madera maciza de cedro de 380 x 50 x 15 mm.

8.- FIJACION

Las tablitas o listones de madera maciza de cedro serán fijadas a la estructura metálica, con remaches "POP" duro aluminio.

9- DISEÑO

ARQUIDIS S.A.
Tel.: 606 547 / 603 877
RUC: 80033182-6

Lic. Mary Garay Ramírez
Directora General
Dirección General de
Administración y Finanzas

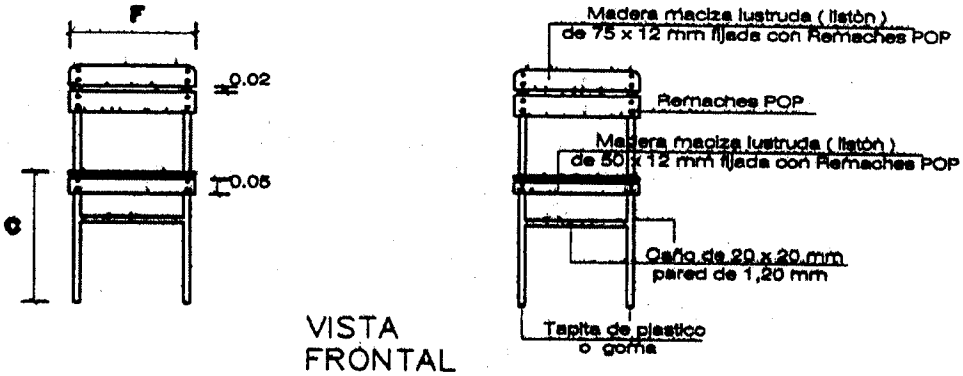

VISTA FRONTAL

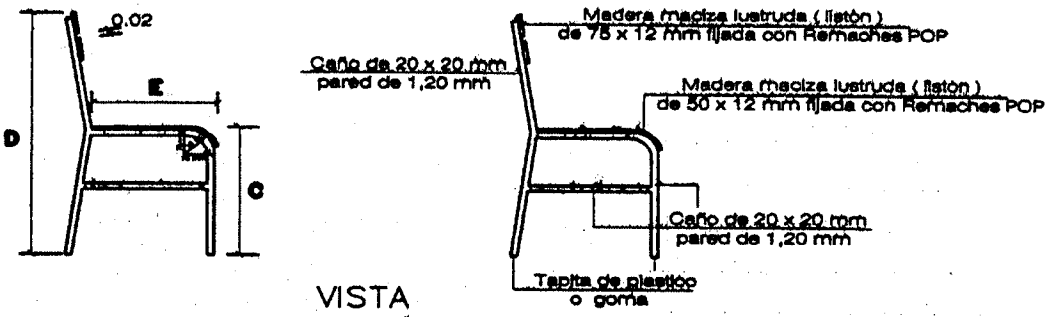

VISTA LATERAL

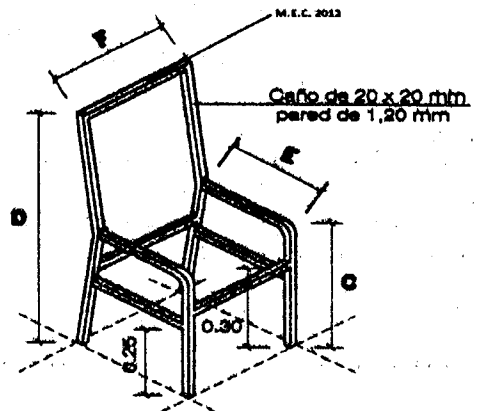

AXONOMETRICA DE ESTRUCTURA METÁLICA

Medidas de sillas (cms.)				
Salientes	C	D	E	F
1 en. niño	40	77	35	34
[illegible]	45	83	39	38

ARQUIDIS S.A.
Tef.: 606 547 / 603 877
RUC: 80033182-6

Lic. Mary Garay Ramírez
Directora General
Dirección General de
Administración y Finanzas

PUPITRE INDIVIDUAL PARA ALUMNO

1.- CARACTERISTICAS GENERALES

La presente Especificación Técnica establece los requerimientos funcionales, el diseño, geométrico, las características constructivas y las dimensiones del mobiliario escolar denominado "PUPITRE INDIVIDUAL PARA ALUMNO", para la Educación Inicial, Básica y Media, buscando la máxima simplicidad para las pruebas de recepción, embalaje, transporte y puesta a disposición de los usuarios.

2.- CONSIDERACIONES

2.1. El mobiliario es un equipamiento básico para elevar la calidad de la educación.

2.2. Debe ser de fácil fabricación, máxima funcionalidad, versatilidad y durabilidad, de fácil reparación y mantenimiento y mínimo costo del embalaje y transporte.

2.3. Los materiales del mobiliario deben ser fáciles de obtener en el país.

2.4. En la definición de los materiales a ser utilizados en la fabricación del mobiliario se cuidará la sostenibilidad ambiental.

3.- DESCRIPCION DEL MOBILIARIO ESCOLAR

3.1. Las medidas del mobiliario y sus componentes serán agrupadas para facilitar la producción en serie.

3.2. El mobiliario debe ser multifuncional, a ser utilizado en actividades lectivas, talleres, recreación, alimentación y proyectos grupales.

3.3. Deberá ser diseñado teniendo en cuenta el contexto y creando una relación con la infraestructura escolar, favoreciendo la función educativa y el encuentro entre personas.

ARQUIDIS S.A.
Tel.: 606 547 / 603 877
RUC: 80033182-6

MINISTERIO DE EDUCACION Y CULTURA
Dirección General de Administración y Finanzas

Lic. Mary Garay Ramírez
Directora General
Dirección General de
Administración y Finanzas

4.- CARACTERISTICAS FISICOMORFOLOGICAS

4.1. Geométricas

El mobiliario especificado se define como PUPITRE INDIVIDUAL PARA ALUMNO, con estructura sólida y cuyas dimensiones y formas se detallan en los siguientes gráficos.

4.2. Se establecen dos dimensiones para los diversos niveles escolares, considerados como usuarios de estos muebles.

5.- ESTRUCTURA METALICA

Caño cuadrado de acero industrial extra laminado en frío de 30 x 30 mm. todos los caños deberán ser de 1.20 mm. de pared.

En sus uniones o juntas soldadas mediante soldadura por arco eléctrico con protección gaseosa en base a sistema MIG-MAG.

Los extremos superiores e inferiores de los caños serán tapados con chapas y soldadura en base a sistema MIG-MAG.

En la estructura metálica deberá estar grabado las siglas M.E.C. 2012 en el lado derecho del porta mochila, mes y año de fabricación en el lado izquierdo.

6.- RECUBRIMIENTO

El recubrimiento de la estructura metálica, será en esmalte sintético de color gris claro, de aplicación con soplete, previo tratamiento con anticorrosivos de primera calidad, sujetos a estándares de calidad ambiental, con durabilidad garantizada por las firmas que operan en el mercado local.

Se aceptará, en casos que propongan los oferentes, un acabado con aplicación Electroestática.

Esmalte de color gris, tipo polvo termoendurecible de aplicación electrostática, previo tratamiento con producto químico anticorrosivo en base a fosfato de zinc, calcio y manganeso.

ARQUIDIS S.A.
Tef.: 606 547 / 603 877
RUC: 80033182-6

MINISTERIO DE EDUCACION Y CULTURA
Dirección General de Administración y Finanzas

Lic. Mary Garay Ramírez
Directora General
Dirección General de
Administración y Finanzas

7.- MATERIALES EN MADERA TAPAS Y PORTAUTILES

Enchapadas con madera terciada de 4 mm. de CEDRO, en ambas caras con "tripas" o núcleos compuestos de listones de 35 mm. Cada 10 mm., con bastidores de 50 mm.

Tapas: 0.60 x 0.50 x 0.03 mts.

Porta útiles: 0.50 x 0.26 x 0.02 mts.

8.- TAPACANTOS

Tapa superior, listones de madera maciza de 10 x 30 mm; encolados y clavados. Porta útiles, listones de madera maciza de 10 x 20 mm; encolados y clavados.

TAPA DE FONDO DE PORTAUTILES

Madera maciza o placa multilaminada de 10 mm.

9.- FIJACION

Tapas y porta útiles, serán fijados con tornillos tirafondo.

10.- ACABADO – PIEZAS DE MADERA

Superficie interna, pulida, aristas redondeadas con lija, enceradas y terminadas con una mano de semi-lustre, en color natural.

Superficie externa, bien pulida, con aplicación de sellador sintética y 2 (dos) manos de semi-lustre, en color natural.

11- DISEÑO

ARQUIDIS S.A.
Tel.: 606 547 / 603 87
RUC: 80033182-6

Lic. Mary Garay Ramírez
Directora General
Dirección General de
Administración y Finanzas

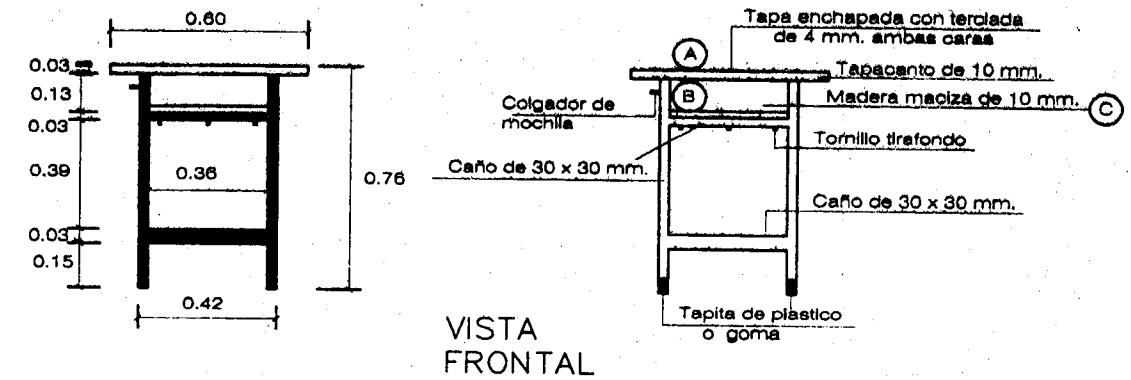

VISTA FRONTAL

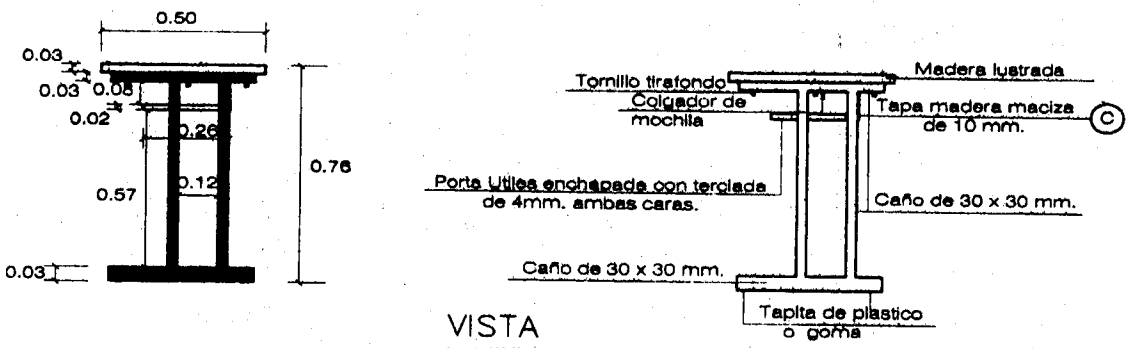

VISTA LATERAL

Artículo	Altura de pupitre individual para alumno
101 a	66 cms.
101 b	76 cms.

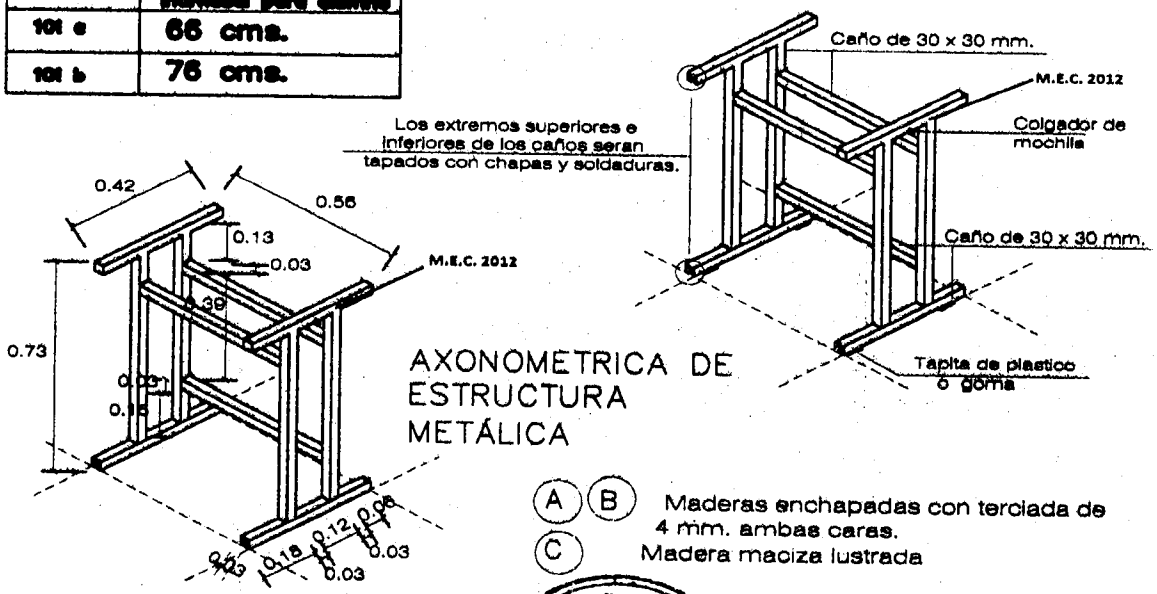

AXONOMETRICA DE ESTRUCTURA METÁLICA

(A) (B) Maderas enchapadas con terciada de 4 mm. ambas caras.
(C) Madera maciza lustrada

ARQUIDIS S.A.
Tef.: 606 547 / 603 877
RUC: 80033182-6

Lic. Mary Caray Ramírez
Directora General
Dirección General de Administración y Finanzas

14. CAUSALES Y PROCEDIMIENTO PARA SUSPENDER TEMPORALMENTE, DAR POR TERMINADO ANTICIPADAMENTE O RESCINDIR EL CONTRATO (Art. 37 k, Ley N° 2051).

Las causales y el procedimiento para suspender temporalmente, dar por terminado en forma anticipada o rescindir el contrato, son las establecidas en la Ley N° 2051/03 y en las Condiciones Generales del Contrato.

14.1 Se dará por terminado el presente contrato por las siguientes causas

- **a.** Por cumplimiento de las obligaciones contractuales;
- **b.** Por mutuo acuerdo de las partes;
- **c.** Por sentencia ejecutoria de la autoridad jurisdiccional, que declare su nulidad, resolución o rescisión del contrato;
- **d.** Por decisión unilateral de la **Contratante**, en caso de incumplimiento del proveedor o del **Contratista;**
- **e.** Por muerte del proveedor o contratista persona física, o por disolución de la persona jurídica, siempre que ésta última no se origine por decisión interna voluntaria de sus órganos competentes. Los representantes legales y los integrantes de los órganos de dirección de las personas jurídicas cuya disolución se tramita, están obligados, bajo su responsabilidad personal y solidaria, a informar a la autoridad que compete aprobar la disolución, sobre la existencia de contratos que aquellas tengan pendientes con entidades del sector público y a comunicar a las contratantes respectivas sobre la situación y causales de disolución.

14.2. RESCISIÓN POR MUTUO ACUERDO (Art. 37 k, Ley N° 2051).

El contrato terminará por mutuo acuerdo entre **EL MINISTERIO Y EL CONTRATISTA** cuando por circunstancias imprevistas, técnicas o económicas, o causas de fuerza mayor o caso fortuito, no fuere posible o conveniente para los intereses público ejecutar total o parcialmente el contrato, las partes podrán, por mutuo acuerdo, convenir la extinción de todas o algunas obligaciones contractuales, el estado en que se encuentren.

ARQUIDIS S.A.
Tel.: 606 547 / 603 877
RUC: 80033182-6

Lic. Mary Garay Ramírez
Directora General
Dirección General de
Administración y Finanzas

Salvo estipulación en contrario, la extinción de las obligaciones contractuales por mutuo acuerdo no implicará renuncia a derechos causados o adquiridos a favor de la Contratante o del Contratista.

En estos casos, dicha entidad no podrá celebrar contrato posterior sobre el mismo objeto con el mismo sujeto.

14.3 RESCISIÓN DEL CONTRATO DE MANERA ADMINISTRATIVA.
LA CONTRATANTE podrá rescindir administrativamente los contratos, a los que se refiere esta ley, en los siguientes casos:

a) Por incumplimiento del proveedor o **CONTRATISTA;**
b) Por quiebra o insolvencia del proveedor o **CONTRATISTA;**
c) Cuando el valor de las multas supera el monto de la garantía de cumplimiento del contrato;
d) Por suspensión de los trabajos, imputable a proveedor o al contratista, por más de sesenta días calendario, sin que medie fuerza mayor o caso fortuito;
e) Por fraude o colusión debidamente comprobado del proveedor o **CONTRATISTA** desde la adjudicación hasta la finalización del contrato;
f) Por haberse celebrado un contrato contra expresa prohibición de la ley; y,
g) En los demás casos estipulados en el contrato, de acuerdo con su naturaleza.

LA CONTRATANTE iniciara el procedimiento de rescisión dentro de los quince (15) días calendarios siguientes a aquél en que se hubiere agotado el plazo límite de aplicación de las penas convencionales.

Si previamente a la determinación de dar por rescindido el contrato, se hiciera entrega de los bienes, el procedimiento iniciado quedará sin efecto, sin perjuicio de las responsabilidades del proveedor o contratista.

14.4.- El procedimiento de rescisión se llevará a cabo conforme a lo siguiente:

ARQUIDIS S.A.
Tel.: 606 547 / 603 877
RUC: 80033182-6

Lic. Mary Garay Ramírez
Directora General
Dirección General de
Administración y Finanzas

a) Se iniciará a partir de que al proveedor o **CONTRATISTA** le sea comunicado por escrito el incumplimiento en que haya incurrido, para que en un término de diez (10) días hábiles exponga lo que a su derecho convenga y aporte, en su caso, las pruebas que estime pertinentes;
b) Transcurrido el plazo a que se refiere el inciso anterior, se resolverá considerando los argumentos, pruebas y circunstancias del caso; y,
c) La determinación de dar o no por rescindido el contrato deberá ser debidamente fundada, motivada y comunicada a **EL CONTRATISTA** dentro de los quince (15) días hábiles siguientes a lo señalado en el inciso a) de este articulo.

14.5. TERMINACIÓN POR CAUSA IMPUTABLE A LA CONTRATANTE.

El proveedor o el contratista podrán dar por terminado el contrato, por las siguientes causas imputables a la Contratante:

a) por incumplimiento de las obligaciones contractuales por más de sesenta días calendario;

b) por la suspensión de los trabajos por más de sesenta días calendario, dispuestos por la Contratante, sin que medie fuerza mayor o caso fortuito; y,

c) cuando los diseños definitivos sean técnicamente inejecutables y no se hubiesen solucionado los defectos dentro de los sesenta días calendario siguientes a aquél en que el proveedor o contratista lo hubiere hecho del conocimiento de la Contratante.

15. LEYES Y REGLAMENTOS.

"LA CONTRATISTA" deberá observar y cumplir todas las leyes y reglamentos vigentes en la República, que de una u otra forma afecten la provisión de los bienes, además de todas las leyes y reglamentos laborales y sociales, convenios laborales y cualesquiera otras disposiciones que regulen las relaciones obrero -

ARQUIDIS S.A.
Tel.: 606 547 / 603 877
RUC: 80033182-6

Lic. Mary Garay Ramírez
Directora General
Dirección General de
Administración y Finanzas

patronales.

16. RESPONSABILIDAD CIVIL.

La Contratista asumirá toda la responsabilidad por la provisión de lo adjudicado hasta la recepción definitiva.-

17. RESPONSABILIDAD DE LA EJECUCIÓN CONTRACTUAL.

La recepción de los bienes y consecuente ejecución del contrato estará a cargo de la Dirección Administrativa, dependiente de la Dirección General de Administración y Finanzas, del Ministerio de Educación y Cultura.

18. LUGAR DE FIRMA DEL CONTRATO.

El Contrato será firmado en la Oficina de la Dirección de Contratación del MEC ante las personas autorizadas por el Director de Contratación del MEC para el efecto.

19. ANULACIÓN DE LA ADJUDICACIÓN POR PARTE DE LA D.N.C.P.

Si la Dirección Nacional de Contrataciones Públicas resolviera anular la adjudicación de la Contratación debido a la procedencia de una impugnación instaurada en contra del procedimiento, y si dicha nulidad afecta el Contrato ya suscrito entre las partes, el Contrato o la parte del mismo que sea afectada por la nulidad quedará automáticamente rescindido, de pleno derecho a partir de la comunicación oficial realizada por la D.N.C.P., sin responsabilidad alguna para los Contratantes, salvo las asumidas en concepto de la parte ejecutada del contrato.

20. SOLUCIÓN DE CONTROVERSIAS (Art. 37 l, Ley N° 2051)

Cualquier diferencia que surja durante la ejecución de los contratos se dirimirá conforme con las reglas establecidas en la Ley N° 2051/03 de Contrataciones Públicas y en las Condiciones Generales y Especiales del Contrato.

Para el caso que las Partes no resuelvan las controversias mediante negociación

ARQUIDIS S.A.
Tef.: 606 547 / 603 877
RUC: 80033182-6

Lic. Mary Garay Ramírez
Directora General
Dirección General de
Administración y Finanzas

directa o avenimiento, éstas se obligan a someter sus diferencias a arbitraje conforme a las disposiciones de la Ley N° 1879/02 de Arbitraje y Mediación y de la Ley N° 2051/03 de Contrataciones Públicas, siempre que la materia sea arbitrable.

A tales efectos, las Partes someterán el arbitraje ante un tribunal arbitral conformado por tres árbitros designados de la lista del Cuerpo Arbitral del Centro de Arbitraje y Mediación del Paraguay, que decidirá conforme a derecho, siendo el laudo definitivo vinculante para las Partes.

Se aplicará el reglamento respectivo y demás disposiciones que regule dicho procedimiento al momento de ser requerido, declarando las Partes conocer y aceptar los vigentes, incluso en orden a su régimen de gastos y costas, considerándolos parte integrante del presente contrato.

Para la ejecución del laudo arbitral o para dirimir cuestiones que no sean arbitrables, las Partes establecen la competencia de los tribunales de la ciudad de Asunción, República del Paraguay.

En prueba de conformidad se suscriben 3 (tres) ejemplares de un mismo tenor y a un solo efecto en la Ciudad de Asunción, República del Paraguay, a los 26 días del mes de julio de 2012.-

ARQUIDIS S.A.
Tef.: 606 547 / 603 877
RUC: 80033182-6

ARQUITECTURA Y DISEÑO S.A.
CONTRATISTA

LIC. MARY GARAY RAMIREZ
Directora General de Administración y Finanzas
CONTRATANTE

Lic. Mary Garay Ramírez
Directora General
Dirección General de
Administración y Finanzas