HELITACTICA
TU MOVIL AÉREO DONDE QUIERAS

17

Fact. 2302 2303.

Informe Técnico De Mantenimiento **Luque 27/02/2020**

Para : Agrupación Aérea Policial
Sres : Comisario Principal M.C.P Bruno Monges
Tipo Aeronave : Bell UH-1H
Matrícula Aeronave : A-11
Nro Serie Aeronave : 66-16129
Horas Aeronave : **7603,5**
Tipo Servicio : Servicio De Mantenimiento y Reparación De UH-1H Inspecciones Intermedias menores
Actividades Adicionales : Solución de fala, Fluctuación de temperatura de motor
Solución de falla, Comunicación Piloto Tripulación Nula
Solución de falla, Luz de Master Caution enciende sin Control Panel
Solución de falla, Check Hit fuera de rango 20 *

Personal Técnico Involucrado

Rodolfo Vázquez : Ingeniero Aeronáutico Lic; 1.907 DINAC (Of Técnica Helitáctica S.A)
Reinel Altamirano : Mecánico de mantenimiento de aeronaves MMA Lic.; 2.333 DINAC Paraguay
Mecánico de mantenimiento de aeronaves MMA Lic ;7.564 DGAC Chile
Blas Negrete : Sub/Of Inspector Mecánico Policía Nacional
Oscar Vazquez : Sub/Of Inspector Mecánico Policía Nacional

De nuestra consideración, **Helitáctica S.A**, como empresa mantenedora, tenemos a bien elevar el presente informe técnico de mantenimiento a su distinguida autoridad **Agrupación Aérea-Policial,** como operador, para dejar registro de las tareas de mantenimiento desarrolladas en aeronave antes individualizada en el marco del contrato vigente.
Actividades todas realizadas en base y consulta a los manuales técnicos de mantenimiento **TM 55-1520-210-23-1, 2, 3 y** sus tomos, imprimiendo en tres ejemplares del mismo tenor, para toma de conocimiento, registro, constancia, archivo y fines que su autoridad estime convenientes, firmadas al pie de página por las partes involucradas.

Reinel Altamirano
TMA - 2.333 DINAC
MMA - 7564 DGAC

HELITACTICA S.A.
MOVIL AEREO FULL TIME

POLICIA NACIONAL
PARAGUAY
Agrupación Aérea Policial
JEFATURA

BRUNO S. MONGES G.
Comisario Ppal. MCP
Jefe Agrupación Aerea Policial
Agrupación Aérea-Policial

Deptto Técnico Helitactica S.A

(0971) 911-000 o *800-HELI desde Personal
Paraguay: +595 21 644-435
USA: +1 305 420-6671
25 17 33.04 SUR
57 40 10.60 OESTE
VHF 131.650 Mhz
www.helitactica.com
comercial@helitactica.com.py
www.helitactica.com.py

spidertracks ROBINSON AAMS NBAA

Informe Técnico de Mantenimiento **Luque 27/02/2020**

Damos inicio a las tareas de mantenimiento conforme a **TM 55-1520-210-23-1**, detalladas en listas de chequeo adjuntas. Se procede por tanto conforme sigue:

HELITACTICA
MOVIL AEREO. FULL TIME

CHECK LIST DE ITEMS DE 25 HORAS UH-1H

Referencia: TM 55-1520-210-23-1, Cambio Nº 47

Helicóptero Matrícula	TSN Helicóptero	TSO Motor	Fecha Inicio	Fecha Termino	O/T

Control de Calidad	Nombre:	Licencia:	Firma:
Mecánico	Nombre:	Licencia:	Firma:
Mecánico	Nombre:	Licencia:	Firma:

Nº	Actividad Requerida	Firma Mecánico
01	Engrasar las articulaciones y cubo de rotor de cola Ref. TM55-1520-210-23-1 Pág. 1-53	

CERTIFICACIÓN DE CALIDAD	Firma y Nº Lic. Control de Calidad
Certifico que los trabajos arriba indicados, han sido efectuados y supervisados de acuerdo a los manuales y reglamentos vigentes y el producto aeronáutico, se encuentra en condición: Aeronavegable y apto para retornar al servicio.	

CHECK LIST ITEMS DE 50 HORAS UH-1H

Referencia: TM 55-1520-210-23-1, Cambio Nº 47
GHI ASB UH1-02-02, del 03/10/2002

Helicóptero Matrícula	TSN Helicóptero	TSO Motor	Fecha Inicio	Fecha Termino	O/T

Control de calidad	Nombre:	Licencia:	Firma:
Mecánico	Nombre:	Licencia:	Firma:
Mecánico	Nombre:	Licencia:	Firma:

Nº	Actividad Requerida	Firma Mecánico
05	Inspeccione visualmente puntos de amarra de la "Lift Link" por seguridad, trizaduras o daño. Ref.: TM55-1520-210-23-1 Pág.6-113, Par. 6-145-F	
06	Engrasar Cubo de Rotor Principal Ref.: Ref.: TM55-1520-210-23-1 Página 1-51, Fig. 1-6 hoja 2	
07	Engrasar Rodamientos de los cilindros de poder hidráulico. Ref.: Ref.: TM55-1520-210-23-1 Página 1-50, Fig. 1-6 hoja 1	
08	Engrasar conjunto del "Swashplate, Collective Lever y Scissor", de acuerdo a carta de engrase Ref.: Ref.: TM55-1520-210-23-1 Página 1-52, Fig. 1-6 hoja 3	
09	Engrasar conjunto de la "Barra Estabilizadora" y "Pich Link" de acuerdo a carta de engrase Ref.: Ref.: TM55-1520-210-23-1 Página 1-53, Fig. 1-6 hoja 4	

Inspección derivada de los ASB

Nº	Actividad Requerida	Firma Mecánico
1	Verificar el torque de los tres pernos del soporte de poleas (P/N 204-001-825-3), ubicado en el estabilizador vertical.El torque debe estar entre 50 a 70 lb. pulgada. Ref. ASB GHI UH1-02-02	

Informe Técnico de Mantenimiento **Luque 27/02/20**

Para los ítems concernientes a Servicios adicionales usaremos tabla explicativa como sigue :

Ítem	Discrepancia	Solución
1	Fluctuación de temperatura de motor según bitácora Nro 1130 de tripulación Cabañas/Delvalle	Se efectúa revisa aletas guías de primera etapa de compresor encontrándose este muy sucio, se efectúa el procedimiento de lavado de compresor de acuerdo a **TM 55-2840-229-23-1**, ver respaldo técnico 1,2 y 3
2	No se tiene comunicación Piloto tripulación según bitácora Nro 1139 de tripulación Cabañas/Delvalle	Se efectúa la inspección y reparación de los plug conectores con resultado satisfactorio, se deja dos en espera para trabajo en Hangar
3	Se enciende la luz de Master Caution sin la luz del control panel	Se efectúa chaqueo funcional detectando la falla del switch RESET en Control Panel, se procede a retirar Control Panel e instalar nuevo con prueba funcional y resultado satisfactorio
4	Check Hit fuera de rango en 20 *	Se efectúa limpieza de separador de partículas y lavado de compresor con resultado y prueba funcional satisfactorios ver respaldo gráfico Nro 4 y 5

2-2. Air Inlet Area, Inlet Guide Vanes, and Compressor Rotor Blades - Cleaning - Continued

LOCATION/ITEM	REMARKS	ACTION
AIR INLET AND COMPRESSOR/	The compressor shall be cleaned (washed) every 25 flight hours or 30 days, whichever comes first. when operated in: a. A salt water environment b. A volcanic ash environment. The compressor shall be cleaned; a. Every 25 flight hours when operating in a dusty. sandy or loose-grass environment b. At each phased maintenance. c. Whenever engine performance decreases. **NOTE** B & B 3100 (MIL-C-85704. Type I) is the primary cleaner for Army turbine engines and remains an approved cleaner for locales where environmental restrictions permit. Engine cleaners that conform to MIL-C-85704, Type II and Type IIA are also acceptable engine cleaners and meet EPA environmental requirements. Continue use of B & B 3100 where not restricted. Where restrictions apply use MIL-C-85704. Type II and Type IHA cleaners. Approved Type II and Type IIA cleaners shall be used in accordance with the existing washing procedures. Type IIA cleaners do not require dilution with water. Both types of cleaners are less effective than Type I cleaners. Therefore more frequent engine washes may be required to achieve satisfactory results.	

(0971) 911-000 o *800-HELI desde Personal
Paraguay: +595 21 644-435
USA: +1 305 420-6671
25 17 33.04 SUR
57 40 10.60 OESTE
VHF 131.650 Mhz
www.helitactica.com
comercial@helitactica.com.py
www.helitactica.com.py

spidertracks ROBINSON AAMS NBAA

Informe Técnico De Mantenimiento **Luque 27/02/2020**
Respaldo Fotográfico Nro 2 y 3

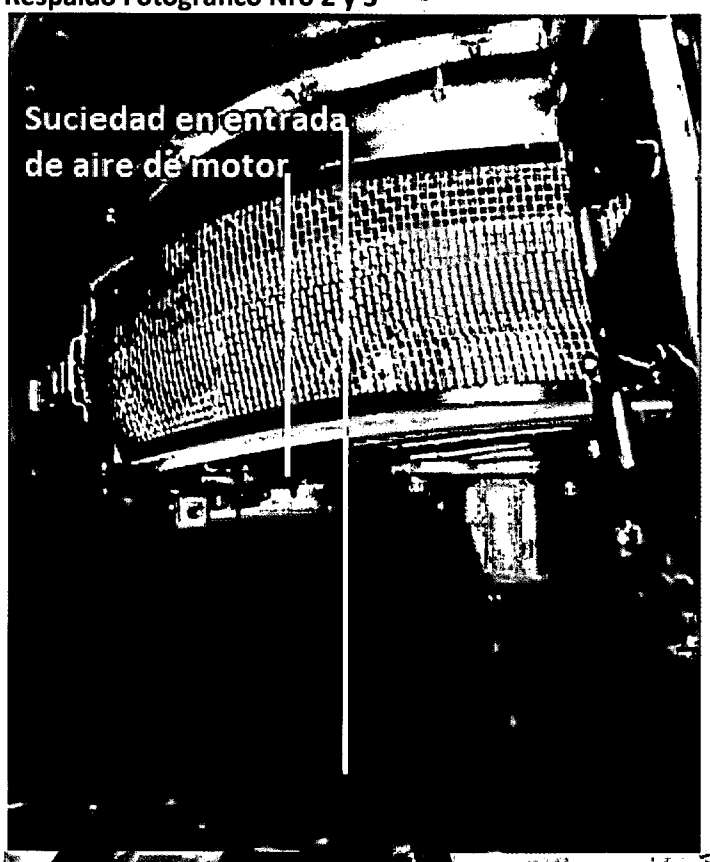

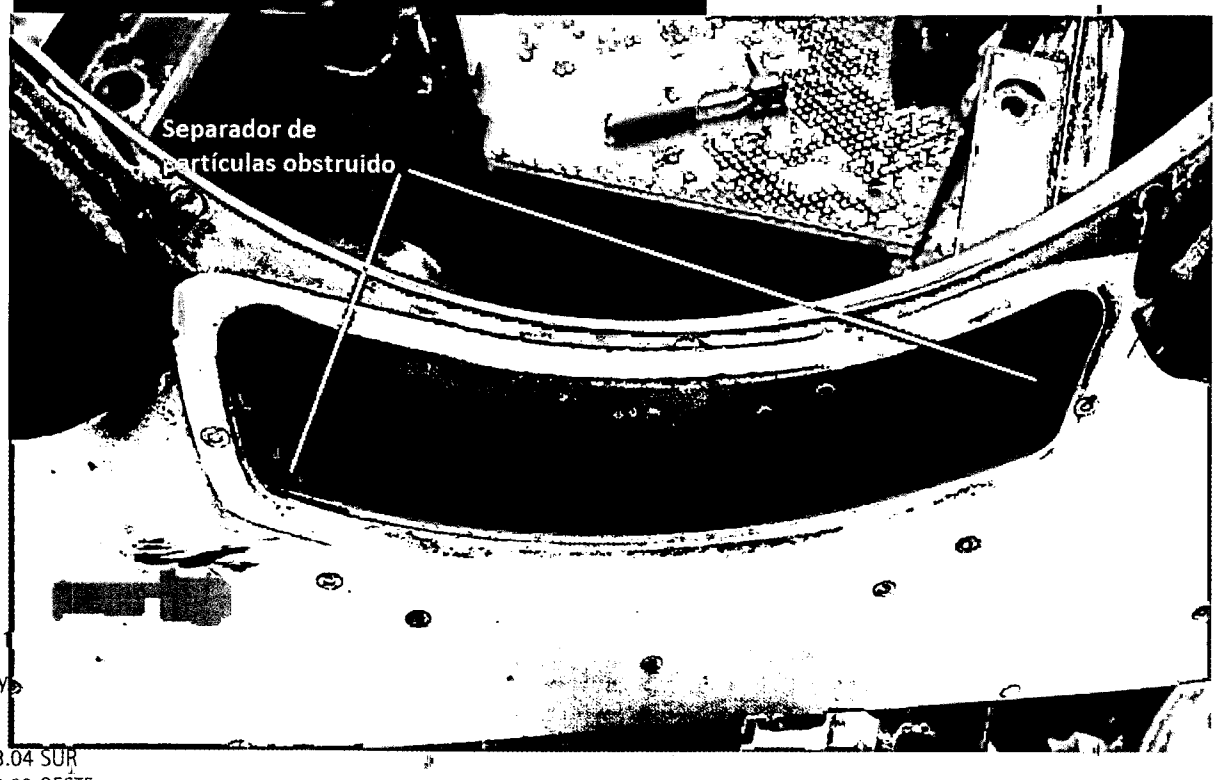

Informe Técnico De Mantenimiento
Respaldo Técnico Nro 4

Luque 27/02/2020

TM 55-2840-229-23-1
T.O.2J-T53-16

2-2 Air Inlet Area, Inlet Guide Vanes, and Compressor Rotor Blades - Cleaning - Continued

LOCATION/ITEM	REMARKS	ACTION
AIR INLET AND COMPRESSOR - Continued		
2. Starter generator.	Refer to applicable airframe manual.	Place a rubber sheet (approximately 6 x 8 inches, 15.2 x 20.3 cm) between starter generator and bleed band ports to prevent cleaner from entering starter generator.
3. Voltage regulator and electrical connections	Refer to applicable airframe manual.	Cover voltage regulator and electrical connections with plastic bag to prevent cleaner from entering.
4. Anti-icing valve.	Refer to applicable aircraft operators manual.	Position anti-icing switch in cockpit to closed position.
5. Ignition circuit breaker.	Refer to applicable aircraft operators manual.	Pull out circuit breaker.
6. Start fuel circuit breaker	Refer to applicable aircraft operators manual.	Pull out circuit breaker.
7. Main fuel switch.	Refer to applicable aircraft operators manual.	Position main fuel switch to off position.
8. Auxiliary power unit (APU).	Refer to applicable aircraft operators manual.	Connect If not available use airframe battery.
9. Fuel control inlet pressure sensing line (PI)	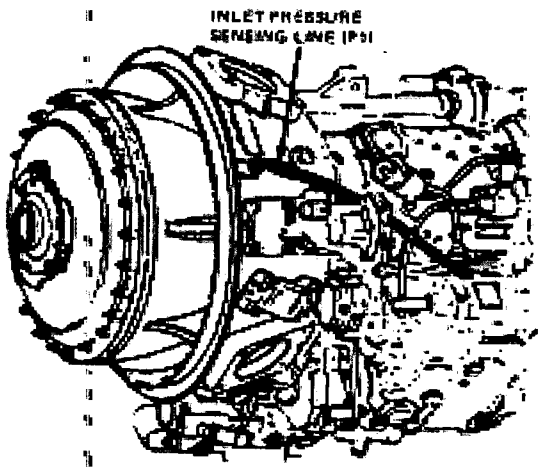	Disconnect at the inlet housing fitting, cap fitting and plug sensing line.

2-2. Air Inlet Area, Inlet Guide Vanes, and Compressor Rotor Blades-Cleaning - Continued

LOCATION/ITEM	REMARKS	ACTION
AIR INLET AND COMPRESSOR/-Continued	**CAUTION** Exercise extreme care in removing and handling of the temperature sensing element. Nicks, dents, or sharp bends may destroy the capillary action of the tube.	
10. Fuel control temperature sensing element.	Refer to paragraph 6-2. Refer to paragraph 6-4 for the inspection and to paragraph 6-5 for the reassemble instructions.	a. Remove.
	WARNING Dry-cleaning solvent, P-D-680, used to clean parts is potentially dangerous to personnel and property. Avoid repeated and prolonged skin contact. Do not use near open flame or excessive heat. Flash point of solvent is 100°F to 138°F (38°C to 59°C).	
	Dry-cleaning solvent (Item 25a, Appendix D).	b. Clean using dry-cleaning solvent and soft fiber brush. Dry using compressed air (20 psi maximum). Do not reinstall at this time.

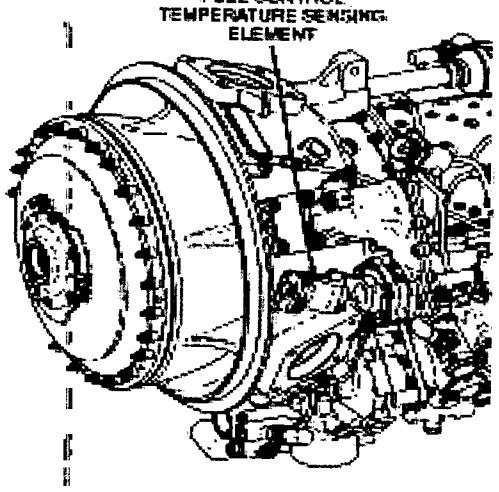

Informe Técnico De Mantenimiento **Luque 27/02/2020**

Actividades todas desarrolladas y ejecutadas conforme a los manuales técnicos de mantenimiento **TM 55-1520-210-23-1-2-3 y sus tomos.**

Concluimos de esta manera las tareas de mantenimiento respecto de todos los ítems concernientes a los requerimientos para la **Vuelta al Servicio** de la aeronave.

No encontrando anomalías atribuibles a mantenimiento.

Se decreta por tanto el cumplimiento de solución de fallas, dejando registro de la actividad en bitácora de la aeronave, registros de mantenimiento Helitactica S.A, registros de mantenimiento Policía Nacional.

Toda la actividad es llevada a cabo en terreno Ciudad de Santa rosa con costes de traslado, estadía, maquinas y herramientas a cargo de Helitactica S.A

Se efectúa arranque y vuelo de verificación de parámetros con resultado satisfactorio, a cargo de la Tripulación Policial Sres

Piloto : **Néstor Ortellado**
Mecánico : **Reinel Altamirano**
Mecánico Inspector Policial : **Blas Negrete**
: **Oscar Vazquez**

Se imprime el presente documento en tres copias de igual tenor, como toma de conocimiento, registro, archivo, constancia, distribución y fines que su distinguida autoridad estime convenientes, firmadas al pie de página por los entes involucrados como sigue;

Reinel Altamirano
TMA - 2.333 DINAC
MMA - 7564 DGAC

HELITACTICA S.A.
MOVIL AEREO FULL TIME

BRUNO S. MONGES G.
Comisario Ppal. MCP
Jefe Agrupación Aerea Policial
Agrupación Aérea-Policial

Deptto Técnico Helitactica S.A