HELITACTICA

AVIACIÓN

Luque, 3 de marzo del año 2020

Informe Técnico de Mantenimiento

Para : Agrupación Aéreo Policial

Sr. : Crio. MCP BRUNO SOCRATES MONGES GOMEZ

Tipo de Aeronave : C-212 S100

Matricula de Aeronave : A-21

Horas de Aeronave :

Tipo de Servicio : Servicio de Mantenimiento y Reparación.

De nuestra consideración, Helitactica S.A, como empresa mantenedora, tenemos a bien elevar el presente informe técnico de mantenimiento, a su distinguida autoridad, Agrupación Aéreo Policial, como operador, para dejar registro de las tareas de mantenimiento desarrolladas a la aeronave antes individualizada, en el marco del contrato vigente.

Actividades todas realizadas en base y consulta a los manuales técnicos de mantenimiento aplicable, Cap. 5/C-212 Programa de Mantenimiento Recomendado por el Fabricante (MRMP).

• 31 (TREINTA Y UNO) tareas de mantenimiento correspondientes a inspección de

4 años (4 Y).

Imprimiendo en tres ejemplares de un mismo tenor, para toma de conocimiento, registro, constancia, archivo y fines que su autoridad estime convenientes, firmadas al pie de la página por las partes involucradas.

NOTA: Todas las discrepancias encontradas durante la realización de las tareas de mantenimiento programado, fueron corregidas y levantadas.

-COM 212-266 fue aplicado, por la empresa COMPOENDE AERONAUTICADEL PARAGUAY S.A.

Observación: Se adjunta Ordenes de Trabajo de las tareas realizadas.

Depto. Técnico Helitáctica

ANDRES GARAY O
MMA N°1902
HELITACTICA S.A

POLICIA NACIONAL
PARAGUAY
Agrupación Aérea Policial
JEFATURA

Agrupación Aéreo Policial

BRUNO S. MONGES G.
Comisario Ppal. MCP
Jefe Agrupación Aerea Policial

www.helitactica.com
Autopista Silvio Pettirossi, Hangar Helitactica
Aeropuerto INT Silvio Pettirossi (SGAS), Paraguay
USA: +1 (305) 394 6078
UNICOM 131.650 Mhz
+595 21 644 435
+595 971 644 435
comercial@helitactica.com.py

17

HELITACTICA

AVIACIÓN

Luque, de marzo del año 2020

Informe Técnico de Mantenimiento

Para	: Agrupación Aéreo Policial
Sr.	: Crio. MCP BRUNO SOCRATES MONGES GOMEZ
Tipo de Aeronave	: C-212 S100
Matricula de Aeronave	: A-21
Horas de Aeronave	:
Tipo de Servicio	: Servicio de Mantenimiento y Reparación.

De nuestra consideración, Helitactica S.A, como empresa mantenedora, tenemos a bien elevar el presente informe técnico de mantenimiento, a su distinguida autoridad, Agrupación Aéreo Policial, como operador, para dejar registro de las tareas de mantenimiento desarrolladas a la aeronave antes individualizada, en el marco del contrato vigente.

Actividades todas realizadas en base y consulta a los manuales técnicos de mantenimiento aplicable, Cap. 5/C-212 Programa de Mantenimiento Recomendado por el Fabricante (MRMP).

- 15 (quince) tareas de mantenimiento correspondientes a inspección de 8 años (8 Y).

Imprimiendo en tres ejemplares de un mismo tenor, para toma de conocimiento, registro, constancia, archivo y fines que su autoridad estime convenientes, firmadas al pie de la página por las partes involucradas.

NOTA: Todas las discrepancias encontradas durante la realización de las tareas de mantenimiento programado, fueron corregidas y levantadas.

Observación: Se adjunta Ordenes de Trabajo de las tareas realizadas.

Depto. Técnico Helitáctica

ANDRES GARAY O
MMA N°1902
HELITACTICA S.A.

POLICIA NACIONAL
PARAGUAY
Agrupación Aérea Policial
JEFATURA

Agrupación Aéreo Policial

BRUNO S. MONGES G.
Comisario Ppal. MCP
Jefe Agrupación Aerea Policial

www.helitactica.com
Autopista Silvio Pettirossi, Hangar Helitactica
Aeropuerto INT Silvio Pettirossi (SGAS), Paraguay
USA: +1 (305) 394 6078
UNICOM 131.650 Mhz
+595 21 644 435
+595 971 644 435
comercial@helitactica.com.py

HELITACTICA
AVIACIÓN

Informe Técnico de Mantenimiento
TAREAS DE MANTENIMIENTO CONFORME MANUAL DE MANTENIMIENTO CAP.5 REV.5- JUNIO DEL 2002.LIMITES DE TIEMPO Y COMPROBACION DE MANTENIMIENTO/C212 PROGRAMA DE MANTENIMIENTO RECOMENDADO POR EL FABRICANTE REV DICIEMBRE DEL 2015.. CORRESPONDE A 8 AÑOS TIEMPO CALENDARIO/APLICACIÓN DEL PROGRAMA DE PREVENCION Y CONTROL DE CORROSION.

ORDEN DE TRABAJO

Tarea Nº: 1

SECUENCIA Nº24.03

CAPITULO: 20-27-00/ 24-00-10

FRECUENCIA: 4Y Fecha: 24/02/2020

Avión C-212 S100 Matricula: A-21 S/N: 077

Horas Aeronave: Ciclos Aeronave:

Horas Motor 1: Ciclos Motor:

Horas Motor 2: Ciclos Motor:

Servicio a ser efectuado: MAZOS ELECTRICOS: EN COMPARTIMIENTO DE MOTOR, FUSELAJE, ALA CENTRAL, ALA EXTERIOR, EMPENAJE Y PANEL DE INSTRUMENTOS. Inspección visual detallada en cuanto a daños y estado general

Referencia Solicitud de Servicio Nº:

Emitido por: ANDRES GARAY O.

Servicio efectuado: FUE REALIZADO INSPECCIÓN VISUAL DETALLADA DE ACUERDO AL M.M. CAP.5

Observaciones: REALIZADO INSPECCION VISUAL EN COMPARTIMIENTOS DE AMBOS MOTORES.

TMA Ejecutante
Firma y Sello
CARMELO AYALA C.
MMA N°1493
HELITACTICA S.A.

TMA Inspector
Firma y Sello
ANDRES GARAY O
MMA N°1902
HELITACTICA S.A.

Fecha de Conclusión: 25/02/2020

www.helitactica.com
Autopista Silvio Pettirossi, Hangar Helitactica
Aeropuerto INT Silvio Pettirossi (SGAS), Paraguay
USA: +1 (305) 394 6078
UNICOM 131.650 Mhz
+595 21 644 435
+595 971 644 435
comercial@helitactica.com.py

HELITACTICA
AVIACIÓN

Informe Técnico de Mantenimiento

TAREAS DE MANTENIMIENTO CONFORME MANUAL DE MANTENIMIENTO CAP.5 REV.5- JUNIO DEL 2002.LIMITES DE TIEMPO Y COMPROBACION DE MANTENIMIENTO/C212 PROGRAMA DE MANTENIMIENTO RECOMENDADO POR EL FABRICANTE REV DICIEMBRE DEL 2015.. CORRESPONDE A 8 AÑOS TIEMPO CALENDARIO/APLICACIÓN DEL PROGRAMA DE PREVENCION Y CONTROL DE CORROSION.

ORDEN DE TRABAJO

Tarea Nº: 2

SECUENCIA Nº26.26

CAPITULO: 26.12.00

FRECUENCIA: 4Y Fecha: 24/02/2020

Avión C-212 S100 Matricula: A-21 S/N: 077

Horas Aeronave: Ciclos Aeronave:

Horas Motor 1: Ciclos Motor:

Horas Motor 2: Ciclos Motor:

Servicio a ser efectuado: SISTEMA DETECTOR DE HUMO. Limpiar sensores detectores de humos.

Referencia Solicitud de Servicio Nº:

Emitido por: ANDRES GARAY O.

Servicio efectuado: FUE REALIZADO LIMPIEZA DE SENSORES DETECTORES DE HUMO DE ACUERDO AL M.M. CAP.5

Observaciones:

TMA Ejecutante
Firma y Sello
CARMELO AYALA C.
MMA N°1493
HELITACTICA S.A.
Fecha de Conclusión: 24/02/2020

TMA Inspector
Firma y Sello
ANDRES GARAY O
MMA N°1902
HELITACTICA S.A.

www.helitactica.com
Autopista Silvio Pettirossi, Hangar Helitactica
Aeropuerto INT Silvio Pettirossi (SGAS), Paraguay
USA: +1 (305) 394 6078
UNICOM 131.650 Mhz
+595 21 644 435
+595 971 644 435
comercial@helitactica.com.py

20

HELITACTICA
AVIACIÓN

Informe Técnico de Mantenimiento

TAREAS DE MANTENIMIENTO CONFORME MANUAL DE MANTENIMIENTO CAP.5 REV.5- JUNIO DEL 2002.LIMITES DE TIEMPO Y COMPROBACION DE MANTENIMIENTO/C212 PROGRAMA DE MANTENIMIENTO RECOMENDADO POR EL FABRICANTE REV DICIEMBRE DEL 2015.. CORRESPONDE A 8 AÑOS TIEMPO CALENDARIO/APLICACIÓN DEL PROGRAMA DE PREVENCION Y CONTROL DE CORROSION.

ORDEN DE TRABAJO

Tarea Nº: 3

SECUENCIA Nº27.41

CAPITULO: 27-30-00

FRECUENCIA: 4Y Fecha: 16/03/2020

Avión C-212 S100 Matricula: A-21 S/N: 077

Horas Aeronave: Ciclos Aeronave:

Horas Motor 1: Ciclos Motor:

Horas Motor 2: Ciclos Motor:

Servicio a ser efectuado: BULONES DEL CONJUNTO COLUMNA DE MANDOS. Reemplazar los bulones. VER COM 212-255

Referencia Solicitud de Servicio Nº:

Emitido por: ANDRES GARAY O.

Servicio efectuado: COM 212-255: Se realiza comprobación de suavidad de movimientos del mando de alerones en todo su rango de recorrido, mientras se cargan las columnas de mando del mando de altura simultáneamente y en sentidos contrarios las de cada puesto de pilotos.

Observaciones: no hay signos de agarrotamientos, esta comprobación se debe repetir en la próxima inspección de 150 hs. Se adjunta COM 212-255

TMA Ejecutante
Firma y Sello
CARMELO AYALA C.
MMA N°1493
HELITACTICA S.A.

TMA Inspector
Firma y Sello
ANDRES GARAY O
MMA N°1902
HELITACTICA S.A.

Fecha de Conclusión: 19/03/2020

www.helitactica.com
Autopista Silvio Pettirossi, Hangar Helitactica
Aeropuerto INT Silvio Pettirossi (SGAS), Paraguay
USA: +1 (305) 394 6078
UNICOM 131.650 Mhz
+595 21 644 435
+595 971 644 435
comercial@helitactica.com.py

ASUNTO: ROTURA DE BULONES DE LA INTERCONEXION DE LAS COLUMNAS DE MANDO.

EFECTIVIDAD: CN-212 TODOS

TIPO DE INFORMACIÓN:

GENERAL [ ] OPERACIONES DE VUELO [ ] INSTRUCCIONES DE MANTENIMIENTO [X]

CAP. ATA: 27

INTRODUCCIÓN

Un operador ha reportado la rotura de tres de los cuatro bulones (P/N LN9082-8X30) que unen las dos mitades del tubo de interconexión (P/N 212-46113.3 y 212-46113.4) y la palanca de bloqueo antirráfagas (P/N 212-46196.1) del conjunto Columna de Mandos. Véase posiciones 60,10, 20 y 170 de la fig. 1.

La presente revisión de esta COM tiene en cuenta la dificultad de montar/ desmontar uno de estos bulones de unión (posición B en la figura) reportada por un operador.

ACCIONES

El análisis de dichos bulones efectuado por CASA concluye que la causa de la rotura es fatiga inducida por las cargas producidas por ráfagas en tierra, actuando sobre el mecanismo de bloqueo antirráfagas, que son independientes de las horas de vuelo y solo secundariamente relacionadas con la edad del avión.

CASA ha llevado a cabo un examen representativo de dichos bulones en otros aviones con largos periodos de aparcamiento o en condiciones de ráfagas, encontrándose grietas en algunos de ellos.

La unión de ambos tubos y palanca está formada por cuatro bulones. La rotura de dos de ellos origina una elasticidad estructural del conjunto bajo carga, produciendo la desalineación del tubo, pudiendo llegar a rozar con la barra de interconexión del mando de alerones que pasa por la palanca central de bloqueo antirráfagas (de esta forma es como el operador detectó el fallo inicialmente).

RECOMENDACIONES

Con el fin de detectar la posible rotura de los bulones de unión (P/N LN9082-8X30 ó LN29522S08032), recomendamos:

ASUNTO: ROTURA DE BULONES DE LA INTERCONEXION DE LAS COLUMNAS DE MANDO.

1) Para aviones con más de cuatro años y/ó para aviones que habitualmente estacionen en áreas de fuertes ráfagas:

   No más tarde de la próxima inspección A, comprueben la suavidad de movimientos del mando de alerones en todo su rango de recorrido, mientras se cargan las columnas del mando de altura simultáneamente y en sentidos contrarios desde cada puesto de pilotos. En caso de que se produzcan agarrotamientos en dicho movimiento acceder a la zona y cambiar los bulones según se indica en el punto 3.

   Si no se producen agarrotamientos, repetir esta comprobación en cada inspección A hasta la siguiente revisión 2Y en la que se cambiarán estos bulones según se indica en el punto 3.Una vez sustituidos, se puede operar el avión normalmente, cambiando de nuevo los bulones en cada revisión 4Y.

2) Para aviones con menos de cuatro años y que habitualmente estacionen en áreas de ráfagas ocasionales:

   Sustituir los bulones mencionados en la próxima revisión 4Y según se indica en el punto 3. Una vez sustituidos, se puede operar el avión normalmente, cambiando de nuevo los bulones en cada revisión 4Y.

3) Sustituir el bulón en posición (B) de la fig. 1 cumplimentando el SB 212-27-55. Cambiar los tres bulones restantes de la unión, sustituyéndolos por bulones nuevos P/N LN29522S08032.

El capítulo 5 del Manual de Mantenimiento del avión será revisado próximamente para incluir esta sustitución.

Para cualquier duda en la interpretación de esta COM. dirigirse a EADS-CASA, Military Transport Aircraft Division, Integrated Customer Services, Technical Services., Avda. de Aragón 404, 28022- MADRID. ESPAÑA. Teléfono 34-91-585-5500; Telefax 34-91-585-5505, E-mail:ics@casa.eads.net.

Juan A. Rocafort
Technical Services Senior Manager

ASUNTO: ROTURA DE BULONES DE LA INTERCONEXION DE LAS COLUMNAS DE MANDO.

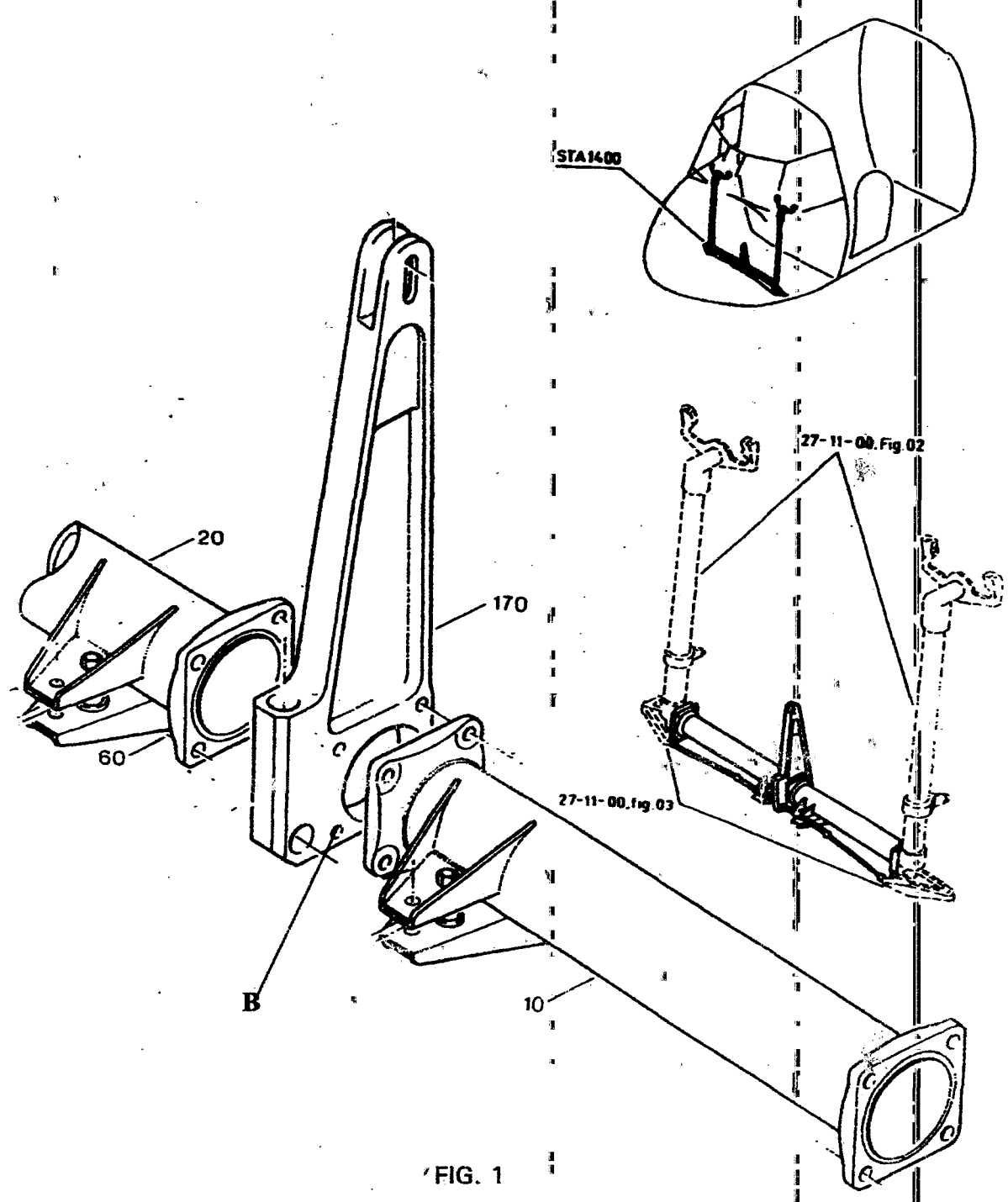

FIG. 1

HELITACTICA
AVIACIÓN

Informe Técnico de Mantenimiento

TAREAS DE MANTENIMIENTO CONFORME MANUAL DE MANTENIMIENTO CAP.5 REV.5- JUNIO DEL 2002.LIMITES DE TIEMPO Y COMPROBACION DE MANTENIMIENTO/C212 PROGRAMA DE MANTENIMIENTO RECOMENDADO POR EL FABRICANTE REV DICIEMBRE DEL 2015., CORRESPONDE A 8 AÑOS TIEMPO CALENDARIO/APLICACIÓN DEL PROGRAMA DE PREVENCION Y CONTROL DE CORROSION.

ORDEN DE TRABAJO

Tarea Nº: 4

SECUENCIA Nº 28.04

CAPITULO: 12-11-10

FRECUENCIA: 4Y

Fecha: 30/01/2020

Avión C-212 S100 Matricula: A-21 S/N: 077

Horas Aeronave: Ciclos Aeronave:

Horas Motor 1: Ciclos Motor:

Horas Motor 2: Ciclos Motor:

Servicio a ser efectuado: REALIZAR VACIADO DE TODOS LOS TANQUES DE COMBUSTIBLE DEL AVION (ALA RH/LH)

Referencia Solicitud de Servicio Nº:

Emitido por: ANDRES GARAY O.

Servicio efectuado: FUE REALIZADO VACIADO DE LOS TANQUES DE COMBUSTIBLE DE ACUERDO AL M.M. CAP.12-11-10 PAG.5

Observaciones:

TMA Ejecutante

CARMELO AYALA C.
MMA N°1493
HELITACTICA S.A.

Firma y Sello

Fecha de Conclusión:...31/01/2020

TMA Inspector

ANDRES GARAY O
MMA N°1902
HELITACTICA S.A.

Firma y Sello

www.helitactica.com
Autopista Silvio Pettirossi, Hangar Helitactica
Aeropuerto INT Silvio Pettirossi (SGAS), Paraguay
USA: +1 (305) 394 6078
UNICOM 131.650 Mhz
+595 21 644 435
+595 971 644 435
comercial@helitactica.com.py

HELITACTICA
AVIACIÓN

Informe Técnico de Mantenimiento

TAREAS DE MANTENIMIENTO CONFORME MANUAL DE MANTENIMIENTO CAP.5 REV.5- JUNIO DEL 2002.LIMITES DE TIEMPO Y COMPROBACION DE MANTENIMIENTO/C212 PROGRAMA DE MANTENIMIENTO RECOMENDADO POR EL FABRICANTE REV DICIEMBRE DEL 2015. CORRESPONDE A 8 AÑOS TIEMPO CALENDARIO/APLICACIÓN DEL PROGRAMA DE PREVENCION Y CONTROL DE CORROSION.

ORDEN DE TRABAJO

Tarea Nº: 5

SECUENCIA Nº28.04

CAPITULO: 28-00-00

FRECUENCIA: 4Y Fecha: 31/01/2020

Avión C-212 S100 Matricula: A-21 S/N: 077

Horas Aeronave: Ciclos Aeronave:

Horas Motor 1: Ciclos Motor:

Horas Motor 2: Ciclos Motor:

Servicio a ser efectuado: DEPOSITOS DE COMBUSTIBLES PRINCIPALES Y AUXILIARES DE ALA IZQUIERD/DERECHO. Desmontar los paneles de acceso de tanques de combustible en el extradós e intradós de ambas alas. Inspección visual detallada en cuanto a corrosión, hongos, seguridad y estado general.

Referencia Solicitud de Servicio Nº:

Emitido por: ANDRES GARAY O.

Servicio efectuado: Fue realizado inspección visual detallada de acuerdo al M.M. Cap. 5 y 28-00-00

Observaciones: NO SE OBSERVARON ANOMALIAS EN NINGUNO DE LOS TANQUES DE COMBUSTIBLES.

TMA Ejecutante
Firma y Sello
CARMELO AYALA C.
MMA N°1493
HELITACTICA S.A.
Fecha de Conclusión: 21/02/20

TMA Inspector
Firma y Sello
ANDRES GARAY O
MMA N°1902
HELITACTICA S.A.

www.helitactica.com
Autopista Silvio Pettirossi, Hangar Helitactica
Aeropuerto INT Silvio Pettirossi (SGAS), Paraguay
USA: +1 (305) 394 6078
UNICOM 131.650 Mhz
+595 21 644 435
+595 971 644 435
comercial@helitactica.com.py

HELITACTICA
AVIACIÓN

Informe Técnico de Mantenimiento
TAREAS DE MANTENIMIENTO CONFORME MANUAL DE MANTENIMIENTO CAP.5 REV.5- JUNIO DEL 2002.LIMITES DE TIEMPO Y COMPROBACION DE MANTENIMIENTO/C212 PROGRAMA DE MANTENIMIENTO RECOMENDADO POR EL FABRICANTE REV DICIEMBRE DEL 2015.. CORRESPONDE A 8 AÑOS TIEMPO CALENDARIO/APLICACIÓN DEL PROGRAMA DE PREVENCION Y CONTROL DE CORROSION.

ORDEN DE TRABAJO

Tarea Nº: 6

SECUENCIA Nº28.06

CAPITULO: 28-11-00

FRECUENCIA: 4Y Fecha: 31/01/2020

Avión C-212 S100 Matricula: A-21 S/N: 077

Horas Aeronave: Ciclos Aeronave:

Horas Motor 1: Ciclos Motor:

Horas Motor 2: Ciclos Motor:

Servicio a ser efectuado: TANQUES DE COMBUSTIBLE EN ALA: COMPONENTES DE COMBUSTIBLE (VALVULAS, INTERRUPTORES, CABLES). Inspección visual detallada en cuanto a seguridad y estado general. desmontar los paneles de acceso de tanques de combustible en el extradós e intradós de ambas alas

Referencia Solicitud de Servicio Nº:

Emitido por: ANDRES GARAY O.

Servicio efectuado: FUE RELIZADO INSPECCION VISUAL DETALLADA DE ACUERDO AL M.M. CAP. 5 y 28-00-00

Observaciones:

TMA Ejecutante
Firma y Sello
CARMELO AYALA C.
MMA N°1493
HELITACTICA S.A.

TMA Inspector
Firma y Sello
ANDRES GARAY O
MMA N°1902
HELITACTICA S.A.

Fecha de Conclusión: 20-02-2020

www.helitactica.com
Autopista Silvio Pettirossi, Hangar Helitactica
Aeropuerto INT Silvio Pettirossi (SGAS), Paraguay
USA: +1 (305) 394 6078
UNICOM 131.650 Mhz
+595 21 644 435
+595 971 644 435
comercial@helitactica.com.py

Informe Técnico de Mantenimiento

TAREAS DE MANTENIMIENTO CONFORME MANUAL DE MANTENIMIENTO CAP.5 REV.5- JUNIO DEL 2002.LIMITES DE TIEMPO Y COMPROBACION DE MANTENIMIENTO/C212 PROGRAMA DE MANTENIMIENTO RECOMENDADO POR EL FABRICANTE REV DICIEMBRE DEL 2015. CORRESPONDE A 8 AÑOS TIEMPO CALENDARIO/APLICACIÓN DEL PROGRAMA DE PREVENCION Y CONTROL DE CORROSION.

ORDEN DE TRABAJO

Tarea Nº: 7

SECUENCIA Nº28.08

CAPITULO: 28-11-12

FRECUENCIA: 4Y Fecha: 31/01/2020

Avión C-212 S100 Matricula: A-21 S/N: 077

Horas Aeronave: Ciclos Aeronave:

Horas Motor 1: Ciclos Motor:

Horas Motor 2: Ciclos Motor:

Servicio a ser efectuado: TANQUES DE COMBUSTIBLE DEL ALA: VALVULA DE DESCARGA (ALIVIO DE PRESION). Prueba funcional de las válvulas. LH/RH

Referencia Solicitud de Servicio Nº:

Emitido por: ANDRES GARAY O.

Servicio efectuado: FUE REALIZADO PRUEBA FUNCIONAL DE LAS VALVULAS DE ACUERDO AL M.M.CAP.28-11-12

Observaciones: FUERON DESMONTADAS E INSPECCIONADOS AMBAS VALVULAS DE DESCARGA. LUEGO MONTADAS NUEVAMENTE AL AVION.

TMA Ejecutante
Firma y Sello
CARMELO AYALA C.
MMA N°1493
HELITACTICA S.A.

TMA Inspector
Firma y Sello
ANDRES GARAY O
MMA N°1902
HELITACTICA S.A.

Fecha de Conclusión: 20-02-2020

www.helitactica.com
Autopista Silvio Pettirossi, Hangar Helitactica
Aeropuerto INT Silvio Pettirossi (SGAS), Paraguay
USA: +1 (305) 394 6078
UNICOM 131.650 Mhz
+595 21 644 435
+595 971 644 435
comercial@helitactica.com.py

28

HELITACTICA
AVIACIÓN

Informe Técnico de Mantenimiento

ORDEN DE TRABAJO

Tarea Nº: 8

SECUENCIA Nº 28

CAPITULO: 28-00-00

FRECUENCIA: 4Y

Fecha: 25-02-2020

Avión C-212 S100 Matricula: A-21 S/N: 077

Horas Aeronave: Ciclos Aeronave:

Horas Motor 1: Ciclos Motor:

Horas Motor 2: Ciclos Motor:

Servicio a ser efectuado: reabastecer los tanques del LH/RH de combustible, JA-1, para comprobar fugas.

Referencia Solicitud de Servicio Nº:

Emitido por: ANDRES GARAY O.

Servicio efectuado: fueron reabastecidos 100 litros cada lado. Tanques principales

Observaciones:

TMA Ejecutante
Firma y Sello
CARMELO AYALA C.
MMA N°1493
HELITACTICA S.A.

Fecha de Conclusión: 25/02/2020

TMA Inspector
Firma y Sello
ANDRES GARAY O
MMA N°1902
HELITACTICA S.A.

www.helitactica.com
Autopista Silvio Pettirossi, Hangar Helitactica
Aeropuerto INT Silvio Pettirossi (SGAS), Paraguay
USA: +1 (305) 394 6078
UNICOM 131.650 Mhz
+595 21 644 435
+595 971 644 435
comercial@helitactica.com.py

HELITACTICA
AVIACIÓN

Informe Técnico de Mantenimiento

ORDEN DE TRABAJO

Tarea Nº: 9

SECUENCIA Nº

CAPITULO: 28-00-00 PAG. 601/605

FRECUENCIA: 4Y

Fecha: 27/02/2020

Avión C-212 S100 Matricula: A-21 S/N: 077

Horas Aeronave: Ciclos Aeronave:

Horas Motor 1: Ciclos Motor:

Horas Motor 2: Ciclos Motor:

Servicio a ser efectuado: Realizar comprobación por fugas/perdidas de combustible. SISTEMA DE COMBUSTIBLE DEL AVION/MOTORES.

Referencia Solicitud de Servicio Nº:

Emitido por: ANDRES GARAY O.

Servicio efectuado: Fue realizado comprobación por fugas/perdidas de combustible, con bombas sumergidas conectadas, tanques principales LH/RH, sin evidencias de fugas, en todo el sistema. Conforme al M.M. Cap. 28-00-00. Pág. 601/605

Observaciones:

TMA Ejecutante
Firma y Sello
CARMELO AYALA C.
MMA N°1493
HELITACTICA S.A.

Fecha de Conclusión: 27/02/2020.

TMA Inspector
Firma y Sello
ANDRES GARAY O
MMA N°1902
HELITACTICA S.A.

www.helitactica.com
Autopista Silvio Pettirossi, Hangar Helitactica.
Aeropuerto INT Silvio Pettirossi (SGAS), Paraguay
USA: +1 (305) 394 6078
UNICOM 131.650 Mhz
+595 21 644 435
+595 971 644 435
comercial@helitactica.com.py

30

HELITACTICA
AVIACIÓN

Informe Técnico de Mantenimiento

TAREAS DE MANTENIMIENTO CONFORME MANUAL DE MANTENIMIENTO CAP.5 REV.5- JUNIO DEL 2002.LIMITES DE TIEMPO Y COMPROBACION DE MANTENIMIENTO/C212 PROGRAMA DE MANTENIMIENTO RECOMENDADO POR EL FABRICANTE REV DICIEMBRE DEL 2015.- CORRESPONDE A 8 AÑOS TIEMPO CALENDARIO/APLICACIÓN DEL PROGRAMA DE PREVENCION Y CONTROL DE CORROSION.

ORDEN DE TRABAJO

Tarea Nº: 10

SECUENCIA Nº28.13

CAPITULO: 28-20-14

FRECUENCIA: 4Y Fecha: 31/01/2020

Avión C-212 S100 Matricula: A-21 S/N: 077

Horas Aeronave: Ciclos Aeronave:

Horas Motor 1: Ciclos Motor:

Horas Motor 2: Ciclos Motor:

Servicio a ser efectuado: SISTEMA DE ALIMENTACION CRUZADA. Prueba operacional del sistema. LH/RH

Referencia Solicitud de Servicio Nº:

Emitido por: ANDRES GARAY O.

Servicio efectuado: PRUEBA. DEBE SER REALIZADO CON AMBOS MOTORES FUNCIONANDO.

Observaciones:

TMA Ejecutante
Firma y Sello
CARMELO AYALA C.
MMA N°1493
HELITACTICA S.A.

Fecha de Conclusión:.....

TMA Inspector
Firma y Sello
ANDRES GARAY O
MMA N°1902
HELITACTICA S.A.

www.helitactica.com
Autopista Silvio Pettirossi, Hangar Helitactica
Aeropuerto INT Silvio Pettirossi (SGAS), Paraguay
USA: +1 (305) 394 6078
UNICOM 131.650 Mhz
+595 21 644 435
+595 971 644 435
comercial@helitactica.com.py

31

HELITACTICA
AVIACIÓN

Informe Técnico de Mantenimiento

TAREAS DE MANTENIMIENTO CONFORME MANUAL DE MANTENIMIENTO CAP.5 REV.5- JUNIO DEL 2002.LIMITES DE TIEMPO Y COMPROBACION DE MANTENIMIENTO/C212 PROGRAMA DE MANTENIMIENTO RECOMENDADO POR EL FABRICANTE REV DICIEMBRE DEL 2015 : CORRESPONDE A 8 AÑOS TIEMPO CALENDARIO/APLICACIÓN DEL PROGRAMA DE PREVENCION Y CONTROL DE CORROSION.

ORDEN DE TRABAJO

Tarea Nº: 11

SECUENCIA Nº28.16

CAPITULO: 28-40-10

FRECUENCIA: 4Y Fecha: 27/02/2020

Avión C-212 S100 Matricula: A-21 S/N: 077

Horas Aeronave: Ciclos Aeronave:

Horas Motor 1: Ciclos Motor:

Horas Motor 2: Ciclos Motor:

Servicio a ser efectuado: SISTEMA INDICADOR DE CANTIDAD DE COMBUSTIBLE. Prueba funcional del sistema. LH/RH

Referencia Solicitud de Servicio Nº:

Emitido por: ANDRES GARAY O.

Servicio efectuado: se realiza prueba funcional del indicador de cantidad de combustible LH/RH , conforme al M.M. CAP.5 Y CAP.28-40-10

Observaciones:

TMA Ejecutante
Firma y Sello
CARMELO AYALA C.
MMA N°1493
HELITACTICA S.A.

Fecha de Conclusión: 27/02/2020

TMA Inspector
Firma y Sello

ANDRES GARAY O
MMA N°1902
HELITACTICA S.A.

www.helitactica.com
Autopista Silvio Pettirossi, Hangar Helitactica
Aeropuerto INT Silvio Pettirossi (SGAS), Paraguay
USA: +1 (305) 394 6078
UNICOM 131.650 Mhz
+595 21 644 435
+595 971 644 435
comercial@helitactica.com.py

HELITACTICA
AVIACIÓN

Informe Técnico de Mantenimiento

TAREAS DE MANTENIMIENTO CONFORME MANUAL DE MANTENIMIENTO CAP.5 REV.5- JUNIO DEL 2002.LIMITES DE TIEMPO Y COMPROBACION DE MANTENIMIENTO/C212 PROGRAMA DE MANTENIMIENTO RECOMENDADO POR EL FABRICANTE REV DICIEMBRE DEL 2015.. CORRESPONDE A 8 AÑOS TIEMPO CALENDARIO/APLICACIÓN DEL PROGRAMA DE PREVENCION Y CONTROL DE CORROSION.

ORDEN DE TRABAJO

Tarea Nº: 12

SECUENCIA Nº29.10

CAPITULO: 29-10-00

FRECUENCIA: 4Y Fecha: 9/03/2020

Avión C-212 S100 Matricula: A-21 S/N: 077

Horas Aeronave: Ciclos Aeronave:

Horas Motor 1: Ciclos Motor:

Horas Motor 2: Ciclos Motor:

Servicio a ser efectuado: FLUIDO HIDRAULICO. Toma de muestra para determinar el grado de contaminación.

AEROSHELL FLUID 4L MIL-PRF-5606H

Referencia Solicitud de Servicio Nº:

Emitido por: ANDRES GARAY O.

Servicio efectuado: No se dispone de laboratorios especializados para realizar análisis que determine grado de contaminación del fluido del sistema hidráulico.

Observaciones: se opta por sustituir totalmente fluido hidráulico del sistema hidráulico.

TMA Ejecutante
Firma y Sello
CARMELO AYALA C.
MMA N°1493
HELITACTICA S.A.
Fecha de Conclusión: 16/03/2020

TMA Inspector
Firma y Sello
ANDRES GARAY O
MMA N°1902
HELITACTICA S.A.

www.helitactica.com
Autopista Silvio Pettirossi, Hangar Helitactica
Aeropuerto INT Silvio Pettirossi (SGAS), Paraguay
USA: +1 (305) 394 6078
UNICOM 131.650 Mhz
+595 21 644 435
+595 971 644 435
comercial@helitactica.com.py

HELITACTICA
AVIACIÓN

Informe Técnico de Mantenimiento

TAREAS DE MANTENIMIENTO CONFORME MANUAL DE MANTENIMIENTO CAP.5 REV.5- JUNIO DEL 2002.LIMITES DE TIEMPO Y COMPROBACION DE MANTENIMIENTO/C212 PROGRAMA DE MANTENIMIENTO RECOMENDADO POR EL FABRICANTE REV DICIEMBRE DEL 2015.. CORRESPONDE A 8 AÑOS TIEMPO CALENDARIO/APLICACIÓN DEL PROGRAMA DE PREVENCION Y CONTROL DE CORROSION.

ORDEN DE TRABAJO

Tarea Nº: 13

SECUENCIA Nº30.14

CAPITULO: 30-20-00

FRECUENCIA: 4Y Fecha: 28/02/2020

Avión C-212 S100 Matricula: A-21 S/N: 077

Horas Aeronave: Ciclos Aeronave:

Horas Motor 1: Ciclos Motor:

Horas Motor 2: Ciclos Motor:

Servicio a ser efectuado: TUBERIAS Y SALIDAS DE SANGRADO DE AIRE DE MOTOR. Inspección visual detallado en cuanto a estado general LH/RH.

Referencia Solicitud de Servicio Nº:

Emitido por: ANDRES GARAY O.

Servicio efectuado: SE REALIZO INSPECCION VISUAL DETALLADA DE LAS TUBERIAS Y SALIDAS DE SANGRADO DE AIRE DE MOTOR LH/RH, CONFORME AL M.M. CAP.5 Y 30-20-00

Observaciones:

TMA Ejecutante
Firma y Sello
CARMELO AYALA C.
MMA N°1493
HELITACTICA S.A.

Fecha de Conclusión: 28/02/2020

TMA Inspector
Firma y Sello
ANDRES GARAY O
MMA N°1902
HELITACTICA S.A.

www.helitactica.com
Autopista Silvio Pettirossi, Hangar Helitactica
Aeropuerto INT Silvio Pettirossi (SGAS), Paraguay
USA: +1 (305) 394 6078
UNICOM 131.650 Mhz
+595 21 644 435
+595 971 644 435
comercial@helitactica.com.py

HELITACTICA
AVIACIÓN

Informe Técnico de Mantenimiento

TAREAS DE MANTENIMIENTO CONFORME MANUAL DE MANTENIMIENTO CAP.5 REV.5- JUNIO DEL 2002.LIMITES DE TIEMPO Y COMPROBACION DE MANTENIMIENTO/C212 PROGRAMA DE MANTENIMIENTO RECOMENDADO POR EL FABRICANTE REV DICIEMBRE DEL 2015..CORRESPONDE A 8 AÑOS TIEMPO CALENDARIO/APLICACIÓN DEL PROGRAMA DE PREVENCION Y CONTROL DE CORROSION.

ORDEN DE TRABAJO

Tarea Nº: 14

SECUENCIA Nº30.15

CAPITULO: 30-10-00

FRECUENCIA: 4Y Fecha: 2/03/2020

Avión C-212 S100 Matricula: A-21 S/N: 077

Horas Aeronave: Ciclos Aeronave:

Horas Motor 1: Ciclos Motor:

Horas Motor 2: Ciclos Motor:

Servicio a ser efectuado: TUBERIAS DE AIRE EN FUSELAJE. Inspección visual detallado en cuanto a estado general.

Referencia Solicitud de Servicio Nº:

Emitido por: ANDRES GARAY O.

Servicio efectuado: REALIZADO INSPECCION VISUAL DETALLADA DE LA TUBERIA DE AIRE EN EL FUSELAJE. CONFORME M.M. CAP.5 y 30-10-00

Observaciones:

TMA Ejecutante
Firma y Sello
CARMELO AYALA C.
MMA N°1493
HELITACTICA S.A.
Fecha de Conclusión: 2/03/2020

TMA Inspector
Firma y Sello
ANDRES GARAY O.
MMA N°1902
HELITACTICA S.A.

www.helitactica.com
Autopista Silvio Pettirossi, Hangar Helitactica
Aeropuerto INT Silvio Pettirossi (SGAS), Paraguay
USA: +1 (305) 394 6078
UNICOM 131.650 Mhz
+595 21 644 435
+595 971 644 435
comercial@helitactica.com.py

HELITACTICA
AVIACIÓN

Informe Técnico de Mantenimiento

TAREAS DE MANTENIMIENTO CONFORME MANUAL DE MANTENIMIENTO CAP.5 REV.5- JUNIO DEL 2002.LIMITES DE TIEMPO Y COMPROBACIÓN DE MANTENIMIENTO/C212 PROGRAMA DE MANTENIMIENTO RECOMENDADO POR EL FABRICANTE REV DICIEMBRE DEL 2015.. CORRESPONDE A 8 AÑOS TIEMPO CALENDARIO/APLICACIÓN DEL PROGRAMA DE PREVENCION Y CONTROL DE CORROSION.

ORDEN DE TRABAJO

Tarea Nº: 15

SECUENCIA Nº30.16

CAPITULO: 30-10-00

FRECUENCIA: 4Y

Fecha: 2/03/2020

Avión C-212 S100 Matricula: A-21 S/N: 077

Horas Aeronave: Ciclos Aeronave:

Horas Motor 1: Ciclos Motor:

Horas Motor 2: Ciclos Motor:

Servicio a ser efectuado: TUBERIAS DE AIRE EN ALA: Inspección visual detallado en cuanto a estado general

Referencia Solicitud de Servicio Nº:

Emitido por: ANDRES GARAY O.

Servicio efectuado: se realizó inspección visual detallada de las tuberías en el ala LH/RH, conforme al M.M. CAP.5 Y M.M. CAP.30-10-00

Observaciones:

TMA Ejecutante
Firma y Sello
CARMELO AYALA C.
MMA N°1493
HELITACTICA S.A.

TMA Inspector
Firma y Sello
ANDRES GARAY O
MMA N°1902
HELITACTICA S.A.

Fecha de Conclusión: 2/03/2020

www.helitactica.com
Autopista Silvio Pettirossi, Hangar Helitactica
Aeropuerto INT Silvio Pettirossi (SGAS), Paraguay
USA: +1 (305) 394 6078
UNICOM 131.650 Mhz
+595 21 644 435
+595 971 644 435
comercial@helitactica.com.py

HELITACTICA
AVIACIÓN

Informe Técnico de Mantenimiento

TAREAS DE MANTENIMIENTO CONFORME MANUAL DE MANTENIMIENTO CAP.5 REV.5- JUNIO DEL 2002.LIMITES DE TIEMPO Y COMPROBACION DE MANTENIMIENTO/C212 PROGRAMA DE MANTENIMIENTO RECOMENDADO POR EL FABRICANTE REV DICIEMBRE DEL 2015.. CORRESPONDE A 8 AÑOS TIEMPO CALENDARIO/APLICACIÓN DEL PROGRAMA DE PREVENCION Y CONTROL DE CORROSION.

ORDEN DE TRABAJO

Tarea Nº: 16

SECUENCIA Nº32.08

CAPITULO: 32-20-00

FRECUENCIA: 4Y Fecha: 11/03/2020

Avión C-212 S100 Matricula: A-21 S/N: 077

Horas Aeronave: Ciclos Aeronave:

Horas Motor 1: Ciclos Motor:

Horas Motor 2: Ciclos Motor:

Servicio a ser efectuado TREN DE ATERRIZAJE AUXILIAR. Amortiguador sustitución del fluido hidráulico.

Referencia Solicitud de Servicio Nº:

Emitido por: ANDRES GARAY O.

Servicio efectuado: Sustituido fluido hidráulico: Amortiguador del tren de aterrizaje auxiliar. Amortiguador

Observaciones: Fluido hidráulico utilizado: MIL-PRF 5606H. PROXIMA SUSTITUCION MARZO 2024.

TMA Ejecutante
Firma y Sello
CARMELO AYALA C.
MMA N°1493
HELITACTICA S.A.
Fecha de Conclusión:16/03/20.

TMA Inspector
Firma y Sello
ANDRES GARAY O
MMA N°1902
HELITACTICA S.A.

www.helitactica.com
Autopista Silvio Pettirossi, Hangar Helitactica
Aeropuerto INT Silvio Pettirossi (SGAS), Paraguay
USA: +1 (305) 394 6078
UNICOM 131.650 Mhz
+595 21 644 435
+595 971 644 435
comercial@helitactica.com.py

37

HELITACTICA
AVIACIÓN

Informe Técnico de Mantenimiento

TAREAS DE MANTENIMIENTO CONFORME MANUAL DE MANTENIMIENTO CAP.5 REV.5- JUNIO DEL 2002.LIMITES DE TIEMPO Y COMPROBACION DE MANTENIMIENTO/C212 PROGRAMA DE MANTENIMIENTO RECOMENDADO POR EL FABRICANTE REV DICIEMBRE DEL 2015.: CORRESPONDE A 8 AÑOS TIEMPO CALENDARIO/APLICACIÓN DEL PROGRAMA DE PREVENCION Y CONTROL DE CORROSION.

ORDEN DE TRABAJO

Tarea Nº: 12

SECUENCIA Nº:

CAPITULO: 32-41-41

FRECUENCIA: 4Y Fecha: 13/03/2020

Avión C-212 S100 Matricula: A-21 S/N: 077

Horas Aeronave: Ciclos Aeronave:

Horas Motor 1: Ciclos Motor:

Horas Motor 2: Ciclos Motor:

Servicio a ser efectuado: Tren de morro. Reemplazar neumático por desgaste excesivo.

P/N DR 0650 S/N 16149156

Referencia Solicitud de Servicio Nº:

Emitido por: ANDRES GARAY O.

Servicio efectuado: Fue reemplazado neumático, por desgaste excesivo. Se montó nuevo según M.M. Cap. 32-41-11

Observaciones:

TMA Ejecutante
Firma y Sello
CARMELO AYALA C.
MMA N°1493
HELITACTICA S.A.
Fecha de Conclusión: 13/03/2020

TMA Inspector
Firma y Sello
ANDRES GARAY O
MMA N°1902
HELITACTICA S.A.

www.helitactica.com
Autopista Silvio Pettirossi, Hangar Helitactica
Aeropuerto INT Silvio Pettirossi (SGAS), Paraguay
USA: +1 (305) 394 6078
UNICOM 131.650 Mhz
+595 21 644 435
+595 971 644 435
comercial@helitactica.com.py

HELITACTICA
AVIACIÓN

Informe Técnico de Mantenimiento

ORDEN DE TRABAJO

Tarea Nº: 18

SECUENCIA Nº: 32.16

CAPITULO: 32-10-00

FRECUENCIA:

Fecha: 9/03/2020

Avión C-212 S100 Matricula: A-21 S/N: 077

Horas Aeronave: Ciclos Aeronave:

Horas Motor 1: Ciclos Motor:

Horas Motor 2: Ciclos Motor:

Servicio a ser efectuado: TREN DE ATERRIZAJE PRINCIPAL LH/RH AMORTIGUADORES. SUSTITUCION DEL FLUIDO HIDRAÚLICO.

Referencia Solicitud de Servicio Nº:

Emitido por: ANDRES GARAY O.

Servicio efectuado: Fue sustituido fluido hidráulico de los amortiguadores principales, conforme al M.M. Cap.32-10-11/ M.M. de componentes Cap.32-11-20.

Julio del 2019. Fecha de sustitución.

Observaciones: Próximo cambio Julio 2023

TMA Ejecutante
Firma y Sello
CARMELO AYALA C.
MMA N°1493
HELITACTICA S.A.

Fecha de Conclusión: 09/03/2020

TMA Inspector
Firma y Sello

ANDRES GARAY O
MMA N°1902
HELITACTICA S.A.

www.helitactica.com
Autopista Silvio Pettirossi, Hangar Helitactica
Aeropuerto INT Silvio Pettirossi (SGAS), Paraguay
USA: +1 (305) 394 6078
UNICOM 131.650 Mhz
+595 21 644 435
+595 971 644 435
comercial@helitactica.com.py

HELITACTICA
AVIACIÓN

Informe Técnico de Mantenimiento

TAREAS DE MANTENIMIENTO CONFORME MANUAL DE MANTENIMIENTO CAP.5 REV.5- JUNIO DEL 2002.LIMITES DE TIEMPO Y COMPROBACION DE MANTENIMIENTO/C212 PROGRAMA DE MANTENIMIENTO RECOMENDADO POR EL FABRICANTE REV DICIEMBRE DEL 2015.. CORRESPONDE A 8 AÑOS TIEMPO CALENDARIO/APLICACIÓN DEL PROGRAMA DE PREVENCION Y CONTROL DE CORROSION.

ORDEN DE TRABAJO

Tarea Nº: 19

SECUENCIA Nº34.17

CAPITULO: 34-20-10

FRECUENCIA: 4Y Fecha: 10/03/2020

Avión C-212 S100 Matricula: A-21 S/N: 077

Horas Aeronave: Ciclos Aeronave:

Horas Motor 1: Ciclos Motor:

Horas Motor 2: Ciclos Motor:

Servicio a ser efectuado BRUJULA MAGNETICA. Prueba funcional. Inspeccionar, compensar y elaborar una nueva carta de corrección. de acuerdo con las autoridades del operador.

Referencia Solicitud de Servicio Nº:

Emitido por: ANDRES GARAY O.

Servicio efectuado: fue realizado prueba funcional y compensación de acuerdo al M.M. Cap. 5

Observaciones:

TMA Ejecutante
Firma y Sello
CARMELO AYALA C.
MMA N°1493
HELITACTICA S.A.

Fecha de Conclusión: 20/03/2020

TMA Inspector
Firma y Sello
ANDRES GARAY O
MMA N°1902
HELITACTICA S.A.

www.helitactica.com
Autopista Silvio Pettirossi, Hangar Helitactica
Aeropuerto INT Silvio Pettirossi (SGAS), Paraguay
USA: +1 (305) 394 6078
UNICOM 131.650 Mhz
+595 21 644 435
+595 971 644 435
comercial@helitactica.com.py

Informe Técnico de Mantenimiento

TAREAS DE MANTENIMIENTO CONFORME MANUAL DE MANTENIMIENTO CAP.5 REV.5- JUNIO DEL 2002.LIMITES DE TIEMPO Y COMPROBACION DE MANTENIMIENTO/C212 PROGRAMA DE MANTENIMIENTO RECOMENDADO POR EL FABRICANTE REV DICIEMBRE DEL 2015.. CORRESPONDE A 8 AÑOS TIEMPO CALENDARIO/APLICACIÓN DEL PROGRAMA DE PREVENCION Y CONTROL DE CORROSION.

ORDEN DE TRABAJO

Tarea Nº: 20

SECUENCIA Nº34.17

CAPITULO: 34-20-10 / 34-20-11

FRECUENCIA: 4Y Fecha: 10/03/2020

Avión C-212 S100 Matricula: A-21 S/N: 077

Horas Aeronave: Ciclos Aeronave:

Horas Motor 1: Ciclos Motor:

Horas Motor 2: Ciclos Motor:

Servicio a ser efectuado: BRUJULA MAGNETICA: desmontar.

TYPE MS 17983-2 S/N: 3486

Referencia Solicitud de Servicio Nº:

Emitido por: ANDRES GARAY O.

Servicio efectuado: fue desmontada brújula magnética y realizado mantenimiento de cambio de líquido por pérdida. Conforme al M.M. Cap. 5, 34-20-10 / 34-20-11

Observaciones: Montado nuevamente la brújula magnética.

TMA Ejecutante
Firma y Sello
CARMELO AYALA C.
MMA N°1493
HELITACTICA S.A.

Fecha de Conclusión: 13/03/2020

TMA Inspector
Firma y Sello
ANDRES GARAY O
MMA N°1902
HELITACTICA S.A.

www.helitactica.com
Autopista Silvio Pettirossi, Hangar Helitactica
Aeropuerto INT Silvio Pettirossi (SGAS), Paraguay
USA: +1 (305) 394 6078
UNICOM 131.650 Mhz
+595 21 644 435
+595 971 644 435
comercial@helitactica.com.py

HELITACTICA
AVIACIÓN

Informe Técnico de Mantenimiento

TAREAS DE MANTENIMIENTO CONFORME MANUAL DE MANTENIMIENTO CAP.5 REV.5- JUNIO DEL 2002.LIMITES DE TIEMPO Y COMPROBACION DE MANTENIMIENTO/C212 PROGRAMA DE MANTENIMIENTO RECOMENDADO POR EL FABRICANTE REV DICIEMBRE DEL 2015..CORRESPONDE A 8 AÑOS TIEMPO CALENDARIO/APLICACIÓN DEL PROGRAMA DE PREVENCION Y CONTROL DE CORROSION.

ORDEN DE TRABAJO

Tarea Nº: 21

SECUENCIA Nº53.03

CAPITULO: ----------

FRECUENCIA: 4Y Fecha: 02/03/2020

Avión C-212 S100 Matricula: A-21 S/N: 077

Horas Aeronave: Ciclos Aeronave:

Horas Motor 1: Ciclos Motor:

Horas Motor 2: Ciclos Motor:

Servicio a ser efectuado UNIONES DE SOLAPE EN FRIO, FR10, FR17, FR27 DE LOS PANELES DE REVESTIMIENTO EXTERIOR DEL FUSELAJE ESTRUCTURA ADYACENTE A PUERTAS, VENTANAS Y SALIDA DE EMERGENCIA. Inspección visual detallada en cuando a corrosión, deformación, remachado y estado general.

Referencia Solicitud de Servicio Nº:

Emitido por: ANDRES GARAY O.

Servicio efectuado: Fue realizado inspección visual detallada de acuerdo al M.M. Cap.5

Observaciones:

TMA Ejecutante
Firma y Sello
CARMELO AYALA C.
MMA N°1493
HELITACTICA S.A.

Fecha de Conclusión: 5/03/2020

TMA Inspector
Firma y Sello
ANDRES GARAY O
MMA N°1902
HELITACTICA S.A.

www.helitactica.com
Autopista Silvio Pettirossi, Hangar Helitactica
Aeropuerto INT Silvio Pettirossi (SGAS), Paraguay
USA: +1 (305) 394 6078
UNICOM 131.650 Mhz
+595 21 644 435
+595 971 644 435
comercial@helitactica.com.py

HELITACTICA
AVIACIÓN

Informe Técnico de Mantenimiento

TAREAS DE MANTENIMIENTO CONFORME MANUAL DE MANTENIMIENTO CAP.5 REV.5- JUNIO DEL 2002.LIMITES DE TIEMPO Y COMPROBACIÓN DE MANTENIMIENTO/C212 PROGRAMA DE MANTENIMIENTO RECOMENDADO POR EL FABRICANTE REV DICIEMBRE DEL 2015.. CORRESPONDE A 8 AÑOS TIEMPO CALENDARIO/APLICACIÓN DEL PROGRAMA DE PREVENCION Y CONTROL DE CORROSION.

ORDEN DE TRABAJO

Tarea Nº: 22

SECUENCIA Nº: 53.03

CAPITULO: 52-20-30

FRECUENCIA: 4Y Fecha: 12/03/2020

Avión C-212 S100 Matricula: A-21 S/N: 077

Horas Aeronave: Ciclos Aeronave:

Horas Motor 1: Ciclos Motor:

Horas Motor 2: Ciclos Motor:

Servicio a ser efectuado: Desmontar puerta de salida de emergencia superior. Realizar inspección, limpieza, lubricación y montaje.

Referencia Solicitud de Servicio Nº:

Emitido por: ANDRES GARAY O.

Servicio efectuado: Fue desmontada puerta de salida de emergencia superior. Realizadas inspección, limpieza, lubricación y luego nuevamente montado, según M.M. Cap. 52-20-30 Pág.401

Observaciones:

TMA Ejecutante
Firma y Sello
CARMELO AYALA C.
MMA N°1493
HELITACTICA S.A.
Fecha de Conclusión: 14/03/2020

TMA Inspector
Firma y Sello
ANDRES GARAY O
MMA N°1902
HELITACTICA S.A.

www.helitactica.com
Autopista Silvio Pettirossi, Hangar Helitactica
Aeropuerto INT Silvio Pettirossi (SGAS), Paraguay
USA: +1 (305) 394 6078
UNICOM 131.650 Mhz
+595 21 644 435
+595 971 644 435
comercial@helitactica.com.py

HELITACTICA
AVIACIÓN

Informe Técnico de Mantenimiento

TAREAS DE MANTENIMIENTO CONFORME MANUAL DE MANTENIMIENTO CAP.5 REV.5- JUNIO DEL 2002.LIMITES DE TIEMPO Y COMPROBACION DE MANTENIMIENTO/C212 PROGRAMA DE MANTENIMIENTO RECOMENDADO POR EL FABRICANTE REV DICIEMBRE DEL 2015.. CORRESPONDE A 8 AÑOS TIEMPO CALENDARIO/APLICACIÓN DEL PROGRAMA DE PREVENCION Y CONTROL DE CORROSION.

ORDEN DE TRABAJO

Tarea Nº: 23

SECUENCIA Nº: 53.03

CAPITULO: 52-20-20

FRECUENCIA: 4Y Fecha: 13/03/2020

Avión C-212 S100 Matricula: A-21 S/N: 077

Horas Aeronave: Ciclos Aeronave:

Horas Motor 1: Ciclos Motor:

Horas Motor 2: Ciclos Motor:

Servicio a ser efectuado: Desmontar puerta de salida de emergencia inferior. Realizar inspección, limpieza, lubricación y montaje.

Referencia Solicitud de Servicio Nº:

Emitido por: ANDRES GARAY O.

Servicio efectuado: Fue desmontada puerta de salida de emergencia inferior. Realizadas inspección, limpieza, lubricación y luego fue nuevamente montado, según M.M. Cap.52-20-20 Pág.401/402

Observaciones:

TMA Ejecutante

CARMELO AYALA C.
MMA N°1493
HELITACTICA S.A.

Firma y Sello

Fecha de Conclusión: 14/03/2020

TMA Inspector

ANDRES GARAY O
MMA N°1902
HELITACTICA S.A.

Firma y Sello

www.helitactica.com
Autopista Silvio Pettirossi, Hangar Helitactica
Aeropuerto INT Silvio Pettirossi (SGAS), Paraguay
USA: +1 (305) 394 6078
UNICOM 131.650 Mhz
+595 21 644 435
+595 971 644 435
comercial@helitactica.com.py

HELITACTICA
AVIACIÓN

Informe Técnico de Mantenimiento

TAREAS DE MANTENIMIENTO CONFORME MANUAL DE MANTENIMIENTO CAP.5 REV.5- JUNIO DEL 2002.LIMITES DE TIEMPO Y COMPROBACION DE MANTENIMIENTO/C212 PROGRAMA DE MANTENIMIENTO RECOMENDADO POR EL FABRICANTE REV DICIEMBRE DEL 2015.. CORRESPONDE A 8 AÑOS TIEMPO CALENDARIO/APLICACIÓN DEL PROGRAMA DE PREVENCION Y CONTROL DE CORROSION.

ORDEN DE TRABAJO

Tarea Nº: 24

SECUENCIA Nº: 53.03

CAPITULO: 52-10-10

FRECUENCIA: 4Y Fecha: 11/03/2020

Avión C-212 S100 Matricula: A-21 S/N: 077

Horas Aeronave: Ciclos Aeronave:

Horas Motor 1: Ciclos Motor:

Horas Motor 2: Ciclos Motor:

Servicio a ser efectuado: Desmontar puerta de acceso de pasajeros. Realizar inspección, limpieza, lubricación y montaje.

Referencia Solicitud de Servicio Nº:

Emitido por: ANDRES GARAY O.

Servicio efectuado: Fue desmontado puerta de acceso de pasajeros. Se realizó inspección, limpieza, lubricación y luego fue nuevamente montado, según M.M. Cap.52-10-10 Pág.401,402,403 y 404.

Observaciones:

TMA Ejecutante
Firma y Sello
CARMELO AYALA C.
MMA N°1493
HELITACTICA S.A.
Fecha de Conclusión: 12/03/2020.

TMA Inspector
Firma y Sello
ANDRES GARAY O
MMA N°1902
HELITACTICA S.A.

www.helitactica.com
Autopista Silvio Pettirossi, Hangar Helitactica
Aeropuerto INT Silvio Pettirossi (SGAS), Paraguay
USA: +1 (305) 394 6078
UNICOM 131.650 Mhz
+595 21 644 435
+595 971 644 435
comercial@helitactica.com.py

HELITACTICA
AVIACIÓN

Informe Técnico de Mantenimiento

TAREAS DE MANTENIMIENTO CONFORME MANUAL DE MANTENIMIENTO CAP.5 REV.5- JUNIO DEL 2002.LIMITES DE TIEMPO Y COMPROBACION DE MANTENIMIENTO/C212 PROGRAMA DE MANTENIMIENTO RECOMENDADO POR EL FABRICANTE REV DICIEMBRE DEL 2015.. CORRESPONDE A 8 AÑOS TIEMPO CALENDARIO/APLICACIÓN DEL PROGRAMA DE PREVENCION Y CONTROL DE CORROSION.

ORDEN DE TRABAJO

Tarea Nº: 25

SECUENCIA Nº: 53.03

CAPITULO: 52-10-20

FRECUENCIA: 4Y Fecha: 11/03/2020

Avión C-212 S100 Matricula: A-21 S/N: 077

Horas Aeronave: Ciclos Aeronave:

Horas Motor 1: Ciclos Motor:

Horas Motor 2: Ciclos Motor:

Servicio a ser efectuado: Desmontar puerta de acceso de tripulación. Realizar inspección, limpieza, lubricación y montaje.

Referencia Solicitud de Servicio Nº:

Emitido por: ANDRES GARAY O.

Servicio efectuado: Fue desmontado puerta de acceso de tripulación. Se realizó inspección, limpieza, lubricación y luego fue nuevamente montado, según M.M. Cap.52-10-20 Pág.401.

Observaciones:

TMA Ejecutante
Firma y Sello
CARMELO AYALA C.
MMA N°1493
HELITACTICA S.A.
Fecha de Conclusión: 13/03/2020.

TMA Inspector
Firma y Sello
ANDRES GARAY O
MMA N°1902
HELITACTICA S.A.

www.helitactica.com
Autopista Silvio Pettirossi, Hangar Helitactica
Aeropuerto INT Silvio Pettirossi (SGAS), Paraguay
USA: +1 (305) 394 6078
UNICOM 131.650 Mhz
+595 21 644 435
+595 971 644 435
comercial@helitactica.com.py

HELITACTICA
AVIACIÓN

Informe Técnico de Mantenimiento

TAREAS DE MANTENIMIENTO CONFORME MANUAL DE MANTENIMIENTO CAP.5 REV.5- JUNIO DEL 2002.LIMITES DE TIEMPO Y COMPROBACION DE MANTENIMIENTO/C212 PROGRAMA DE MANTENIMIENTO RECOMENDADO POR EL FABRICANTE REV DICIEMBRE DEL 2015.. CORRESPONDE A 8 AÑOS TIEMPO CALENDARIO/APLICACIÓN DEL PROGRAMA DE PREVENCION Y CONTROL DE CORROSION.

ORDEN DE TRABAJO

Tarea Nº: 86

SECUENCIA Nº53.11

CAPITULO: ----------

FRECUENCIA: 4Y Fecha: 2/03/2020

Avión C-212 S100 Matricula: A-21 S/N: 077

Horas Aeronave: Ciclos Aeronave:

Horas Motor 1: Ciclos Motor:

Horas Motor 2: Ciclos Motor:

Servicio a ser efectuado ESTRUCTURA INTERNA INFERIOR DEL FUSELAJE. Inspección visual detallada en cuanto a corrosión, remachado y estado general.

Referencia Solicitud de Servicio Nº:

Emitido por: ANDRES GARAY O.

Servicio efectuado: Fue realizado inspección visual detallada de acuerdo al M.M. Cap.5

Observaciones:

TMA Ejecutante
Firma y Sello
CARMELO AYALA C.
MMA N°1493
HELITACTICA S.A.
Fecha de Conclusión: 10/03/2020

TMA Inspector
Firma y Sello
ANDRES GARAY O
MMA N°1902
HELITACTICA S.A.

www.helitactica.com
Autopista Silvio Pettirossi, Hangar Helitactica
Aeropuerto INT Silvio Pettirossi (SGAS), Paraguay
USA: +1 (305) 394 6078
UNICOM 131.650 Mhz
+595 21 644 435
+595 971 644 435
comercial@helitactica.com.py

HELITACTICA
AVIACIÓN

Informe Técnico de Mantenimiento

TAREAS DE MANTENIMIENTO CONFORME MANUAL DE MANTENIMIENTO CAP.5 REV.5- JUNIO DEL 2002.LIMITES DE TIEMPO Y COMPROBACION DE MANTENIMIENTO/C212 PROGRAMA DE MANTENIMIENTO RECOMENDADO POR EL FABRICANTE REV DICIEMBRE DEL 2015.. CORRESPONDE A 8 AÑOS TIEMPO CALENDARIO/APLICACIÓN DEL PROGRAMA DE PREVENCION Y CONTROL DE CORROSION.

ORDEN DE TRABAJO

Tarea Nº: 22

SECUENCIA Nº55.15

CAPITULO: VER COM 212-295

FRECUENCIA: 4Y Fecha: 2/03/2020

Avión C-212 S100 Matricula: A-21 S/N: 077

Horas Aeronave: Ciclos Aeronave:

Horas Motor 1: Ciclos Motor:

Horas Motor 2: Ciclos Motor:

Servicio a ser efectuado: ESTABILIZADOR HORIZONTAL: HERRAJES DE UNION AL FUSELAJE (PERTENECIENTE AL ESTABILIZADOR). sustituir los herrajes de unión del estabilizador al fuselaje P/N 212-31101.05 y P/N 212-31102.05.

Referencia Solicitud de Servicio Nº:

Emitido por: ANDRES GARAY O.

Servicio efectuado: N/A. Se adjunta copia de comunicación técnica **COM 212-295,** donde se explica la efectividad a lo propuesto.

NO APLICA: ALA AERONAVE.
C-212 - AV-1.

Observaciones:

TMA Ejecutante
Firma y Sello
CARMELO AYALA C.
MMA N°1493
HELITACTICA S.A.
Fecha de Conclusión:.....

TMA Inspector
Firma y Sello
ANDRES GARAY O
MMA N°1902
HELITACTICA S.A.

www.helitactica.com
Autopista Silvio Pettirossi, Hangar Helitactica
Aeropuerto INT Silvio Pettirossi (SGAS), Paraguay
USA: +1 (305) 394 6078
UNICOM 131.650 Mhz
+595 21 644 435
+595 971 644 435
comercial@helitactica.com.py

48

SUBJECT: HORIZONTAL TAIL PLANE TO FUSELAGE ATTACHMENT FITTINGS REPLACEMENT

EFFECTIVITY: C-212 S-100

TYPE OF INFORMATION:

GENERAL [ ] FLIGHT OPERATIONS [ ] MAINTENANCE INSTRUCTIONS [X]

CHAP. ATA: 55

This COM Letter COM212-295 replaces and supersedes COM Letter COM212-241. This means, COM Letter COM212-241 will no longer be effective for the C-212 airplane.

FOREWORD

COM letter COM212-241 requested to replace C-212 S-100 Horizontal Tail Plane to Fuselage attachment fittings p/n 212-31101.05 and p/n 212-31102.05 with others manufactured with improved geometry and material.

This was also requested by Spanish Airworthiness DGAC by means of Airworthiness Directive 02/88 and by FAA by means of AD 96-07-14.

INTRODUCTION

It has been demonstrated that fittings required by both COM letter COM212-241 and AD documents are not valid to replace p/n 212-31101.05 and p/n 212-31102.05 fitting.

Reason is that supplements and spar reworks needed to install such fittings are beyond fatigue acceptable limits.

Spanish Airworthiness Directive 02/88 has been modified and now, AD 02/88 Revision 3 requires to replace C-212 S-100 Horizontal Tail Plane to Fuselage attachment fittings p/n 212-31101.05 and p/n 212-31102.05 with others with the same part number.

FAA AD 96-07-14 revision is currently pending

SUBJECT: HORIZONTAL TAIL PLANE TO FUSELAGE ATTACHMENT FITTINGS REPLACEMENT

ACTION

If any C-212 S-100 operator has fulfilled AD 02/88, AD 96-04-14 or COM Letter COM212-241, or has replaced p/n 212-31101.05 or p/n 212-31102.05 fittings with other than the original part number fittings, he is requested to notify EADS CASA the fitting replacement details in order to assure the continuous airworthiness of the airplane.

FITTINGS REPLACEMENT

Since fittings pilot holes sometimes do not align with airplane rivets holes, when fittings p/n 212-31101.05 or p/n 212-31102.05 shall be replaced by fatigue, corrosion or any other reason, the following equivalence may be used:

For P/N 212-31101.05 order P/N 212-A1136-0003

For P/N 212-31102.05 order P/N 212-A1137-0003

These fittings have the same material and geometry than the original ones and once drilled and surface milled during the assembly, they may be re-identified with the part number of the original ones.

P/N 212-A1136-0003 and P/N 212-A1137-0003 fitting has the same 16.500 landings fatigue life limit than the original ones.

SB 212-55-14 will be issued to facilitate installation instructions. In the mean time, please contact EADS CASA Technical Services for on line assistance.

Any doubt or clarification required when interpreting this Communication may be directed to EADS-CASA, Military Transport Aircraft Division, Integrated Customer Services, Technical Services, Avda. de Aragón 404, 28022- MADRID, SPAIN. Phone 34-91-585-5620; Fax 34-91-585-5505, E-mail: MTA.TechnicalService@casa.eads.net.

Juan A. Rocafort

Technical Services Senior Manager

50

Ministerio de Fomento **Subsecretaría** **Dirección General de Aviación Civil**	**DIRECTIVA DE AERONAVEGABILIDAD**	NÚMERO: 02/88 Rev. 3 HOJA: 1 / 1

PRODUCTOS AFECTADOS: Aeronaves C.A.S.A. C-212-CB
C-212-CC
C-212-CD
C-212-CE
C-212-CF
C-212-VA
C-212-DD
C-212-DF

FABRICANTE ORIGINAL: CONSTRUCCIONES AERONÁUTICAS S.A. (EADS-CASA)

FECHA DE EMISIÓN: de 4 FEB 2004 de 2004.

REFERENCIA: Documento CASA C-212-PV-02-SID de fecha 1 de junio de 1997 o revisiones posteriores aprobadas al mismo.

EFECTIVIDAD: A su recepción.

DESCRIPCIÓN: Al objeto de mantener la integridad estructural de los aviones CASA c-212, durante su vida operacional, deberá realizarse la inspección de los elementos estructurales principales (EEP) correspondientes al referido tipo de avión, de acuerdo con lo establecido en el documento indicado en el apartado referencia de esta Directiva de Aeronavegabilidad.
Asimismo, y únicamente para los aviones modelo –CB, se deberán sustituir los herrajes de unión del estabilizador horizontal con el fuselaje, número de parte 212-31101.05 y número de parte 212-31102.05, por otros nuevos con mismo número de parte.

CUMPLIMENTACIÓN: De acuerdo con los umbrales e intervalos establecidos en el documento de referencia.
Para aviones que operen más del 10% de sus vuelos a alturas por debajo de 1000 metros, o para los que la duración media de sus vuelos exceda los 80 minutos, el operador deberá contactar con Construcciones Aeronáuticas, con el fin de confirmar la aplicabilidad a estos aviones, de los requisitos de inspección establecidos en el documento, o de ajustarlos a su tipo de operación. En los dos casos anteriores, una vez acumulados 20.000 aterrizajes o 20.000 horas de vuelo, lo que antes ocurra, el avión no será puesto en servicio hasta contar con un dictamen del fabricante relativo a lo anteriormente expuesto, que sea admisible para la autoridad de aviación civil correspondiente.
Aviones modelo –CB: Sustituir los elementos 212-31101.05 y 212-31102.05 antes de alcanzar los 16.500 aterrizajes.

INFORMACIÓN ADICIONAL: Para cualquier información adicional, contactar con:
Dirección General de Aviación Civil.
Atención: J. A. Basañez.
Paseo de la Castellana, 67. 28071 Madrid
Teléfono: +34-91597.8859
Fax: +34-91597.8584

LA CUMPLIMENTACIÓN DE ESTA DIRECTIVA DEBE ANOTARSE EN EL CUADERNO DE LA AERONAVE, MOTOR O HÉLICE, SEGÚN CORRESPONDA, POR LA ENTIDAD QUE LA HAYA INCORPORADO.

EL SUBDIRECTOR GENERAL DE CONTROL DEL TRANSPORTE AÉREO

HELITACTICA
AVIACIÓN

51

Informe Técnico de Mantenimiento

TAREAS DE MANTENIMIENTO CONFORME MANUAL DE MANTENIMIENTO CAP.5 REV.5- JUNIO DEL 2002.LIMITES DE TIEMPO Y COMPROBACION DE MANTENIMIENTO/C212 PROGRAMA DE MANTENIMIENTO RECOMENDADO POR EL FABRICANTE REV DICIEMBRE DEL 2015.. CORRESPONDE A 8 AÑOS TIEMPO CALENDARIO/APLICACIÓN DEL PROGRAMA DE PREVENCION Y CONTROL DE CORROSION.

ORDEN DE TRABAJO

Tarea Nº: 28

SECUENCIA Nº57.08

CAPITULO: 57-20-00

FRECUENCIA: 4Y Fecha: 9/03/2020

Avión C-212 S100 Matricula: A-21 S/N: 077

Horas Aeronave: Ciclos Aeronave:

Horas Motor 1: Ciclos Motor:

Horas Motor 2: Ciclos Motor:

Servicio a ser efectuado: BULONES DE UNION DE ALA CENTRAL Y ALA EXTERIOR. Prueba funcional, inspección del par de apriete. LH/RH

Referencia Solicitud de Servicio Nº:

Emitido por: ANDRES GARAY O.

Servicio efectuado: fueron apretados todos los tornillos de unión ala central/ala exterior, superiores e inferiores. Se aplicó torque utilizando torquímetro normalizado marca BETA. Con fecha de calibración julio 2019.

Observaciones: TORQUE APLICADO 58.8 NM CONFORME M.M. CAP 57-20-00. PAG. 406

TMA Ejecutante
Firma y Sello
CARMELO AYALA C.
MMA N°1493
HELITACTICA S.A.
Fecha de Conclusión: 18/03/20

TMA Inspector
Firma y Sello
ANDRES GARAY O
MMA N°1902
HELITACTICA S.A.

ANDRES GARAY O
MMA N°1902
HELITACTICA S.A.

www.helitactica.com
Autopista Silvio Pettirossi, Hangar Helitactica
Aeropuerto INT Silvio Pettirossi (SGAS), Paraguay
USA: +1 (305) 394 6078
UNICOM 131.650 Mhz
+595 21 644 435
+595 971 644 435
comercial@helitactica.com.py

HELITACTICA 92

AVIACIÓN

Informe Técnico de Mantenimiento

TAREAS DE MANTENIMIENTO CONFORME MANUAL DE MANTENIMIENTO CAP.5 REV.5- JUNIO DEL 2002.LIMITES DE TIEMPO Y COMPROBACION DE MANTENIMIENTO/C212 PROGRAMA DE MANTENIMIENTO RECOMENDADO POR EL FABRICANTE REV DICIEMBRE DEL 2015.. CORRESPONDE A 8 AÑOS TIEMPO CALENDARIO/APLICACIÓN DEL PROGRAMA DE PREVENCION Y CONTROL DE CORROSION.

ORDEN DE TRABAJO

Tarea Nº: 29

SECUENCIA Nº57.17

CAPITULO: VER COM 212-266 VER COM 212-266

FRECUENCIA: 4Y Fecha: 10/02/2020

Avión C-212 S100 Matricula: A-21 S/N: 077

Horas Aeronave: Ciclos Aeronave:

Horas Motor 1: Ciclos Motor:

Horas Motor 2: Ciclos Motor:

Servicio a ser efectuado HERRAJES Y BULONES DE UNION DE ALA CENTRAL A EXTERIOR. Inspección por métodos no destructivos (ver SID y COM 212-266) en cuanto a grietas. ACCESOS: 970CB, 970DB. LH/RH

Referencia Solicitud de Servicio Nº:

Emitido por: ANDRES GARAY O.

Servicio efectuado: Se realiza inspección por métodos no destructivos por la empresa: COMPOENDE AERONAUTICA DEL PARAGUAY S.A.

Observaciones: Se adjunta informe de inspección emitido por dicha empresa.

TMA Ejecutante
Firma y Sello
CARMELO AYALA C.
MMA N°1493
HELITACTICA S.A.
Fecha de Conclusión: 18/03/2020

TMA Inspector
Firma y Sello
ANDRES GARAY O
MMA N°1902
HELITACTICA S.A.

www.helitactica.com
Autopista Silvio Pettirossi, Hangar Helitactica
Aeropuerto INT Silvio Pettirossi (SGAS), Paraguay
USA: +1 (305) 394 6078
UNICOM 131.650 Mhz
+595 21 644 435
+595 971 644 435
comercial@helitactica.com.py

HELITACTICA
AVIACIÓN

Informe Técnico de Mantenimiento

TAREAS DE MANTENIMIENTO CONFORME MANUAL DE MANTENIMIENTO CAP.5 REV.5- JUNIO DEL 2002.LIMITES DE TIEMPO Y COMPROBACION DE MANTENIMIENTO/C212 PROGRAMA DE MANTENIMIENTO RECOMENDADO POR EL FABRICANTE REV DICIEMBRE DEL 2015.. CORRESPONDE A 8 AÑOS TIEMPO CALENDARIO/APLICACIÓN DEL PROGRAMA DE PREVENCION Y CONTROL DE CORROSION.

ORDEN DE TRABAJO

Tarea Nº: 30

SECUENCIA Nº57.17

CAPITULO: VER COM 212-266

FRECUENCIA: 4Y Fecha: 17/03/2020

Avión C-212 S100 Matricula: A-21 S/N: 077

Horas Aeronave: Ciclos Aeronave:

Horas Motor 1: Ciclos Motor:

Horas Motor 2: Ciclos Motor:

Servicio a ser efectuado AGUJEROS DE LOS TORNILLOS DE FIJACION.DE ALA CENTRAL A ALA EXTERIOR. Inspección por métodos no destructivos (ver COM 212-266) .

Referencia Solicitud de Servicio Nº:

Emitido por: ANDRES GARAY O.

Servicio efectuado: Se realiza inspección por métodos no destructivos a los tornillos de fijación del ala central a ala exterior por la empresa: COMPOENDE AERONAUTICA DEL PARAGUAY S.A. de acuerdo al M.M. CAP. 5

Observaciones: Se adjunta informe de inspección emitido por dicha empresa.

TMA Ejecutante
Firma y Sello
CARMELO AYALA C.
MMA N°1493
HELITACTICA S.A.
Fecha de Conclusión: 19/03/2020

TMA Inspector
Firma y Sello
ANDRES GARAY O
MMA N°1902
HELITACTICA S.A.

www.helitactica.com
Autopista Silvio Pettirossi, Hangar Helitactica
Aeropuerto INT Silvio Pettirossi (SGAS), Paraguay
USA: +1 (305) 394 6078
UNICOM 131.650 Mhz
+595 21 644 435
+595 971 644 435
comercial@helitactica.com.py

54

COMPOENDE AERONÁUTICA DEL PARAGUAY S.A. Autopista Aeropuerto Intl. Silvio Pettirossi 555, Luque, Paraguay.	INFORME DE INSPECCIÓN	OS Nº 486

CLIENTE : Helitáctica S.A.

HANGAR/LOCAL : Aeropuerto Internacional Silvio Pettirossi, Luque - Paraguay.

IDENTIFICACIÓN DE LA AERONAVE

FABRICANTE:	Construcciones Aeronáuticas (España)				
MODELO:	CASAS 212 S100	MATRICULA:	A-21	S/N:	077
HORAS TOTALES DE CÉLULA:	7539,50 hrs	ATERRIZAJES:	7069	AÑO DE FABRICACIÓN:	1977

ACCESORIOS

NOMBRE	P/N	S/N	CANT.
1- Plano Medio - Herraje Superior	13410-01.1 /y13410-01.2 13410-01.3 y 13410-01.4	N/A	1
2- Plano Medio Herraje Inferior	13410-02.1 y 13410-02.2 13410-02.3 y 13410-02.4 13410-02.5 y 13410-02.6	N/A	1
3- Ala Exterior - Herraje Superior	11105-01.1 y 11105-01.2	N/A	1
4- Ala Exterior - Herraje Inferior	11105-01.1 y 11105-01.2 11105-02.1 y 11105-02.2 11105-02.3 y 11105-02.4	N/A	1

DISCREPANCIAS ENCONTRADAS

1-Las partes descriptas en los Ítems 1al 4 fueron inspeccionadas a través del método de Ultrasonido conforme a EADS CASA Military. Transport Aircraft Division Integrated Customer Services , COM 212-266, Rev 02 Páginas 5 al 15, Fecha 03/12/03, Asunto, Inspección del Herraje de Unión Ala Exterior con Plano Medio, Adjunto I Procedimiento de Inspección por Ultrasonidos, al momento de las inspecciones no se encontraron discrepancias. ----------

2- Las partes descriptas en los Ítems 1 al 4 fueron inspeccionadas a través del método de Corrientes Inducidas conforme a EADS CASA Military Transport Aircraft Division Integrated Customer Services , COM 212-266, Rev 02 Páginas 16 al 27, Fecha 03/12/03, Asunto, Inspección del Herraje de Unión Ala Exterior con Plano Medio, Adjunto II Procedimiento de Inspección por Corrientes Inducidas (Eddy), al momento de las inspecciones no se encontraron discrepancias. --------

ACCIONES A SER TOMADAS POR EL CONTRATANTE

1- Todas las partes inspeccionadas que se describen en los Items 1 al 4 quedan aprobadas, liberación de las mismas quedan a cargo del contratante. ----------

Py2 10-02-2020 Py4 10/02/2020 Inspector Compoende	Fecha	**El contratante y/o encargado verifico el fabricante, modelo, prefijo e S/N de la aeronave, así como las descripciones de las piezas/regiones, P/N, S/N, cantidad de los ítems inspeccionados y que la documentación utilizada se encuentre en su última revisión.** Nombre/Firma del contratante y/o encargado	10/03/2020 Fecha

ANDRES GARAY O
MMA N°1902
HELITACTICA S.A.

REVISIÓN 06/08

T042

55

HELITACTICA
AVIACIÓN

Informe Técnico de Mantenimiento

TAREAS DE MANTENIMIENTO CONFORME MANUAL DE MANTENIMIENTO CAP.5 REV.5- JUNIO DEL 2002.LIMITES DE TIEMPO Y COMPROBACION DE MANTENIMIENTO/C212 PROGRAMA DE MANTENIMIENTO RECOMENDADO POR EL FABRICANTE REV DICIEMBRE DEL 2015.. CORRESPONDE A 8 AÑOS TIEMPO CALENDARIO/APLICACIÓN DEL PROGRAMA DE PREVENCION Y CONTROL DE CORROSION.

ORDEN DE TRABAJO

Tarea Nº: 31

SECUENCIA Nº57.23

CAPITULO: ----------

FRECUENCIA: 4Y Fecha: 2/03/2020

Avión C-212 S100 Matricula: A-21 S/N: 077

Horas Aeronave: Ciclos Aeronave:

Horas Motor 1: Ciclos Motor:

Horas Motor 2: Ciclos Motor:

Servicio a ser efectuado ESTRUCTURA INTERNA DEL BORDE DE ATAQUE DEL ALA EXTERIOR Y CENTRAL. Inspección visual detallada del ala exterior y central de la cara trasera del larguero y de la costilla. acceso: borde de ataque del ala exterior y central del ala.

Referencia Solicitud de Servicio Nº:

Emitido por: ANDRES GARAY O.

Servicio efectuado: Fue realizado inspección visual detallada de acuerdo al M.M. Cap.5

Observaciones:

TMA Ejecutante
Firma y Sello
CARMELO AYALA C.
MMA N°1493
HELITACTICA S.A.

TMA Inspector
Firma y Sello
ANDRES GARAY O
MMA N°1902
HELITACTICA S.A.

Fecha de Conclusión: 05/03/2020

www.helitactica.com
Autopista Silvio Pettirossi, Hangar Helitactica
Aeropuerto INT Silvio Pettirossi (SGAS), Paraguay
USA: +1 (305) 394 6078
UNICOM 131.650 Mhz
+595 21 644 435
+595 971 644 435
comercial@helitactica.com.py

96

HELITACTICA
AVIACIÓN

Informe Técnico de Mantenimiento

TAREAS DE MANTENIMIENTO CONFORME MANUAL DE MANTENIMIENTO CAP.5 REV.5- JUNIO DEL 2002.LIMITES DE TIEMPO Y COMPROBACION DE MANTENIMIENTO/C212 PROGRAMA DE MANTENIMIENTO RECOMENDADO POR EL FABRICANTE REV DICIEMBRE DEL 2015.. CORRESPONDE A 8 AÑOS TIEMPO CALENDARIO/APLICACIÓN DEL PROGRAMA DE PREVENCION Y CONTROL DE CORROSION.

ORDEN DE TRABAJO

Tarea Nº: 1

SECUENCIA Nº52.10

CAPITULO: ----------

FRECUENCIA: 8Y Fecha: 24/02/2020

Avión C-212 S100 Matricula: A-21 S/N: 077

Horas Aeronave: Ciclos Aeronave:

Horas Motor 1: Ciclos Motor:

Horas Motor 2: Ciclos Motor:

Servicio a ser efectuado: RAMPA Y PORTALON. Casquillos y bulones de sujeción de los actuadores. Inspección visual detallada en cuanto a corrosión, grietas, seguridad y estado general. ACCESOS. Rampa y portalón.

Referencia Solicitud de Servicio Nº:

Emitido por: ANDRES GARAY O.

Servicio efectuado: Fue realizado inspección visual detallada de acuerdo al M.M. Cap.5

Observaciones:

TMA Ejecutante
Firma y Sello CARMELO AYALA C.
MMA N°1493
HELITACTICA S.A.
Fecha de Conclusión: 04/03/2020

TMA Inspector
Firma y Sello
ANDRES GARAY O
MMA N°1902
HELITACTICA S.A.

www.helitactica.com
Autopista Silvio Pettirossi, Hangar Helitactica
Aeropuerto INT Silvio Pettirossi (SGAS), Paraguay
USA: +1 (305) 394 6078
UNICOM 131.650 Mhz
+595 21 644 435
+595 971 644 435
comercial@helitactica.com.py

57

HELITACTICA
AVIACIÓN

Informe Técnico de Mantenimiento

TAREAS DE MANTENIMIENTO CONFORME MANUAL DE MANTENIMIENTO CAP.5 REV.5- JUNIO DEL 2002.LIMITES DE TIEMPO Y COMPROBACION DE MANTENIMIENTO/C212 PROGRAMA DE MANTENIMIENTO RECOMENDADO POR EL FABRICANTE REV DICIEMBRE DEL 2015.. CORRESPONDE A 8 AÑOS TIEMPO CALENDARIO/APLICACIÓN DEL PROGRAMA DE PREVENCION Y CONTROL DE CORROSION.

ORDEN DE TRABAJO

Tarea Nº: 2

SECUENCIA Nº:

CAPITULO:

FRECUENCIA: Fecha: 16/03/2020

Avión C-212 S100 Matricula: A-21 S/N: 077

Horas Aeronave: Ciclos Aeronave:

Horas Motor 1: Ciclos Motor:

Horas Motor 2: Ciclos Motor:

Servicio a ser efectuado: Reparar actuador de la rampa por perdida de fluido hidráulico. Lado derecho.

Referencia Solicitud de Servicio Nº:

Emitido por: ANDRES GARAY O.

Servicio efectuado: fue desmontado para reparación; reemplazado o ring P/N MS 28775-326(1), MS 28775-225(2) Y MS 28775-217(1)

Observaciones: MONTADO ACTUADOR DE LA RAMPA 18/03/2020. PROBADO CON RESULTADO SATISFACTORIO.

TMA Ejecutante
Firma y Sello
CARMELO AYALA C.
MMA N°1493
HELITACTICA S.A.
Fecha de Conclusión:18/03/2020

TMA Inspector
Firma y Sello
ANDRES GARAY O
MMA N°1902
HELITACTICA S.A.

www.helitactica.com
Autopista Silvio Pettirossi, Hangar Helitactica
Aeropuerto INT Silvio Pettirossi (SGAS), Paraguay
USA: +1 (305) 394 6078
UNICOM 131.650 Mhz
+595 21 644 435
+595 971 644 435
comercial@helitactica.com.py

58

HELITACTICA
AVIACIÓN

Informe Técnico de Mantenimiento

TAREAS DE MANTENIMIENTO CONFORME MANUAL DE MANTENIMIENTO CAP.5 REV.5- JUNIO DEL 2002.LIMITES DE TIEMPO Y COMPROBACION DE MANTENIMIENTO/C212 PROGRAMA DE MANTENIMIENTO RECOMENDADO POR EL FABRICANTE REV DICIEMBRE DEL 2015.. CORRESPONDE A 8 AÑOS TIEMPO CALENDARIO/APLICACIÓN DEL PROGRAMA DE PREVENCION Y CONTROL DE CORROSION.

ORDEN DE TRABAJO

Tarea Nº: 3

SECUENCIA Nº:

CAPITULO: 32-41-41

FRECUENCIA: 08 Y

Fecha: 13/03/2020

Avión C-212 S100 Matricula: A-21 S/N: 077

Horas Aeronave: Ciclos Aeronave:

Horas Motor 1: Ciclos Motor:

Horas Motor 2: Ciclos Motor:

Servicio a ser efectuado: Reparar cañería del actuador de la rampa lado izquierdo por fisura . reemplazar TUBO P/N 212-43000-352-1 desmontado

Referencia Solicitud de Servicio Nº:

Emitido por: ANDRES GARAY O.

Servicio efectuado: Fue reemplazado tubo del actuador de la rampa lado izquierdo.

TUBO DESMONTADO P/N 212-43000-352-1

TUBO MONTADO P/N 950645-4D-0176

Observaciones:

TMA Ejecutante
Firma y Sello
CARMELO AYALA C.
MMA N°1493
HELITACTICA S.A.

TMA Inspector
Firma y Sello
ANDRES GARAY O
MMA N°1902
HELITACTICA S.A.

Fecha de Conclusión: 16/03/2020

www.helitactica.com
Autopista Silvio Pettirossi, Hangar Helitactica
Aeropuerto INT Silvio Pettirossi (SGAS), Paraguay
USA: +1 (305) 394 6078
UNICOM 131.650 Mhz
+595 21 644 435
+595 971 644 435
comercial@helitactica.com.py

59

HELITACTICA
AVIACIÓN

Informe Técnico de Mantenimiento

TAREAS DE MANTENIMIENTO CONFORME MANUAL DE MANTENIMIENTO CAP.5 REV.5- JUNIO DEL 2002.LIMITES DE TIEMPO Y COMPROBACION DE MANTENIMIENTO/C212 PROGRAMA DE MANTENIMIENTO RECOMENDADO POR EL FABRICANTE REV DICIEMBRE DEL 2015.. CORRESPONDE A 8 AÑOS TIEMPO CALENDARIO/APLICACIÓN DEL PROGRAMA DE PREVENCION Y CONTROL DE CORROSION.

ORDEN DE TRABAJO

Tarea Nº: 4

SECUENCIA Nº52.14

CAPITULO: ----------

FRECUENCIA: 8Y Fecha: 24/02/2020

Avión C-212 S100 Matricula: A-21 S/N: 077

Horas Aeronave: Ciclos Aeronave:

Horas Motor 1: Ciclos Motor:

Horas Motor 2: Ciclos Motor:

Servicio a ser efectuado: RAMPA Y PORTALON. Chapa y estructura interna. Inspección visual detallada en cuanto a corrosión, daños, estado de los remaches, seguridad y estado general. ACCESOS. Cabina de pasajeros y portalón.

Referencia Solicitud de Servicio Nº:

Emitido por: ANDRES GARAY O.

Servicio efectuado: Fueron desmontados tapas delantera y trasera de la rampa. Se realiza limpieza de la estructura interna de la rampa.

Observaciones: se observa corrosión localizada en la tapa delantera. Fue saneado el punto de corrosión.

TMA Ejecutante

Firma y Sello
CARMELO AYALA C.
MMA N°1493
HELITACTICA S.A.

Fecha de Conclusión: 28/02/2020

TMA Inspector

Firma y Sello
ANDRES GARAY O
MMA N°1902
HELITACTICA S.A.

www.helitactica.com
Autopista Silvio Pettirossi, Hangar Helitactica
Aeropuerto INT Silvio Pettirossi (SGAS), Paraguay
USA: +1 (305) 394 6078
UNICOM 131.650 Mhz
+595 21 644 435
+595 971 644 435
comercial@helitactica.com.py

C-212 N° SERIE		
TAREA/ ZONA/ TIPO DE INSPECCION:	N°OT.	CIERRE
OBSERVACION N° 1	PUNTOS DE CORROSION TAPA DELANTERA DE LA RAMPA	FECHA
FECHA/SELLO		9/3/2020
28/2/2020		PRODUCCION
ACCION A TOMAR	SANEAR Y APLICAR PRODUCTOS ANTICORROSIVOS	CALIDAD
FUERON SANEADOS PUNTOS DE CORROSION LOCALIZADOS EN TAPA DE LA RAMPA		
OBSERVACION **N°2**	TAPAS DE LA RAMPA DESPUES DEL TRATA-	FECHA
FECHA/SELLO	MIENTO ANTICORROSIVO	16/3/2020
28/2/2020		PRODUCCION
ACCION A TOMAR	MONTAR TAPA LA RAMPA SANEADA	CALIDAD
FUE MONTADO TAPA DE LA RAMPA		
OBSERVACION N°		FECHA
FECHA/SELLO		
		PRODUCCION
ACCION A TOMAR		CALIDAD
OBSERVACION N°		FECHA
FECHA/SELLO		
		PRODUCCION
ACCION A TOMAR		CALIDAD
OBSERVACION N°		FECHA
FECHA/SELLO		
		PRODUCCION
ACCION A TOMAR		CALIDAD
OBSERVACION N°		FECHA
FECHA/SELLO		
		PRODUCCION
ACCION A TOMAR		CALIDAD

61

HELITACTICA
AVIACIÓN

Informe Técnico de Mantenimiento

TAREAS DE MANTENIMIENTO CONFORME MANUAL DE MANTENIMIENTO CAP.5 REV.5- JUNIO DEL 2002.LIMITES DE TIEMPO Y COMPROBACION DE MANTENIMIENTO/C212 PROGRAMA DE MANTENIMIENTO RECOMENDADO POR EL FABRICANTE REV DICIEMBRE DEL 2015.. CORRESPONDE A 8 AÑOS TIEMPO CALENDARIO/APLICACIÓN DEL PROGRAMA DE PREVENCION Y CONTROL DE CORROSION.

ORDEN DE TRABAJO

Tarea Nº: 5

SECUENCIA Nº52.15

CAPITULO: ----------

FRECUENCIA: 8Y Fecha: 24/02/2020

Avión C-212 S100 Matricula: A-21 S/N: 077

Horas Aeronave: Ciclos Aeronave:

Horas Motor 1: Ciclos Motor:

Horas Motor 2: Ciclos Motor:

Servicio a ser efectuado: RAMPA Y PORTALON Estructura interna y externa. Inspección visual detallada en cuanto a corrosión, grietas, seguridad y estado general. ACCESOS. Rampa y portalón

Referencia Solicitud de Servicio Nº:

Emitido por: ANDRES GARAY O.

Servicio efectuado: Se realiza inspección visual detallada de rampa y portalón, conforme al M.M. Cap.5

Observaciones:

TMA Ejecutante

Firma y Sello
CARMELO AYALA C.
MMA N°1493
HELITACTICA S.A.
Fecha de Conclusión: 28/02/2020

TMA Inspector

Firma y Sello
ANDRES GARAY O
MMA N°1902
HELITACTICA S.A.

www.helitactica.com
Autopista Silvio Pettirossi, Hangar Helitactica
Aeropuerto INT Silvio Pettirossi (SGAS), Paraguay
USA: +1 (305) 394 6078
UNICOM 131.650 Mhz
+595 21 644 435
+595 971 644 435
comercial@helitactica.com.py

6d

HELITACTICA
AVIACIÓN

Informe Técnico de Mantenimiento

TAREAS DE MANTENIMIENTO CONFORME MANUAL DE MANTENIMIENTO CAP.5 REV.5- JUNIO DEL 2002.LIMITES DE TIEMPO Y COMPROBACION DE MANTENIMIENTO/C212 PROGRAMA DE MANTENIMIENTO RECOMENDADO POR EL FABRICANTE REV DICIEMBRE DEL 2015.. CORRESPONDE A 8 AÑOS TIEMPO CALENDARIO/APLICACIÓN DEL PROGRAMA DE PREVENCION Y CONTROL DE CORROSION.

ORDEN DE TRABAJO

Tarea Nº: 6

SECUENCIA Nº53.08

CAPITULO: ----------

FRECUENCIA: 8Y Fecha: 25/02/2020

Avión C-212 S100 Matricula: A-21 S/N: 077

Horas Aeronave: Ciclos Aeronave:

Horas Motor 1: Ciclos Motor:

Horas Motor 2: Ciclos Motor:

Servicio a ser efectuado: ACCESOS Y REGISTROS EXTERIORES DEL FUSELAJE. Inspección visual detallada en cuanto a corrosión, abolladuras, deformaciones y estado general.

ACCESOS. Todos los accesos del fuselaje.

Referencia Solicitud de Servicio Nº:

Emitido por: ANDRES GARAY O.

Servicio efectuado: Se realizó inspección visual detallada de los accesos y registros exteriores del fuselaje, conforme al M.M. Cap.5

Observaciones:

TMA Ejecutante

Firma y Sello
CARMELO AYALA C.
MMA N°1493
HELITACTICA S.A.
Fecha de Conclusión: 28/02/2020

TMA Inspector

Firma y Sello
ANDRES GARAY O
MMA N°1902
HELITACTICA S.A.

www.helitactica.com
Autopista Silvio Pettirossi, Hangar Helitactica
Aeropuerto INT Silvio Pettirossi (SGAS), Paraguay
USA: +1 (305) 394 6078
UNICOM 131.650 Mhz
+595 21 644 435
+595 971 644 435
comercial@helitactica.com.py

63

HELITACTICA
AVIACIÓN

Informe Técnico de Mantenimiento

TAREAS DE MANTENIMIENTO CONFORME MANUAL DE MANTENIMIENTO CAP.5 REV.5- JUNIO DEL 2002.LIMITES DE TIEMPO Y COMPROBACION DE MANTENIMIENTO/C212 PROGRAMA DE MANTENIMIENTO RECOMENDADO POR EL FABRICANTE REV DICIEMBRE DEL 2015.. CORRESPONDE A 8 AÑOS TIEMPO CALENDARIO/APLICACIÓN DEL PROGRAMA DE PREVENCION Y CONTROL DE CORROSION.

ORDEN DE TRABAJO

Tarea Nº: 7

SECUENCIA Nº53.15

CAPITULO: ----------

FRECUENCIA: 8Y Fecha: 25/02/2020

Avión C-212 S100 Matricula: A-21 S/N: 077

Horas Aeronave: Ciclos Aeronave:

Horas Motor 1: Ciclos Motor:

Horas Motor 2: Ciclos Motor:

Servicio a ser efectuado: ZONA INTERNA DEL FUSELAJE (INCLUYENDO SUPERFICIE INFERIOR DEL ALA CENTRAL QUE CIERRA EL MISMO). Inspección visual detallada de la superficie, cuadernas, angulares, y refuerzos en cuanto a corrosión, deformación, estado de los remaches y estado general. ACCESOS. Quitar todos los paneles del techo, suelo y laterales, así como el guarnecido.

Referencia Solicitud de Servicio Nº:

Emitido por: ANDRES GARAY O.

Servicio efectuado: Fue realizado inspección visual detallada de acuerdo al M.M. Cap.5

Observaciones:

TMA Ejecutante
Firma y Sello
CARMELO AYALA C.
MMA N°1493
HELITACTICA S.A.
Fecha de Conclusión: 05/03/2020

TMA Inspector
Firma y Sello
ANDRES GARAY O
MMA N°1902
HELITACTICA S.A.

www.helitactica.com
Autopista Silvio Pettirossi, Hangar Helitactica
Aeropuerto INT Silvio Pettirossi (SGAS), Paraguay
USA: +1 (305) 394 6078
UNICOM 131.650 Mhz
+595 21 644 435
+595 971 644 435
comercial@helitactica.com.py

64

HELITACTICA
AVIACIÓN

Informe Técnico de Mantenimiento

TAREAS DE MANTENIMIENTO CONFORME MANUAL DE MANTENIMIENTO CAP.5 REV.5- JUNIO DEL 2002.LIMITES DE TIEMPO Y COMPROBACION DE MANTENIMIENTO/C212 PROGRAMA DE MANTENIMIENTO RECOMENDADO POR EL FABRICANTE REV DICIEMBRE DEL 2015.. CORRESPONDE A 8 AÑOS TIEMPO CALENDARIO/APLICACIÓN DEL PROGRAMA DE PREVENCION Y CONTROL DE CORROSION.

ORDEN DE TRABAJO

Tarea Nº: 8

SECUENCIA Nº55.16

CAPITULO: ----------

FRECUENCIA: 8Y Fecha: 24/02/2020

Avión C-212 S100 Matricula: A-21 S/N: 077

Horas Aeronave: Ciclos Aeronave:

Horas Motor 1: Ciclos Motor:

Horas Motor 2: Ciclos Motor:

Servicio a ser efectuado: ESTABILIZADOR HORIZONTAL. Inspección visual detallada de la estructura interna del estabilizador horizontal en cuanto a estado general. RH/LH

ACCESOS. Borde de ataque del estabilizador horizontal.

Referencia Solicitud de Servicio Nº:

Emitido por: ANDRES GARAY O.

Servicio efectuado: Se realiza inspección visual detallada de la estructura interna del estabilizador horizontal. Conforme al M.M. Cap.5

Observaciones:

TMA Ejecutante

Firma y Sello
CARMELO AYALA C.
MMA N°1493
HELITACTICA S.A.
Fecha de Conclusión: 25/02/2020

TMA Inspector

Firma y Sello
ANDRES GARAY O
MMA N°1902
HELITACTICA S.A.

www.helitactica.com
Autopista Silvio Pettirossi, Hangar Helitactica
Aeropuerto INT Silvio Pettirossi (SGAS), Paraguay
USA: +1 (305) 394 6078
UNICOM 131.650 Mhz
+595 21 644 435
+595 971 644 435
comercial@helitactica.com.py

65

HELITACTICA
AVIACIÓN

Informe Técnico de Mantenimiento

TAREAS DE MANTENIMIENTO CONFORME MANUAL DE MANTENIMIENTO CAP.5 REV.5- JUNIO DEL 2002.LIMITES DE TIEMPO Y COMPROBACION DE MANTENIMIENTO/C212 PROGRAMA DE MANTENIMIENTO RECOMENDADO POR EL FABRICANTE REV DICIEMBRE DEL 2015.. CORRESPONDE A 8 AÑOS TIEMPO CALENDARIO/APLICACIÓN DEL PROGRAMA DE PREVENCION Y CONTROL DE CORROSION.

ORDEN DE TRABAJO

Tarea Nº: 9

SECUENCIA Nº. 55.17

CAPITULO: ----------

FRECUENCIA: 8Y Fecha: 24/02/2020

Avión C-212 S100 Matricula: A-21 S/N: 077

Horas Aeronave: Ciclos Aeronave:

Horas Motor 1: Ciclos Motor:

Horas Motor 2: Ciclos Motor:

Servicio a ser efectuado: BORDE DE ATAQUE DEL ESTABILIZADOR HORIZONTAL. Inspección visual de la cara externa de la costilla delantera del estabilizador horizontal en cuanto a estado general. RH/LH

ACCESOS. Borde de ataque del estabilizador horizontal

Referencia Solicitud de Servicio Nº:

Emitido por: ANDRES GARAY O.

Servicio efectuado: se realizó inspección visual de la cara externa de la costilla delantera del estabilizador horizontal (RH/LH) conforme al M.M. Cap. 5

Observaciones:

TMA Ejecutante

Firma y Sello CARMELO AYALA C.
MMA N°1493
HELITACTICA S.A.

Fecha de Conclusión: 25/02/2020

TMA Inspector

Firma y Sello
ANDRES GARAY O
MMA N°1902
HELITACTICA S.A.

www.helitactica.com
Autopista Silvio Pettirossi, Hangar Helitactica
Aeropuerto INT Silvio Pettirossi (SGAS), Paraguay
USA: +1 (305) 394 6078
UNICOM 131.650 Mhz
+595 21 644 435
+595 971 644 435
comercial@helitactica.com.py

66

C-212 N° SERIE 77		
TAREA/ ZONA/ TIPO DE INSPECCION:	N°OT.	CIERRE
OBSERVACION N° 01	TIMON DE PROFUNDIDAD LADO DERECHO (RH)	FECHA
FECHA/SELLO	SERVOCOMPENSADOR, COJINETE PN LN9193GE8D DEFECTUOSO 2(DOS)	24/2/2020
21/2/2020	CASQUILLO PN 21214105-02-1 DEFECTUOSO. CANTIDAD 2(DOS)	PRODUCCION
ACCION A TOMAR	SUSTITUIR CASQUILLO Y COJINETE	CALIDAD
FUERON SUSTITUIDOS LOS CASQUILLOS Y COJINETES		
OBSERVACION N° 02	SOPORTE DE SERVOCOMPENSADOR LADO DERECHO	FECHA
FECHA/SELLO	COJINETE PN LN9193GE8D DEFECTUOSO, CANTIDAD 1 (UNO)	24/2/2020
21/2/2020	CASQUILLO PN 212-14105-02-1 DEFECTUOSO, CANTIDAD 1 (UNO)	PRODUCCION
ACCION A TOMAR	SUSTITUIR CASQUILLO Y COJINETE	CALIDAD
FUERON SUSTITUIDOS LOS CASQUILLOS Y COJINETES		
OBSERVACION N° 03	REMACHE SUELTO DE LA TRABA ANTIRRAFAGA	FECHA
FECHA/SELLO		21/2/2020
21/2/2020		PRODUCCION
ACCION A TOMAR	REEMPLAZAR REMACHE	CALIDAD
FUE REPARADO REMACHE SUELTO (MONTADO NUEVO REMACHE)		
OBSERVACION N°		FECHA
FECHA/SELLO		
		PRODUCCION
ACCION A TOMAR		CALIDAD
OBSERVACION N°		FECHA
FECHA/SELLO		
		PRODUCCION
ACCION A TOMAR		CALIDAD
OBSERVACION N°		FECHA
FECHA/SELLO		
		PRODUCCION
ACCION A TOMAR		CALIDAD

67

HELITACTICA
AVIACIÓN

Informe Técnico de Mantenimiento

TAREAS DE MANTENIMIENTO CONFORME MANUAL DE MANTENIMIENTO CAP.5 REV.5- JUNIO DEL 2002.LIMITES DE TIEMPO Y COMPROBACION DE MANTENIMIENTO/C212 PROGRAMA DE MANTENIMIENTO RECOMENDADO POR EL FABRICANTE REV DICIEMBRE DEL 2015.. CORRESPONDE A 8 AÑOS TIEMPO CALENDARIO/APLICACIÓN DEL PROGRAMA DE PREVENCION Y CONTROL DE CORROSION.

ORDEN DE TRABAJO

Tarea Nº: 40

SECUENCIA Nº55.19

CAPITULO: ----------

FRECUENCIA: 8Y Fecha: 25/02/2020

Avión C-212 S100 Matricula: A-21 S/N: 077

Horas Aeronave: Ciclos Aeronave:

Horas Motor 1: Ciclos Motor:

Horas Motor 2: Ciclos Motor:

Servicio a ser efectuado: ESTABILIZADOR VERTICAL. Inspección visual detallada de la superficie interna del estabilizador vertical en cuanto a estado general. ACCESOS. Borde de ataque del estabilizador vertical.

Referencia Solicitud de Servicio Nº:

Emitido por: ANDRES GARAY O.

Servicio efectuado: Se realiza inspección visual detallada de la superficie interna del estabilizador vertical, conforme al M.M. Cap.5.

Observaciones:

TMA Ejecutante
Firma y Sello
CARMELO AYALA C.
MMA N°1493
HELITACTICA S.A.
Fecha de Conclusión: 26/02/2020

TMA Inspector
Firma y Sello
ANDRES GARAY O
MMA N°1902
HELITACTICA S.A.

www.helitactica.com
Autopista Silvio Pettirossi, Hangar Helitactica
Aeropuerto INT Silvio Pettirossi (SGAS), Paraguay
USA: +1 (305) 394 6078
UNICOM 131.650 Mhz
+595 21 644 435
+595 971 644 435
comercial@helitactica.com.py

68

HELITACTICA
AVIACIÓN

Informe Técnico de Mantenimiento

TAREAS DE MANTENIMIENTO CONFORME MANUAL DE MANTENIMIENTO CAP.5 REV.5- JUNIO DEL 2002.LIMITES DE TIEMPO Y COMPROBACION DE MANTENIMIENTO/C212 PROGRAMA DE MANTENIMIENTO RECOMENDADO POR EL FABRICANTE REV DICIEMBRE DEL 2015.. CORRESPONDE A 8 AÑOS TIEMPO CALENDARIO/APLICACIÓN DEL PROGRAMA DE PREVENCION Y CONTROL DE CORROSION.

ORDEN DE TRABAJO

Tarea Nº: 11

SECUENCIA Nº55.20

CAPITULO: ----------

FRECUENCIA: 8Y Fecha: 26-02-2020

Avión C-212 S100 Matricula: A-21 S/N: 077

Horas Aeronave: Ciclos Aeronave:

Horas Motor 1: Ciclos Motor:

Horas Motor 2: Ciclos Motor:

Servicio a ser efectuado: TIMON DE DIRECCION Y TAB. Inspección visual detallada de la cara frontal del larguero del timón de dirección y de la zona del fuselaje cubierta por la aleta DORSAL en cuanto a estado general.

ACCESOS. Borde de ataque del timón de dirección y aleta dorsal

Referencia Solicitud de Servicio Nº:

Emitido por: ANDRES GARAY O.

Servicio efectuado: Fue realizado inspección visual detallada de acuerdo al M.M. CAP 5

Observaciones: FUE DESMONTADO Y LIMPIADO CARENA DE ACCESO

TMA Ejecutante
Firma y Sello
CARMELO AYALA C.
MMA N°1493
HELITACTICA S.A.
Fecha de Conclusión: 27-02-2020

TMA Inspector
Firma y Sello
ANDRES GARAY O
MMA N°1902
HELITACTICA S.A.

www.helitactica.com
Autopista Silvio Pettirossi, Hangar Helitactica
Aeropuerto INT Silvio Pettirossi (SGAS), Paraguay
USA: +1 (305) 394 6078
UNICOM 131.650 Mhz
+595 21 644 435
+595 971 644 435
comercial@helitactica.com.py

69

HELITACTICA
AVIACIÓN

Informe Técnico de Mantenimiento

TAREAS DE MANTENIMIENTO CONFORME MANUAL DE MANTENIMIENTO CAP.5 REV.5- JUNIO DEL 2002.LIMITES DE TIEMPO Y COMPROBACION DE MANTENIMIENTO/C212 PROGRAMA DE MANTENIMIENTO RECOMENDADO POR EL FABRICANTE REV DICIEMBRE DEL 2015.. CORRESPONDE A 8 AÑOS TIEMPO CALENDARIO/APLICACIÓN DEL PROGRAMA DE PREVENCION Y CONTROL DE CORROSION.

ORDEN DE TRABAJO

Tarea Nº: 12

SECUENCIA Nº57.05

CAPITULO: ----------

FRECUENCIA: 8Y Fecha: 24-02-2020

Avión C-212 S100 Matricula: A-21 S/N: 077

Horas Aeronave: Ciclos Aeronave:

Horas Motor 1: Ciclos Motor:

Horas Motor 2: Ciclos Motor:

Servicio a ser efectuado: ESTRUCTURA INTERNA DE LAS ALAS. Inspección visual detallada en cuanto a corrosión, firme sujeción de componentes y contaminación biológica.

ACCESOS. Todos los registros intrad. y extrad.. Alas.

Referencia Solicitud de Servicio Nº:

Emitido por: ANDRES GARAY O.

Servicio efectuado: Fue realizado Inspección visual detallada de acuerdo al M.M. CAP.5

Observaciones:

TMA Ejecutante
Firma y Sello
CARMELO AYALA C.
MMA N°1493
HELITACTICA S.A.
Fecha de Conclusión: 26/02/2020

TMA Inspector
Firma y Sello
ANDRES GARAY O
MMA N°1902
HELITACTICA S.A.

www.helitactica.com
Autopista Silvio Pettirossi, Hangar Helitactica
Aeropuerto INT Silvio Pettirossi (SGAS), Paraguay
USA: +1 (305) 394 6078
UNICOM 131.650 Mhz
+595 21 644 435
+595 971 644 435
comercial@helitactica.com.py

70

HELITACTICA
AVIACIÓN

Informe Técnico de Mantenimiento

TAREAS DE MANTENIMIENTO CONFORME MANUAL DE MANTENIMIENTO CAP.5 REV.5- JUNIO DEL 2002.LIMITES DE TIEMPO Y COMPROBACION DE MANTENIMIENTO/C212 PROGRAMA DE MANTENIMIENTO RECOMENDADO POR EL FABRICANTE REV DICIEMBRE DEL 2015.. CORRESPONDE A 8 AÑOS TIEMPO CALENDARIO/APLICACIÓN DEL PROGRAMA DE PREVENCION Y CONTROL DE CORROSION.

ORDEN DE TRABAJO

Tarea Nº: 13

SECUENCIA Nº:

CAPITULO:

FRECUENCIA: 8Y Fecha: 13/03/2020

Avión C-212 S100 Matrícula: A-21 S/N: 077

Horas Aeronave: Ciclos Aeronave:

Horas Motor 1: Ciclos Motor:

Horas Motor 2: Ciclos Motor:

Servicio a ser efectuado: Restaurar sellante de parabrisa frontal derecho, izquierdo y parabrisa central.

Referencia Solicitud de Servicio Nº:

Emitido por: ANDRES GARAY O.

Servicio efectuado: Fue restaurado sellante de parabrisa frontal derecho, frontal izquierdo y parabrisa frontal central.

Observaciones:

TMA Ejecutante
Firma y Sello
CARMELO AYALA C.
MMA N°1493
HELITACTICA S.A.
Fecha de Conclusión: 16/03/2020

TMA Inspector
Firma y Sello
ANDRES GARAY O
MMA N°1902
HELITACTICA S.A.

www.helitactica.com
Autopista Silvio Pettirossi, Hangar Helitactica
Aeropuerto INT Silvio Pettirossi (SGAS), Paraguay
USA: +1 (305) 394 6078
UNICOM 131.650 Mhz
+595 21 644 435
+595 971 644 435
comercial@helitactica.com.py

71

HELITACTICA
AVIACIÓN

Informe Técnico de Mantenimiento

TAREAS DE MANTENIMIENTO CONFORME MANUAL DE MANTENIMIENTO CAP.5 REV.5- JUNIO DEL 2002.LIMITES DE TIEMPO Y COMPROBACION DE MANTENIMIENTO/C212 PROGRAMA DE MANTENIMIENTO RECOMENDADO POR EL FABRICANTE REV DICIEMBRE DEL 2015.. CORRESPONDE A 8 AÑOS TIEMPO CALENDARIO/APLICACIÓN DEL PROGRAMA DE PREVENCION Y CONTROL DE CORROSION.

ORDEN DE TRABAJO

Tarea Nº: 14

SECUENCIA Nº:

CAPITULO: 33-40-50

FRECUENCIA: 8Y Fecha: 16/03/2020

Avión C-212 S100 Matricula: A-21 S/N: 077

Horas Aeronave: Ciclos Aeronave:

Horas Motor 1: Ciclos Motor:

Horas Motor 2: Ciclos Motor:

Servicio a ser efectuado: Cambiar plástico protector de Iluminación en B.A. en mal estado.

Punto de corrosión en el área. Sanear.

Referencia Solicitud de Servicio Nº:

Emitido por: ANDRES GARAY O.

Servicio efectuado: Fue confeccionado plástico protector de Iluminación en Borde de Ataque.

Fue saneado el punto de corrosión en el área.

Observaciones:

TMA Ejecutante
Firma y Sello
CARMELO AYALA C.
MMA N°1493
HELITACTICA S.A.
Fecha de Conclusión: 19/03/2020

TMA Inspector
Firma y Sello
ANDRES GARAY O
MMA N°1902
HELITACTICA S.A.

www.helitactica.com
Autopista Silvio Pettirossi, Hangar Helitactica
Aeropuerto INT Silvio Pettirossi (SGAS), Paraguay
USA: +1 (305) 394 6078
UNICOM 131.650 Mhz
+595 21 644 435
+595 971 644 435
comercial@helitactica.com.py

72

HELITACTICA
AVIACIÓN

Informe Técnico de Mantenimiento

TAREAS DE MANTENIMIENTO CONFORME MANUAL DE MANTENIMIENTO CAP.5 REV.5- JUNIO DEL 2002.LIMITES DE TIEMPO Y COMPROBACION DE MANTENIMIENTO/C212 PROGRAMA DE MANTENIMIENTO RECOMENDADO POR EL FABRICANTE REV DICIEMBRE DEL 2015.. CORRESPONDE A 8 AÑOS TIEMPO CALENDARIO/APLICACIÓN DEL PROGRAMA DE PREVENCION Y CONTROL DE CORROSION

ORDEN DE TRABAJO

Tarea Nº: 15

SECUENCIA Nº

CAPITULO: 25-00-00

FRECUENCIA: por condición Fecha: 05-03-2020

Avión C-212 S100 Matricula: A-21 S/N: 077

Horas Aeronave: Ciclos Aeronave:

Horas Motor 1: Ciclos Motor:

Horas Motor 2: Ciclos Motor:

Servicio a ser efectuado: reparación de pared lateral de la cabina de pasajeros. Sustituir velcros defectuosos.

Referencia Solicitud de Servicio Nº:

Emitido por: ANDRES GARAY O.

Servicio efectuado: fueron reparados velcros despegados de los carenados de la cabina principal lado izquierdo y lado derecho.

Observaciones:

TMA Ejecutante
Firma y Sello
CARMELO AYALA C.
MMA N°1493
HELITACTICA S.A.
Fecha de Conclusión: 10-03-2020

TMA Inspector
Firma y Sello
ANDRES GARAY O
MMA N°1902
HELITACTICA S.A.

www.helitactica.com
Autopista Silvio Pettirossi, Hangar Helitactica
Aeropuerto INT Silvio Pettirossi (SGAS), Paraguay
USA: +1 (305) 394 6078
UNICOM 131.650 Mhz
+595 21 644 435
+595 971 644 435
comercial@helitactica.com.py