HELITACTICA
AVIACION

Informe Técnico De Mantenimiento **Luque 29/06/2022**

Para : Agrupación Aérea Policial
Sres : Comisario M.C.P Jose Aguiar Vega
Tipo Aeronave : Bell UH-1H
Matrícula Aeronave : A-15
Nro Serie Aeronave : 67-17297
Horas Aeronave : 8.015.0
Tipo Servicio : Serv. de Mant y Reparación de UH-1H de 150 Hrs (fase)
Actividades Adicionales :
Personal Técnico Involucrado
Rodolfo Vázquez : Ingeniero Aeronáutico Lic; 1.907 DINAC (Of Técnica)
Reinel Altamirano : Mecánico de mantenimiento de aeronaves MMA Lic : 2.333 DINAC
Mecánico de mantenimiento de aeronaves MMA Lic :7.564 DGAC
Blas Negrete : Mecánico Inspector Policial

De nuestra consideración, Helitáctica S.A, como empresa mantenedora, tenemos a bien elevar el presente informe técnico de mantenimiento a su distinguida autoridad Agrupación Aérea Policial, como operador, para dejar registro de las tareas de mantenimiento desarrolladas en aeronave antes individualizada en el marco del contrato vigente.
Actividades todas desarrolladas en instalaciones de Helitactica S.A, hangar de autopista Silvio Pettirossi con costo de maquinas / equipos, Herramientas, suministro de insumos y partes a cargo de Helitactica S.A, tareas todas ejecutadas en base y consulta a los manuales técnicos de mantenimiento TM 55-1520-210-23-1, 2, 3 y sus tomos, se imprime informe en tres ejemplares del mismo tenor, para toma de conocimiento, registro, constancia, archivo y fines que su autoridad estime convenientes, firmadas al pie de página por las partes involucradas.

REINEL ALTAMIRANO
TMA Nº 2333
HELITACTICA S.A.

HELITACTICA S.A.
MOVIL AEREO FULL TIME

Deptto Técnico Helitactica S.A

Agrupación Aérea Policial
JEFATURA

Agrupación Aérea Policial

Abg. José O. Aguiar V.
Comisario Ppal. MCP
Jefe de Agrupación Aéreo Policial

comercial@helitactica.com.py
+595 21 644 435 / +595 971 644 435
USA: +1 (305) 394 6078
UNICOM 131.750 Mhz
Autopista Silvio Pettirossi, Hangar Helitactica
Aeropuerto INT Silvio Pettirossi (SGAS) | Paraguay

Informe Técnico de Mantenimiento **Luque 29/06/2022**

Damos inicio a las tareas de mantenimiento conforme a TM 55-1520-210-23-1, adjuntando listas de chequeo ejecutadas y detallando lista de Servicios Adicionales en tabla de actividades adjunta. Se procede por tanto como sigue:

CHECK LIST DE ITEMS DE 25 HORAS UH-1H

Referencia: TM 55-1520-210-23-1, Cambio N° 47

Helicóptero Matrícula	TSN Helicóptero	TSO Motor	Fecha Inicio	Fecha Termino	O/T

Control de Calidad	Nombre:	Licencia:	Firma:
Mecánico	Nombre:	Licencia:	Firma:
Mecánico	Nombre:	Licencia:	Firma:

N°	Actividad Requerida	Firma Mecánico
01	Engrasar las articulaciones y cubo de rotor de cola Ref. TM55-1520-210-23-1 Pág. 1-53	

CERTIFICACIÓN DE CALIDAD	Firma y Nº Lic. Control de Calidad
Certifico que los trabajos arriba indicados, han sido efectuados y supervisados de acuerdo a los manuales y reglamentos vigentes y el producto aeronáutico, se encuentra en condición: Aeronavegable y apto para retornar al servicio.	

CHECK LIST ITEMS DE 50 HORAS UH-1H

Referencia: TM 55-1520-210-23-1, Cambio N° 47
GHI ASB UH1-02-02, del 03/10/2002

Helicóptero Matrícula	TSN Helicóptero	TSO Motor	Fecha Inicio	Fecha Termino	O/T

Control de calidad	Nombre:	Licencia:	Firma:
Mecanico	Nombre:	Licencia:	Firma:
Mecánico	Nombre:	Licencia:	Firma:

N°	Actividad Requerida	Firma Mecánico
05	Inspeccione visualmente puntos de amarra de la "Lift Link" por seguridad, trizaduras o daño. Ref.: TM55-1520-210-23-1 Pág.6-113, Par. 6-145-F	
06	Engrasar Cubo de Rotor Principal Ref.: Ref.: TM55-1520-210-23-1 Página 1-51, Fig. 1-6 hoja 2	
07	Engrasar Rodamientos de los cilindros de poder hidraulico. Ref.: Ref.: TM55-1520-210-23-1 Página 1-50, Fig. 1-6 hoja 1	
08	Engrasar conjunto del "Swashplate, Collective Lever y Scissor", de acuerdo a carta de engrase Ref.: Ref.: TM55-1520-210-23-1 Página 1-52, Fig. 1-6 hoja 3	
09	Engrasar conjunto de la "Barra Estabilizadora" y "Pitch Link" de acuerdo a carta de engrase Ref.: Ref.: TM55-1520-210-23-1 Página 1-53, Fig. 1-6 hoja 4	

Inspección derivada de los ASB

N°	Actividad Requerida	Firma Mecánico
1	Verificar el torque de los tres pernos del soporte de poleas (P/N 204-001-825-3), ubicado en el estabilizador vertical.El torque debe estar entre 50 a 70 lb. pulgada. Ref. ASB GHI UH1-02-02	

comercial@helitacticaconmpy
+595 21 644 435
+595 971 644 435
USA: +1 (305) 3946078
UNICOM 131.650 Mhz
Autopista Silvio Pettirossi / Hangar Helitactica
Aeropuerto INTESILVIO Pettirossi (SGAS) Paraguay

HELITACTICA

AVIACIÓN

Informe Técnico de Mantenimiento — Luque 29/06/2022

CHECK LIST DE 75 Hrs UH-1H

Helicóptero Matrícula	TSN Helicóptero	TSO Motor	Fecha Inicio	Fecha Termino	O/T

Control de Calidad	Nombre:	Licencia:	Firma:
Mecánico	Nombre:	Licencia:	Firma:

Nº	Actividad Requerida	Firma Mecánico
01	For Helicopters without ODDS installed, Remove transmition sump oil filter (wafer disc screen) and electrical chip detector and check for contamination, and them clean. Ref: TM 55-1520-210-23-1, Rev. 47 Pag. 6-57 Par.6-45	

CERTIFICACION DE CALIDAD	Firma y Nº Lic. Control de Calidad
Certifico que los trabajos arriba indicados, han sido efectuados y supervisados de acuerdo a los manuales y reglamentos vigentes y el producto aeronáutico, se encuentra en condición: Aeronavegable y apto para retornar al servicio.	

TM 55-1520-210-23-1

SECTION 1-1 LUBRICATION

1-30. LUBRICATION INSTRUCTIONS.

1-31. Description - . Lubrication Instructions. This section covers the lubrication requirements as shown on Lubrication Chart in this section. See [illegible]. This chart consists of a main drawing which is a perspective diagram of the helicopter, with enlarged or detailed views where required to show items clearly. The chart shows all parts requiring periodic lubrication. The Lubrication Chart uses symbols and abbreviations to indicate the required lubricant and method of application for each part.

IDENTIFICATION TABLE OF LUBRICANTS

LETTER	SPECIFICATION	TYPE OF LUBRICANT
WTR	MIL-G-81322 (GLS)	Grease, Aircraft Wide Temperature Range
BP	[illegible] Lubricant	Grease, Helicopter Screw Shaft Coupling

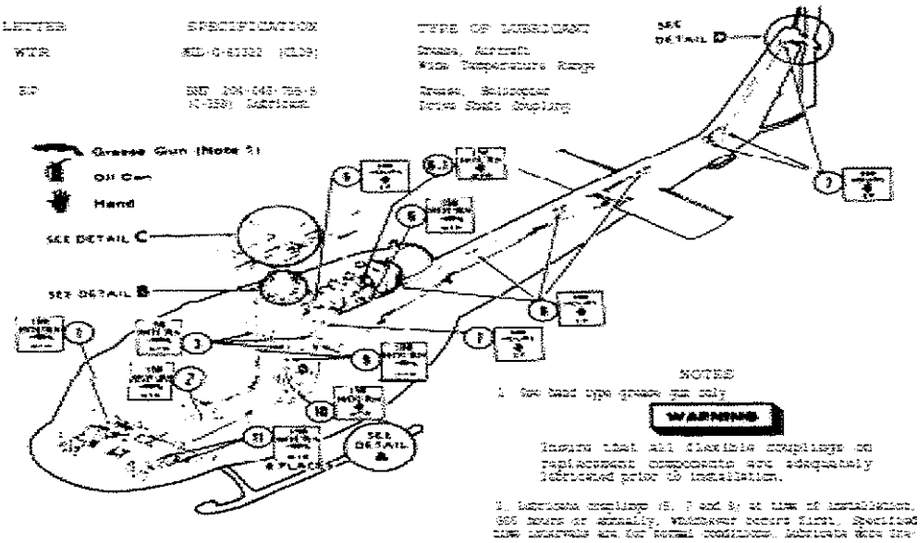

NOTES

1. See hand type grease gun only.

WARNING

Insure that all flexible couplings on replacement components are adequately lubricated prior to installation.

2. Lubricate couplings (5, 7 and 8) at time of installation. 500 hours or annually, whichever occurs first. Specified time intervals are for normal conditions. Lubricate more frequently if conditions warrant.

3. Lubricate per instructions in [illegible]

4. Disconnect rod end and lubricate power cylinder during lubrication. Do not lubricate power cylinder P/Nos [illegible]

5. Lubricate every one flight hourly. Wipe I shaft off and put on shaft. Slide contacts should have minimum lubrication required to prevent dry contact without contributing to grit buildup. More frequent lubrication may be necessary depending on environment and usage factors.

comercial@helitactica.com.py
+595 21 644 435
+595 971 644 435
USA: +1 (305) 994 6078
UNICOM 131.650 Mhz
Aeropuerto Silvio Pettirossi / Hangar Helitactica
Aeropuerto Nº 5 Silvio Pettirossi (SGAS) Paraguay

TM 55-1520-210-23-1

LEGEND

1. Tail rotor pedal adjuster gears.
2. Cyclic control rod ends (with grease fittings only).
3. Power cylinder support bearing (Note 4).
4. Deleted
5. Main driveshaft couplings (205-040-004) (Note 2 and 3).
6. Engine mount rods ends (with grease fittings only).
6.1. Droop Cam Slider (Note 4.1).
7. Quill flexible couplings (Note 2 and 3).
8. Tail rotor driveshaft flexible couplings (Note 2 and 3).
9. Servo control tube rod ends (Note 7.1).
10. Cargo suspension latch.
11. Flight control tube rod ends (Note 7.1).
11.1. Grip grease fitting.
11.2. Pillow block grease fitting.
11.3. Plate oil reservoir.

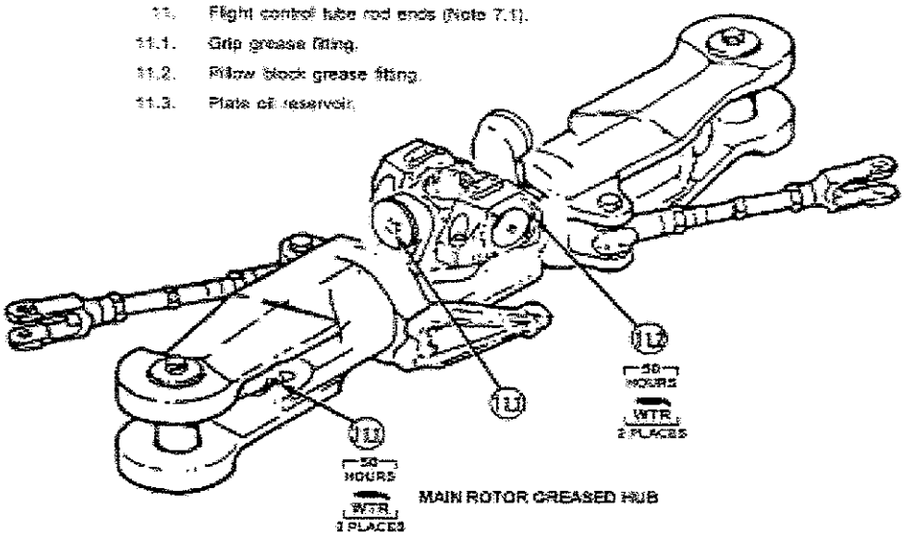

MAIN ROTOR GREASED HUB

CAUTION

If an excessive amount of grease is being used to purge either grip of a greased hub, without an indication of excessive external leakage, it is possible that grease is being pumped into the TIT strap cavity. Additionally, if one cavity is being filled, an out-of-balance condition will exist which could result in a lateral vibration.

NOTE

Purge lubricate after initial installation (Ref Paragraph 17) at each 60 hours. At every third lubrication removed plate (11.3) and clean old grease from cavity prior to lubrication.

Figure 1-6. Lubrication Chart (Sheet 2 of 4)

Autopista Silvio Pettirossi Hangar Helitactica
Aeropuerto INTERNACIONAL Pettirossi (SGAS) Paraguay
Cel. +595 971 164 133 © +595 971 164 133
UNICOM 123.000 MHz
USA: +1 305 394 0078
contact@helitactica.com

Informe Técnico de Mantenimiento **29/06/2022**

TM 55-1520-210-23-1

NOTES

5. Disconnect the push-pull tube clevis and rotate the bearing while lubricating to purge.

6. XSP 9001 bearings do not require greasing.

7. Purge lubricate.

7.1. Check rod ends (flight control and servo control) for tube type bearings. If installed, purge lubricate with grease (C128) every 150 hours.

WARNING

Failure of the swashplate to accept grease requires replacement before releasing the aircraft for flight.

7.2. Purge lubricate at initial installation and at each 50 hours thereafter. Apply grease at each fitting until clean grease is forced past seals. Wipe off excess grease.

8. Lubricate the collective sleeve splines by applying a light even coat of grease to the top of the mast splines in the area of the collective sleeve splines.

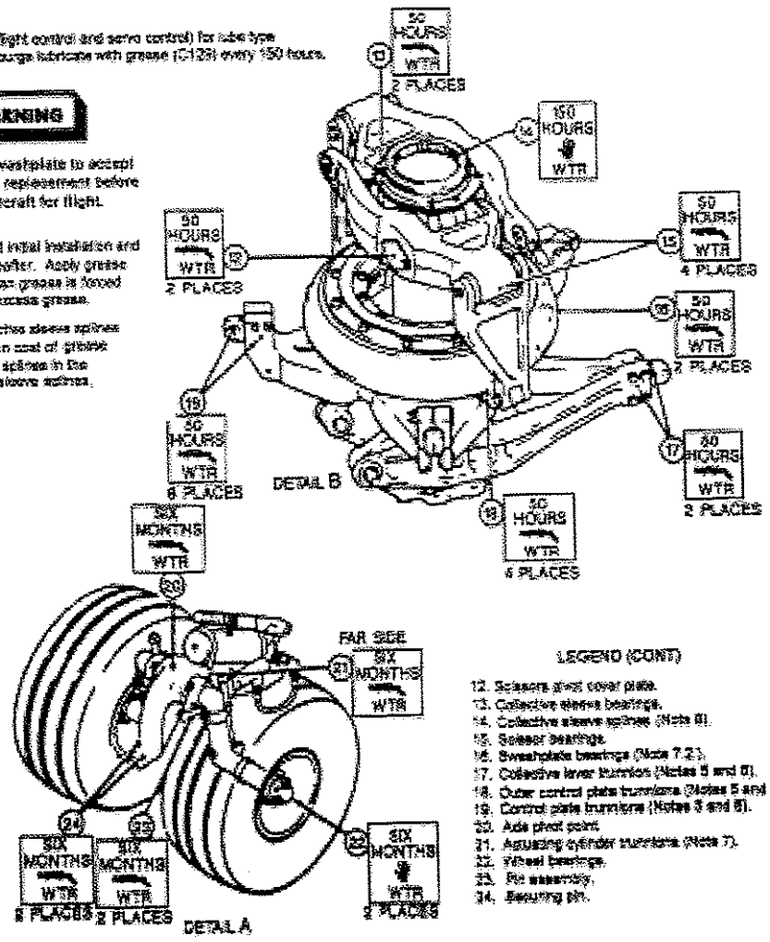

LEGEND (CONT)

12. Scissors pivot cover plate.
13. Collective sleeve bearings.
14. Collective sleeve splines (Note 8).
15. Scissor bearings.
16. Swashplate bearings (Note 7.2).
17. Collective lever trunnion (Notes 5 and 6).
18. Outer control plate trunnions (Notes 5 and 6).
19. Control plate trunnions (Notes 5 and 6).
20. Axle pivot point.
21. Adjusting cylinder trunnions (Note 7).
22. Wheel bearings.
23. Pin assembly.
24. Securing pin.

Figure 1-6. Lubrication Chart (Sheet 3 of 4)

Autopiste Silvio Pettirossi Hangar 1 Helitactica
Aeropuerto INT. SILVIO PETTIROSSI (SGES) Paraguay
UNICOM 131.950 MHz
USA: +1 (305) 394 6926
+595 (21) 644 433 / +595 (21) 644 434
comercial@helitactica.com.py

Informe Técnico de Mantenimiento **29/06/2022**

TM 55-1520-210-23-1

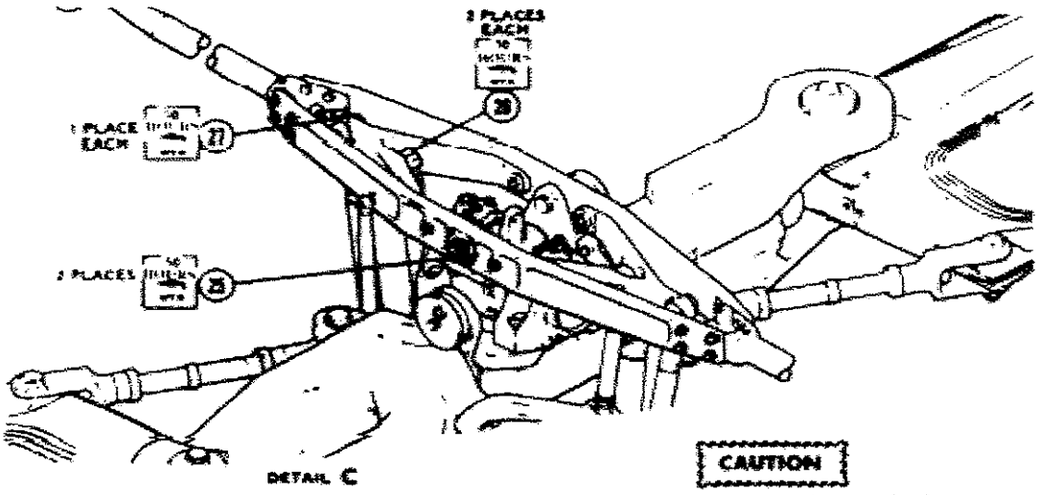

DETAIL C

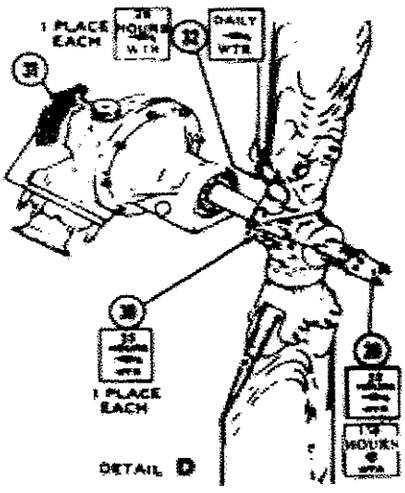

DETAIL D

CAUTION

To prevent possible build-up of grease in the output shaft of the 90° gear box, the pitch change rod and bearing should be extended away from the output shaft (full right pedal) during the lubrication sequence. Excess grease should be wiped off.

NOTES

8. During operation of the aircraft, lubricating grease in the tail rotor hub assembly is forced in an outboard direction by centrifugal force, leaving voids in the lubricating grease at the inboard bearing. Operation in rain can result in water being drawn into these voids. Either condition left unattended can result in a lack of lubrication at the inboard bearing. In view of this, the following lubrication procedures will be used:

a. Purge lubricate tail rotor hub and blade grip bearings after each initial installation and subsequent for tracking, after each 25 flying hours, and following any operation in rain, ice, or heavy snow. Lubrication should be accomplished without disconnecting the tail rotor pitch links. Use a ladder, maintenance stand, and flexible hose as needed to lubricate both inboard and outboard fittings. Move tail rotor pedals back and forth several times to distribute the lubricant.

b. Lubricate the tail rotor grip bearing with a hand grease gun at each daily inspection. If water comes out of the seal during lubrication, purge lubricate.

Aeropuerto Silvio Pettirossi (Hangar Helitactica
Aeropuerto INT Silvio Pettirossi (SGAS) Paraguay
USA: +1 (305) 394 3078
UNICOM 131.650 Mhz
+595 21 644 435
+595 971 644 435
comercial@helitactica.com.py

Informe Técnico de Mantenimiento **Luque 29/06/2022**

CHECK LIST DE ITEMS DE 100 HORAS UH-1H

Inspección Especial a Viga del Estabilizador Vertical P/N 25GH-30899
Inspección a Cap Extrusión de las vigas de piso en la unión al pilón central

Referencia: TM 55-1520-210-23-1, Cambio N° 47
ICA Suplemento a Manual de Mantenimiento por STC SR09176RC
TB GHI UH1-02-01, del 25/04/02

Helicóptero Matrícula	TSN Helicóptero	TSO Motor	Fecha Inicio	Fecha Termino	O/T

Control de Calidad	Nombre:	Licencia:	Firma:
Mecánico	Nombre:	Licencia:	Firma:
Mecánico	Nombre:	Licencia:	Firma:

A.- Inspección al Vertical Fin

N°	Actividad Requerida	Firma Mecánico
01	Abrir carenados del eje de mando del rotor de cola, sacar la totalidad de las tapas de inspección en el vertical fin y en la zona de unión con el cono de cola, de ser necesario (helicóptero con luz lateral), sacar luces de posición para permitir la inspección	
02	Inspeccionar Visualmente la piel y viga del estabilizador vertical por trizaduras, daño, corrosión, remaches sueltos o faltantes. Poner especial atención entre la estación 206 y 227, donde el estabilizador se une con el cono. Revisar igualmente la estación 20 (splice area)	
03	Inspeccionar la viga entre las estaciones 66.31 a 71.31, donde la parte delantera del estabilizador se intercepta con el cono de cola, por trizaduras, daño, corrosión, remaches sueltos o faltantes.	
04	Inspeccione el soporte de la caja de 90° por trizaduras, daño o corrosion.	
05	Inspeccionar costillas y elementos estructurales que componen el estabilizador por trizaduras, daño, corrosión, soltura y remaches sueltos o faltantes.	

B.- CAJA DE 42°, Ref. (ICA for UH-1H con caja 212-040-003 y Ref BHT 205 A1 MM Pag. 5-12)

01	Efectuar cambio de aceite a la caja de 42°	

C.- Inspección a Cap Extrusion de la Viga del piso

N°	Actividad Requerida	Firma Mecánico
01	Acceder por el orificio del gancho de carga, limpiar la zona colindante con las lineas de ventilación de combustible y revisar a ambos lados los "Main Beam Cap Extrusion", entre la Sta. 129.00 y 131.00, a la altura de Waterline 21.5. Ref. TB GHI UH1-02-01	

Comercial@helitactica.com.py +595 21 644 455 +595 971 644 433 USA: +1 (305) 494 6071 "UNICOM 131.850 MHz Aeropuerto Silvio Pettirossi (Hangar Helitactica) Aeropuerto INTERNACIONAL Silvio Pettirossi (SGAS), Paraguay.

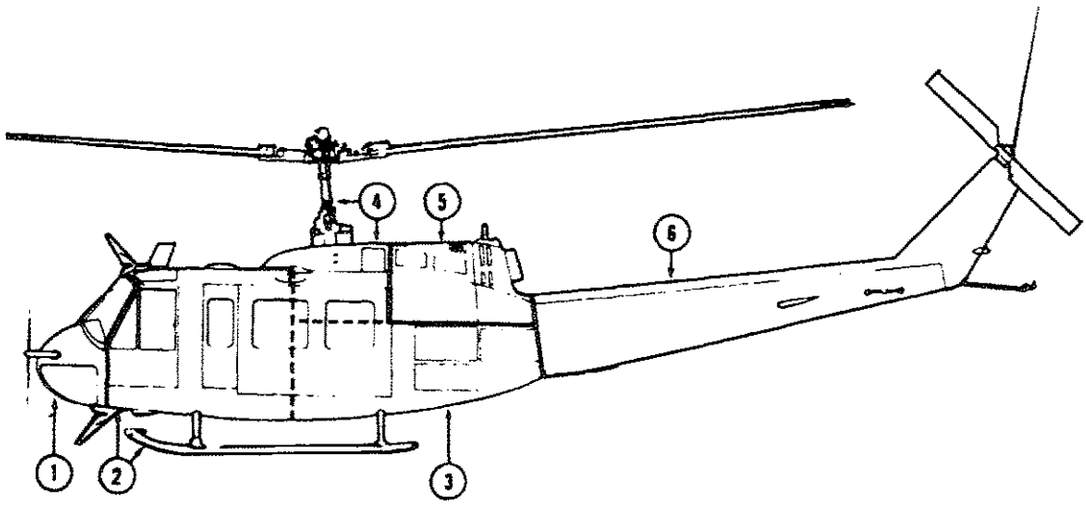

AREA No. 1	Nose Area	All surfaces, components, and equipment in nose compartment and on exterior forward of crew doors.
AREA No. 2	Cabin and Landing Gear	All surfaces, components, and equipment inside cabin. and on cabin exterior between forward sides of crew doors and aft cabin walls and pylon island structure. Includes complete landing gear, but does not include forward fuel cell sumps on cabin underside.
AREA NO. 3	Center Fuselage Area	All surfaces, components. and equipment in fuselage below engine deck level. between cabin area and tail boom attachment bulkhead. Includes fuel cells (also forward cells under cabin floor), compartment in pylon island below main transmission, and compartments accessible through side doors on fuselage.
AREA NO. 4	Pylon Area	All surfaces, components, and equipment of the main rotor components, from top of mast to bottom of transm ission. Includes main rotor, mast and rotating controls, transmission with accessories and mounts, and main (input) driveshaft.
AREA NO. 5	Engine Area	All surfaces. components, and equipment associated with engine installation. located above engine work deck and within engine cowling, tailpipe fairing, and intake fairing.
AREA NO. 6	Tail Boom Area	All surfaces. components, and equipment located in or on the tailboom and vertical fin structure. Includes tail rotor, synchronized elevator, [illegible] nd control linkages; also the complete drive train of shafting and gearboxes between main transmission and tail rotor.

Figure 1-14. Area Inspection Diagram

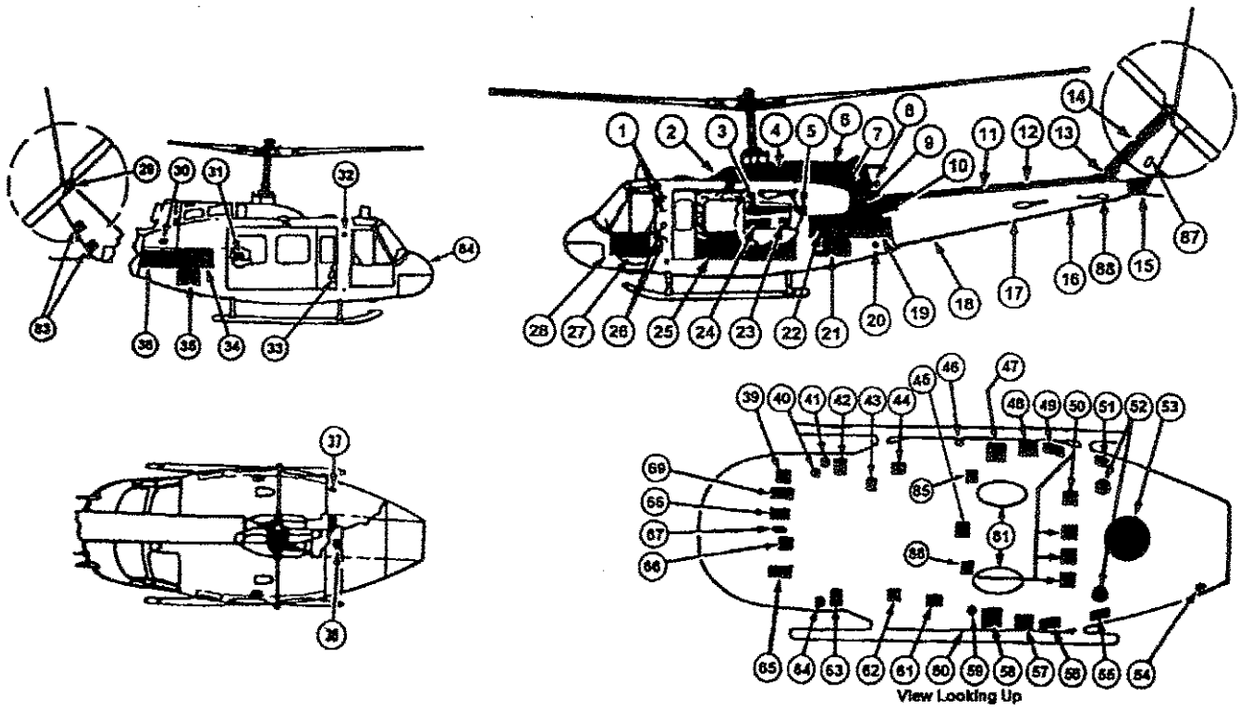

Figure 1-14.1. Model UH-1HN and EH-1HIX Access and Inspection Provisions (Sheet 1 of 2)

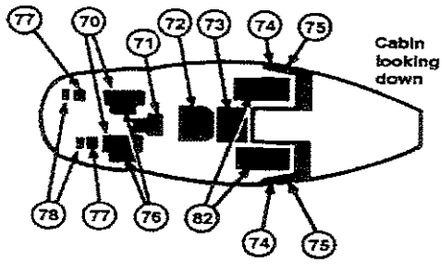

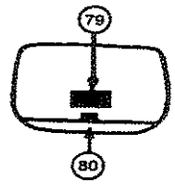

1. Stowage Access Door
2. Transmission Fairing
3. Pylon Access Door
4. Inlet Screens
5. Fire Extinguishing Access Door
6. Upper Engine Cowl
7. Lower Engine Cowl
8. Tailpipe Fairing (Upper)
9. Driveshaft and Electrical Disconnect Access Door
10. Tailpipe Fairing (Lower)
11. Forward Tail Rotor Shaft Access
12. Aft Tail Rotor Shaft Access
13. Intermediate (42') Gearbox Access
14. Vertical Fin Driveshaft Access
15. Vertical Fin Fairing
16. General Access
17. Flight Controls Access Door
18. Flight Controls Access Door
19. Electrical Controls Access Door
20. External Power Access Door
21. Electronic Equipment Access Door
22. General Access Door
23. Fuel Shutoff Valve Access
24. Lower Pylon Access Door
25. Cargo Door
26. Emergency Door Release Cover Plate
27. Lower Window Access Door
28. Crew Door
29. Tail Rotor Chain Access Cover
30. Driveshaft Access Door
31. General Access Door
32. General Stowage Access Door
33. General Access Cover Plate
34. Cargo Hook Mirror Access Door
35. General Access Door
36. General Access Door
37. Engine Oil Tank Access Door
38. Fuel Cell Access Door
39. Flight Controls Access Door
40. Flight Controls Access Door
41. Flight Controls Access Door
42. Flight Controls Access Door
43. Flight Controls Access Door
44. General Access Door
45. Fuel Lines Access Door
46. External Stores Jettison Cable
47. External Stores Disconnect Access Door
48. Fuel Lines Access Door
49. Ammunition Chute Access Door
50. Fuel lines Access Doors (4 ea)
51. Cabin Heater Duct Access Door
52. Fuel Lines Access Door
53. General Access Door
54. General Access Door
55. Cabin Heater Duct Access Door
56. Ammunition Chute Access Door
57. Fuel Lines Access Door
58. External Stores Disconnect Access Door
59. Fuel Lines Access Door
60. External Stores Jettison Cable Access Door
61. General Access Door
62. Cabin Heater Duct Access Door
63. Cabin Heater Duct Access Door
64. Flight Controls Access Door
65. Flight Controls Access Door
66. Flight Controls Access Door
67. Antenna Access Cover
68. General Access Door
69. Flight Controls Access Door
70. Controls Access Door
71. Controls Access Door
72. General Access Door
73. General Access Door
74. Auxiliary Fuel Tank Fittings Cover Plate
75. Gun Chute Tunnel Cover Plate
76. Dual Collective Stick Cover
77. Dual Cyclic Stick Access
78. Cyclic Stick Electrical Access Door
79. Hydraulic Controls Access Door
80. Armament Provisions Access Cover
81. Fuel Pump Access Panel
82. Fuel Cell Access Doors
83. Tail Boom Access Doors
84. Battery Access Door
85. Fuel Lines Access Door
86. Fuel Line Access Door
87. Vertical Fin Access Cover RIS
88. Tail Boom Access Cover

Figure 1-14.1. Model UH-1H and EH-1HIX Access and Inspection Provisions (Sheet 2 of 2)

HELITACTICA

AVIACIÓN

CARTILLA DE INSPECCIÓN POR FASES

Referencia TM55-1520-210-PM Cambio 11

Fase Nº	Matrícula	TSN Helicópt.	TSO Motor	Fecha Inicio	Fecha Término	O/T

C. Calidad	Nombre: REMIGIO ALTAMIRANO TMA Nº 2333 HELITACTICA S.A.		Licencia: E323	Firma:
Mecánico	Nombre:		Licencia:	Firma:
Mecánico	Nombre:		Licencia:	Firma:
Mecánico	Nombre:		Licencia:	Firma:

Ciertas Inspecciones son requisitos mandatorios de Seguridad de Vuelo y por lo tanto el intervalo de inspección establecido no puede ser excedido.

Los ítemes de inspecciones establecidos en esta cartilla son los mínimos y por lo tanto deben ser inspeccionados. Los efectos de una acumulación de inspecciones diferidas son desconocidos y puede originar una falla catastrófica.

A.- Información General

1.- Programa

Esta lista de comprobaciones contiene los requisitos mínimos para la inspección de los helicópteros UH-1H, mediante un ciclo programado de 900 horas, dividido en fases de 150 horas.

Cada requisito incluido debe ser cumplido como mínimo una vez, pero no más de seis veces durante el ciclo de 900 horas.

2.- Intervalo

Los intervalos de la inspección de mantenimiento por fases, son considerados los máximos y no deben sobrepasarse.

3.- Actividades

Las inspecciones descritas en esta lista de comprobaciones serán desarrolladas en sus fases específicas por el CMA.

4.- Limitaciones

La lista de comprobaciones no contiene instrucciones para la reparación, ajuste u otro medio para corregir defectos. Tampoco contiene tolerancias, límites u otros aspectos para descubrir causas de malfuncionamiento. Esta información debe ser obtenida del Manual TM55-1520-210-23.

5.- Vuelo de Verificación

Antes de efectuar una Inspección de Fase, se recomienda la realización de un vuelo de verificación.

6.- Otras Inspecciones

Las lubricaciones y otras inspecciones calendarias deben ser ejecutadas en forma conjunta con la presente revisión.

7.- TBO y Límite de Vida

Se debe revisar el Plan de Reemplazos a fin de identificar componentes con poca disponibilidad y programar su substitución durante la presente inspección.

8.- Firmas

Cada una de las actividades realizadas durante la inspección deben ser firmadas por el mecánico que la ejecuto y por quien ejerció la función de control de calidad.

9.- Vuelo de Prueba funcional

Al término de la inspección de fase, luego de haberse verificado todos los registros, se realizará un prevuelo según el TM55-1520-210-PMD y un vuelo de pruebas funcional según TM55-1520-242-MTF.

10.- Áreas de Inspección

Las figuras 1-2 y 1-3 muestran y numeran las áreas de inspección. La figura 1-4 muestra los paneles de acceso que permiten la ejecución de las actividades de inspección.

Revisiones:

Fecha	Junio 2007	Dic. 2007	Junio 2008	Dic. 2008	Junio 2009	Dic. 2009	Junio 2010
Iniciales	UVR	UVR	UVR	UVR			
Licencia	564	564	564	564			

Listado de Comprobaciones

Zona: General			Firmas	
Item Nº	Insp. En Fase	Puntos a Inspeccionar	Mec.	CC
01	Todas	Antes de la inspección, revise los registros de mantenimiento, para ver discrepancias y actividades de mantenimiento programadas	✓	
02	Todas	Limpiar el motor de acuerdo a TM55-2840-229-23	✓	
03	Todas	Limpiar el helicóptero de acuerdo a TM55-1520-210-23	✓	
04	Todas	Comprobar los todos "Chip Detector", salvo el de motor, por acumulación de partículas metálicas. Limpie, efectúe prueba funcional por continuidad y reinstale	✓	
05	Todas	Inspeccione "Chip Detector" de motor según TM55-2840-229-23	✓	
06	Todas	**NOTA:** Vaciar el Combustible según TM55-1520-210-23, antes de remover los paneles del piso	✓	
07	Todas	NOTA: Los depósitos de combustible deben estar llenas durante la inspección, si alguna reparación requiere trabajar con ellos vacíos, dicha actividad deberá ser diferida hasta ser practicable.	✓	
08	Todas	Efectúe una revisión del equipamiento de aviónica, realice pruebas según sea requerido	✓	
09	Todas	Efectuar prueba funcional al sistema indicador de temperatura de gases de escape de motor.	✓	

Zona: 2 Nariz			Firmas	
Item Nº	Insp. En Fase	Puntos a Inspeccionar	Mec.	CC.
01	2-4-6	Revisar brazos del limpiaparabrisas por condición, seguridad y ajuste correcto	✓	
02	3-6	Desmontar el motor del limpiaparabrisas y el convertidor, limpiar, revisar y hacer servicio al convertidor.	✓	
03	Todas	Verificar funcionamiento de indicador TOT, revisar por condición	✓	

REINAL ALTAMIRANO
TMA Nº 2333
HELITACTICA S.A.

Zona: 3 Compartimento de Batería			Firmas	
Item Nº	Insp. En Fase	Puntos a Inspeccionar	Mec.	CC
01	Todas	Revisar cableado al interior de compartimento de nariz y en la parte posterior del panel de instrumentos por daño, desgaste o falta de aislamiento	✓	
02	Todas	Montantes de equipos por deterioro, libre movimiento, sujeción a la estructura y seguridad. Masas por daño y seguridad de las conexiones.	✓	
03	Todas	Conductos y válvulas del sistema de calefacción por daño y seguridad	✓	
04	Todas	Líneas y mangueras en la parte posterior del panel de instrumentos por conexiones sueltas, daño y roces.	✓	

Zona: 4 Interior de Cabina			Firmas	
Item Nº	Insp. En Fase	Puntos a Inspeccionar	Mec.	CC
01	Todas	Efectuar prueba funcional; con las puertas cerradas, al sistema de liberación de emergencia de las puertas de pilotos. Revisar pines y bisagras por desgaste, corrosión o deformación	✓	
02	Todas	Cables del mecanismo de liberación de emergencia por roce, deshilachamiento, seguridad y lubricación	✓	
03	Todas	Verificar que las manillas de liberación estén con su frenadura de alambre de cobre	✓	
04	Todas	Mecanismo de ajuste de asientos por desgaste, condición, libertad de movimiento, buen bloqueo y lubricación	✓	
05	Todas	Comprobar adecuado abatimiento de los asientos de pilotos	✓	
06	Todas	Estructura de cabina por daño, trizaduras, corrosión. Remover paneles para la inspección. Acceso paneles 70, 71 y 76 fig. 1-4	✓	
07	Todas	Cables eléctricos de consola superior y pedestal central por daño, desgaste y seguridad de conexión	✓	
08	3-6	Cicuit Breaker, Swiches y perillas por seguridad y correcta operación	✓	

Zona: 5 Compartimento de Carga			Firmas	
Item Nº	Insp. En Fase	Puntos a Inspeccionar	Mec.	Cont Cal.
01	3-6	Nota: Antes del siguiente paso asegurarse que el helicóptero esté sin combustible. Revisar paneles de piso por trizaduras, abolladuras, delaminación y seguridad. Retirar todos los pisos desmontables, incluidos los que tapan los depósitos de combustible y revisar la estructura y componentes por daño y corrosión.	✓	

HEINZEL ALTAMIRANO
TMA Nº 2333
HELITACTICA S.A.

02	3-6	Con antirruidos removidos, retirar los paneles de acceso desmontables e inspeccionar la estructura por trizaduras, daño o corrosión.	✓	
03	3-6	Efectuar prueba funcional al mecanismo de liberación de emergencia a ventanas de puertas de carga.	✓	
04	Todas	Inspeccionar mecanismo de apertura y seguro de puertas de carga por desgaste, daño, deformación o desalineamiento	✓	

Zona: 6 Bajo Piso de Compartimento de Carga			Firmas	
Item Nº	Insp. En Fase	Puntos a Inspeccionar	Mec.	CC
01	Todas	Estructura interior del fuselaje por daños, trizaduras o corrosión. Paneles 72 y 73 fig. 1-4 desmontados.	✓	
02	Todas	Zona bajo el piso por acumulación de suciedad y humedad. Orificios de drenaje por condición y obstrucción. Paneles 72 y 73.	✓	
03	3-6	Zapatas de fricción del mando colectivo por desgaste. Panel 76	✓	
04	Todas	Varillaje de los mandos de control de vuelo, incluyendo tubos, terminales, articulaciones, soportes, etc., por corrosión, daño y seguridad. Paneles 70, 71, 72 y 73	✓	
05	Todas	Rodamientos, bujes y terminales de bola en el varillaje de control de vuelo por juego excesivo y seguridad. Paneles 70,71,73 y 73	✓	
06	Todas	Varillaje del conjunto de acelerador por daño, desgaste, seguridad y lubricación. Paneles 70, 71, 72 y 76.	✓	
07	Todas	Cables eléctricos por desgaste, roce, deterioro y seguridad. Paneles 71, 72 y 73	✓	
08	3-6	Tubos de calefacción por seguridad y daño. Panel 73	✓	
09	Todas	Terminales, rodamientos y varillas del "bellcrank Nº 47. Fig. 112 de TM55-1520-210-23P1. Asegurarse que los pernos no estén sueltos. Panel 50	✓	

Zona: 7 Área de Montaje de la Transmisión			Firmas	
Item Nº	Insp. En Fase	Puntos a Inspeccionar	Mec.	CC
01	Todas	Botas que cubren los montantes de la transmisión por cortes, rasgaduras y deterioro. Panel 3, 23 y 24	✓	
02	2-4-6	Montantes elásticos de la transmisión (05), por deterioro, limpieza y seguridad. Paneles 3, 23 y 24	✓	
03	Todas	Dampers de fricción (02), por daño y seguridad. Paneles 23 y 24	✓	
04	Todas	Inspección visual a soportes estructurales de los montantes de la transmisión (04) y soporte del 5º montante, por trizaduras y corrosión. Paneles 23 y 24.	✓	
05	Todas	Lift Link por corrosión, daño y seguridad. Panel 24	✓	
06	2-4-6	Rodamientos de la Lift Link por desgaste y juego. Revisar pines de la transmisión, a ambos lados por desgaste, trizaduras. Verificar tolerancia entre golillas en el lado perno y buje de lado izquierdo. Acceso por Panel 24	✓	

RENGEL ALTAMIRANO
TMA Nº 2333

07	Todas	Inspeccionar visualmente la Viga de Sustentación (Lift Beam), por trizaduras. Paneles 24 y 79	✓	
08	Todas	Varillaje de control del gobernador por daño, desgaste y seguridad. Paneles 23 y 24	✓	
09	3-6	Reemplazar el elemento del filtro hidráulico (metálico o papel). Panel 79	✓	
10	Todas	Cableado eléctrico por roce, deterioro de su cubierta aislante, sellado de conectores y seguridad de conexión. Acceso por Agujero del Diablo.	✓	
11	6	Sustituir el pasador del compensador de caída NSN 5315-00-715-5433 P/N 204-060-752-5 Item 20 fig. 118 de manual de partes. Panel 24	✓	
12	Todas	Inspección y limpieza del filtro interno de la transmisión (discos)		
13	Todas	Líneas de combustible por deterioro, daños y filtración. Líneas de combustible autoselladas por activación (zonas que aparecen empapadas de combustible, que tengan combustible entre capas de tejido o que presenten abultamiento)	✓	

Zona: 8 Parte Superior de la Transmisión, Acceso por Techo Helicóptero			Firmas	
Item Nº	Insp. En Fase	Puntos a Inspeccionar	Mec.	CC
01	Todas	Depósito de liquido hidráulico, tapón de llenado y filtro del tapón, por estado y limpieza. Panel 2	✓	
02	Todas	Remover e inspeccionar visualmente el tapón magnético del quill del generador, por contaminación. Revisar el tapón de ventilación de la carcasa del generador por obstrucción. Panel 2 y 3	✓	
03	Todas	Conexiones eléctricas del generador por condición y seguridad. Panel 2	✓	
04	Todas	Inspeccionar estrías del eje del generador por desgaste	✓	
05	1-3-5	Escobillas del generador por desgaste y libertad de movimiento de su alojamiento. Terminales de las escobillas por deterioro y roce. Colector por evidencias de chispazos y presencia de aceito o partículas metálicas. Panel 2	✓	
06	Todas	Mediante un dinamómetro verificar la fricción de los rodamientos P/N204-076-168-1 de los servocilindros del cíclico y colectivo. Actividad no aplicable a los servocilindros P/N 205-076-099	✓	
07	Todas	Carcasas de la transmisión, fitting y múltiple de aceite por daños y filtraciones. Ventilación superior de la transmisión por obstrucción. Panel 2	✓	
08	Todas	Inspeccionar visualmente el eje corto tipo kaflex, por trizaduras, soltura, daños y seguridad.	✓	

Zona: 9 Rotor Principal y Área del Mástil	Firmas

RENGEL ALTAMIRANO
TMA Nº 2333
HELITACTICA S.A.

Item Nº	Insp. En Fase	Puntos a Inspeccionar	Mec.	CC
01	Todas	Soltar de uno a la vez los ocho pernos de la barra estabilizadora y luego aplicar el torque especificado		
02	Todas	Inspeccionar por juego excesivo los rodamientos del Trunnion y de las palancas colectivas. Revisar por juego excesivo entre el plato de la corredera colectiva y el mástil.		
03	Todas	Conjunto de las tijeras y corredera colectiva por daño visible y seguridad. Rodamientos y bujes por juego excesivo y seguridad		
04	Todas	Desconecte las varillas de conexión de las tijeras con los trunnion,. Verificar condición de los vástagos de los pernos, revisar por juego excesivo entre el vástago del perno y el terminal uniball del trunnion. Verificar el rodamiento del plato universal por dureza al giro, puntos duros, atascamiento, ruido anormal y juego vertical		
05	Todas	Inspeccionar por condición general y daños las palas de rotor principal		
06	4	Remover la tapa de punta de pala y verificar por condición, seguridad, soltura o deformación las tuercas y prisioneros de los contrapesos		

Zona: 10 entrada de Aire al Motor			Firmas	
Item Nº	Insp. En Fase	Puntos a Inspeccionar	Mec.	CC
01	Todas	Inspeccionar los deflectores de entrada de aire por roce, trizaduras, deformación, broches sueltos o perdidos y seguridad. Panel 4		
02	Todas	Desmontar el separador de partículas e inspeccionar por obstrucciones y daños. Revisar empaquetaduras y sellos por cortes y separación de las placas de refuerzo. Panel 4		
03	Todas	Desmontar el purificador de aire (separador de partículas autopurgante), limpiarlo y revisarlo por daños. Panel 4		
04	3-6	Cables eléctricos por roce, deterioro del aislamiento, sellado de los conectores y seguridad de las conexiones. Panel 4		
		Precaución Para cumplir las siguientes inspecciones las VIGV deben están en posición full abierto. Para evitar daño a los componentes del sistema VIGV, soltar las tuercas "B" de las líneas del actuador CYL 1 y CYL 2		
05	Todas	Carcasa de entrada de aire al compresor, álabes de las aletas guías variables y álabes de primera etapa del compresor por evidencias de FOD, erosión, depósitos de suciedad y trazas de aceite. Panel 4		
06	Todas	Rejilla superior de entrada de aire al motor por daños visibles, limpieza, condición y estado de las gomas de sellado		
07	Todas	Rejilla derecha de entrada de aire al motor por daños visibles, limpieza, condición y estado de las gomas de sellado		

RENEL ALTAMIRANO
TMA Nº 2333
HELITACTICA S.A.

08	Todas	Rejilla izquierda de entrada de aire al motor por daños visibles, limpieza, condición y estado de las gomas de sellado		

Zona: 11 Compartimento de Motor			Firmas	
Item Nº	Insp. En Fase	Puntos a Inspeccionar	Mec.	CC
01	Todas	Filtro del actuador de la banda de sangrado por condición y limpieza. Conjunto de la banda de sangrado por dobleces, trizaduras y seguridad. Panel de Acceso 6 y 7		
02	1-3-5	Escobillas del generador partidor por desgaste y libertad de movimiento de su alojamiento. Terminales de las escobillas por deterioro y roce. Colector por evidencias de chispazos y presencia de aceito o partículas metálicas		
03	Todas	Filtro de entrada de combustible a la FCU, revisar por condición y limpieza. Acceso Panel 7		
04	3-6	Inspeccionar y limpiar rejilla del servo del FCU. Cambiar elemento de filtro Panel de acceso 7		
05	Todas	Líneas y mangueras sistema de combustible por desgaste, filtraciones y seguridad. Mangueras con malla metálica por roce y alambres cortados. Panel de Acceso 6 y 7		
06	Todas	Reemplazar elemento de papel del filtro principal de combustible. Si es metálico inspeccionarlo y limpiarlo. Panel de Acceso 7		
07	Todas	Desconexión rápida y válvula de corte a la salida del filtro principal de combustible, por seguridad, filtración y trizaduras en la sección de corte (gollete). Verificar juego en los pines de liberación. Panel de Acceso 7		
08	Todas	Válvula de corte a la entrada del filtro principal de combustible, por seguridad, filtración y trizaduras en la sección de corte (gollete). Verificar juego en los pines. Panel de Acceso 7		
09	Todas	Válvula de conexión rápida a la entrada del depósito de aceite, en la línea que viene desde la ventilación del motor, por seguridad, filtración o trizaduras en la zona de conexión y juego excesivo en los pines de la válvula. Panel de Acceso 7		
10	Todas	Mangueras y componentes del sistema autosellante de aceite por posible activación, verificar abultamiento y presencia de áreas empapadas de aceite		
11	Todas	Inspeccionar y limpiar los componentes del filtro de aceite de motor (discos). Referencia TM55-2840-229-23 Si se detectan partículas determinar su origen		
12	Todas	Válvula de conexión rápida en la unión de la línea de la bomba de recupero de aceite y la manguera de la válvula termal, por seguridad, filtración o trizaduras en la zona de conexión y juego excesivo en los pines de la válvula. Panel de Acceso 7		
13	Todas	Válvula de conexión rápida en la salida del depósito de aceite al motor, por seguridad, filtración o trizaduras en la zona de conexión y juego excesivo en los pines de la válvula. Panel de Acceso 7		
14	2-4-6	Rodamientos de los terminales de los montantes del motor por máximo permisible en juego axial y radial.		

RAFAEL ALTABIRANO
TÉCN. Nº 2333
HELITACTICA S.A.

15	2-4-6	Conjunto Soportes del Motor por desgaste y daño. Tapas de los trunnion por daño y seguridad Rodamientos de trunnion por desgaste, seguridad y excesivo juego axial y radial Panel de acceso 6 y 7	✓	
16	2-4-6	Plataforma de trabajo del motor por delaminación, trizaduras, daños y corrosión.	✓	
17	Todas	Inspeccionar el Bípode y Trípode de montaje de motor en la zona de apoyo a la estructura, por seguridad y por posible soltura. Si la falta de apriete es evidente, inspeccionar los pernos y orificios por daño	✓	
18	Todas	Orificios, canales y líneas de drenaje desde la bandeja de trabajo a la parte inferior del helicóptero por obstrucción	✓	
19	Todas	Controles, terminales y palancas del Gobernador y los puntos de montaje de éste, por desgaste, seguridad o corrosión	✓	
20	Todas	Compensador de Caída por correcto afianzamiento, lubricación y corrosión	✓	
21	Todas	Actuador Lineal por seguridad, condición de los terminales eléctricos, desgaste y correcta operación.	✓	
22	Todas	Inspeccionar los componentes del sistema detector de fuego por adecuada instalación, daño o roces. Verificar adecuada conexión de las masas y continuidad en el sistema.	✓	

Zona: 13 Exterior de Cabina (Lateral e Inferior) y Tren de Aterrizaje			Firmas	
Item Nº	Insp. En Fase	Puntos a Inspeccionar	Mec.	CC
01	Todas	Tuberías y mangueras del sistema autosellante de combustible por evidencias de activación, tales como abultamiento, impregnación de tejidos y zonas empapadas de combustible. Panel de Acceso 50	✓	
02	Todas	Válvulas de corte y conexión (04) ubicadas en la parte inferior trasera de las celdas de combustible, por desgaste y trizaduras en la zona de unión y juego en los pines Panel de acceso 48, 50, 52, 53, 55, y 57	✓	
03	Todas	Válvulas de corte y conexión (02) ubicadas en la parte posterior de las celdas de combustible delanteras, derecha e izquierda, por desgaste y trizaduras en la zona de unión y juego en los pines Panel de acceso 48, 50, 52, 53, 55, y 57	✓	
04	Todas	Líneas y fitting (racor) de combustible en el extremo delantero de las celdas de combustible delanteras, por roce, daño o filtración.	✓	
05	3-6	Tubos Cruzados (Cross Tubes) del tren de aterrizaje por abertura excesiva. Medir abertura	✓	
06	Todas	Bombas Booster (eléctrica y de aire), verificar visualmente por evidencias de filtración, daño y seguridad. Acceso Panel 81	✓	
07	Todas	Puntos de amarra de los tubos cruzados a la estructura y soportes de los mismos, por trizaduras, daño, desgaste y seguridad de instalación.	✓	

REMIGIO ALTAMIRANO
TMA Nº 2333
HELITACTICA S.A.

08	Todas	Zapatas de los Skid por desgaste excesivo, daño y seguridad.		
09	Todas	Tubos (Skid), pisaderas, anclajes, anillos de arrastre y tapa por trizaduras, daño y seguridad.		

Zona: 14 Parte Inferior Interior de Cabina (Hoyo del Diablo)			Firmas	
Item Nº	Insp. En Fase	Puntos a Inspeccionar	Mec.	CC
01	Todas	Componentes del sistema de combustible y líneas asociadas por roce, daño, filtración y seguridad Panel de Acceso 48, 50, 52, 57 y 59		
02	Todas	Tuberías y mangueras del sistema autosellante de combustible por evidencias de activación, tales como abultamiento, impregnación de tejidos y zonas empapadas de combustible.		
03	Todas	Revisar la separación mínima entre las tuberías de combustible, tuberías del separador de partículas y pernería general respecto al cárter de la Transmisión y al Eje de mando de rotor de cola. La distancia mínima permitida es de 0.5"		
04	Todas	Líneas y mangueras de aceite de la transmisión por desgaste, deterioro y filtración. Desconexiones rápidas por juego excesivo		
05	3-6	Carcasa inferior de la transmisión y sus conectores por roce, daño o filtración		
06	Todas	Reemplazar el elemento del filtro externo de la transmisión		
07	Todas	Rodamientos, bujes y terminales en el varillaje de control de vuelo por juego excesivo y seguridad		
08	3-6	Varillaje de control de vuelo, incluyendo uniones, soportes y actuadores por corrosión daño y seguridad		
09	Todas	Varillaje del mando del acelerador por daño, desgaste y seguridad		
10	2-4-6	Cables eléctricos por roce, daño de cubierta aislante, sellado de conectores y seguridad de conectores		
11	2-4-6	Conjunto de soporte del gancho de carga por daño y seguridad.		

Zona: 15 Fuselaje Medio, Bajo Bandeja de Trabajo de Motor			Firmas	
Item Nº	Insp. En Fase	Puntos a Inspeccionar	Mec.	CC
01	Todas	Estructura del fuselaje detrás del compartimento de carga y bajo la plataforma de trabajo del motor, por daños, trizaduras y corrosión. Panel de acceso 53		
02	Todas	Varillaje de mando del acelerador por daño, desgaste, roce y seguridad Panel de acceso 53		

RENGEL ALTAMIRANO
TIMA Nº 2333
HELITACTICA S.A.

03	Todas	Cables eléctricos por roce, daño de cubierta aislante, sellado de conectores y seguridad de conectores. Panel de Acceso 53		
04	2-4-6	Solenoide de Ralentí de vuelo por libertad de movimiento del núcleo, corrosión y seguridad. Verificar adecuada disponibilidad de espacio y holgura		
05	Todas	Líneas de sangrado de aire por condición y seguridad. Panel de acceso 53		
06	Todas	Líneas y mangueras del sistema de combustible por desgaste, filtraciones y seguridad. Mangueras con malla metálica por roce y alambres cortados. Panel de Acceso 53		

Zona: 16 Compartimentos Laterales Eléctricos			Firmas	
Item Nº	Insp. En Fase	Puntos a Inspeccionar	Mec.	CC
01	3-6	Estructura del Fuselaje por daño, trizaduras y corrosión Panel de acceso 19, 21 y 22		
02	Todas	Condición General de elementos eléctricos y sus conexiones Panel de acceso 19		

Zona: 17 Exterior del Motor			Firmas	
Item Nº	Insp. En Fase	Puntos a Inspeccionar	Mec.	CC
01	Todas	Tobera de Escape del Motor por abolladuras, trizaduras y áreas quemadas o deformadas		

Zona: 18 Interior Cono de Cola			Firmas	
Item Nº	Insp. En Fase	Puntos a Inspeccionar	Mec.	CC
01	Todas	Estructura del Cono de Cola, incluyendo larguerillos por corrosión, trizaduras y daño. Panel de acceso 16, 17, 18 y 36		
02	Todas	Soportes de los estabilizadores (04) por daño y corrosión. Panel de Acceso 17		
03	Todas	Tubos de control de los estabilizadores por daño, interferencia, corrosión, ferretería suelta, faltante o instalada incorrectamente. Panel de acceso 17, 18 y 36		
04	Todas	Cuerno de soporte de los elevadores por corrosión, daño y fricción o ajuste correcto, con elevadores removidos		
05	3-6	Con los estabilizadores removidos, inspeccionar las costillas estructurales en el área de montaje de los elevadores		
06	Todas	Rodamientos, bujes y terminales de las varillas de control de vuelo por juego excesivo y seguridad. Panel de acceso 17, 18 y 36		
07	Todas	Componentes de Control de Vuelo, incluyendo tubos, terminales soportes, cuadrantes, etc., por corrosión, daño y seguridad. Panel de acceso 17, 18 y 36		

RENGEL ALTAMIRANO
TMA Nº 2333
HELITACTICA S.A.

08	Todas	Cables de comando del Rotor de Cola por roce, daño, alambres cortados y seguridad. Panel de acceso 17	✓	
09	Todas	Cables de comando del Rotor de Cola por tensión especificada. Panel de acceso 17	✓	
10	Todas	Poleas de los cables de comando del rotor de cola por desgaste y daño. Panel de acceso 16	✓	
11	Todas	Cables eléctricos por roce, daño de cubierta aislante, sellado de conectores y seguridad de conectores. Panel de Acceso 14, 15, 16, 17, 18, 36 y 83	✓	

Zona: 19 Eje de Mando del Rotor de Cola			Firmas	
Item Nº	Insp. En Fase	Puntos a Inspeccionar	Mec.	CC
01	Todas	Caja de 42º drenar aceite, revisar la mirilla de nivel por daño u oscurecimiento del visor. Rellenar aceite.	✓	
02	Todas	Caja de 42º, revisar líneas de ventilación por obstrucción. Soporte , carcasa y zona de montaje por trizaduras, condición y seguridad Verificar apriete de los pernos de montaje de la caja de 42º	✓	
03	Todas	Cables de mando del rotor de cola por roce, daño, alambres cortados Panel de Acceso 13 y 14	✓	
04	Todas	Poleas de los cables de comando del rotor de cola por desgaste y daño. Panel de Acceso 13 y 14	✓	
05	Todas	Inspeccionar los rodamientos de hangers de acuerdo al TM55-1520-210-23 Considerar revisión de las estrías de las coplas flexibles por desgaste, corrosión o evidencia de sobretemperatura	✓	

Zona: 20 Rotor de Cola y Caja de 90º			Firmas	
Item Nº	Insp. En Fase	Puntos a Inspeccionar	Mec.	CC
01	Todas	Cuadernas y largueros del estabilizador vertical por trizaduras, daño y remaches sueltos. Panel de Acceso 14	✓	
02	Todas	Caja de 90º drenar aceite, revisar la mirilla de nivel por daño u oscurecimiento del visor. Rellenar aceite.	✓	
03	Todas	Caja de 90º, revisar líneas de ventilación por obstrucción. Soporte , carcasa y fitting de montaje por trizaduras, condición y seguridad Verificar apriete y condición de los pernos de montaje de la caja de 90º	✓	
04	Todas	Cadena de mando de rotor de cola y sprocket por daño, roce, desgaste y seguridad. Panel de Acceso 14 y 29	✓	
05	Todas	Mover lentamente los pedales de comando del rotor de cola y comprobar el funcionamiento de la cadena, asegurándose de que no existan interferencias, saltos sobre el piñón (sprocket). Panel de Acceso 29	✓	
06	Todas	Desmontar el Eje de control de cambio de Paso del Rotor de Cola. Inspeccionar por excesiva acumulación de grasa el interior del eje de caja de 90º. Revisar el eje por estrías dañadas o gastadas, partículas metálicas y juego excesivo Panel de Acceso 29	✓	

REINEL ALTAMIRANO
TAR Nº 2933
HELITACTICA S.A.

07	Todas	Quill de control del rotor de cola por picaduras, corrosión, filtraciones y seguridad Panel de Acceso 29	✓	
08	Todas	Quill de control del rotor de cola por desgaste de las estrías de la carcasa y en los hilos que enganchan con tuerca de control donde engrana varilla cambio de paso. Esta inspección debe hacerse con el mecanismo de cambio de paso desmontado. Panel de Acceso 29	✓	
09	3-6	Soporte de la Caja de 90º por trizaduras, corrosión, seguridad y evidencia de desgaste por efecto de la cubierta del eje de mando del rotor de cola en el estabilizador vertical		✓

Zona: 21 Zonas del Radiador de Aceite			Firmas	
Item Nº	Insp. En Fase	Puntos a Inspeccionar	Mec.	CC.
01	3-6	Desmontar la rejilla protectora del fan del radiador de aceite, limpiar las aspas y partes que componen el ventilador, revisar las aspas por daño. Armar el sistema. Panel de Acceso 36	✓	
02	Todas	Inspeccionar conjunto del radiador por obstrucciones. Revisar los rodamientos por dureza o saltos en el funcionamiento, haciéndolos girar en forma manual	✓	
03	Todas	Componentes de Control de Vuelo, incluyendo tubos, terminales soportes, cuadrantes, etc., por corrosión, daño y seguridad.	✓	
04	Todas	Cables eléctricos por roce, daño de cubierta aislante, sellado de conectores y seguridad de conectores	✓	
05	6	Quitar el tubo estructural, revisar los extremos de anclaje de éste por remaches sueltos, trizaduras, corrosión y ovalamiento de los orificios	✓	

Zona: 22 Compartimento del Heater			Firmas	
Item Nº	Insp. En Fase	Puntos a Inspeccionar	Mec.	CC
01	3-6	Estructura del fuselaje por daños, trizaduras y corrosión. Panel de acceso 34 y 35	✓	
02	6	Plug de la bujía ignitora del heater por condición y seguridad Panel de acceso 34 y 35	✓	
03	2-4-6	Conjunto del intercambiador de calor y válvula mezcladora por condición, seguridad y buen funcionamiento. Líneas y ductos por condición, roce y seguridad	✓	

Zona: General. Lubricación			Firmas	
Item Nº	Insp. En Fase	Puntos a Inspeccionar	Mec.	CC
01	Todas	Efectuar lubricación y engrase según carta del manual TM55-1520.210-23-1	✓	

Zona: General. Comprobaciones con Poder Eléctrico y Motor en Funcionamiento			Firmas	
Item Nº	Insp. En Fase	Puntos a Inspeccionar	Mec.	CC
01	Todas	Verificar indicador de cantidad de combustible y funcionamiento de la luz de 20 minutos. El helicóptero debe estar nivelado a condición de vuelo.	✓	
02	Todas	Cilindros, conexiones y líneas hidráulicas por filtración	✓	
03	Todas	Líneas de combustible por filtración	✓	
04	Todas	Verificar balance dinámico del rotor de cola si no se ha efectuado recientemente. Se recomienda efectuar verificación con equipo Vibrex	✓	
05	3-6	Efectuar prueba funcional a sistema de calefacción	✓	
06	Todas	Efectuar prueba funcional al motor del limpiaparabrisas y convertidor	✓	

Zona: General: Inspección Final			Firmas	
Item Nº	Insp. En Fase	Puntos a Inspeccionar	Mec.	CC
01	Todas	Efectuar Prevuelo según TM55-1520-210-PMD	✓	
02	todas	Efectuar vuelo de pruebas y verificaciones según cartilla del manual TM55-1520-242.MTF.	✓	

Conformidad de Inspección:
Los trabajos especificados para la Inspección de Fase programada han sido ejecutados de acuerdo a las disposiciones y requisitos técnicos establecidos y bajo la permanente supervisión de la organización de control de calidad del CMA.
Las discrepancias observadas se encuentran solucionadas y registradas

HELITACTICA S.A.
MOVIL AEREO FULL TIME
REI:xEL ALTAMIRANO
TMA Nº 2339
HELITACTICA S.A.

Firma Jefe de Control de Calidad:_____

Fecha: 28 / 06 / 2022

HELITACTICA
AVIACIÓN

Informe Técnico de Mantenimiento **Luque 29/06/2022**

Concluimos de esta manera las tareas de mantenimiento en forma satisfactoria, respecto de todos los ítems concernientes a los requerimientos para la Vuelta al Servicio de la aeronave.
No encontrando anomalías atribuibles a mantenimiento,
Se decreta por tanto la Liberación Conforme y vuelta Al Servicio De La Aeronave, dejando registro de la actividad en bitácora de la aeronave, registros de mantenimiento Helitactica S.A, registros de mantenimiento Policía Nacional, efectuándose un vuelo de verificación de parámetros con resultado satisfactorio a cargo de la tripulación

William Agüero : Piloto
Miguel Del Valle : Copiloto
Blas Negrete : Mecánico Inspector Policial
Reinel Altamirano : Mecánico Helitáctica S.A

Se imprime el presente documento en tres copias de igual tenor, como toma de conocimiento, registro, archivo, constancia, distribución y fines que su distinguida autoridad estime convenientes, firmadas al pie de página por los entes involucrados como sigue:

REINEL ALTAMIRANO
TMA Nº 2333
HELITACTICA S.A.

HELITACTICA S.A.
MOVIL AEREO FULL TIME

Agrupación Aérea Policial

Deptto Técnico Helitactica S.A

Abg. José O. Aguiar V.
Comisario Ppal. MCP
Jefe de Agrupación Aéreo Policial

Autopista Silvio Pettirossi/Hangar Helitactica
Aeropuerto INT Silvio Pettirossi (SGAS) Paraguay
USA: +1 (305) 394 6078
UNICOM 131.650 Mhz
+595 21 644 435
+595 971 644 435 (c)
contacto@helitactica.com.py