ACTA DE MEDICION

En la ciudad de Luque a los Diecisiete días del mes de Agosto del año dos mil veintidós, se reúnen por una parte el Ing. Benigno Ramírez, Fiscal de Obra, en representación de la Municipalidad de la Ciudad de Luque, y por otra parte el Sr. Nicolás Aguilera en representación de la firma N.A CONSTRUCCIONES, a los efectos de labrar el Acta de Medición que corresponde a los Rubros de la **"Obras: "PROYECTO MEJORAMIENTO VIAL CONSTRUCCION DE EMPEDRADO CALLE ESPINILLO E/MBURUCUYA Y RAMON OVELAR TRAMO 2 YKAA."** Adjudicataria según **Contrato N° 45/2022.**Suscripto con la Municipalidad de la Ciudad de Luque, se ha procedido a la medición y verificación de los trabajos realizados hasta el 17 de Agosto del 2022 correspondiente al Certificado de Obra N° 2 Addenda Ampliatoria en proceso.

Las Mediciones citadas arrojaron las siguientes cantidades:

Especificaciones Técnicas

Losa de Alcantarilla

Longitud	=	2,40m
Ancho	=	2,40m
Superficie	=	5,76m3
Espesor	=	20,00cm
Volumen	**=**	**1,152m3**

PROCESADO

Muro de Piedra Bruta

Longitud	=	38,80ml
Espesor	=	0,40m
Profundidad	=	1,00m
Volumen	**=**	**15,52m3**

Piso de H° C/Contrapiso de Cascotes

Longitud	=	5,40m
Ancho	=	1,80m
Superficie	=	9,72m2
Espesor	=	5,00cm
Volumen	=	0,486m3

Losa de H°A°

Volumen	=	1,152m3

Remoción y Reposición

Superficie	=	45,00m2

Se da Acta de avance de los trabajos culminados, firmándose el acta en dos copias de un mismo tenor y en total acuerdo entre el representante de la Municipalidad de Luque y el Contratista.

Nicolas Aguilera

Contratista.

MUNICIPALIDAD DE LUQUE – DIRECCION DE OBRAS

Ing. Benigno D. Ramirez B.
Jefe de Obras Públicas
Municipalidad de Luque

Fiscalización de Obras.

PLANO DE MEDICION

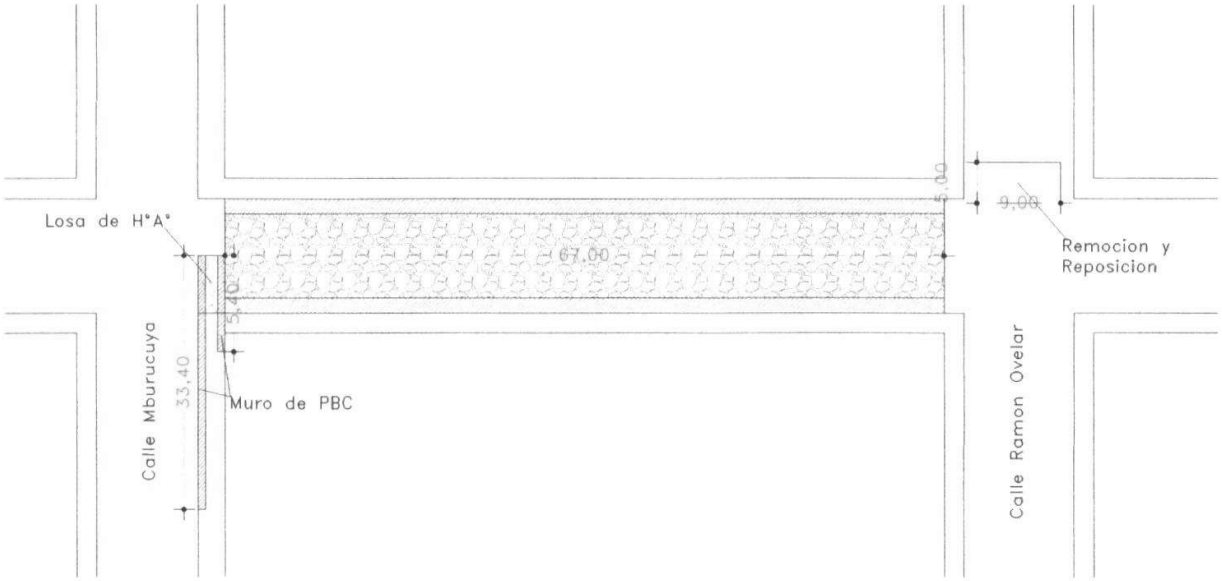

MUNICIPALIDAD DE LUQUE
DIRECCIÓN DE OBRAS PÚBLICAS

...ugno D. Ramirez B.
...fe de Obras Públicas
Municipalidad de Luque

PROCESADO

PLANO DE MEDICION

Ampliacion de Losa de Alcantarilla

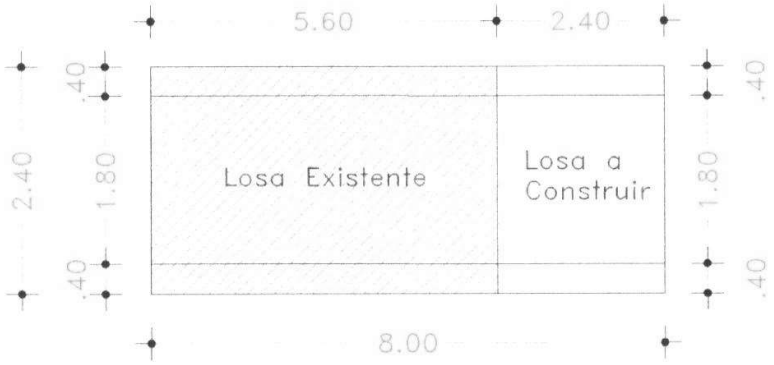

Muro de Piedra Bruta

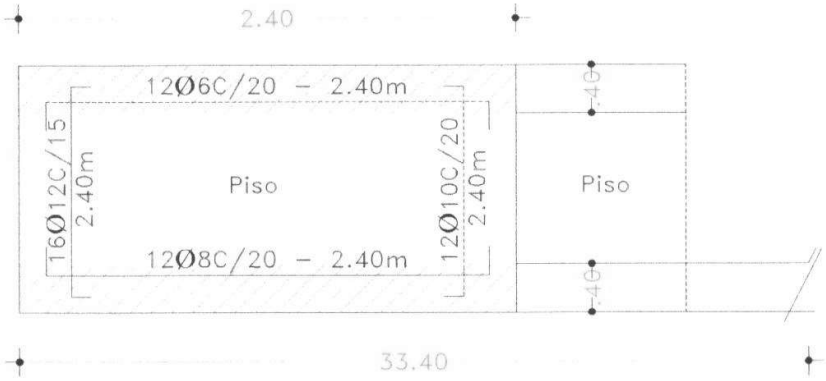

Bocacalle

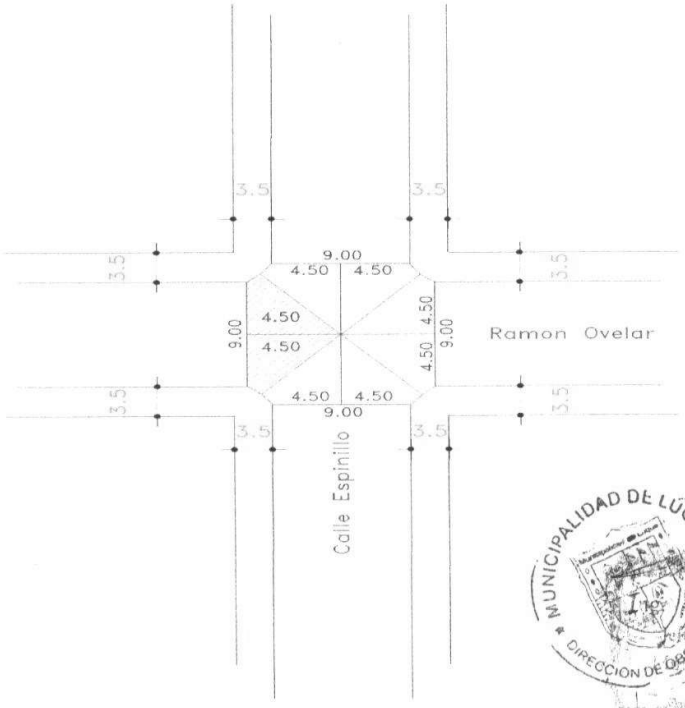

PROCESADO

MUNICIPALIDAD DE LUQUE
DIRECCION DE OBRAS PUBLICAS

Ing. Guillermo D. Ramirez B.
Jefe de Obras Públicas
Municipalidad de Luque

TOMAS FOTOGRAFICAS

Calle de mejoramiento de la Calle Espinillo E/Mburukuya y Ramón Ovelar. Yka´a - Luque.

PROCESADO

MUNICIPALIDAD DE LUQUE
DIRECCION DE OBRAS PUBLICAS

Ing. Benigno D. Ramírez B.
Jefe de Obras Públicas
Municipalidad de Luque

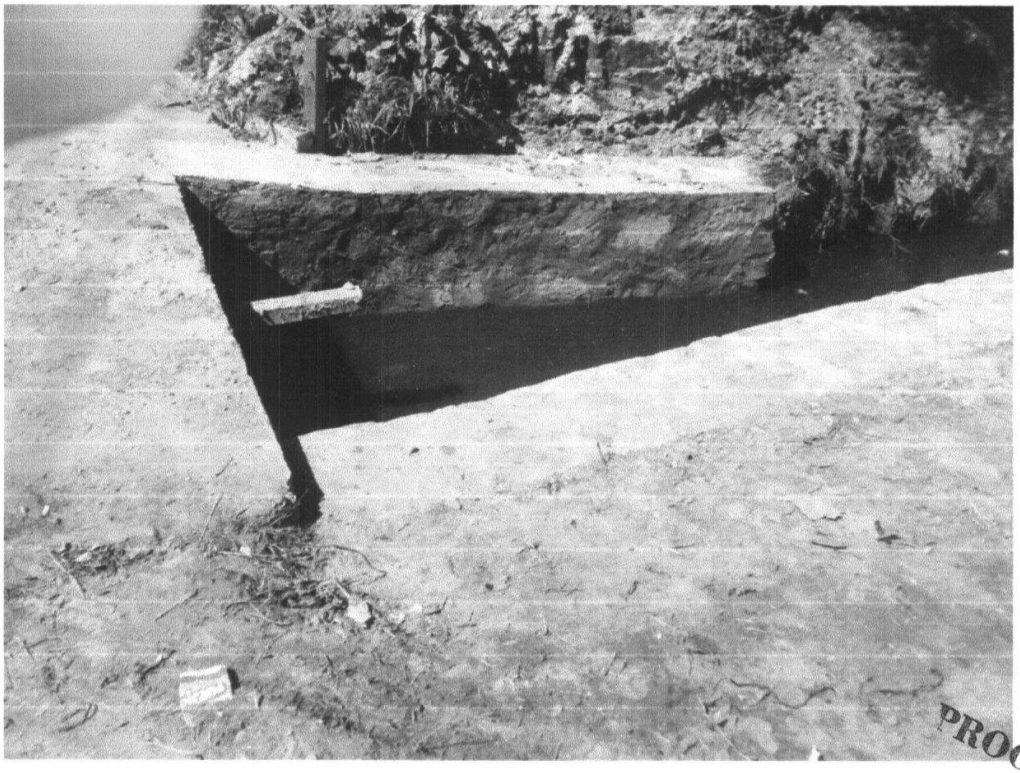

PROCESADO

MUNICIPALIDAD DE LUQUE
DIRECCION DE OBRAS PUBLICAS

Ing. Benigno D. Ramirez B.
Jefe de Obras Públicas
Municipalidad de Luque