HELITACTICA
AVIACIÓN

Informe Técnico De Mantenimiento **Luque 14/01/2021**

Para : Agrupación Aérea Policial
Sres : Comisario MCA Bruno Monges
Tipo Aeronave : Bell UH-1H
Matrícula Aeronave : A-15
Nro Serie Aeronave : 67-17297
Horas Aeronave : 7.839,8
Tipo Servicio : Serv De Mantenimiento y Reparación De UH-1H
Inspecciones intermedias mayores
(cambio de rotor principal por vencimiento horario)

Personal Técnico Involucrado
Rodolfo Vázquez : Ingeniero Aeronáutico Lic; 1.907 DINAC (Of Técnica)
Reinel Altamirano : Mecánico de mantenimiento de aeronaves MMA Lic : 2.333 DINAC
Mecánico de mantenimiento de aeronaves MMA Lic :7.564 DGAC
Cristian Flores : Mecánico de mantenimiento de aeronaves MMA Lic : 2.350 DINAC
Blas Negrete : Sub/Of Inspector Mecánico Policía Nacional
Oscar Vazquez : Sub/Of Inspector Mecánico Policía Nacional

De nuestra consideración, Helitáctica S.A, como empresa mantenedora, tenemos a bien elevar el presente informe técnico de mantenimiento a su distinguida autoridad Agrupación Aérea Policial, como operador, para dejar registro de las tareas de mantenimiento desarrolladas en aeronave antes individualizada en el marco del contrato vigente.
Actividades todas desarrolladas en dependencias de Helitactica S.A hangar aeropuerto, con costas de traslado , maquinas / equipos, Herramientas, suministro de insumos y partes a cargo de Helitactica S.A, tareas todas ejecutadas en base y consulta a los manuales técnicos de mantenimiento TM 55-1520-210-23-1, 2, 3 y sus tomos, se imprime informe en tres ejemplares del mismo tenor, para toma de conocimiento, registro, constancia, archivo y fines que su autoridad estime convenientes, firmadas al pie de página por las partes involucradas.

REINEL ALTAMIRANO
TMA Nº 2333
HELITACTICA S.A.

HELITACTICA S.A.
MOVIL AEREO FULL TIME

Dpto Técnico Helitactica S.A

POLICIA NACIONAL
PARAGUAY
Agrupación Aérea Policial
JEFATURA

BRUNO S. MONGES G.
Comisario Ppal. MCP
Jefe Agrupación Aerea Policial

Agrupación Aérea Policial

POLICIA NACIONAL
PARAGUAY
Dcción. Gral. Administración y Finanzas
TESORERIA

BERNZON RAMUDO ACOSTA
Comisario Principal MCP.
Habilitado Pagador - Tesorero

www.helitactica.com
Autopista Silvio Pettirossi, Hangar Helitactica
Aeropuerto INT Silvio Pettirossi (SGAS), Paraguay
USA: +1 (305) 394 6078
UNICOM 131.650 Mhz
+595 21 644 435
+595 971 644 435
comercial@helitactica.com.py

HELITACTICA

AVIACIÓN

Informe Técnico de Mantenimiento **Luque 14/01/2021**

Iniciamos las tareas de mantenimiento **Cambio de componente Rotor y Cubo Principal** conforme a TM 55-1520-210-23-1, detallando en tabla de actividades adjunta. Se procede por tanto como sigue:

Tabla explicativa

Ítem	Actividad	Corrección
1	Remoción de barra estabilizadora, remoción de conjunto Rotor Principal conforme a TM55-1520-210-23-1, ver respaldo técnico N° 1, 2, 3 y 4	Ensamblaje de nuevo rotor, peso y balanceo estático de palas y cubo, cálculo de CG y hermanado, ver respaldo fotográfico N° 5 y 6
2	Remoción de tapa mástil e inspección boroscópica	Se realiza el caza fallas respectivo según TM 55-1520-210-23-1, se reemplaza bulvo de T° con resultado satisfactorio
3	Limpieza y montaje de tapa mástil, conjunto roto principal, montaje barra estabilizadora conforme a TM55-2-15520-210-12-1	Se efectúa inspección boroscópica conforme, se reinstala nuevo conjunto rotor, se instala barra estabilizadora y se realiza puesta en marcha y vuelos de análisis de vibraciones con resultado satisfactorio, ver respaldo fotográfico N° 7

Respaldo Técnico N° 1

TM 55-1520-210-23-1

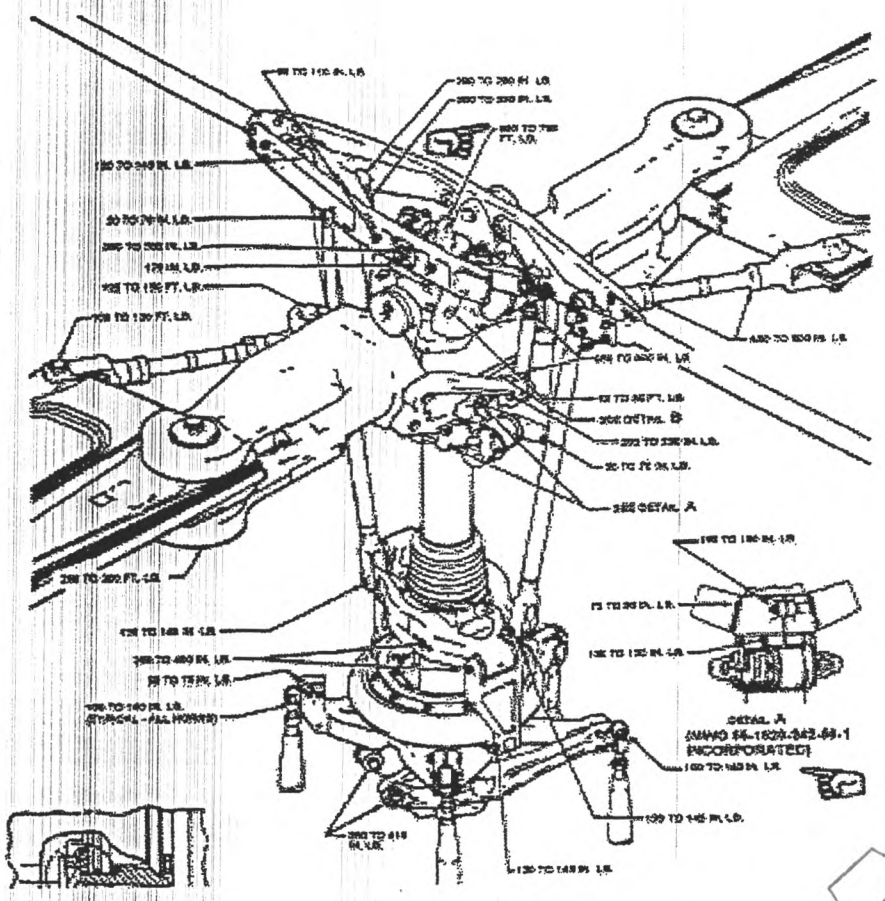

www.helitactica.com
Autopista Silvio Pettirossi, Hangar Helitactica
Aeropuerto INT Silvio Pettirossi (SGAS), Paraguay
USA: +1 (305) 394 6078
UNICOM 131.650 Mhz
+595 21 644 435
+595 971 644 435
comercial@helitactica.com.py

POLICIA NACIONAL
PARAGUAY
Dcción. Gral. Administración y Finanzas

HELITACTICA

AVIACIÓN

Informe Técnico de Mantenimiento
Respaldo Técnico N° 2

Luque 14/01/2021

TM 55-1520-210-23-1

5-12. Removal – Main Rotor Hub and Blade Assembly. Item numbers below refer to figure 5-8 unless otherwise indicated.

Premaintenance requirements for removal of main rotor hub and blade assembly

Condition	Requirements
Model	All
Part No. or Serial No.	All
Special Tools	(T11) (T12) (T13) (T22) (T34) (T41) (T48) (T63)
Test Equipment	None
Support Equipment	Tie-down, blade support assembly
Minimum Personnel Required	Three
Consumable Materials	None
Special Environmental Conditions	None

a. Remove stabilizer bar with pitch change links and tubes (paragraph 5-4).

b. Remove lockwire, bolt (4, figure 5-8), and lock (5) at side of mast nut (3)

c. Install socket (T12) (6, figure 5-7) on the mast nut, install adapter (T13) (9), making sure it sits level on top of the trunnion install power wrench (T11) (3) onto the adapter, making sure the through pins on the wrench reaction arm engage the two holes in the adapter install the 3/4-inch drive bar (4) into the square drive of the power wrench and turn the knurled ratchet indexer (2) counterclockwise until the drive bar drops into the socket install input crank handle (1) and turn counterclockwise

NOTE

Normally torque will build up in the power wrench until breakaway torque is reached. The indicator will reverse is the torque is released.

d. Remove power wrench and finish removal of the mast nut (3, figure 5-8) with a 1-1/4-inch socket. Remove washer (2).

WARNING

Do not allow main rotor blades to rotate on pitch-change axis. If blade is inadvertently allowed to rotate on the pitch change axis beyond 60°, the main rotor grip retention strap shall be replaced.

CAUTION

Grip positioning links must be installed to prevent damage to main rotor strap assemblies (figure 5-3).

e. Install a grip positioning link (T41) between each rotor pitch horn and adjacent bolt of pillow block as shown in figure 5-3

CAUTION

Install two slings so that both grip assemblies are lifted at the same time to prevent dropping the rotor hub assembly.

f. Install maintenance hoist (T63), or position other suitable hoist above mast, attach to hub of main rotor (1, figure 5-8) with two lifting slings (T22).

g. Guide and steady rotor by means of tie-down assembly, while lifting hub clear of mast (8) Remove split cone set (7)

NOTE

Fasten split cones together and retain as a matched set.

h. Place main rotor assembly on build-up bench (T34) equipped with adapter plate (T49). Place supports under blades.

www.helitactica.com
Autopista Silvio Pettirossi, Hangar Helitactica
Aeropuerto INT Silvio Pettirossi (SGAS), Paraguay
comercial@helitactica.com.py
+595 21 644 435
+595 971 644 435
USA: +1 (305) 394 6078
UNICOM 131.650 Mhz

POLICIA NACIONAL
PARAGUAY
Dcción. Gral. Administración y Finanzas
TESORERIA

Informe Técnico de Mantenimiento **Luque 14/01/2021**
Respaldo Técnico N° 3

TM 55-1520-210-23-1

(2) Maximum wear allowed in bearings in mixing lever inboard end is 0.010 inch axial, and 0.010 inch radial.

(3) Bearings exceeding these limits require replacement.

e. Inspect center frame support bearings for wear. Maximum allowable is 0.005 inch axial, and 0.012 inch radial.

f. Check bearings of pitch change links (8, figure 5-20) and damper link tubes (18) for indications of wear exceeding the maximum allowable axial and radial tolerances stated below.

(1) Damper link rod end: (roller bearing) 0.030 inch axial, and 0.010 inch radial. Damper link rod ends: (teflon P/N 47-140-252) 0.012 inch axial, and 0.012 inch radial.

(2) Pitch change link universals: 0.017 inch axial, and 0.0085 inch radial.

(3) Pitch change link rod-ends 0.010 inch axial and radial (can be extended to 0.020 inch axial and radial provided excessive vertical vibration does not occur).

(4) Bearings exceeding these limits require replacement.

(5) Pitch link barrel for nicks, dents, gouges, scratches, and corrosion to a maximum depth of 0.010 inch.

(6) Pitch link Clevis: nicks, dents, gouges, scratches, and corrosion to a maximum depth of 0.005 inch per side on lugs and body, and a maximum depth of 0.002 inch on the radius of the threaded areas.

g. Inspect all control tubes attached to stabilizer bar for damage as follows:

(1) Inspect control tubes at connecting link for elongated rivet holes, deformed rivets, or looseness of the connection. None allowed.

(2) Scratches, nicks, dents, and gouges in control tubes less than 0.005 inch in depth, or corrosion less than 0.0025 inch in depth may be polished out.

(3) Control tubes with damage exceeding these limits require replacement. If void is suspected, refer to TM 1-1520-256-23, AVUM/AVIM NDI procedures for UH-1 helicopter series.

5-40. Removal — Stabilizer Bar and Control Tubes. Item numbers below refer to figure 5-20 unless otherwise indicated.

WARNING

Rotor Controls Parts Kit, P/N 204-1629-2, must be replaced as a kit. Replacement of individual bolts within the kit is not authorized (see figure 1-15 Rotor Controls Parts Kit).

a. Disconnect pitch links (8) from main rotor pitch horns (10) by removing cotter pin (5), nut (5), washers (7) and bolt (9).

b. Install grip positioning links (T41) to hold blades in normal position as shown in figure 5-2.

c. Disconnect control tube (21, figure 5-21) from scissors (25) by removing cotter pin (24), nut (23), two washers (20 and 22), and bolt (19).

d. Disconnect control tubes (18) from damper levers (13) by removing cotter pin (15), nut (16), two washers (14 and 17), safety washer (12), and bolt (11).

e. Secure loose tube assemblies with tape and protective padding to prevent scratches and dents.

f. Support stabilizer bar with a suitable hoist. Remove locwire and remove bolts (1 and 3) with washers (2).

g. Lift stabilizer bar assembly from main rotor.

h. Remove control tubes (18 and 21) and pitch change link (8).

NOTE

If control tube (18) is removed from stabilizer bar ensure that special washer (27) (P/N 206-010-324-1) is retained for installation between bolt head and bearing.

(1) Remove cotter pin (31), nut (30), washers (28 and 29), special washer (27) and bolt (26). Remove tube (18).

(2) Remove cotter pin (39), nut (38), washers (37), and bolt (36). Remove tube (21) and rubber washer (40).

POLICIA NACIONAL
PARAGUAY
Dcción. Gral. Administración y Finanzas
TESORERIA

HELITACTICA

AVIACIÓN

Informe Técnico de Mantenimiento **Luque 14/01/2021**

Respaldo Técnico N° 4

TM 55-1520-210-23-1

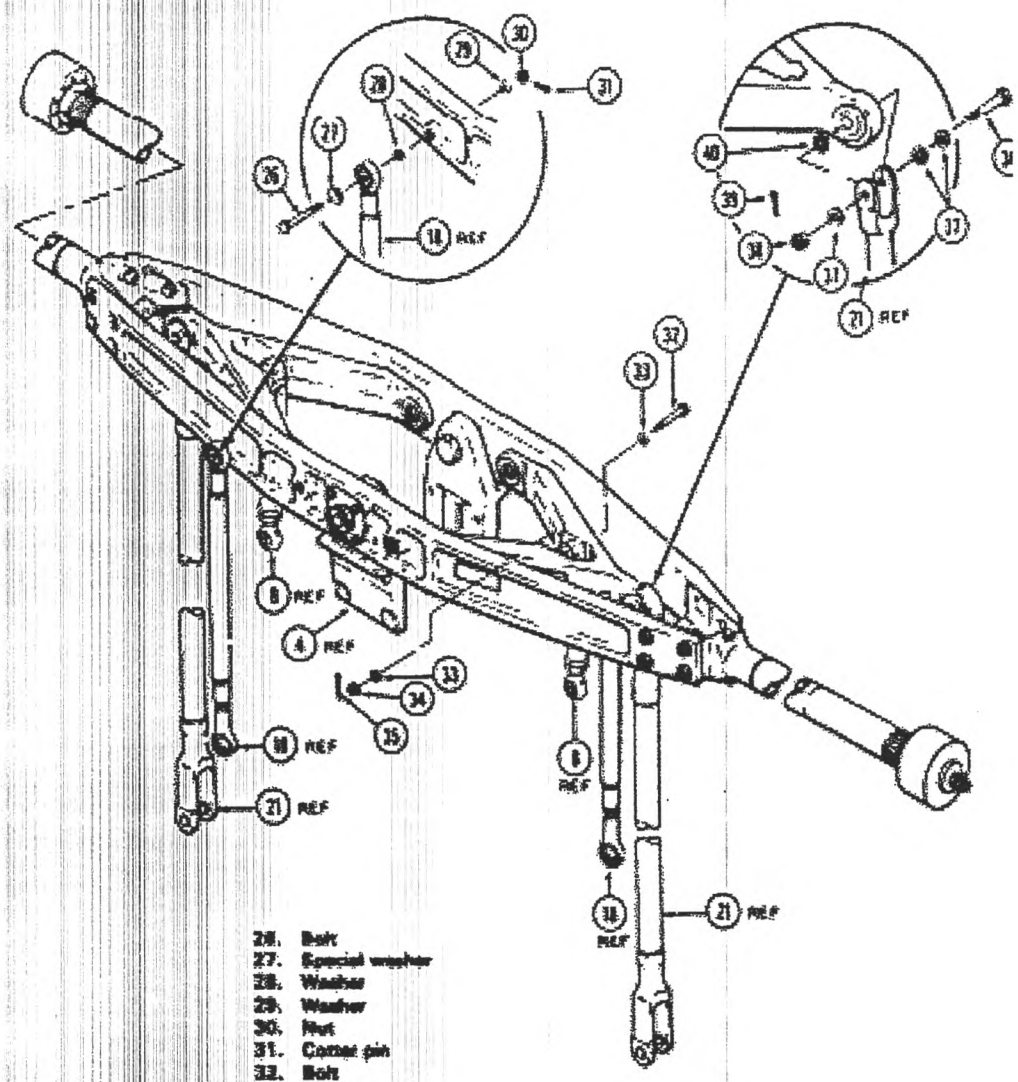

26. Bolt
27. Special washer
28. Washer
29. Washer
30. Nut
31. Cotter pin
32. Bolt
33. Washer
34. Nut
35. Cotter pin
36. Bolt
37. Washer
38. Nut
39. Cotter pin
40. Rubber washer

Figure 6-27. Stabilizer Bar Removal (Sheet 2 of 2)

POLICIA NACIONAL
Dectión. Gral. Administración y Finanzas
TESORERIA

www.helitactica.com
Autopista Silvio Pettirossi, Hangar Helitactica
Aeropuerto INT Silvio Pettirossi (SGAS), Paraguay
USA: +1 (305) 394 6078
UNICOM 131.650 Mhz
+595 21 644 435
+595 971 644 435
comercial@helitactica.com.py

HELITACTICA

AVIACION

Informe Técnico de Mantenimiento **Luque 14/01/2021**

Respaldo Fotográfico N° 5

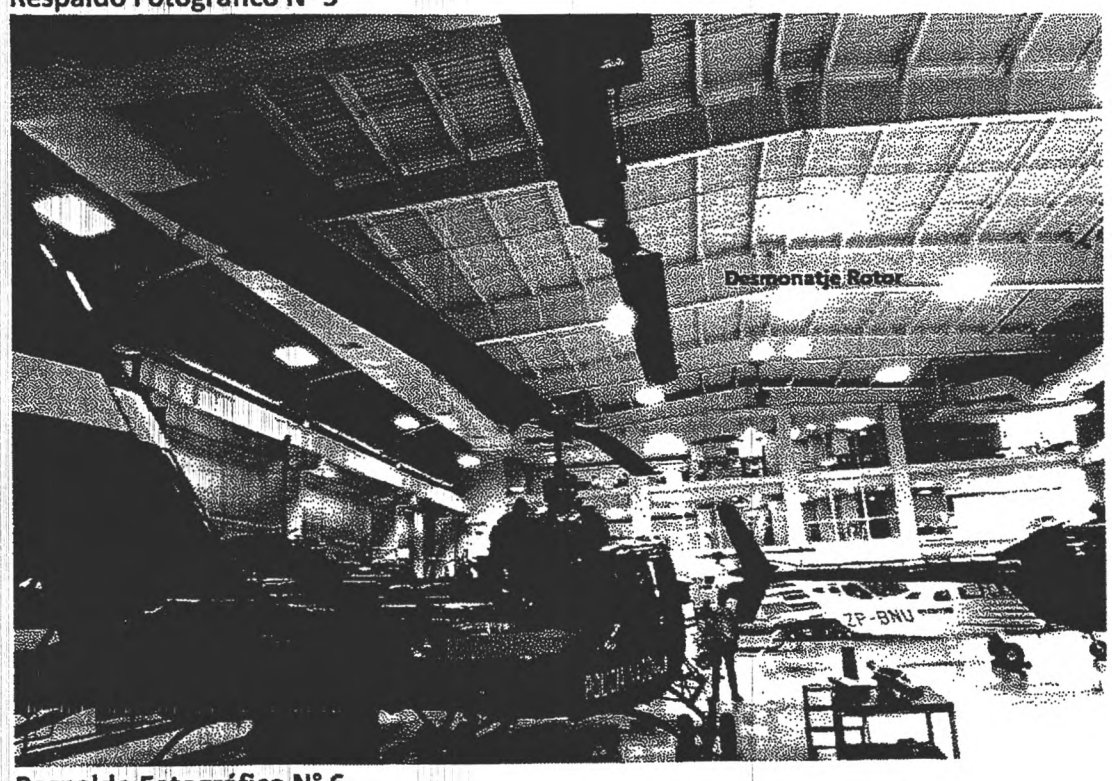

Respaldo Fotográfico N° 6

www.helitactica.com
AutopistaSilvioPettirossi,HangarHelitactica
AeropuertoINTSilvioPettirossi(SGAS),Paraguay
comercial@helitactica.com.py
+595216444335
+595971644435
USA:+1(305)3946078
UNICOM131.650Mhz

POLICIA NACIONAL
Dcción. Gral. Administración y Finanzas
TESORERIA

HELITACTICA

Informe Técnico de Mantenimiento **Luque 14/01/2021**
Respaldo Fotográfico N° 7

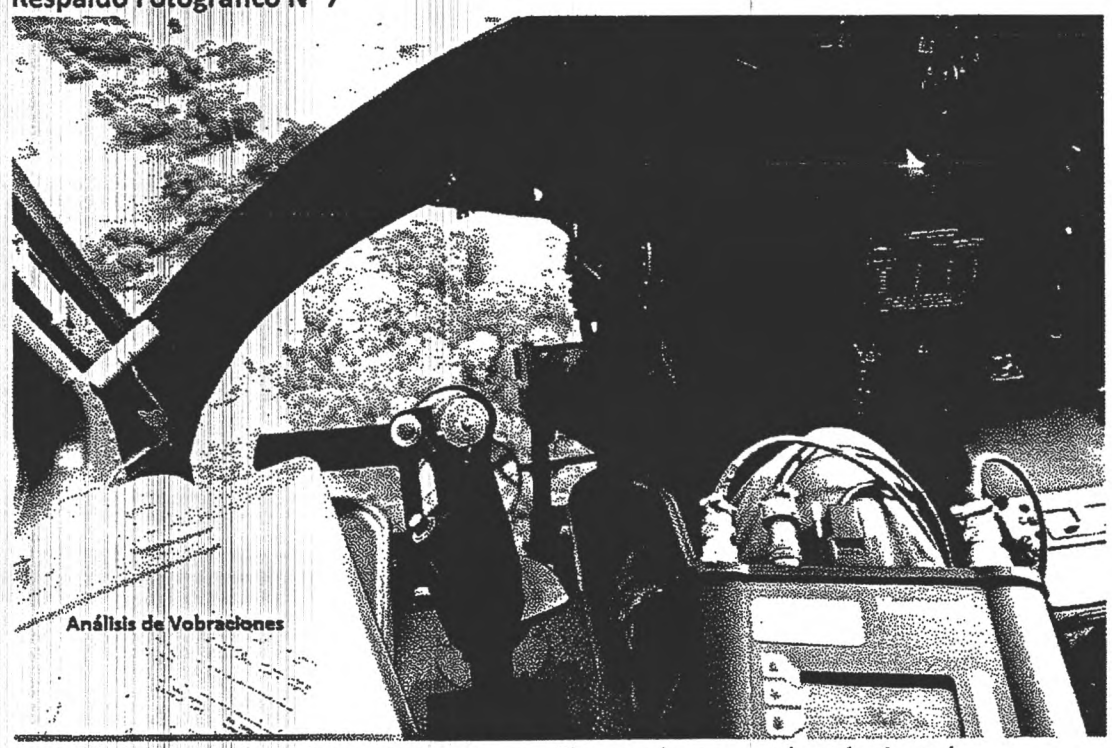

Actividades todas basadas y ejecutadas conforme a los manuales técnicos de mantenimiento TM 55-1520-210-23-1-2-3 y sus tomos.
Concluimos de esta manera las tareas de mantenimiento respecto de todos los ítems concernientes a los requerimientos para la Vuelta al Servicio de la aeronave.
No encontrando anomalías atribuibles a mantenimiento, se realiza un vuelo de verificación de parámetros en forma satisfactoria, a cargo de tripulación Policial

Piloto : Sr Williams Agüero
Copiloto : Sr Miguel Del valle
Mecánico : Sr Oscar Vazquez

Se decreta por tanto la Liberación Conforme y vuelta Al Servicio De La Aeronave, dejando registro de la actividad en bitácora de la aeronave, registros de mantenimiento Helitactica S.A, registros de mantenimiento Policía Nacional.
Toda la actividad es llevada a cabo en dependencias de Helitáctica S.A Hangar Aeropuerto Silvio Pettirossi con costas de repuestos, arriendo de máquinas y equipos, traslado de herramientas, logística y envío de partes a cargo de Helitactica S.A.
Se imprime el presente documento en tres copias de igual tenor, como toma de conocimiento, registro, archivo, constancia, distribución y fines que su distinguida autoridad estime convenientes, firmadas al pie de página por los entes involucrados como sigue:

BRUNO S. MONGES G.
Comisario Ppal. MCP
Jefe Agrupación Aerea Policial

Agrupación Aérea Policial

RENZI ALTAMIRANO
TMA Nº 2533
HELITACTICA S.A.

HELITACTICA S.A.
MOVIL AEREO FULL TIME

Dpto Técnico Helitactica S.A

Dirección Gral. Administración y Finanzas
TESORERIA

www.helitactica.com
AutopistaSilvioPettirossi,HangarHelitactica
AeropuertoINTSilvioPettirossi(SGAS),Paraguay
USA:+1(305)3946078
UNICOM131.650Mhz
+59521644435
+59597164435
comercial@helitactica.com.py

HELITACTICA
AVIACIÓN

Informe Técnico De Mantenimiento **Luque 14/01/2021**

Para : Agrupación Aérea Policial
Sres : Comisario MCA Bruno Monges
Tipo Aeronave : Bell UH-1H
Matrícula Aeronave : A-15
Nro Serie Aeronave : 67-17297
Horas Aeronave : 7.839,8
Tipo Servicio : Serv De Mantenimiento y Reparación De UH-1H (inspecciones intermedias menores) de 25, 50, 75 y 100 Hrs

Servicios adicionales : Solución de fallas, Perdida de combustible por dreno derecho Según bitácora Folio 1301 de tripulación Cabañas/Ortellado
: Solución de fallas, No indicación de T° Transmisión según misma bitácora, mismo folio, misma tripulación
: Solución de fallas, verificar damper barra estabilizadora por Condición, según bitácora folio 1798 de tripulación Aguero/ Delvalle

Personal Técnico Involucrado
Rodolfo Vázquez : Ingeniero Aeronáutico Lic; 1.907 DINAC (Of Técnica)
Reinel Altamirano : Mecánico de mantenimiento de aeronaves MMA Lic : 2.333 DINAC
Mecánico de mantenimiento de aeronaves MMA Lic :7.564 DGAC
Cristian Flores : Mecánico de mantenimiento de aeronaves MMA Lic : 2.350 DINAC
Blas Negrete : Sub/Of Inspector Mecánico Policía Nacional
Oscar Vazquez : Sub/Of Inspector Mecánico Policía Nacional

De nuestra consideración, Helitáctica S.A, como empresa mantenedora, tenemos a bien elevar el presente informe técnico de mantenimiento a su distinguida autoridad Agrupación Aérea Policial, como operador, para dejar registro de las tareas de mantenimiento desarrolladas en aeronave antes individualizada en el marco del contrato vigente.
Actividades todas desarrolladas en dependencias de Helitactica S.A hangar aeropuerto, con costas de traslado , maquinas / equipos, Herramientas, suministro de insumos y partes a cargo de Helitactica S.A, tareas todas ejecutadas en base y consulta a los manuales técnicos de mantenimiento TM 55-1520-210-23-1, 2, 3 y sus tomos, se imprime informe en tres ejemplares del mismo tenor, para toma de conocimiento, registro, constancia, archivo y fines que su autoridad estime convenientes, firmadas al pie de página por las partes involucradas.

REINEL ALTAMIRANO
TMA Nº 2333
HELITACTICA S.A.

HELITACTICA S.A.
MOVIL AEREO FULL TIME

POLICIA NACIONAL
PARAGUAY
Agrupación Aérea Policial
JEFATURA

BRUNO S. MONGES G.
Comisario Ppal. MCP
Jefe Agrupación Aerea Policial

Dpto Técnico Helitactica S.A

Agrupación Aérea Policial

POLICIA NACIONAL
PARAGUAY
Dpto. Gral. Administración y Finanzas

www.helitactica.com
Autopista Silvio Pettirossi, Hangar Helitactica
Aeropuerto INT Silvio Pettirossi (SGAS), Paraguay
USA: +1 (305) 394 6078
UNICOM 131.650 Mhz
+595 21 644 435
+595 971 644 435
comercial@helitactica.com.py

HELITACTICA
AVIACIÓN

Informe Técnico de Mantenimiento **Luque 14/01/2021**

Iniciamos las tareas de mantenimiento conforme a TM 55-1520-210-23-1, adjuntando listas de chequeo ejecutadas y detallando lista de Servicios Adicionales en tabla de actividades adjunta. Se procede por tanto como sigue :

CHECK LIST DE ITEMS DE 25 HORAS UH-1H

Referencia: TM 55-1520-210-23-1, Cambio N° 47

Helicóptero Matrícula	TSN Helicóptero	TSO Motor	Fecha Inicio	Fecha Termino	O/T

Control de Calidad	Nombre:	Licencia:	Firma:
Mecánico	Nombre:	Licencia:	Firma:
Mecánico	Nombre:	Licencia:	Firma:

N°	Actividad Requerida	Firma Mecánico
01	Engrasar las articulaciones y cubo de rotor de cola Ref. TM55-1520-210-23-1 Pág. 1-53	

CERTIFICACION DE CALIDAD	Firma y Nº Lic. Control de Calidad
Certifico que los trabajos arriba indicados, han sido efectuados y supervisados de acuerdo a los manuales y reglamentos vigentes y el producto aeronáutico, se encuentra en condición: Aeronavegable y apto para retornar al servicio.	

CHECK LIST ITEMS DE 50 HORAS UH-1H

Referencia: TM 55-1520-210-23-1, Cambio N° 47
GHI ASB UH1-02-02, del 03/10/2002

Helicóptero Matrícula	TSN Helicóptero	TSO Motor	Fecha Inicio	Fecha Termino	O/T

Control de calidad	Nombre:	Licencia:	Firma:
Mecánico	Nombre:	Licencia:	Firma:
Mecánico	Nombre:	Licencia:	Firma:

N°	Actividad Requerida	Firma Mecánico
05	Inspeccione visualmente puntos de amarra de la "Lift Link" por seguridad, trizaduras o daño. Ref.: TM55-1520-210-23-1 Pág 6-113, Par. 6-145-F	
06	Engrasar Cubo de Rotor Principal Ref.: Ref.: TM55-1520-210-23-1 Página 1-51, Fig. 1-6 hoja 2	
07	Engrasar Rodamientos de los cilindros de poder hidráulico. Ref.: Ref.: TM55-1520-210-23-1 Página 1-50, Fig. 1-6 hoja 1	
08	Engrasar conjunto del "Swashplate, Collectrve Lever y Scissor", de acuerdo a carta de engrase Ref.: Ref.: TM55-1520-210-23-1 Página 1-52, Fig. 1-6 hoja 3	
09	Engrasar conjunto de la "Barra Estabilizadora" y "Pich Link" de acuerdo a carta de engrase Ref.: Ref.: TM55-1520-210-23-1 Página 1-53, Fig. 1-6 hoja 4	

Inspección derivada de los ASB

N°	Actividad Requerida	Firma Mecánico
1	Verificar el torque de los tres pernos del soporte de poleas (P/N 204-001-825-3), ubicado en el estabilizador vertical.El torque debe estar entre 50 a 70 lb. pulgada. Ref. ASB GHI UH1-02-02	

POLICIA NACIONAL
ARAGUA
Dcción. Gral. Administración y Finanzas
TESORERIA

www.helitactica.com
Autopista Silvio Pettirossi, Hangar Helitactica
Aeropuerto INT Silvio Pettirossi (SGAS), Paraguay
USA: +1 (305) 394 6078
UNICOM 131.650 Mhz
+595 21 644 435
+595 971 644 435
comercial@helitactica.com.py

HELITACTICA
AVIACIÓN

Informe Técnico De Mantenimiento **Luque 14/01/2021**

CHECK LIST DE 75 Hrs UH-1H

Helicóptero Matrícula	TSN Helicóptero	TSO Motor	Fecha Inicio	Fecha Termino	O/T

Control de Calidad	Nombre:	Licencia.	Firma:
Mecánico	Nombre:	Licencia:	Firma:

N°	Actividad Requerida	Firma Mecánico
01	For Helicopters without ODDS installed, Remove transmition sump oil filter (wafer disc screen) and electrical chip detector, and check for contamination, and them clean. Ref. TM 55-1520-210-23-1, Rev. 47 Pag. 6-57 Par.6-45	

CERTIFICACIÓN DE CALIDAD	Firma y N° Lic. Control de Calidad
Certifico que los trabajos arriba indicados, han sido afectuados y supervisados de acuerdo a los manuales y reglamentos vigentes y el producto aeronáutico, se encuentra en condición: Aeronavegable y apto para retornar al servicio.	

CHECK LIST DE ITEMS DE 100 HORAS UH-1H

Inspección Especial a Viga del Estabilizador Vertical P/N 25GH-30899
Inspección a Cap Extrusión de las vigas de piso en la unión al pilón central

Referencia: TM 55-1520-210-23-1, Cambio N° 47
ICA Suplemento a Manual de Mantenimiento por STC SR09176RC
TB GHI UH1-02-01, del 25/04/02

Helicóptero Matrícula	TSN Helicóptero	TSO Motor	Fecha Inicio	Fecha Termino	O/T

Control de Calidad	Nombre:	Licencia:	Firma:
Mecánico	Nombre:	Licencia:	Firma:
Mecánico	Nombre:	Licencia:	Firma:

A.- Inspección al Vertical Fin

N°	Actividad Requerida	Firma Mecánico
01	Abrir carenados del eje de mando del rotor de cola, sacar la totalidad de las tapas de inspección en el vertical fin y en la zona de unión con el cono de cola, de ser necesario (helicóptero con luz lateral), sacar luces de posición para permitir la inspección	
02	Inspeccionar Visualmente la piel y viga del estabilizador vertical por trizaduras, daño, corrosión, remaches sueltos o faltantes. Poner especial atención entre la estación 206 y 227, donde el estabilizador se une con el cono. Revisar igualmente la estación 20 (splice area)	
03	Inspeccionar la viga entre las estaciones 66.31 a 71.31, donde la parte delantera del estabilizador se intercepta con el cono de cola, por trizaduras, daño, corrosión, remaches sueltos o faltantes.	
04	Inspeccione el soporte de la caja de 90° por trizaduras, daño o corrosión.	
05	Inspeccionar costillas y elementos estructurales que componen el estabilizador por trizaduras, daño, corrosión, soltura y remaches sueltos o faltantes.	

B.- CAJA DE 42° Ref. (ICA for UH-1H con caja 212-040-003 y Ref BHT 205 A1 MM Pag. 5-12)

01	Efectuar cambio de aceite a la caja de 42°	

C.- Inspección a Cap Extrusion de la Viga del piso

N°	Actividad Requerida	Firma Mecánico
01	Acceder por el orificio del gancho de carga, limpiar la zona colindante con las lineas de ventilación de combustible y revisar a ambos lados los "Main Beam Cap Extrusion", entre la Sta. 129.00 y 131.00, a la altura de Waterline 21.5. Ref. TB GHI UH1-02-01	

www.helitactica.com
Autopista Silvio Pettirossi, Hangar Helitactica
Aeropuerto INT Silvio Pettirossi (SGAS), Paraguay
comercial@helitactica.com.py
+595 21 644 435
+595 971 644 435
USA: +1 (305) 394 6078
UNICOM 131.650 Mhz

POLICIA NACIONAL
PARAGUAY
Dcción. Gral. Administración y Finanzas
TESORERIA

HELITACTICA
AVIACIÓN

Informe Técnico De Mantenimiento **Luque 14/01/2021**
Tabla explicativa de Servicios adicionales

Ítem	Discrepancia	Solución
1	Perdida de combustible por dreno derecho Según bitácora Folio 1301 de tripulación Cabañas/Ortellado	Se procede al vaciado de celdas, desmontaje de bombas y cambio de dreno de acuerdo a TM 55-1520-210-23-1 con resultado satisfactorio
2	No indicación de T° Transmisión según misma bitácora, mismo folio, misma tripulación	Se realiza el caza fallas respectivo según TM 55-1520-210-23-1, se reemplaza bulvo de T° con resultado satisfactorio
3	verificar damper barra estabilizadora por Condición, según bitácora folio 1798 de tripulación Agüero/Delvalle	Se efectúa verificación y mantenimiento a dampers de barra estabilizadora conforme a TM-55-1520-210-23-1 con resultado satisfactorio

Actividades todas basadas y ejecutadas conforme a los manuales técnicos de mantenimiento TM 55-1520-210-23-1-2-3 y sus tomos.
Concluimos de esta manera las tareas de mantenimiento respecto de todos los ítems concernientes a los requerimientos para la Vuelta al Servicio de la aeronave.
No encontrando anomalías atribuibles a mantenimiento, se realiza un vuelo de verificación de parámetros en forma satisfactoria, a cargo de tripulación Policial

Piloto : Sr Williams Agüero
Copiloto : Sr Miguel Del valle
Mecánico : Sr Oscar Vazquez

Se decreta por tanto la Liberación Conforme y vuelta Al Servicio De La Aeronave, dejando registro de la actividad en bitácora de la aeronave, registros de mantenimiento Helitactica S.A, registros de mantenimiento Policía Nacional.
Toda la actividad es llevada a cabo en dependencias de Helitáctica S.A Hangar Aeropuerto Silvio Pettirossi con costas de repuestos, arriendo de máquinas y equipos, traslado de herramientas, logística y envío de partes a cargo de Helitactica S.A.
Se imprime el presente documento en tres copias de igual tenor, como toma de conocimiento, registro, archivo, constancia, distribución y fines que su distinguida autoridad estime convenientes, firmadas al pie de página por los entes involucrados como sigue:

POLICIA NACIONAL PARAGUAY Agrupación Aérea Policial JEFATURA

BRUNO S. MONGES G.
Comisario Ppal. MCP
Jefe Agrupación Aerea Policial

Agrupación Aérea Policial

EL ALTAMIRANO
MA Nº 2333
HELITACTICA S.A.

HELITACTICA S.A.
MOVIL AEREO FULL TIME

Dpto Técnico Helitactica S.A

POLICIA NACIONAL PARAGUAY Dcción. Gral. Administración y Finanzas TESORERIA

www.helitactica.com
Autopista Silvio Pettirossi, Hangar Helitactica
Aeropuerto INT Silvio Pettirossi (SGAS), Paraguay
USA: +1 (305) 394 6078
UNICOM 131.650 Mhz
+595 21 644 435
+595 971 644 435
comercial@helitactica.com.py