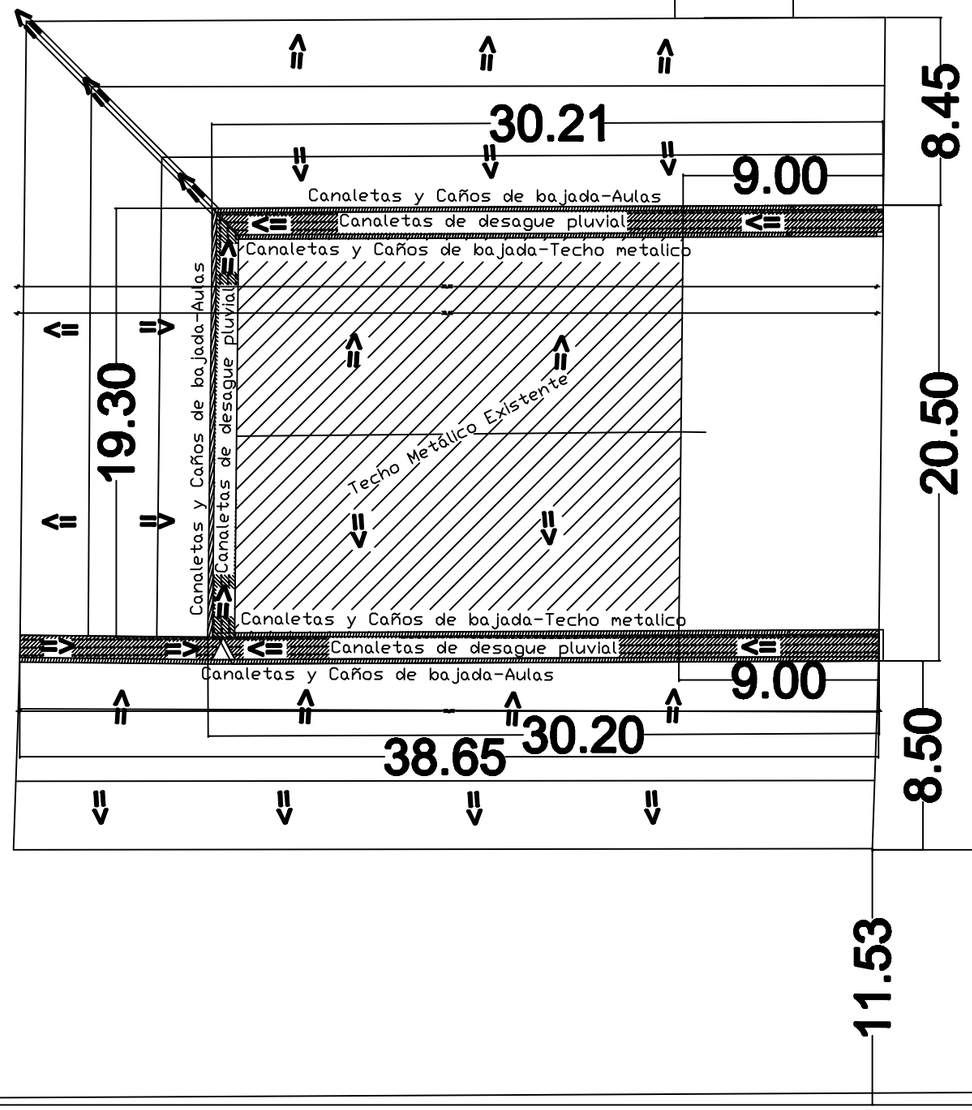

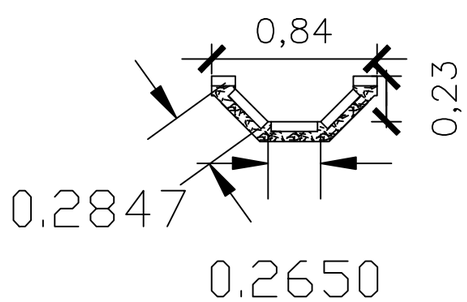

Canaleta de Desague Pluvial

MUNICIPALIDAD DE IRUÑA

CONTRATACION DIRECTA

CONTRATO DE ELABORACION DE PROYECTOS DE INVERSION

OBRA: DESAGUE PLUVIAL Y PATIO DE FORMACION

ESCUELA BASICA N° 1.865 "SANTA MARGARITA". CENTRO URBANO - IRUÑA

PROYECTO:	ING. CESAR CRISTALDO	
DIBUJANTE	ING. CESAR CRISTALDO	
FECHA	: JUN / 2.014	ESCALA S/E

DIBUJANTE

PROYECTISTA

V° B°