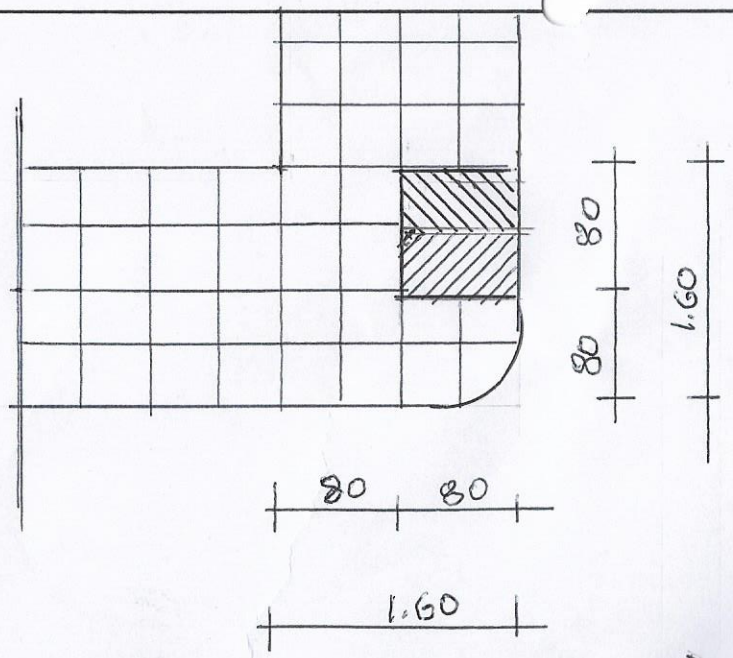

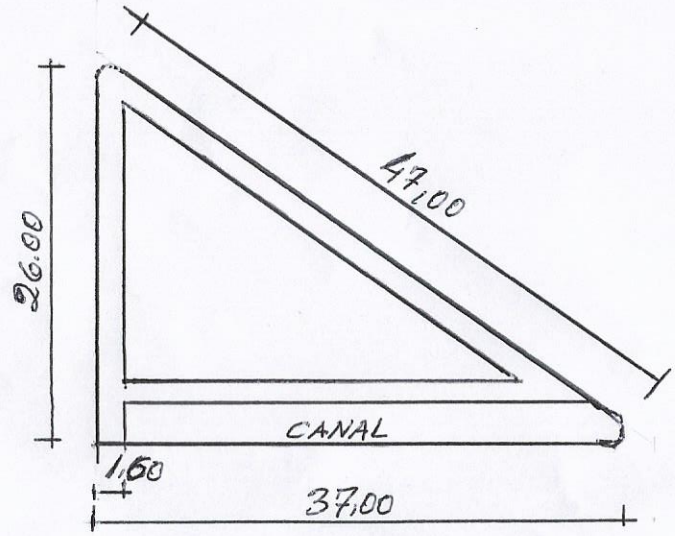

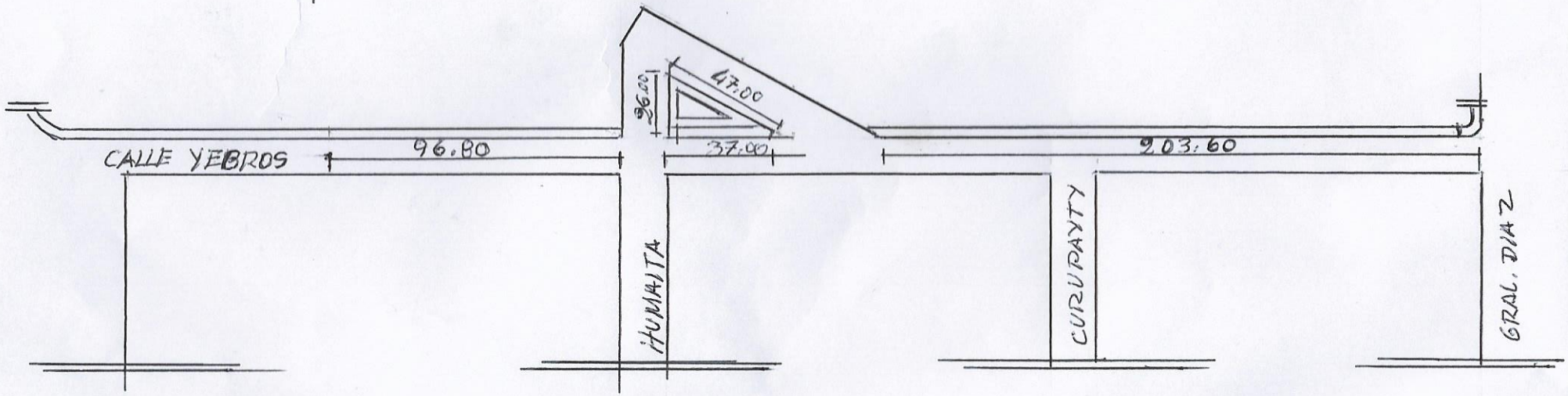

VEREDA CALLE YEGROS