Generated by Foxit PDF Creator © Foxit Software
http://www.foxitsoftware.com For evaluation only.

MUNICIPALIDAD DE CAPITAN MIRANDA

ANTE-PROYECTO : ENTUBAMIENTO DE CANALIZACION PARALELA A LA RUTA: ZOILO SAN MIGUEL (LADO ESTE) 2 CUADRAS

UBICACIÓN: CENTRO URBANO

ARQ. GLORIA MARIA BORDON DE CHRIST

Generated by Foxit PDF Creator © Foxit Software
http://www.foxitsoftware.com For evaluation only.

MUNICIPALIDAD DE CAPITAN MIRANDA

ANTE-PROYECTO : ENTUBAMIENTO DE CANALIZACION PARALELA A LA RUTA: ZOILO SAN MIGUEL (LADO ESTE) 2 CUADRAS

UBICACIÓN: CENTRO URBANO

ARQ. GLORIA MARIA BORDON DE CHRIST

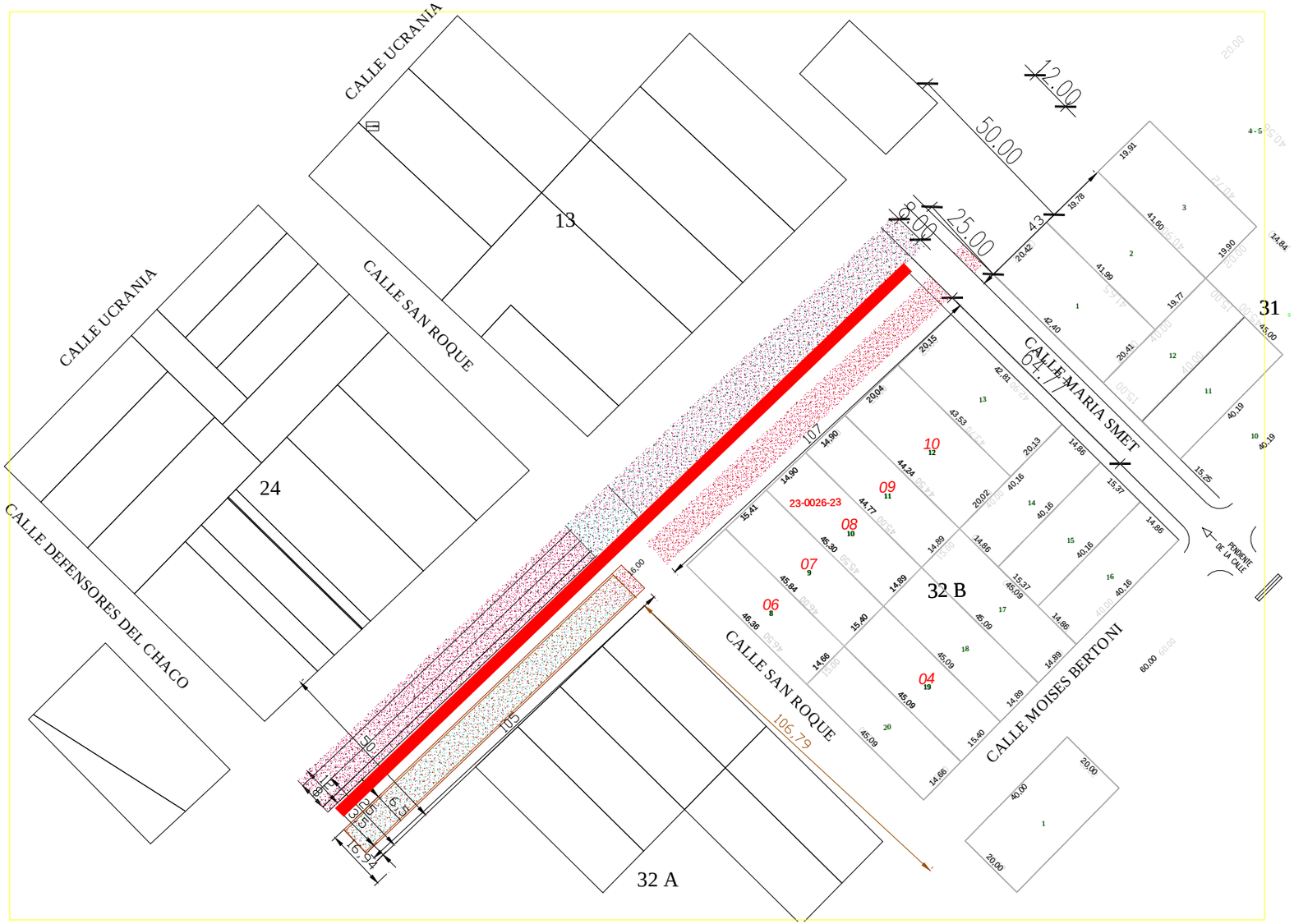

Generated by Foxit PDF Creator © Foxit Software
http://www.foxitsoftware.com For evaluation only.

MUNICIPALIDAD DE CAPITAN MIRANDA

ANTE-PROYECTO : ENTUBAMIENTO DE CANALIZACION PARALELA A LA RUTA: ZOILO SAN MIGUEL (LADO ESTE) 2 CUADRAS

UBICACIÓN: CENTRO URBANO

ARQ. GLORIA MARIA BORDON DE CHRIST

Fecha 28 05 2013

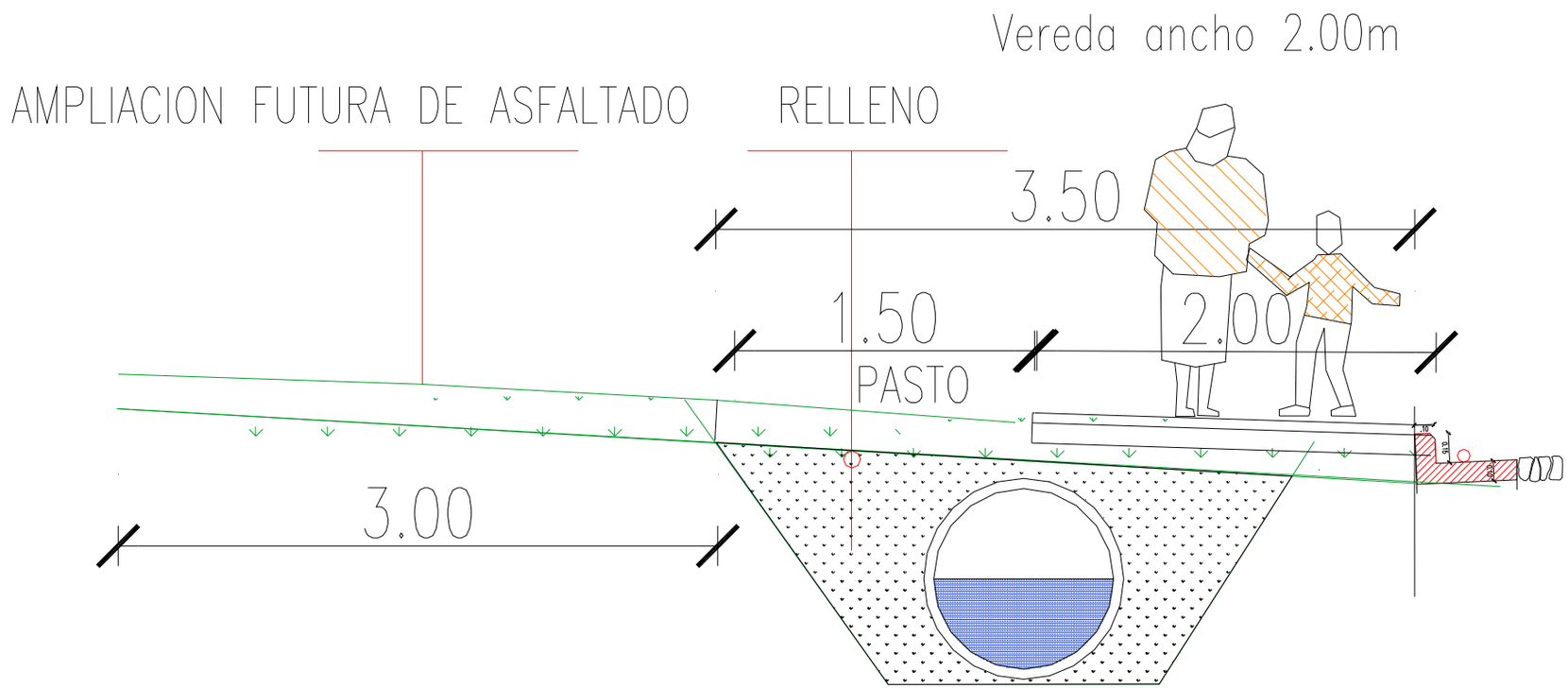

TUBO DE 1M DE DESAGÜE

SECCION TRANSVERSAL A–A
DE ENTUBAMIENTO DE 1 m
CON RELLENO Y VEREDA DE 2M

Generated by Foxit PDF Creator © Foxit Software
http://www.foxitsoftware.com For evaluation only.

MUNICIPALIDAD DE CAPITAN MIRANDA

ANTE-PROYECTO : ENTUBAMIENTO DE CANALIZACION PARALELA A LA RUTA: ZOILO SAN MIGUEL (LADO ESTE) 2 CUADRAS

UBICACIÓN: CENTRO URBANO

ARQ. GLORIA MARIA BORDON DE CHRIST

Fecha 28 05 2013

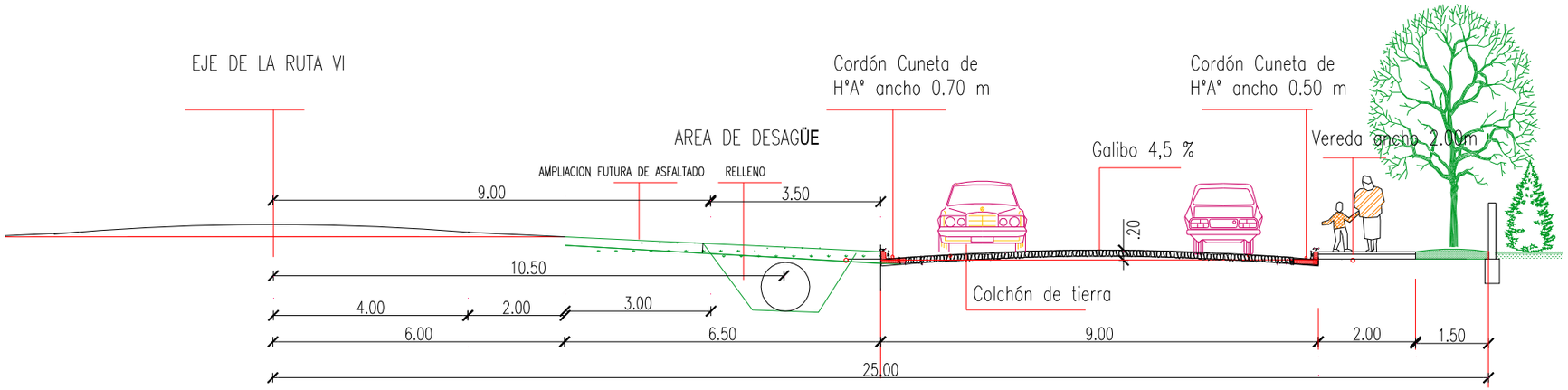

SECCION TRANSVERSAL A-A
DE ENTUBAMIENTO DE 1 m
CON RELLENO Y VEREDA DE 2M

SECCION TRANSVERSAL A-A
DE CALLE DE ANCHO 9 m
CON CORDON CUNETA 0.50 m

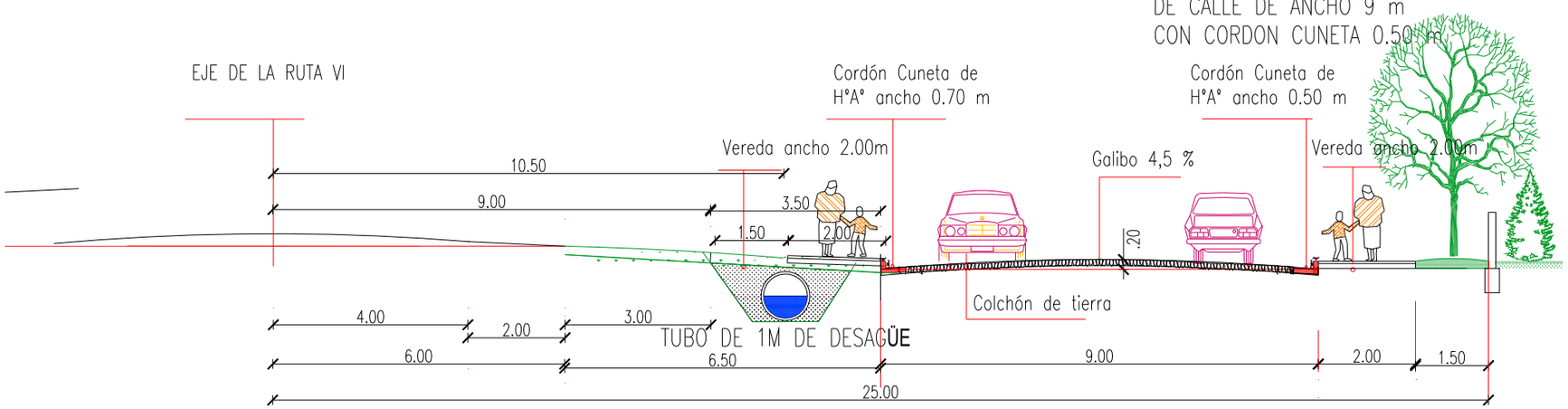

SECCION TRANSVERSAL A-A
DE ENTUBAMIENTO DE 1 m
CON RELLENO Y VEREDA DE 2M

Generated by Foxit PDF Creator © Foxit Software
http://www.foxitsoftware.com For evaluation only.

MUNICIPALIDAD DE CAPITAN MIRANDA

ANTE-PROYECTO : ENTUBAMIENTO DE CANALIZACION PARALELA A LA RUTA: ZOILO SAN MIGUEL (LADO ESTE) 2 CUADRAS

UBICACIÓN: CENTRO URBANO

ARQ. GLORIA MARIA BORDON DE CHRIST

Fecha 28 05 2013

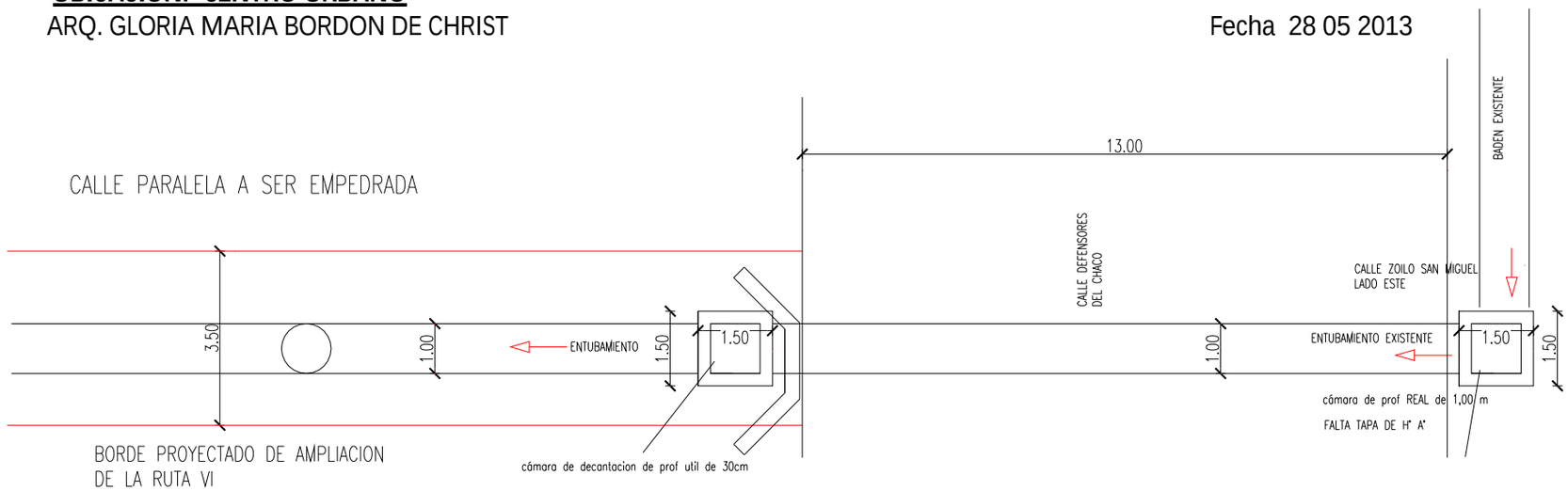

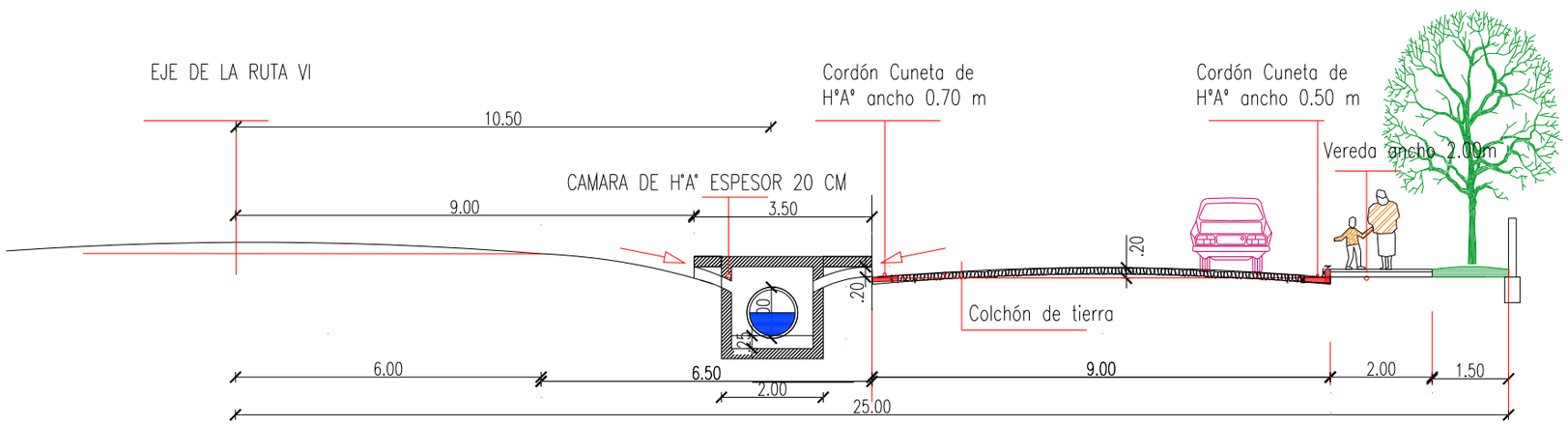

SECCION TRANSVERSAL DE CAMARA ANCHO 2.00m
Y BOCA DE TORMENTA DE DESAGÜE DE CORDON CUNETA
AL SUMIDERO

Generated by Foxit PDF Creator © Foxit Software
http://www.foxitsoftware.com For evaluation only.

MUNICIPALIDAD DE CAPITAN MIRANDA

ANTE-PROYECTO : ENTUBAMIENTO DE CANALIZACION PARALELA A LA RUTA: ZOILO SAN MIGUEL (LADO ESTE) 2 CUADRAS

UBICACIÓN: CENTRO URBANO

ARQ. GLORIA MARIA BORDON DE CHRIST

Fecha 28 05 2013

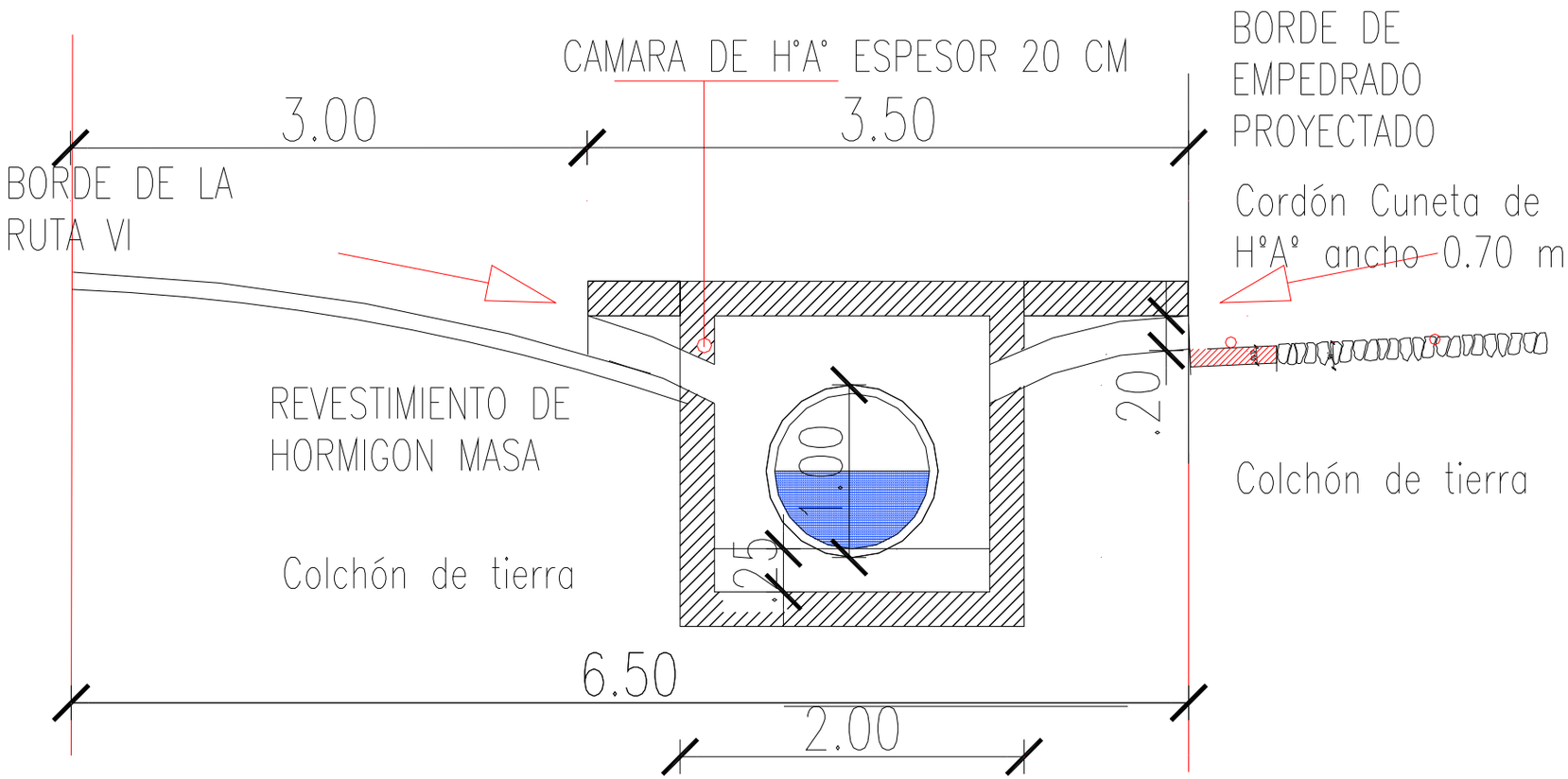

SECCION TRANSVERSAL DE CAMARA ANCHO 2.00m
Y BOCA DE TORMENTA DE DESAGÜE DE CORDON CUNETA
AL SUMIDERO

Generated by Foxit PDF Creator © Foxit Software
http://www.foxitsoftware.com For evaluation only.

MUNICIPALIDAD DE CAPITAN MIRANDA

ANTE-PROYECTO : ENTUBAMIENTO DE CANALIZACION PARALELA A LA RUTA: ZOILO SAN MIGUEL (LADO ESTE) 2 CUADRAS

UBICACIÓN: CENTRO URBANO

ARQ. GLORIA MARIA BORDON DE CHRIST
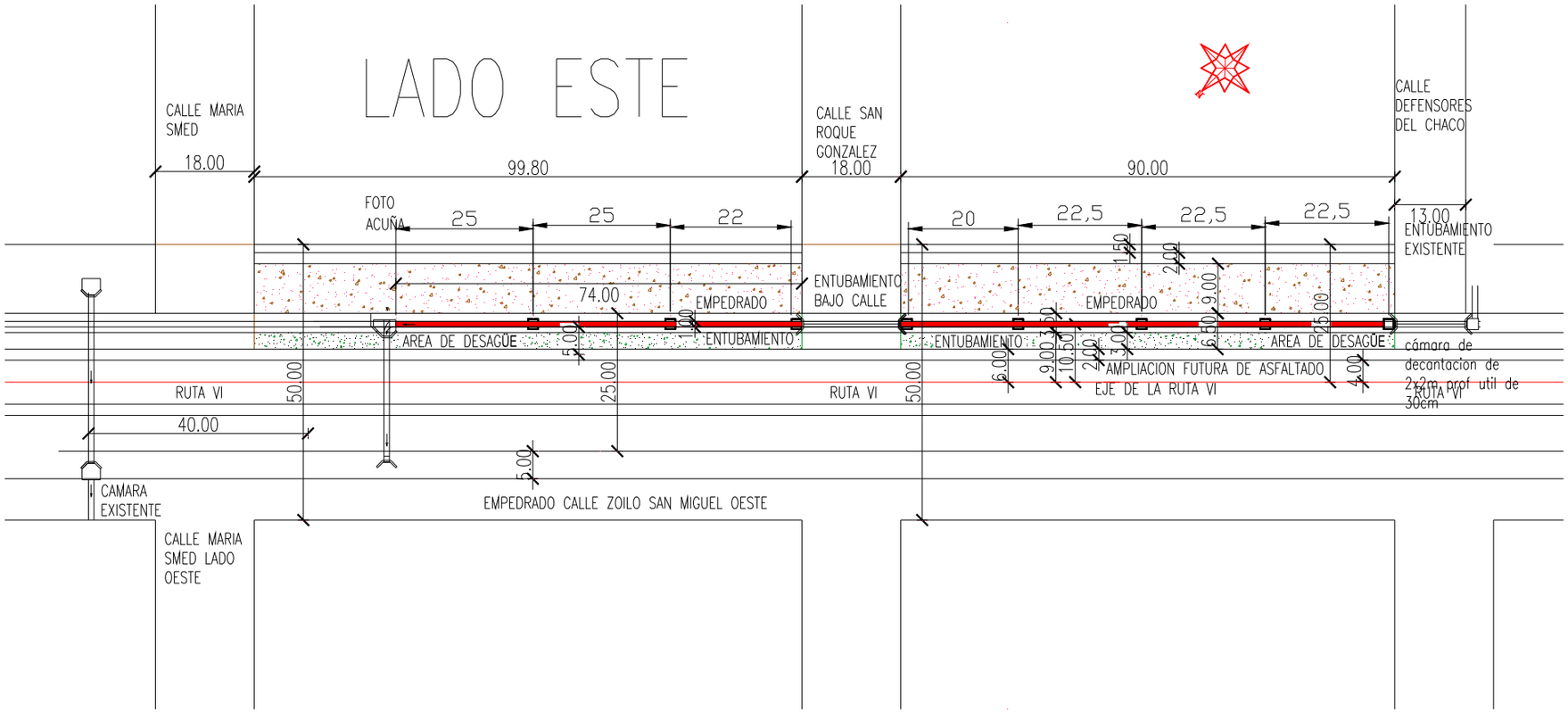
Fecha 28 05 2013