DIRECCIONES
AV. ESPAÑA 1268
TELÉFONO: 217 2121
TELEFAX: (595-21) 211781
WEB: http://www.ande.gov.py

ADMINISTRACIÓN NACIONAL DE ELECTRICIDAD
DIRECCIÓN DE CONTRATACIONES PÚBLICAS
UNIDAD OPERATIVA DE CONTRATACIÓN

DICTAMEN UOC/ANDE/Nº 340/2021

Asunción, 14 de octubre de 2021

Señor
Ing. Félix Sosa, Presidente
Administración Nacional de Electricidad (ANDE)
Presente

La Dirección de Contrataciones Públicas en carácter de Unidad Operativa de Contratación (UOC - ANDE) y en virtud a lo preceptuado en el Artículo 7º del Decreto N° 2992/19, que asigna funciones a la UOC y, teniendo a la vista los antecedentes de la Licitación por Concurso de Ofertas Nacional ANDE N° 1149/2021 para *"Adquisición de Equipos Elevadores para Taller Interno del Departamento de Mantenimiento de Vehículos"*, emite el siguiente parecer:

La contratación de referencia fue solicitada a través del Interno DSA/MDV/208/2021 de fecha 3 de julio de 2021 generado por el Departamento de Mantenimiento de Vehículos dependiente de la División de Servicios Generales y Transporte, autorizado por la Dirección de Servicios Administrativos para las gestiones del llamado a Licitación, previsto en el Programa Anual de Contrataciones (PAC) como ID Nº 392.200.-

Que la Unidad Técnica Solicitante de conformidad a lo dispuesto en la Resolución DNCP N° 1890/20, ha realizado la construcción de los precios referenciales ajustándose a la normativa vigente utilizando la combinación de las siguientes opciones: "2. Precios publicados por cámaras, organizaciones, instituciones, organismos del sector público o privado, nacional o internacional, que puedan ser verificados en revistas, páginas web..." y "4. Precios de potenciales oferentes, requeridos a través de cualquier mecanismo que permita contar con la evidencia de la solicitud y su respuesta...", aplicando el promedio de los precios obtenidos para determinar el precio referencial. Se adjuntan los documentos respaldatorios y la planilla de cálculo correspondiente.

Asimismo, conforme a lo establecido en el Art. 3° de la Resolución DNCP 1208/2021, la referida Unidad informa que la demora en el inicio de los trámites para el llamado, se debió a que las previsiones presupuestarias para este proceso licitatorio fueron destinadas por la Oficina de Apoyo a la Gestión de la Dirección de Servicios Administrativos, a otros procesos no planificados e incluidos en el PAC 2021, por lo que se tuvo que aguardar la disponibilidad presupuestaria, motivo por el cual no se pudo cumplir con la comunicación del mismo en la fecha prevista inicialmente.

Al respecto, efectuado el análisis de la documentación, es parecer de la Dirección de Contrataciones Públicas (UOC - ANDE) que el Pliego de Bases y Condiciones se halla conforme a las disposiciones legales que rigen las contrataciones públicas. El Pliego de Bases y Condiciones está refrendado por el responsable de la Unidad Administrativa Solicitante como prueba de conformidad.

El procedimiento de contratación, por el costo estimado se ajusta a lo dispuesto en la Ley Nº 2051/2003 "De Contrataciones Públicas", en su Artículo 16° - TIPOS DE PROCEDIMIENTOS - inc. b) Licitación por Concurso de Ofertas, Artículo 18º - CLASIFICACION DE LAS LICITACIONES PÚBLICAS, inc. a) Nacionales.

DICTAMEN UOC/ANDE/Nº 340/2021

Asunción, 14 de octubre de 2021

Teniendo en cuenta los puntos precedentes que identifican al llamado en cuestión, corresponde someter a consideración de la máxima autoridad de la Institución la aprobación del Pliego de Bases y Condiciones, conforme al Art. 33 del Decreto Nº 2992/19.

Ing. Esteban Molinas
Dirección de Contrataciones Públicas

EMO/cal
DCP/DVN

DICTAMEN UOC/ANDE/Nº 340/2021

Asunción, 14 de octubre de 2021

ANEXO (Checklist)

Unidad Administrativa Solicitante:	Departamento de Mantenimiento de Vehículos.
Programa Anual de Contrataciones:	Nº de ID: 392.200 - Año: 2021.
Procedimiento y N° del llamado:	LCON ANDE Nº 1149/2021.
Rubro:	530 del Presupuesto General de la Nación para el Ejercicio 2021 - Fuente de Financiamiento: FF 30.
Costo Estimado:	₲ 429.325.905 (guaraníes cuatrocientos veintinueve millones trescientos veinticinco mil novecientos cinco).
Sistema de Adjudicación:	Por Ítem
Abastecimiento Simultáneo:	No Aplica.
Tipo de Contrato:	Cerrado.
Contrato Abierto:	No Aplica.
Datos de la Licitación:	Completos, de acuerdo a Pliego Estándar.
Criterios de Evaluación y Calificación:	- Capacidad Legal establecida en el Pliego Estándar. - Experiencia y Capacidad definidos por la Unidad Administrativa Solicitante. - Criterios Financieros establecidos en el Pliego Estándar. - Criterio de Desempate: Conforme a lo establecido en la Resolución DNCP N° 2567/2016. - Margen de Preferencia Local: Aplica. - Certificado de Producto y Empleo Nacional: Aplica - Muestras: No Aplica.
Especificaciones Técnicas:	Incluido en el PBC.
Planos o Diseños:	No Aplica.
Plazo de Entrega del Suministro:	Treinta (30) días calendario, contados a partir de la firma del contrato.
Lugar de Entrega del Suministro:	Depósitos de la ANDE, Sede Boggiani, sito en la Avda. Boggiani y Facundo Machaín.
Permiso municipal y otros (Obras):	No Aplica.
Condiciones Especiales del Contrato:	Datos completos actualizados.
Ajuste de Precios:	Por variación del IPC publicado por el BCP.
Anticipo y Justificativa:	No Aplica.
Condiciones de Pago:	Dentro de los sesenta (60) días contados a partir de la presentación de la Solicitud de Pago acompañada de la LIQUIDACIÓN PRO-FORMA, correspondiente a los servicios ejecutados de conformidad al Plan de Servicio establecido, descontando el monto de las multas, si las

DICTAMEN UOC/ANDE/Nº 340/2021

Asunción, 14 de octubre de 2021

	hubiere.
Plazo de Garantía del Suministro:	Trescientos sesenta y cinco (365) días, contados a partir de la Recepción Provisional correspondiente.
Vigencia del Contrato:	Desde su firma hasta el cumplimiento total de las obligaciones (Acta de Recepción Definitiva)
Unidad Administradora del Contrato:	Departamento de Mantenimiento de Vehículos.
Lista de Precios:	Incluye.
Documentos que componen la oferta:	Todos los documentos requeridos concuerdan con los criterios de evaluación.
Secciones del Pliego:	- Resumen del Llamado: Incluido en el PBC. - Datos de la Licitación: Incluido en el PBC. - Requisitos de Calificación y Criterios de Evaluación: Incluido en el PBC. - Suministros Requeridos - Especificaciones Técnicas: Incluido en el PBC. - Condiciones Contractuales: Incluido en el PBC. - Modelo de Contrato: Incluido en el PBC. - Formularios: Incluido en el PBC.
PBC rubricado	Si.
Precio Unitario Referencial:	Si.

Preparado por: Carlos López
Sección DCP/DVN1

Verificado por: .....
Teódulo Machuca Pereira
Sección Verific. de PBC y Conv. Modif.
DCP/DVN1

Econ. Pedro Vergara Godoy
Dpto. de Verificación Técnica y Normativa

Captación de Precios de referencia conforme lo indica la Resolución DNCP N° 1890/2020

Planilla de Precios de referencia

Ítem	Cantidad	Descripción de Herramientas	Precios publicados/ páginas web	Precio de Referencia SPARE PART S.R.L.	Precio de Referencia OLEO HIDRÁULICA S.A.	Precio de Referencia HIDRAULICA BRASIL S.A.	Precio de Referencia SEMAR S.R.L.	Precio de Referencia ANDE	TOTAL
1	6	Elevador electrohidráulico de dos columnas de mínima de 4 Toneladas.	27.471.961	38.000.000	27.648.000	30.800.000	Sin Retorno	**30.979.990**	**185.879.940**
2	2	Gato Hidráulico Yacare con capacidad para 6 toneladas , 3 niveles de altura con seguro	5.869.193	11.000.000	11.292.480	8.800.000	Sin Retorno	**9.240.418**	**18.480.836**
3	3	Gato Hidráulico Yacaré con capacidad para 2 toneladas , 3 niveles de altura con seguro.	2.686.900	4.400.000	3.068.160	3.520.000	Sin Retorno	**3.418.765**	**10.256.295**
4	4	Gato Neumático para 15 toneladas (chico).	1.499.243	3.000.000	3.244.800	2.240.000	Sin Retorno	**2.496.011**	**9.984.044**
5	6	Elevador hidráulico para caja de transmisión, con capacidad de levantamiento de 1 tonelada.	3.702.600	6.000.000	5.913.600	5.328.000	Sin Retorno	**5.236.050**	**31.416.300**
6	2	Prensa hidráulica con capacidad para 12 toneladas	2.006.800	4.000.000	4.800.000	1.592.000	Sin Retorno	**3.099.700**	**6.199.400**
7	38	Caballetes Soporte para vehículos, con capacidad para 3 toneladas.	353.800	600.000	460.800	288.000	Sin Retorno	**425.650**	**16.174.700**
8	3	Montacargas semielectrico con capacidad para 1 tonelada, para manejo de zona de lubricantes.	28.925.120	25.000.000	44.160.000	24.800.000	Sin Retorno	**30.721.280**	**92.163.840**
9	2	Cargador de batería para carga rápida y lenta, con capacidad de 12V y 24V (para carga de 1 a 10 baterías en paralelo), móvil.	2.147 699	3.000.000	4.032.000	2.342.400	Sin Retorno	**2.880.525**	**5.761.050**
10	10	Pistola Neumática de impacto, de 1/2.	1.529.500	3.000.000	2.525.760	2.305.000	Sin Retorno	**2.340.065**	**23.400.650**
11	10	Pistola Neumática de impacto, de 3/4.	4.502.500	2.400.000	3.191.040	1.750.000	Sin Retorno	**2.960.885**	**29.608.850**
Total Gs.			**80.695.316**	**100.400.000**	**110.336.640**	**83.765.400**	**Sin Retorno**	**93.799.339**	**429.325.905**

Ing. Fabio A. Paredes Sequeira
Dpto. Mto. de Vehículos - ANDE
JEFE

Captación de Precios de referencia conforme lo indica la Resolución DNCP N° 1890/2020

Para la captación de precios de referencia para la Licitación por Concurso de Ofertas, para la **"Adquisición de equipos elevadores y herramientas mayores, para taller interno del Dpto. de Mto. de Vehículos." ID – 392200.**, conforme lo indica la Resolución DNCP N° 1890/2020 de fecha 07 de mayo de 2020, esta unidad administrativa promedió los costos acorde a los Métodos para la Elaboración de Precios Referenciales indicados en dicha Resolución, de conformidad a lo indicado en los numerales 2 y 4, Método para la Elaboración de Precios Referenciales, de la mencionada resolución.

En este sentido se realizaron las consultas de precios por correo electrónico a los potenciales oferentes, SPARE PART S.R.L., OLEO HIDRAULICA S.A, HIDRAULICA BRASIL S.A. y SEMAR S.R.L., además se recabaron datos sobre cada ítem en páginas web cuyas evidencias se anexan sobre los precios publicados.

Es importante aclarar que se tuvo retorno de todos los potenciales oferentes consultados menos de SEMAR S.R.L.

De modo a proseguir con los trámites de rigor remitimos todas las documentaciones respaldarias utilizadas para la captación de precios.

Atte.

Ing. Fabio A. Paredes S.
Jefe. Dpto. Mantenimiento de Vehículos

Andrea Lorena Bogado Morel

De: César Villalba
Enviado el: lunes, 14 de junio de 2021 07:41 a.m.
Para: 'Yanina Schuartzman HB S.A.'
CC: Fabio Ariel Paredes Sequeira; Andrea Lorena Bogado Morel
Asunto: RE: "Adquisición de equipos elevadores, para taller interno del Dpto. de Mto. de Vehículos - ID 392.200"
Datos adjuntos: 5497-21 ANDE.PDF

Buen día por favor confirmar si la cotización de estos ítems es correcta.

Pistola neumática de impacto, de ½ - Gs. 283.200

Pistola Neumática de impacto, de ¾ - Gs. 667.200

De: Yanina Schuartzman HB S.A. [mailto:comercial@hb.com.py]
Enviado el: jueves, 6 de mayo de 2021 14:55
Para: Fabio Ariel Paredes Sequeira; César Villalba
CC: Andrea Lorena Bogado Morel; Jazmin Noelia Medina Rodriguez; Pedro Baez HB
Asunto: Re: "Adquisición de equipos elevadores, para taller interno del Dpto. de Mto. de Vehículos - ID 392.200"

Buenas tardes:
Sres/Sras.

Un placer saludarles por este medio, en contestacion a su correo de fecha 05/05/2021, Adjuntamos la planilla de precios referenciales conforme a los procedimientos establecidos a la ley 2051/03

Ante consultas o dudas nos encontramos a las ordenes

Saludos cordiales.-
Yanina Schuartzman
División Equipos / Licitaciones
San Lorenzo Luque Km 4,2 - Luque • Paraguay
Phone: +(595) 21 648 990 - Fax: +(595) 21 648 994
Cel: +(595) 971 771 148
comercial@hb.com.py
www.hb.com.py
HIDRAULICA BRASIL S.A.

semar.com.py/producto/1345/pistola-neumatica-12-600ft-lb

Aplicaciones | Portal de Datos Abi... | Subsecretaría de Es... | Sistema de Evaluac... | Portal ANDE | Indicadores y Meta... | Servicios Administr | Indicadores Tarjeta... | Indicadores Tarjeta

semar

Todas Las Categorias | NOSOTROS | SUCURSALES | EGIFT CARD | NUEVOS PRODUCTOS | BLOG

Inicio / Herramientas / Pistola Neumatica 1/2 600ft-Lb

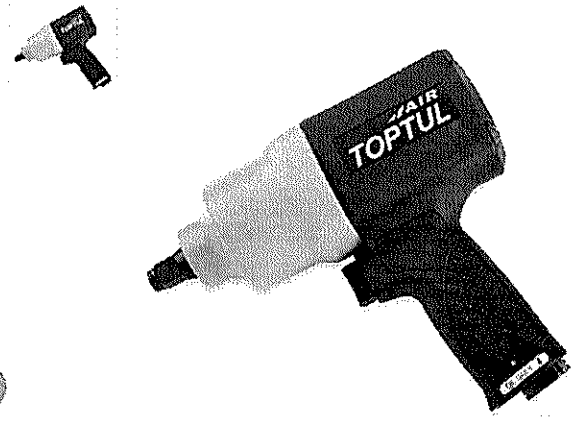

PISTOLA NEUMATICA

Pistola Neumatica 1/2 600FT-LB

MARCA: TOPTUL

SKU: KAA0560

Gs. 1.529.500

Planes de pago:

Cantidad:

Llamamos Gratis

https://www.semar.com.py/producto/1345/pistola-neumatica-12-600ft-lb

semar.com.py/producto/3737/pistola-neumatica-34-1200-lb

Aplicaciones | Portal de Datos Abi | Subsecretaría de Es | Sistema de Evaluac... | Portal ANDE | Indicadores y Meta... | Servicios Administr... | Indicadores/Tarjeta... | Indicadores/Tarjeta...

semar

Todas Las Categorías | NOSOTROS | SUCURSALES | EGIFT CARD | NUEVOS PRODUCTOS

Inicio > Herramientas > Productos Accesorios Equipos > Equipo Industrial > Pistola Neumatica 3/4 1200 lb

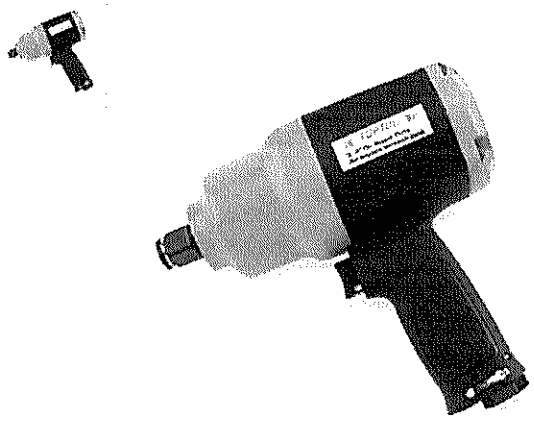

PISTOLA NEUMATICA

Pistola Neumatica 3/4 1200 lb

MARCA: TOPTUL

SKU: PAA0242

Gs. 4.502.500

Planes de pago: Contado

Cantidad: 1

https://www.semar.com.py/producto/3737/pistola-neumatica-34-1200-lb

30.484 Argentine Peso equals

2,147,698.86 Paraguayan Guarani

Jul 2 01:47 UTC Disclaimer

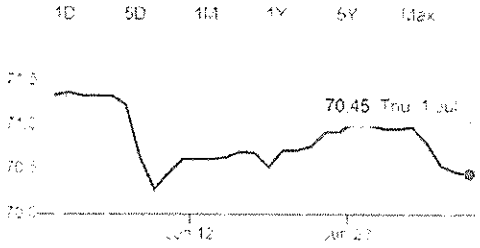

30484	Argentine Peso
2147698.86	Paraguayan Guarani

Data provided by Morningstar for Currency and Coinbase for Cryptocurrency

tienda.ferreteriapalermo.com.ar/productos/cargador-arrancador-de-bateria-gamma-cd600-60-360-a/

Aplicaciones | Portal de Datos Abi | Subsecretaría de Es | Sistema de Evaluacr | Portal ANDI | Indicadores y Meta | Servicios Administr | Indicadores/Tablets | Indicadores/Tablets

Inicio | Productos | Quiénes Somos | Cómo Comprar | Preguntas Frecuentes | Sucursales | Contacto | Buscar

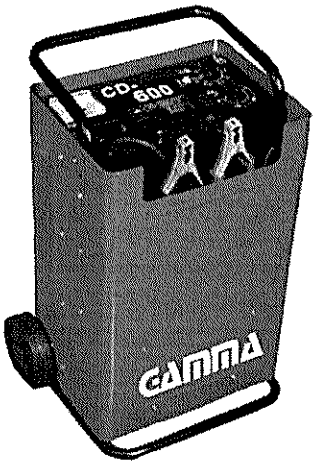

$30.484,67

18 cuotas de $3.537,75 VER MEDIOS DE PAGO

1 AGREGAR AL CARRITO

Alimentación 220 VCA - 50 Hz Monofásica

Salida como cargador 60 A - 12 V / 24 V

Salida como arrancador 360 A - 12 V / 24 V

Protección térmica por sobrecarga Si

Fusible de alimentación 20 A

Fusibles de salida Si

Tipo de carga Rápida y lenta

Peso 25 Kg

Dimensiones 230 x 290 x 525 mm

https://www.tienda.ferreteriapalermo.com.ar/productos/cargador-arrancador-de-bateria-gamma-cd600-60-360-a/

410.420 Argentine Peso equals

28,925,120.60 Paraguayan Guarani

Jul 2 11:57 UTC Disclaimer

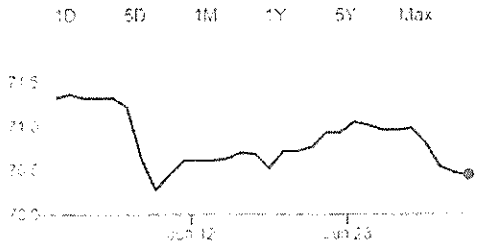

410420 Argentine Peso

28925120.60 Paraguayan Guarani

Data provided by Morningstar for Currency and Coinbase for Cryptocurrency

articulo.mercadolibre.com.ar/MLA-915411862-montacarga-semielectrico-heli-cbs15j-30-mts-15-toneladas-_JM#position=18&search_layout=stack&type=item&tracking_id=b587caf1-5620-403b-9718-...

Portal de Datos Abi | Subsecretaría de Es... | Sistema de Evaluaci | Portal ANDE | Indicadores y Meta | Servicios Administ... | Indicadores/Tarjeta ... | Indicadores/Tarjeta

También puede interesarte: griferia pelrano - tiosa hogar - griferia - moldes placas antihumedad - ladrillos de vidrio - griferia fv - timer

Volver al listado | Herramientas > Instrumentos Industriales > Carga y Descarga > Montacargas Hidráulicos

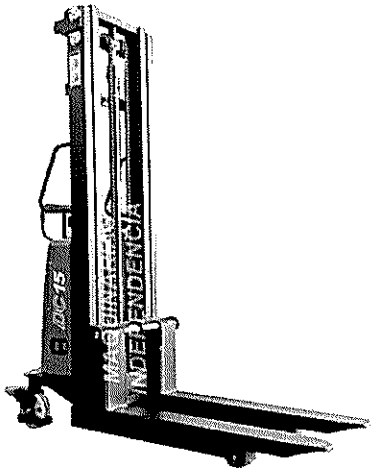

Montacarga Semielectrico Heli Cbs15j 3.0 Mts 1.5 Toneladas

$ 410.420

en 6x $ 68.403 sin interes

Ver los medios de pago

Entrega a acordar con el vendedor

Ver costos de envío

¡Última disponible!

Comprar ahora

Compra Protegida

Mercado Puntos

https://articulo.mercadolibre.com.ar/MLA-915411862-montacarga-semielectrico-heli-cbs15j-30-mts-15-toneladas-_JM#position=18&search_layout=stack&type=item&tracking_id=b587caf1-5620-403b-9718-7a02471e6c19

semar.com.py/producto/2721/tripode-bovenau-x-par-3ton

Portal de Datos Abi... | Subsecretaría de Es... | Sistema de Evaluaci... | Portal ANDE | Indicadores y Meta ... | Servicios Administr ... | Indicadores/Tarjeta... | Indica

c/ José A. Flores | +595 21 245 6000 | *Semar (7362)

semar

¿Qué estás buscando?

Categorías | NOSOTROS | SUCURSALES | EGIFT CARD | NUEVOS PRODUCTOS

Inicio / Otras Herramientas / Trípode / Trípode BOVENAU X Par 3Ton

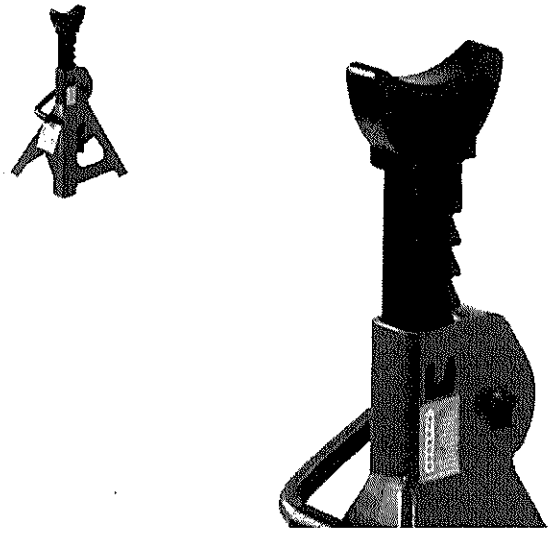

TRÍPODE

Trípode BOVENAU X Par 3Ton

MARCA: BOVENAU

SKU: 10932

Gs. 353.800

Planes de pago: Contado

Cantidad: - 0 +

AGREGAR AL CARRITO

https://www.semar.com.py/producto/2721/tripode-bovenau-x-par-3ton

semar.com.py/producto/2761/prensa-hidraulica-bovenau-15-st

Portal de Datos Abi... | Subsecretaría de Es... | Sistema de Evaluaci... | Portal ANDE | Indicadores y Meta... | Servicios Administr... | Indicadores/Tarjeta... | Indicadores/Tarjeta...

semar

¿Qué estás buscando?

das Las Categorías | NOSOTROS | SUCURSALES | EGIFT CARD | NUEVOS PRODUCTOS

Herramientas > Otras Herramientas > Prensas > Prensa Hidráulica Bovenau 15 ST

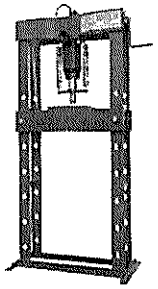

PRENSAS

Prensa Hidráulica Bovenau 15 ST

MARCA: BOVENAU

SKU: PE300

AGOTADO

Gs. 2.006.800

Planes de pago:

Cantidad:

https://www.semar.com.py/producto/2761/prensa-hidraulica-bovenau-15-st

semar.com.py/producto/2732/gato-hidraulico-p-caja-bovenau

Portal de Datos Abi... | Subsecretaría de Es | Sistema de Evaluaci | Portal ANDE | Indicadores y Meta | Servicios Administr | Indicadores/Tarjeta | Ind

1048 C/ José A. Flores | +595 21 298 6060 | Número (999,00)

semar

¿Qué estás buscando?

s Las Categorías | NOSOTROS | SUCURSALES | EGIFT CARD | NUEVOS PRODUCTO

nos > Ferretería > Gatos Hidráulicos > Gato Hidráulico P/ Caja Bovenau

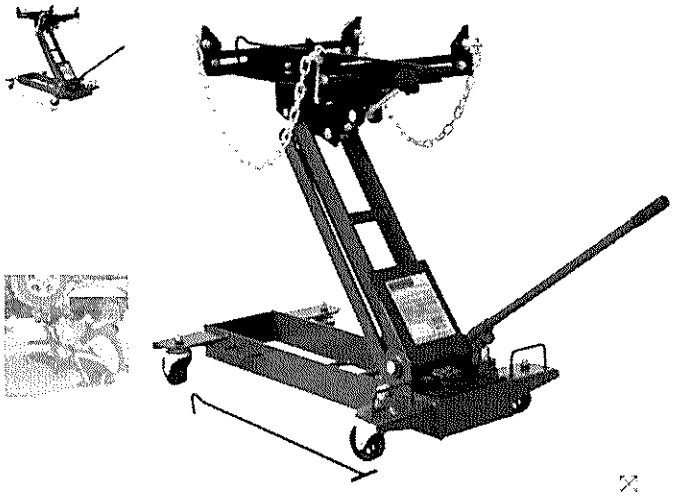

GATOS HIDRÁULICOS

Gato Hidráulico p/ Caja Bovenau

MARCA: BOVENAU

SKU: MC1900

10 %

Gs. 3.702.600

Planes de pago:

Cantidad: - 0 +

AGREGAR AL CARRITO

intercambio...

https://www.semar.com.py/producto/2732/gato-hidraulico-p-caja-bovenau

casadeloscompresores.com.py/ProdutoId-501,103/AUTOMOTIVA/Equipos-Hidraulicos/Gato-Neumatico/GATO-NEUMATICO-15-TONELADAS.html

Portal de Datos Abi... | Subsecretaría de Es... | Sistema de Evaluac... | Portal ANDE | Indicadores y Meta... | Servicios Administr... | Indicadores/Tarjeta... | Indicadores/Tarjeta...

TODA A LOJA ▼ | FERRETERIA ▼ | GOMERIA ▼ | HERRAMIENTAS MANUALES ▼ | HERRAMIENTAS ESPECIALES ▼ | HERRAMIENTAS ELÉCTRICAS ▼ | CASA & JARDÍN ▼ | PROMOC

HOME AUTOMOTIVA EQUIPOS HIDRÁULICOS GATO NEUMÁTICO

GATO NEUMATICO 15 TONELADAS

Código Fabricante: MTP15 / 15.800 - BOVENAU Ref.Int° 21506

G$ 1.499.243

Cantidad:

1

COMPRA

Formas de Pago

Pago seguro Bancard

VISA

https://www.casadeloscompresores.com.py/ProdutoId-501,103/AUTOMOTIVA/Equipos-Hidraulicos/Gato-Neumatico/GATO-NEUMATICO-15-TONELADAS.html

semar.com.py/producto/4125/gato-yacare-2t-bovenau-c-seguro

Portal de Datos Abi... | Subsecretaría de Es... | Sistema de Evaluación... | Portal ANDE | Indicadores y Meta... | Servicios Administr... | Indicadores/Tarjeta... | Indicadores/Tarjeta...

Soporte Ventas | 0981 [illegible] | Semar (7627)

semar

Buscá lo que quieras aquí

s Categorías | NOSOTROS | SUCURSALES | EGIFT CARD | NUEVOS PRODUCTOS

Inicio / Productos / Gato Yacare 2t Bovenau C/ Seguro

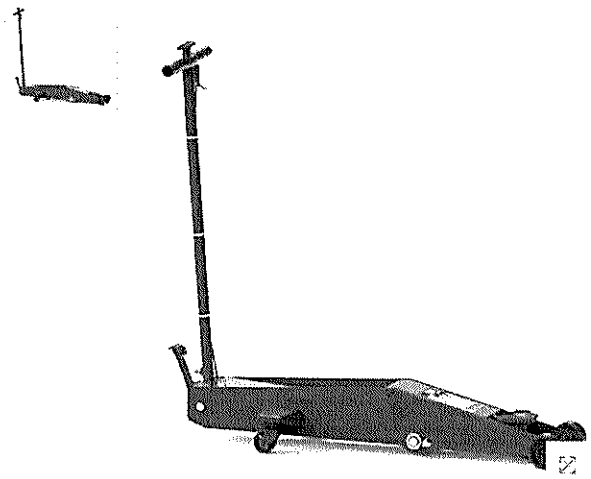

GATOS HIDRÁULICOS

Gato Yacare 2T Bovenau C/ Seguro

MARCA: BOVENAU

SKU: 22[illegible]015

[illegible]

Sólo quedan [illegible]

Gs. 2.686.900

Planes de pago: [illegible]

Cantidad: [illegible]

https://www.semar.com.py/producto/4125/gato-yacare-2t-bovenau-c-seguro

casadeloscompresores.com.py/ProdutoId-5993,106/AUTOMOTIVA/Equipos-Hidraulicos/Gato-Yacare/GATO-YACARE--6TON-LARGO-.html

Portal de Datos Abi... | Subsecretaría de Es... | Sistema de Evaluaci... | Portal ANDE | Indicadores y Meta... | Servicios Administr... | Indicadores/Tarjeta... | Indicadores/Tarjeta

TODA A LOJA ▼ | FERRETERIA ▼ | GOMERIA ▼ | HERRAMIENTAS MANUALES ▼ | HERRAMIENTAS ESPECIALES ▼ | HERRAMIENTAS ELÉCTRICAS ▼ | CASA & JARDÍN ▼ | PROMO

HOME AUTOMOTIVA EQUIPOS HIDRÁULICOS GATO YACARE

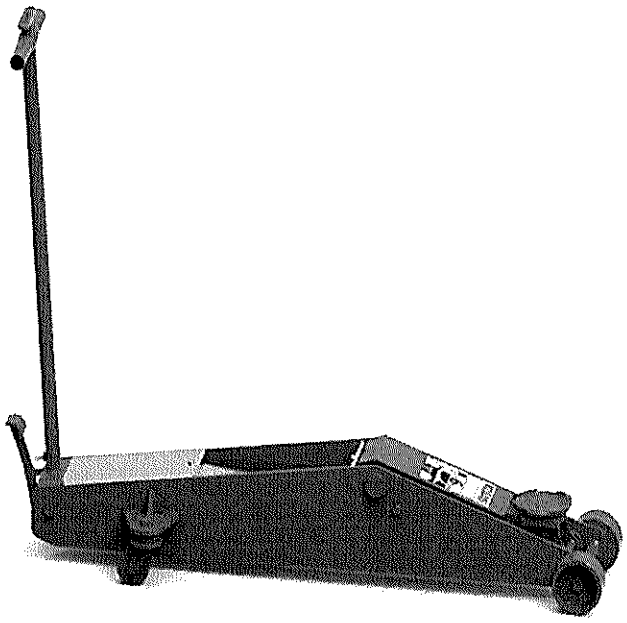

GATO YACARE 6TON LARGO

Código Fabricante: J6200/J6200A - BOVENAU Ref.Int: 30451

G$ 5.869.193

Cantidad:

1

COMPRA

Formas de Pago

Pagoseguro Bancard

VISA

https://www.casadeloscompresores.com.py/ProdutoId-5993,106/AUTOMOTIVA/Equipos-Hidraulicos/Gato-Yacare/GATO-YACARE--6TON-LARGO-.html

389,900 Argentine Peso equals

27,471,961.10 Paraguayan Guarani

Jul 2 16:17 UTC Disclaimer

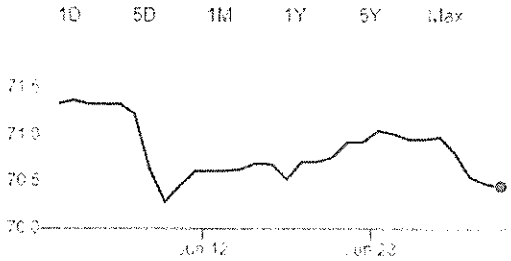

389900	Argentine Peso	
27471961.10	Paraguayan Guarani	

Data provided by Morningstar for Currency and Coinbase for Cryptocurrency

articulo.mercadolibre.com.ar/MLA-787454764-elevador-de-autos-2-columnas-4-tn-duca-220v-_JM#position=8&search_layout=stack&type=item&tracking_id=89021bd2-f5f7-4101-a4fd-3010dac32397

Portal de Datos Ab... | Subsecretaría de Es... | Sistema de Evaluacio... | Portal ANDE | Indicadores y Meta... | Servicios Admin str... | Indicadores/Tarjeta... | Indicadores Tarjeta

mercado libre

Compra tu Point y QR a $189

Capital Federal

Categorías | Ofertas | Historial | Supermercado | Moda | Vender | Ayuda

Crea tu cuenta | Ingresá | Mis compras

También puede interesarte: cargador de baterías 12v · escaner automotriz · cargador arrancador · cargador batería auto

Volver al listado | Accesorios para Vehículos > Herramientas > Elevadores > Elevadores de Autos

Comprador | Vendedor

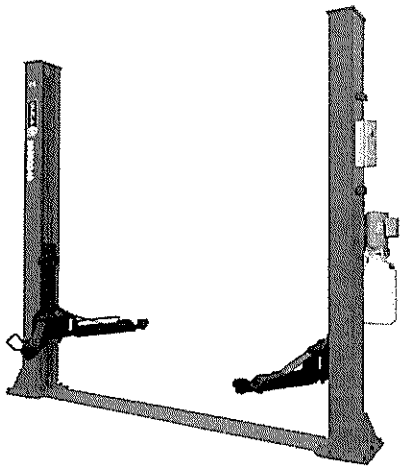

Elevador De Autos 2 Columnas 4 Tn Duca 220v

$ 389.900

en 12x $ 55.291

Entrega a acordar con el vendedor

¡Última disponible!

Comprar ahora

https://articulo.mercadolibre.com.ar/MLA-787454764-elevador-de-autos-2-columnas-4-tn-duca-220v-_JM#position=8&search_layout=stack&type=item&tracking_id=89021bd2-f5f7-4101-a4fd-3010dac32397

HB
HIDRAULICA BRASIL S.A.

| Tel.: 021 648 990
| Ruta San Lorenzo – Luque Km. 4,2
| Luque – Paraguay
| comercial@hb.com.py

Luque, 06 de mayo de 2021

Señor/es
ANDE - ADMINISTRACION NACIONAL DE ELECTRICIDAD
Atn.: Sr. FABIO PAREDES

Presupuesto Nº 5497/21

Ref: *Cotización para el llamado con ID 392.200*

CANT.	DESCRIPCIÓN	PRECIO UNITARIO GUARANIES IVA incluido
01	*Elevador electrohidráulico de dos columnas de mínima de 4 toneladas*	**Gs. 30.800.000**
01	*Gato hidráulico Yacaré con capacidad para 6 toneladas, 3 niveles de altura con seguro*	**Gs. 8.800.000**
01	*Gato hidráulico Yacaré con capacidad para 2 toneladas, 3 niveles de altura con seguro*	**Gs. 3.520.000**
01	*Gato neumático para 15 toneladas (Chico)*	**Gs. 2.240.000**
01	*Elevador hidráulico para caja de transmisión, con capacidad de levantamiento de 1 tonelada*	**Gs. 5.328.000**
01	*Prensa hidráulica con capacidad para 12 toneladas*	**Gs. 1.592.000**
01	*Caballetes soporte para vehículos, con capacidad para 3 toneladas*	**Gs. 288.000**
01	*Montacargas semielectrico con capacidad para 1 tonelada, para manejo de zona de lubricantes*	**Gs. 24.800.000**
01	*Cargador de batería para carga rápida y lenta, con capacidad de 12v y 24v (para carga de 1 a10 baterías en paralelo), móvil.*	**Gs. 2.342.400**
01	*Pistola neumática de impacto, de ½*	**Gs. 2.305.000**
01	*Pistola Neumática de impacto, de ¾*	**Gs. 1.750.000**

PALFINGER usimeca TECAR TECNOLOGIA Kubitz AXION prominas Genie Romanelli

HIDRAULICA BRASIL S.A.

| Tel.: 021 648 990
| Ruta San Lorenzo – Luque Km. 4,2
| Luque – Paraguay
| comercial@hb.com.py

OBSERVACION

ITEM 1

- No incluye zapatas para fijación
- No incluye instalación eléctrica

GARANTIA TÉCNICA Y SERVICIO

Se garantiza por el termino de 6 (seis) meses de entregado el equipo contra fallos de fábrica, conforme los términos de Garantía de Fabrica. Hidráulica del Brasil S.A. se reserva el derecho según el caso de reparar o reemplazar el componente defectuoso sin cargo en su planta industrial. A la vez contamos con taller autorizado para reparaciones, mantenimientos y asistencias técnica permanente para uso del equipo. La garantía no contempla los componentes electrónicos.

CONDICIONES COMERCIALES

Condición: El precio mencionado incluye el Impuesto al Valor Agregado (IVA) y se entienden por equipo despachado y nacionalizado.
Plazo de Entrega: 30 (treinta) días
Forma de Pago: 50% a la confirmación y 50% contra entrega del equipo montado.
Validez de la oferta: 15 (quince) días.

Quedamos a su disposición para cualquier consulta.

Yanina Schuartzman
División Equipos
Hidráulica Brasil S.A.

PALFINGER usimeca TECAR Kubitz AXION prominas Genie Romanelli

HIDRAULICA BRASIL S.A.

| Tel.: 021 648 990
| Ruta San Lorenzo – Luque Km. 4,2
| Luque – Paraguay
| comercial@hb.com.py

Luque, 06 de mayo de 2021

Señor/es
ANDE - ADMINISTRACION NACIONAL DE ELECTRICIDAD
Atn.: Sr. FABIO PAREDES

Presupuesto Nº 5497/21

Ref: *Cotización para el llamado con ID 392.200*

CANT.	DESCRIPCIÓN	PRECIO UNITARIO GUARANIES IVA incluido
01	*Elevador electrohidráulico de dos columnas de mínima de 4 toneladas*	**Gs. 30.800.000**
01	*Gato hidráulico Yacaré con capacidad para 6 toneladas, 3 niveles de altura con seguro*	**Gs. 8.800.000**
01	*Gato hidráulico Yacaré con capacidad para 2 toneladas, 3 niveles de altura con seguro*	**Gs. 3.520.000**
01	*Gato neumático para 15 toneladas (Chico)*	**Gs. 2.240.000**
01	*Elevador hidráulico para caja de transmisión, con capacidad de levantamiento de 1 tonelada*	**Gs. 5.328.000**
01	*Prensa hidráulica con capacidad para 12 toneladas*	**Gs. 1.592.000**
01	*Caballetes soporte para vehículos, con capacidad para 3 toneladas*	**Gs. 288.000**
01	*Montacargas semielectrico con capacidad para 1 tonelada, para manejo de zona de lubricantes*	**Gs. 24.800.000**
01	*Cargador de batería para carga rápida y lenta, con capacidad de 12v y 24v (para carga de 1 a10 baterías en paralelo), móvil.*	**Gs. 2.342.400**
01	*Pistola neumática de impacto, de ½*	**Gs. 283.200** *
01	*Pistola Neumática de impacto, de ¾*	**Gs. 667.200** *

*= Cotización a Actualizar

PALFINGER usimecca TECAR Kubitz AXION prominas Genie Romanelli

HIDRAULICA BRASIL S.A.

| Tel.: 021 648 990
| Ruta San Lorenzo – Luque Km. 4,2
| Luque – Paraguay
| comercial@hb.com.py

OBSERVACION

ITEM 1

- No incluye zapatas para fijación
- No incluye instalación eléctrica

GARANTIA TÉCNICA Y SERVICIO

Se garantiza por el termino de 6 (seis) meses de entregado el equipo contra fallos de fábrica, conforme los términos de Garantía de Fabrica. Hidráulica del Brasil S.A. se reserva el derecho según el caso de reparar o reemplazar el componente defectuoso sin cargo en su planta industrial. A la vez contamos con taller autorizado para reparaciones, mantenimientos y asistencias técnica permanente para uso del equipo. La garantía no contempla los componentes electrónicos.

CONDICIONES COMERCIALES

Condición: El precio mencionado incluye el Impuesto al Valor Agregado (IVA) y se entienden por equipo despachado y nacionalizado.
Plazo de Entrega: 30 (treinta) días
Forma de Pago: 50% a la confirmación y 50% contra entrega del equipo montado.
Validez de la oferta: 15 (quince) días.

Quedamos a su disposición para cualquier consulta.

Pedro Báez
División Equipos
Hidráulica Brasil S.A.

PALFINGER usimeca TECAR Kubitz AXION prominas Genie Romanelli

Andrea Lorena Bogado Morel

De: Yanina Schuartzman HB S.A. [comercial@hb.com.py]
Enviado el: jueves, 06 de mayo de 2021 02:55 p.m.
Para: Fabio Ariel Paredes Sequeira; César Villalba
CC: Andrea Lorena Bogado Morel; Jazmin Noelia Medina Rodriguez; Pedro Baez HB
Asunto: Re: "Adquisición de equipos elevadores, para taller interno del Dpto. de Mto. de Vehículos - ID 392.200"
Datos adjuntos: 5497-21 ANDE.pdf

Buenas tardes:
Sres/Sras.

Un placer saludarles por este medio, en contestacion a su correo de fecha 05/05/2021, Adjuntamos la planilla de precios referenciales conforme a los procedimientos establecidos a la ley 2051/03

Ante consultas o dudas nos encontramos a las ordenes

Saludos cordiales.-
Yanina Schuartzman
División Equipos / Licitaciones
San Lorenzo Luque Km 4,2 - Luque • Paraguay
Phone: +(595) 21 648 990 - Fax: +(595) 21 648 994
Cel: +(595) 971 771 148
comercial@hb.com.py
www.hb.com.py
HIDRAULICA BRASIL S.A.

HIDRAULICA BRASIL S.A.

| Tel.: 021 648 990
| Ruta San Lorenzo – Luque Km. 4,2
| Luque – Paraguay
| comercial@hb.com.py

Luque, 06 de mayo de 2021

Señor/es
ANDE - ADMINISTRACION NACIONAL DE ELECTRICIDAD
Atn.: Sr. FABIO PAREDES

Presupuesto N° 5497/21

Ref: *Cotización para el llamado con ID 392.200*

CANT.	DESCRIPCIÓN	PRECIO UNITARIO GUARANIES IVA incluido
01	*Elevador electrohidráulico de dos columnas de mínima de 4 toneladas*	**Gs. 30.800.000**
01	*Gato hidráulico Yacaré con capacidad para 6 toneladas, 3 niveles de altura con seguro*	**Gs. 8.800.000**
01	*Gato hidráulico Yacaré con capacidad para 2 toneladas, 3 niveles de altura con seguro*	**Gs. 3.520.000**
01	*Gato neumático para 15 toneladas (Chico)*	**Gs. 2.240.000**
01	*Elevador hidráulico para caja de transmisión, con capacidad de levantamiento de 1 tonelada*	**Gs. 5.328.000**
01	*Prensa hidráulica con capacidad para 12 toneladas*	**Gs. 1.592.000**
01	*Caballetes soporte para vehículos, con capacidad para 3 toneladas*	**Gs. 288.000**
01	*Montacargas semielectrico con capacidad para 1 tonelada, para manejo de zona de lubricantes*	**Gs. 24.800.000**
01	*Cargador de batería para carga rápida y lenta, con capacidad de 12v y 24v (para carga de 1 a10 baterías en paralelo), móvil.*	**Gs. 2.342.400**
01	*Pistola neumática de impacto, de ½*	**Gs. 283.200**
01	*Pistola Neumática de impacto, de ¾*	**Gs. 667.200**

PALFINGER usimeca TECAR Kubitz AXION prominas Genie Romanelli

HIDRAULICA BRASIL S.A.

| Tel.: 021 648 990
| Ruta San Lorenzo – Luque Km. 4,2
| Luque – Paraguay
| comercial@hb.com.py

OBSERVACION

ITEM 1

- No incluye zapatas para fijación
- No incluye instalación eléctrica

GARANTIA TÉCNICA Y SERVICIO

Se garantiza por el termino de 6 (seis) meses de entregado el equipo contra fallos de fábrica, conforme los términos de Garantía de Fabrica. Hidráulica del Brasil S.A. se reserva el derecho según el caso de reparar o reemplazar el componente defectuoso sin cargo en su planta industrial. A la vez contamos con taller autorizado para reparaciones, mantenimientos y asistencias técnica permanente para uso del equipo. La garantía no contempla los componentes electrónicos.

CONDICIONES COMERCIALES

Condición: El precio mencionado incluye el Impuesto al Valor Agregado (IVA) y se entienden por equipo despachado y nacionalizado.
Plazo de Entrega: 30 (treinta) días
Forma de Pago: 50% a la confirmación y 50% contra entrega del equipo montado.
Validez de la oferta: 15 (quince) días.

Quedamos a su disposición para cualquier consulta.

Pedro Báez
División Equipos
Hidráulica Brasil S.A.

PALFINGER usimeca TECAR Kubitz AXION 4 prominas Genie Ramanelli

Andrea Lorena Bogado Morel

De: César Villalba
Enviado el: miércoles, 05 de mayo de 2021 09:36 a.m.
Para: 'Pedro Báez'
CC: 'Comercial HB S.A.'; Fabio Ariel Paredes Sequeira; Andrea Lorena Bogado Morel; Jazmin Noelia Medina Rodriguez
Asunto: "Adquisición de equipos elevadores, para taller interno del Dpto. de Mto. de Vehículos - ID 392.200"

Señores
HIDRÁULICA DEL BRASIL S.A.
Asunción, Paraguay

De nuestra consideración:

Nos dirigimos a usted, con relación a la RESOLUCIÓN DNCP N° 1890/2020, de la Dirección de Nacional de Contrataciones Públicas, que regula la estimación de precios y su publicidad en los procedimientos de contrataciones públicas en el marco de la ley 2051/03 De Contrataciones Públicas".

Al respecto, en dicho documento, se establece como una las fuentes de obtención de precios de referencia, la consulta de precios a potenciales oferentes, por lo que le solicitamos nos remita un presupuesto de las herramientas detalladas en la Planilla adjunta en la que se desglosan los ítems a ser referenciados cuya información servirá para la estimación de precios a ser tenidos en cuenta para el llamado a Licitación por Concurso de Ofertas para la **"Adquisición de equipos elevadores, para taller interno del Dpto. de Mto. de Vehículos - ID 392.200".**

Ítem 1: Elevador electrohidráulico de dos columnas de mínima de 4 Toneladas.

Ítem 2: Gato Hidráulico Yacare con capacidad para 6 toneladas , 3 niveles de altura con seguro.

Ítem 3: Gato Hidráulico Yacaré con capacidad para 2 toneladas , 3 niveles de altura con seguro.

Ítem 4: Gato Neumático para 15 toneladas (chico).

Ítem 5: Elevador hidráulico para caja de transmisión, con capacidad de levantamiento de 1 tonelada.

Ítem 6: Prensa hidráulica con capacidad para 12 toneladas.

Ítem 7: Caballetes Soporte para vehículos, con capacidad para 3 toneladas.

Ítem 8: Montacargas semielectrico con capacidad para 1 tonelada, para manejo de zona de lubricantes.

Ítem 9: Cargador de batería para carga rápida y lenta, con capacidad de 12V y 24V (para carga de 1 a 10 baterías en paralelo), móvil.

Ítem 10: Pistola Neumática de impacto, de 1/2.

Ítem 11: Pistola Neumática de impacto, de 3/4.

Una vez concluid la carga de los precios unitarios rogamos ponerse en contacto con el Ing. Fabio Paredes al teléfono 021-2172700; 021-2473356 y 021 - 2473211 o a la dirección de correo electrónico: fabio_paredes@ande.gov.py o cesar_villalba@ande.gov.py

Al agradecerle desde ya por su amable atención, y en la espera de contar con su respuesta en la brevedad posible, hacemos propicia la oportunidad para saludarle muy atentamente.

Ing. Fabio A. Paredes Sequeira.
Jefe del Dpto. de Mto. De Vehículos

Administración Nacional de Electricidad

Andrea Lorena Bogado Morel

De: LICITACIONES OHSA [licitacionesohsa@gmail.com]
Enviado el: martes, 18 de mayo de 2021 05:00 p.m.
Para: César Villalba
CC: Fabio Ariel Paredes Sequeira; Andrea Lorena Bogado Morel; Jazmín Noelia Medina Rodriguez
Asunto: Re: "Adquisición de equipos elevadores, para taller interno del Dpto. de Mto. de Vehículos - ID 392.200"
Datos adjuntos: COTIZACION EQUIPOS DE ELEVADORES.pdf

Buenas Tardes

Adjuntamos solicitud de presupuesto.

Ante consulta nos encontramos a las órdenes
Saludos Cordiales,

Dpto.Licitaciones
OLEO HIDRAULICA S.A. Vecca Group
Tel/Fax: 021-680.473 Cel.:0984939002
https://ohsa.com.py/

El mié, 5 may 2021 a las 9:18, César Villalba (<cesar_villalba@ande.gov.py>) escribió:

Señores

OLEO HIDRÁULICA S.A.

Asunción, Paraguay

De nuestra consideración:

Nos dirigimos a usted, con relación a la RESOLUCIÓN DNCP N° 1890/2020, de la Dirección de Nacional de Contrataciones Públicas, que regula la estimación de precios y su publicidad en los procedimientos de contrataciones públicas en el marco de la ley 2051/03 De Contrataciones Públicas".

Al respecto, en dicho documento, se establece como una las fuentes de obtención de precios de referencia, la consulta de precios a potenciales oferentes, por lo que le solicitamos nos remita un presupuesto de las herramientas detalladas en la Planilla adjunta en la que se desglosan los ítems a ser referenciados cuya información servirá para la estimación de precios a ser tenidos en cuenta para el llamado a Licitación por Concurso de Ofertas para la "**Adquisición de equipos elevadores, para taller interno del Dpto. de Mto. de Vehículos - ID 392.200**".

Ítem 1: Elevador electrohidráulico de dos columnas de mínima de 4 Toneladas.

Ítem 2: Gato Hidráulico Yacare con capacidad para 6 toneladas , 3 niveles de altura con seguro.

Ítem 3: Gato Hidráulico Yacaré con capacidad para 2 toneladas , 3 niveles de altura con seguro.

Ítem 4: Gato Neumático para 15 toneladas (chico).

Ítem 5: Elevador hidráulico para caja de transmisión, con capacidad de levantamiento de 1 tonelada.

Ítem 6: Prensa hidráulica con capacidad para 12 toneladas.

Ítem 7: Caballetes Soporte para vehículos, con capacidad para 3 toneladas.

Ítem 8: Montacargas semielectrico con capacidad para 1 tonelada, para manejo de zona de lubricantes.

Ítem 9: Cargador de batería para carga rápida y lenta, con capacidad de 12V y 24V (para carga de 1 a 10 baterías en paralelo), móvil.

Ítem 10: Pistola Neumática de impacto, de 1/2.

Ítem 11: Pistola Neumática de impacto, de 3/4.

Una vez concluid la carga de los precios unitarios rogamos ponerse en contacto con el Ing. Fabio Paredes al teléfono 021-2172700; 021-2473356 y 021 - 2473211 o a la dirección de correo electrónico: fabio_paredes@ande.gov.py o cesar_villalba@ande.gov.py

Al agradecerle desde ya por su amable atención, y en la espera de contar con su respuesta en la brevedad posible, hacemos propicia la oportunidad para saludarle muy atentamente.

Ing. Fabio A. Paredes Sequeira.

Jefe del Dpto. de Mto. De Vehículos

Administración Nacional de Electricidad

El contenido de este mensaje y cualquier archivo adjunto son de exclusiva responsabilidad del remitente y no comprometen a la Administración Nacional de Electricidad (ANDE), salvo autorización expresa del Presidente de la Institución.
Any e-mail messages and attached files from the National Administration of Electricity are sent in good faith, but shall not be binding nor construed as constituting any obligation on the part of the ANDE. The sender is solely responsible for the content, unless explicit authorization from the President of ANDE.

ÓLEO HIDRÁULICA

CALCULOS DE PROYECTOS DE CENTRALES HIDRAULICAS.
CALCULOS DE ELEMENTOS HIDRAULICOS.
CALIBRACION Y PUESTA A PUNTO.
FABRICACION DE COMPONENTES.

Presupuesto N° 20504

Cliente: ANDE
RUC.:80009735-1

Ítem	Cantidad	Descripcion	Precio unitario (IVA incluido)	Precio total
1	1	Elevador electrohidráulico de dos columnas de mínima de 4 Toneladas.	27.648.000	27.648.000
2	1	Gato Hidráulico Yacare con capacidad para 6 toneladas , 3 niveles de altura con seguro.	11.292.480	11.292.480
3	1	Gato Hidráulico Yacaré con capacidad para 2 toneladas , 3 niveles de altura con seguro.	3.068.160	3.068.160
4	1	Gato Neumático para 15 toneladas (chico).	3.244.800	3.244.800
5	1	Elevador hidráulico para caja de transmisión, con capacidad de levantamiento de 1 tonelada.	5.913.600	5.913.600
6	1	Prensa hidráulica con capacidad para 12 toneladas	4.800.000	4.800.000
7	1	Caballetes Soporte para vehículos, con capacidad para 3 toneladas.	460.800	460.800
8	1	Montacargas semielectrico con capacidad para 1.500 kgs, para manejo de zona de lubricantes.Altura de elevacion 3500mm , cargador de bateria automatico 220V incluido	44.160.000	44.160.000
9	1	Cargador de batería para carga rápida y lenta, con capacidad de 12V y 24V (para carga de 1 a 10 baterías en paralelo), móvil. Con regulacion de Amperajes	4.032.000	4.032.000
10	1	Pistola Neumática de impacto, de 1/2	2.525.760	2.525.760
11	1	Pistola Neumática de impacto, de 3/4	3.191.040	3.191.040
		TOTALES		110.336.640

Andrea Lorena Bogado Morel

De: César Villalba
Enviado el: miércoles, 05 de mayo de 2021 09:18 a.m.
Para: LICITACIONES OHSA <licitacionesohsa@gmail.com> (licitacionesohsa@gmail.com)
CC: Fabio Ariel Paredes Sequeira; Andrea Lorena Bogado Morel; Jazmin Noelia Medina Rodriguez
Asunto: "Adquisición de equipos elevadores, para taller interno del Dpto. de Mto. de Vehículos - ID 392.200"

Señores
OLEO HIDRÁULICA S.A.
Asunción, Paraguay

De nuestra consideración:

Nos dirigimos a usted, con relación a la RESOLUCIÓN DNCP N° 1890/2020, de la Dirección de Nacional de Contrataciones Públicas, que regula la estimación de precios y su publicidad en los procedimientos de contrataciones públicas en el marco de la ley 2051/03 De Contrataciones Públicas".

Al respecto, en dicho documento, se establece como una las fuentes de obtención de precios de referencia, la consulta de precios a potenciales oferentes, por lo que le solicitamos nos remita un presupuesto de las herramientas detalladas en la Planilla adjunta en la que se desglosan los ítems a ser referenciados cuya información servirá para la estimación de precios a ser tenidos en cuenta para el llamado a Licitación por Concurso de Ofertas para la **"Adquisición de equipos elevadores, para taller interno del Dpto. de Mto. de Vehículos - ID 392.200".**

Ítem 1: Elevador electrohidráulico de dos columnas de mínima de 4 Toneladas.

Ítem 2: Gato Hidráulico Yacare con capacidad para 6 toneladas , 3 niveles de altura con seguro.

Ítem 3: Gato Hidráulico Yacaré con capacidad para 2 toneladas , 3 niveles de altura con seguro.

Ítem 4: Gato Neumático para 15 toneladas (chico).

Ítem 5: Elevador hidráulico para caja de transmisión, con capacidad de levantamiento de 1 tonelada.

Ítem 6: Prensa hidráulica con capacidad para 12 toneladas.

Ítem 7: Caballetes Soporte para vehículos, con capacidad para 3 toneladas.

Ítem 8: Montacargas semielectrico con capacidad para 1 tonelada, para manejo de zona de lubricantes.

Ítem 9: Cargador de batería para carga rápida y lenta, con capacidad de 12V y 24V (para carga de 1 a 10 baterías en paralelo), móvil.

Ítem 10: Pistola Neumática de impacto, de 1/2.

Ítem 11: Pistola Neumática de impacto, de 3/4.

Una vez concluid la carga de los precios unitarios rogamos ponerse en contacto con el Ing. Fabio Paredes al teléfono 021-2172700; 021-2473356 y 021 - 2473211 o a la dirección de correo electrónico: fabio_paredes@ande.gov.py o cesar_villalba@ande.gov.py

Al agradecerle desde ya por su amable atención, y en la espera de contar con su respuesta en la brevedad posible, hacemos propicia la oportunidad para saludarle muy atentamente.

Ing. Fabio A. Paredes Sequeira.
Jefe del Dpto. de Mto. De Vehículos

Administración Nacional de Electricidad

De: Oficina Alber [mailto:alberto.escauriza@sparepart.com.py]
Enviado el: miércoles, 12 de mayo de 2021 16:56
Para: César Villalba
CC: Fabio Ariel Paredes Sequeira; Andrea Lorena Bogado Morel; Jazmin Noelia Medina Rodriguez; hugo.cubilla@sparepart.com.py
Asunto: Re: "Adquisición de equipos elevadores, para taller interno del Dpto. de Mto. de Vehículos - ID 392.200"

Señores
ANDE
Dpto. de Mantenimientos de Vehículos

De nuestra mayor consideración:

A través del presente nos complace en cotizarles las herramientas menores de referencia al ID 392.200 , la cual esperamos sea de vuestro agrado, la cual detallamos como sigue:

SPARE PART S.R.L.

Cantidad	Descripción de Herramientas	Precio unitario (IVA incluido) Unitario	Total
1	Elevador electrohidráulico de dos columnas de mínima de 4 Toneladas.	38.000.000	38.000.000
1	Gato Hidráulico Yacare con capacidad para 6 toneladas , 3 niveles de altura con seguro	11.000.000	11.000.000
1	Gato Hidráulico Yacaré con capacidad para 2 toneladas , 3 niveles de altura con seguro.	4.400.000	4.400.000
1	Gato Neumático para 15 toneladas (chico).	3.000.000	3.000.000
1	Elevador hidráulico para caja de transmisión, con capacidad de levantamiento de 1 tonelada.	6.000.000	6.000.000
1	Prensa hidráulica con capacidad para 12 toneladas.	4.000.000	4.000.000
1	Caballetes Soporte para vehículos, con capacidad para 3 toneladas. (par)	600.000	600.000
1	Montacargas semielectrico con capacidad para 1 tonelada, para manejo de zona de lubricantes.	25.000.000	25.000.000
	Cargador de batería para carga rápida y lenta, con capacidad de 12V y 24V (para carga de 1 a 10 baterías en paralelo), móvil.	3.000.000	3.000.000
1	Pistola Neumática de impacto, de 1/2.	3.000.000	3.000.000
1	Pistola Neumática de impacto, de 3/4.	2.400.000	2.400.000
		Total	100.400.000

Andrea Lorena Bogado Morel

De: Oficina Alber [alberto.escauriza@sparepart.com.py]
Enviado el: miércoles, 12 de mayo de 2021 04:56 p.m.
Para: César Villalba
CC: Fabio Ariel Paredes Sequeira; Andrea Lorena Bogado Morel; Jazmin Noelia Medina Rodriguez; hugo.cubilla@sparepart.com.py
Asunto: Re: "Adquisición de equipos elevadores, para taller interno del Dpto. de Mto. de Vehículos - ID 392.200"

Señores
ANDE
Dpto. de Mantenimientos de Vehículos

De nuestra mayor consideración:

A través del presente nos complace en cotizarles las herramientas menores de referencia al ID 392.200 , la cual esperamos sea de vuestro agrado, la cual detallamos como sigue:

SPARE PART S.R.L.

Cantidad	Descripción de Herramientas
1	Elevador electrohidráulico de dos columnas de mínima de 4 Toneladas.
1	Gato Hidráulico Yacare con capacidad para 6 toneladas , 3 niveles de altura con seguro
1	Gato Hidráulico Yacaré con capacidad para 2 toneladas , 3 niveles de altura con seguro.
1	Gato Neumático para 15 toneladas (chico).
1	Elevador hidráulico para caja de transmisión, con capacidad de levantamiento de 1 tonelada.
1	Prensa hidráulica con capacidad para 12 toneladas.
1	Caballetes Soporte para vehículos, con capacidad para 3 toneladas. (par)
1	Montacargas semielectrico con capacidad para 1 tonelada, para manejo de zona de lubricantes.
1	Cargador de batería para carga rápida y lenta, con capacidad de 12V y 24V (para carga de 1 a 10 baterías
1	Pistola Neumática de impacto, de 1/2.
1	Pistola Neumática de impacto, de 3/4.

Sin otro particular, aprovecho para saludarles muy cordialmente,

Ing. Alberto Escauriza
Director General
SPARE PART S.R.L.
Herminio Giménez 157 casi Algodonal
2300-Fernando de la Mora-Paraguay
Phone +595-21-513.423
Móvil/Whatsapp: +595-981-855832
Web: http://www.sparepart.com.py

El 5/5/2021, a las 9:22, César Villalba <cesar_villalba@ande.gov.py> escribió:

Señores
SPARE PART S.R.L.
Asunción, Paraguay

De nuestra consideración:

Nos dirigimos a usted, con relación a la RESOLUCIÓN DNCP N° 1890/2020, de la Dirección de Nacional de Contrataciones Públicas, que regula la estimación de precios y su publicidad en los procedimientos de contrataciones públicas en el marco de la ley 2051/03 De Contrataciones Públicas".

Al respecto, en dicho documento, se establece como una las fuentes de obtención de precios de referencia, la consulta de precios a potenciales oferentes, por lo que le solicitamos nos remita un presupuesto de las herramientas detalladas en la Planilla adjunta en la que se desglosan los ítems a ser referenciados cuya información servirá para la estimación de precios a ser tenidos en cuenta para el llamado a Licitación por Concurso de Ofertas para la **"Adquisición de equipos elevadores, para taller interno del Dpto. de Mto. de Vehículos - ID 392.200".**

Ítem 1: Elevador electrohidráulico de dos columnas de mínima de 4 Toneladas.

Ítem 2: Gato Hidráulico Yacare con capacidad para 6 toneladas , 3 niveles de altura con seguro.

Ítem 3: Gato Hidráulico Yacaré con capacidad para 2 toneladas , 3 niveles de altura con seguro.

Ítem 4: Gato Neumático para 15 toneladas (chico).

Ítem 5: Elevador hidráulico para caja de transmisión, con capacidad de levantamiento de 1 tonelada.

Ítem 6: Prensa hidráulica con capacidad para 12 toneladas.

Ítem 7: Caballetes Soporte para vehículos, con capacidad para 3 toneladas.

Ítem 8: Montacargas semielectrico con capacidad para 1 tonelada, para manejo de zona de lubricantes.

Ítem 9: Cargador de batería para carga rápida y lenta, con capacidad de 12V y 24V (para carga de 1 a 10 baterías en paralelo), móvil.

Ítem 10: Pistola Neumática de impacto, de 1/2.

Ítem 11: Pistola Neumática de impacto, de 3/4.

Una vez concluid la carga de los precios unitarios rogamos ponerse en contacto con el Ing. Fabio Paredes al teléfono 021-2172700; 021-2473356 y 021 - 2473211 o a la dirección de correo electrónico: fabio_paredes@ande.gov.py ocesar_villalba@ande.gov.py

Al agradecerle desde ya por su amable atención, y en la espera de contar con su respuesta en la brevedad posible, hacemos propicia la oportunidad para saludarle muy atentamente.

Ing. Fabio A. Paredes Sequeira.
Jefe del Dpto. de Mto. De Vehículos

Administración Nacional de Electricidad
El contenido de este mensaje y cualquier archivo adjunto son de exclusiva responsabilidad del remitente y no comprometen a la Administración Nacional de Electricidad (ANDE), salvo autorización expresa del Presidente de la Institución.
Any e-mail messages and attached files from the National Administration of Electricity are sent in good faith, but shall not be binding nor construed as constituting any obligation on the part of the ANDE. The sender is solely responsible for the content, unless explicit authorization from the President of ANDE.

Andrea Lorena Bogado Morel

De: César Villalba
Enviado el: miércoles, 05 de mayo de 2021 09:23 a.m.
Para: alberto.escauriza@sparepart.com.py
CC: Dalia Pereira <dalia.p@sparepart.com.py> (dalia.p@sparepart.com.py); Fabio Ariel Paredes Sequeira; Andrea Lorena Bogado Morel; Jazmin Noelia Medina Rodriguez
Asunto: RV: "Adquisición de equipos elevadores, para taller interno del Dpto. de Mto. de Vehículos - ID 392.200"

Señores
SPARE PART S.R.L.
Asunción, Paraguay

De nuestra consideración:

Nos dirigimos a usted, con relación a la RESOLUCIÓN DNCP N° 1890/2020, de la Dirección de Nacional de Contrataciones Públicas, que regula la estimación de precios y su publicidad en los procedimientos de contrataciones públicas en el marco de la ley 2051/03 De Contrataciones Públicas".

Al respecto, en dicho documento, se establece como una las fuentes de obtención de precios de referencia, la consulta de precios a potenciales oferentes, por lo que le solicitamos nos remita un presupuesto de las herramientas detalladas en la Planilla adjunta en la que se desglosan los ítems a ser referenciados cuya información servirá para la estimación de precios a ser tenidos en cuenta para el llamado a Licitación por Concurso de Ofertas para la **"Adquisición de equipos elevadores, para taller interno del Dpto. de Mto. de Vehículos - ID 392.200".**

Ítem 1: Elevador electrohidráulico de dos columnas de mínima de 4 Toneladas.

Ítem 2: Gato Hidráulico Yacare con capacidad para 6 toneladas , 3 niveles de altura con seguro.

Ítem 3: Gato Hidráulico Yacaré con capacidad para 2 toneladas , 3 niveles de altura con seguro.

Ítem 4: Gato Neumático para 15 toneladas (chico).

Ítem 5: Elevador hidráulico para caja de transmisión, con capacidad de levantamiento de 1 tonelada.

Ítem 6: Prensa hidráulica con capacidad para 12 toneladas.

Ítem 7: Caballetes Soporte para vehículos, con capacidad para 3 toneladas.

Ítem 8: Montacargas semielectrico con capacidad para 1 tonelada, para manejo de zona de lubricantes.

Ítem 9: Cargador de batería para carga rápida y lenta, con capacidad de 12V y 24V (para carga de 1 a 10 baterías en paralelo), móvil.

Ítem 10: Pistola Neumática de impacto, de 1/2.

Ítem 11: Pistola Neumática de impacto, de 3/4.

Una vez concluid la carga de los precios unitarios rogamos ponerse en contacto con el Ing. Fabio Paredes al teléfono 021-2172700; 021-2473356 y 021 - 2473211 o a la dirección de correo electrónico: fabio_paredes@ande.gov.py o cesar_villalba@ande.gov.py

Al agradecerle desde ya por su amable atención, y en la espera de contar con su respuesta en la brevedad posible, hacemos propicia la oportunidad para saludarle muy atentamente.

Ing. Fabio A. Paredes Sequeira.
Jefe del Dpto. de Mto. De Vehículos

Administración Nacional de Electricidad

Andrea Lorena Bogado Morel

De: César Villalba
Enviado el: miércoles, 05 de mayo de 2021 09:20 a.m.
Para: semar@semar.com.py
CC: Fabio Ariel Paredes Sequeira; Andrea Lorena Bogado Morel; Jazmin Noelia Medina Rodriguez
Asunto: RV: "Adquisición de equipos elevadores, para taller interno del Dpto. de Mto. de Vehículos - ID 392.200"

Señores
SEMAR S.R.L.
Asunción, Paraguay

De nuestra consideración:

Nos dirigimos a usted, con relación a la RESOLUCIÓN DNCP N° 1890/2020, de la Dirección de Nacional de Contrataciones Públicas, que regula la estimación de precios y su publicidad en los procedimientos de contrataciones públicas en el marco de la ley 2051/03 De Contrataciones Públicas".

Al respecto, en dicho documento, se establece como una las fuentes de obtención de precios de referencia, la consulta de precios a potenciales oferentes, por lo que le solicitamos nos remita un presupuesto de las herramientas detalladas en la Planilla adjunta en la que se desglosan los ítems a ser referenciados cuya información servirá para la estimación de precios a ser tenidos en cuenta para el llamado a Licitación por Concurso de Ofertas para la **"Adquisición de equipos elevadores, para taller interno del Dpto. de Mto. de Vehículos - ID 392.200".**

Ítem 1: Elevador electrohidráulico de dos columnas de mínima de 4 Toneladas.

Ítem 2: Gato Hidráulico Yacare con capacidad para 6 toneladas , 3 niveles de altura con seguro.

Ítem 3: Gato Hidráulico Yacaré con capacidad para 2 toneladas , 3 niveles de altura con seguro.

Ítem 4: Gato Neumático para 15 toneladas (chico).

Ítem 5: Elevador hidráulico para caja de transmisión, con capacidad de levantamiento de 1 tonelada.

Ítem 6: Prensa hidráulica con capacidad para 12 toneladas.

Ítem 7: Caballetes Soporte para vehículos, con capacidad para 3 toneladas.

Ítem 8: Montacargas semielectrico con capacidad para 1 tonelada, para manejo de zona de lubricantes.

Ítem 9: Cargador de batería para carga rápida y lenta, con capacidad de 12V y 24V (para carga de 1 a 10 baterías en paralelo), móvil.

Ítem 10: Pistola Neumática de impacto, de 1/2.

Ítem 11: Pistola Neumática de impacto, de 3/4.

Una vez concluid la carga de los precios unitarios rogamos ponerse en contacto con el Ing. Fabio Paredes al teléfono 021-2172700; 021-2473356 y 021 - 2473211 o a la dirección de correo electrónico: fabio_paredes@ande.gov.py o cesar_villalba@ande.gov.py

Al agradecerle desde ya por su amable atención, y en la espera de contar con su respuesta en la brevedad posible, hacemos propicia la oportunidad para saludarle muy atentamente.

Ing. Fabio A. Paredes Sequeira.
Jefe del Dpto. de Mto. De Vehículos

Administración Nacional de Electricidad

semar.com.py/producto/1345/pistola-neumatica-12-600ft-lb

Aplicaciones | Portal de Datos Ab | Subsecretaría de Es | Sistema de Evaluac | Portal ANDE | Indicadores y Meta | Servicios Administr... | Indicadores/Tarjeta... | Indicadores/Tarjeta...

Todas Las Categorías | NOSOTROS | SUCURSALES | EGIFT CARD | NUEVOS PRODUCTOS | BLOG

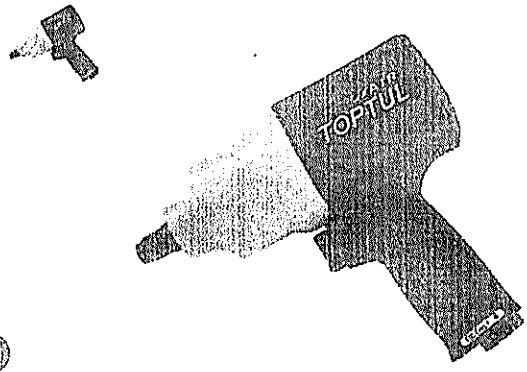

PISTOLA NEUMATICA

Pistola Neumatica 1/2 600FT-LB

MARCA TOPTUL

Planes de pago:

Cantidad.

https://www.semar.com.py/producto/1345/pistola-neumatica-12-600ft-lb

10

semar.com.py/producto/3737/pistola-neumatica-34-1200-lb

Aplicaciones | Portal de Datos Ab | Subsecretaría de Es | Sistema de Evaluac | PortalANDE | Indicadores y Meta | Servicios Administr... | Indicadores/Tarjeta... | Indicadores/Tarjeta...

Todas Las Categorías | NOSOTROS | SUCURSALES | EGIFT CARD | NUEVOS PRODUCTOS

Pistola Neumatica 3/4 1200 lb

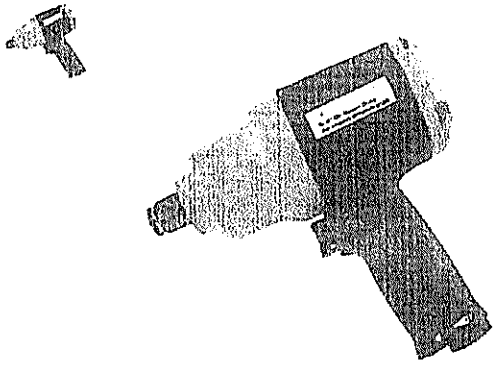

PISTOLA NEUMATICA

Pistola Neumatica 3/4 1200 lb

MARCA TOPTUL

Planes de pago: Contado

Cantidad: - -

https://www.semar.com.py/producto/3737/pistola-neumatica-34-1200-lb

11

30,484 Argentine Peso equals

2,147,698.86 Paraguayan Guarani

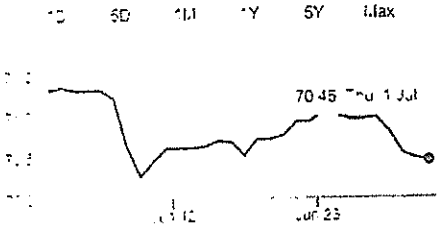

30484 Argentine Peso

2147696.86 Paraguayan Guarani

Data provided by Morningstar for Currency and Coinbase for Cryptocurrency

tienda.ferreteriapalermo.com.ar/productos/cargador-arrancador-de-bateria-gamma-cd600-60-360-a/

Aplicaciones | Portal de Datos Ab | Subsecretaría de Es | Sistema de Evaluac | Portal ANCE | Indicadores y Meta | Servicios Administr... | Indicadores/Tarjeta... | Indicadores/Tarjeta...

Inicio | Productos | Quiénes Somos | Cómo Comprar | Preguntas Frecuentes | Sucursales | Contacto | Ofertas

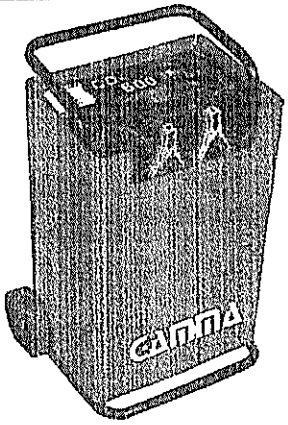

$30.484,67

18 cuotas de $3.537,75 VER MEDIOS DE PAGO

1 AGREGAR AL CARRITO

Alimentación 220 VCA - 50 Hz Monofásica

Salida como cargador 60 A - 12 V / 24 V

Salida como arrancador 360 A - 12 V / 24 V

Protección térmica por sobrecarga Si

Fusible de alimentación 30 A

Fusibles de salida Si

Tipo de carga Rápida y lenta

Peso 25 Kg

Dimensiones 230 x 280 x 525 mm

https://www.tienda.ferreteriapalermo.com.ar/productos/cargador-arrancador-de-bateria-gamma-cd600-60-360-a/

410.420 Argentine Peso equals

28,925,120.60 Paraguayan Guarani

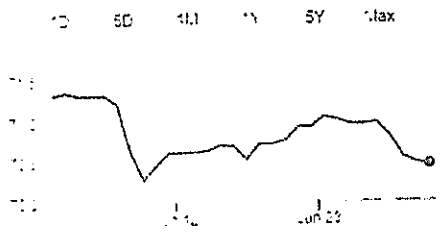

410420 Argentine Peso

28925120.60 Paraguayan Guarani

Data provided by Currency Converter API. Compare for Cryptocurrency

articulo.mercadolibre.com.ar/MLA-915411862-montacarga-semielectrico-heli-cbs15j-30-mts-15-toneladas-_JM#position=18&search_layout=stack&type=item&tracking_id=b587caf1-5620-403b-9718-

Portal de Datos Abi... Subsecretaría de Es... Sistema de Evaluac... Portal ANDE Indicadores y Meta Servicios Administr... Indicadores/Tarjeta... Indicadores/Tarjeta...

También puede interesarte: grifería peltano - lioso hogar - grifería - moldes placas antihumedad - ladrillos de vidrio - grifería fv - timer

Volver al listado Compartir Vender uno igual

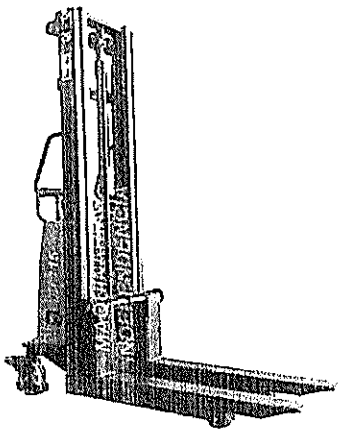

Montacarga Semielectrico Heli Cbs15j 3.0 Mts 1.5 Toneladas

$ 410.420

en 6x $ 68.403[35] sin interes

Ver los medios de pago

Entrega a acordar con el vendedor

Ver costos de envío

¡Última disponible!

Comprar ahora

Compra Protegida

Mercado Puntos

https://articulo.mercadolibre.com.ar/MLA-915411862-montacarga-semielectrico-heli-cbs15j-30-mts-15-toneladas-_JM#position=18&search_layout=stack&type=item&tracking_id=b587caf1-5620-403b-9718-7a02471e6c19

semar.com.py/producto/2721/tripode-bovenau-x-par-3ton

Portal de Datos Abi... | Subsecretaría de Es | Sistema de Evaluacu... | Portal ANDE | Indicadores y Meta... | Servicios Administr... | Indicadores/Tarjeta... | Indica

Semar

Categorías | NOSOTROS | SUCURSALES | EGIFT CARD | NUEVOS PRODUCTOS

Tripode BOVENAU X Par 3Ton

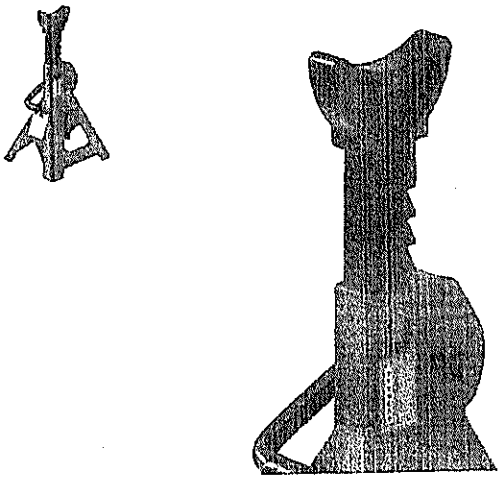

TRIPODE

Trípode BOVENAU X Par 3Ton

MARCA: BOVENAU

SKU 10932

353.600

Planes de pago: Contado

Cantidad: - 0 -

AGREGAR AL CARRITO

7

https://www.semar.com.py/producto/2721/tripode-bovenau-x-par-3ton

semar.com.py/producto/2761/prensa-hidraulica-bovenau-15-st

Portal de Datos Abi | Subsecretaría de Es.. | Sistema de Evaluaci | Portal ANDE | Indicadores y Meta.. | Servicios Administr.. | Indicadores/Tarjeta... | Indicadores/Tarjeta.

semar

Todas Las Categorías | NOSOTROS | SUCURSALES | EGIFT CARD | NUEVOS PRODUCTOS

Prensa Hidráulica Bovenau 15 ST

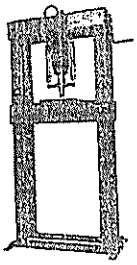

PRENSAS

Prensa Hidráulica Bovenau 15 ST

MARCA: BOVENAU

SKU: PR000

Gs. 2.006.800

Planes de pago: Contado

Cantidad: - 0 -

https://www.semar.com.py/producto/2761/prensa-hidraulica-bovenau-15-st

6

semar.com.py/producto/2732/gato-hidraulico-p-caja-bovenau

Portal de Datos Abi... Subsecretaría de Es... Sistema de Evaluac... Portal ANDE Indicadores y Meta... Servicios Administr... Indicadores/Tarjeta... Ind...

semar

s Las Categorías NOSOTROS SUCURSALES EGIFT CARD NUEVOS PRODUCTO

Gato Hidraulico P/ Caja Bovenau

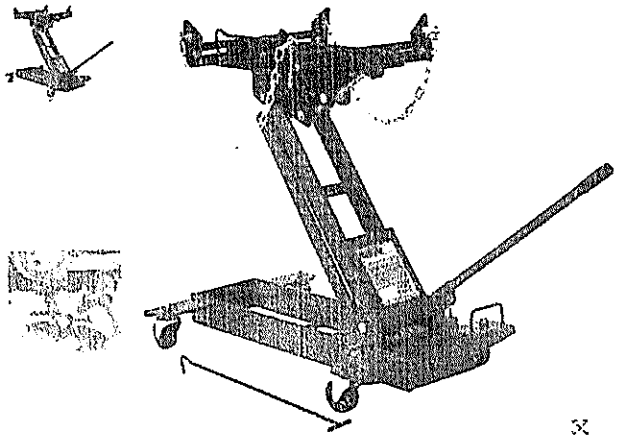

GATOS HIDRÁULICOS

Gato Hidráulico p/ Caja Bovenau

MARCA: BOVENAU

SKU: MCI000

Gs. 3.702.600

Planes de pago: Contado

Cantidad: - 0 -

AGREGAR AL CARRITO

intercambio

https://www.semar.com.py/producto/2732/gato-hidraulico-p-caja-bovenau

5

casadeloscompresores.com.py/ProdutoId-501,103/AUTOMOTIVA/Equipos-Hidraulicos/Gato-Neumatico/GATO-NEUMATICO-15-TONELADAS.html

Portal de Datos Abi | Subsecretaría de Es | Sistema de Evaluac | PortalANDE | Indicadores y Meta | Servicios Administr... | Indicadores/Tarjeta . | Indicadores/Tarjeta

TODA LA TIENDA | FERRETERIA | GOMERIA | HERRAMIENTAS MANUALES | HERRAMIENTAS ESPECIALES | HERRAMIENTAS ELECTRICAS | CASA & JARDIN | PROMO

HOME AUTOMOTIVA EQUIPOS HIDRAULICOS GATO NEUMÁTICO

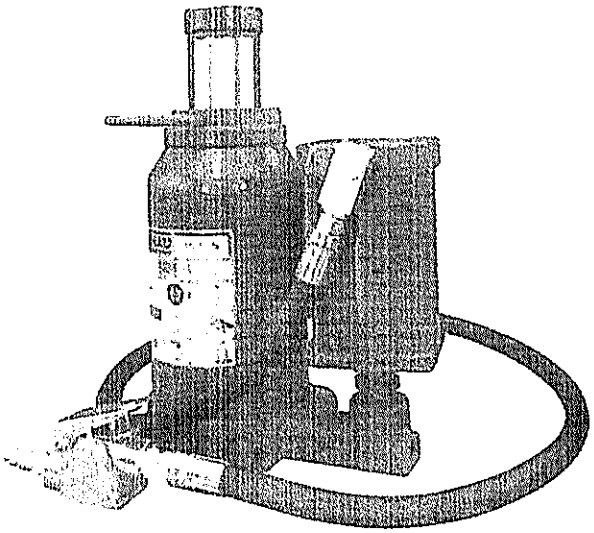

GATO NEUMATICO 15 TONELADAS

Código Fabricante: MTP15 / 15.800 - BOVENAU Ref Int: 21506

G$ 1.499.243

4

Cantidad:

1

COMPRA

Formas de Pago

Pagos seguros Bancard

VISA

https://www.casadeloscompresores.com.py/ProdutoId-501,103/AUTOMOTIVA/Equipos-Hidraulicos/Gato-Neumatico/GATO-NEUMATICO-15-TONELADAS.html

semar.com.py/producto/4125/gato-yacare-2t-bovenau-c-seguro

Portal de Datos Abi | Subsecretaría de Es | Sistema de Evaluac | Portal ANDE | Indicadores y Meta | Servicios Administr | Indicadores/Tarjeta | Indicadores/Tarjeta

NOSOTROS | SUCURSALES | EGIFT CARD | NUEVOS PRODUCTOS

Is Categorías

Gato Yacare 2T Bovenau C/ Seguro

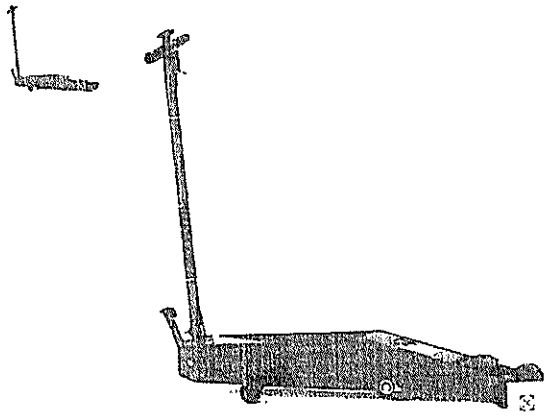

GATOS HIDRAULICOS

Gato Yacare 2T Bovenau C/ Seguro

MARCA BOVENAU

SKU 012003TS

Gs. 2.500.900

Planes de pago: Contado

Cantidad:

https://www.semar.com.py/producto/4125/gato-yacare-2t-bovenau-c-seguro

casadeloscompresores.com.py/ProdutoId-5993,106/AUTOMOTIVA/Equipos-Hidraulicos/Gato-Yacare/GATO-YACARE--6TON-LARGO-.html

Portal de Datos Abi... | Subsecretaría de Es... | Sistema de Evaluac... | Portal ANDE | Indicadores y Meta... | Servicios Administr... | Indicadores/Tarjeta... | Indicadores/Tarjeta

TODA LA TIENDA | FERRETERIA | GOMERIA | HERRAMIENTAS MANUALES | HERRAMIENTAS ESPECIALES | HERRAMIENTAS ELÉCTRICAS | CASA & JARDIN | PROMO

HOME AUTOMOTIVA EQUIPOS HIDRAULICOS GATO YACARE

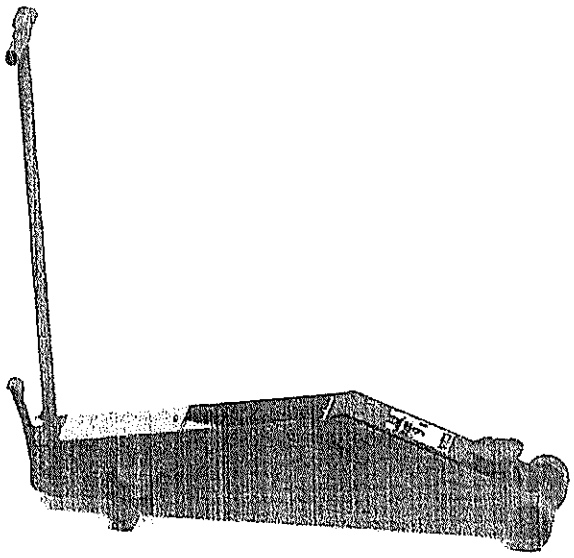

GATO YACARE 6TON LARGO

Código Fabricante: J6200/J6200A - BOVENAU Ref.Int: 30451

G$ 5.869.193

2

Cantidad:

1

COMPRA

Formas de Pago

Bancard

VISA

https://www.casadeloscompresores.com.py/ProdutoId-5993,106/AUTOMOTIVA/Equipos-Hidraulicos/Gato-Yacare/GATO-YACARE--6TON-LARGO-.html

389 900 Argentine Peso equals

27,471,961.10 Paraguayan Guarani

389900	Argentine Peso
27471961.10	Paraguayan Guarani

Data provided by Interbank for Currency and Coinbase for Cryptocurrency

articulo.mercadolibre.com.ar/MLA-787454764-elevador-de-autos-2-columnas-4-tn-duca-220v-_JM#position=8&search_layout=stack&type=item&tracking_id=89021bd2-f5f7-4101-a4fd-3010dac32397

mercado libre

Comprá tu Point y QR a $189

Capital Federal

Creá tu cuenta Ingresá Mis compras

También puede interesarte: cargador de baterías 12v - escaner automotriz - cargador arrancador - cargador batería auto

Volver al listado

Compartir Vender uno igual

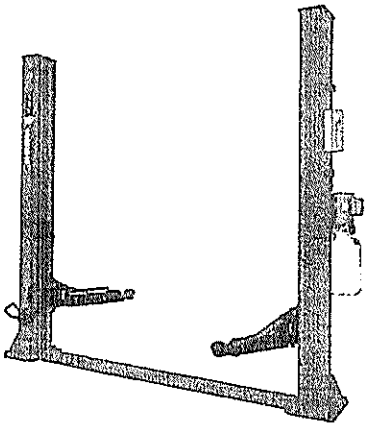

Elevador De Autos 2 Columnas 4 Tn Duca 220v

$ 389.900

en 12x $ 55.291*

Ver los medios de pago

Entrega a acordar con el vendedor

Ver costos de envío

¡Última disponible!

Comprar ahora

Compra Protegida

Mercado Puntos

https://articulo.mercadolibre.com.ar/MLA-787454764-elevador-de-autos-2-columnas-4-tn-duca-220v-_JM#position=8&search_layout=stack&type=item&tracking_id=89021bd2-f5f7-4101-a4fd-3010dac32397