MUNICIPALIDAD DE LA PAZ
PROYECTO : EMPEDRADO CALLE **UBICACIÓN: ZONA FUJI** Fecha: 05 02 2015
ARQ. GLORIA MARIA BORDON DE CHRIST

MUNICIPALIDAD DE LA PAZ

PROYECTO : EMPEDRADO CALLE **UBICACIÓN: ZONA FUJI** Fecha: 05 02 2015

ARQ. GLORIA MARIA BORDON DE CHRIST

MUNICIPALIDAD DE LA PAZ

PROYECTO : EMPEDRADO CALLE **UBICACIÓN: ZONA FUJI** Fecha: 24 06 2015

ARQ. GLORIA MARIA BORDON DE CHRIST

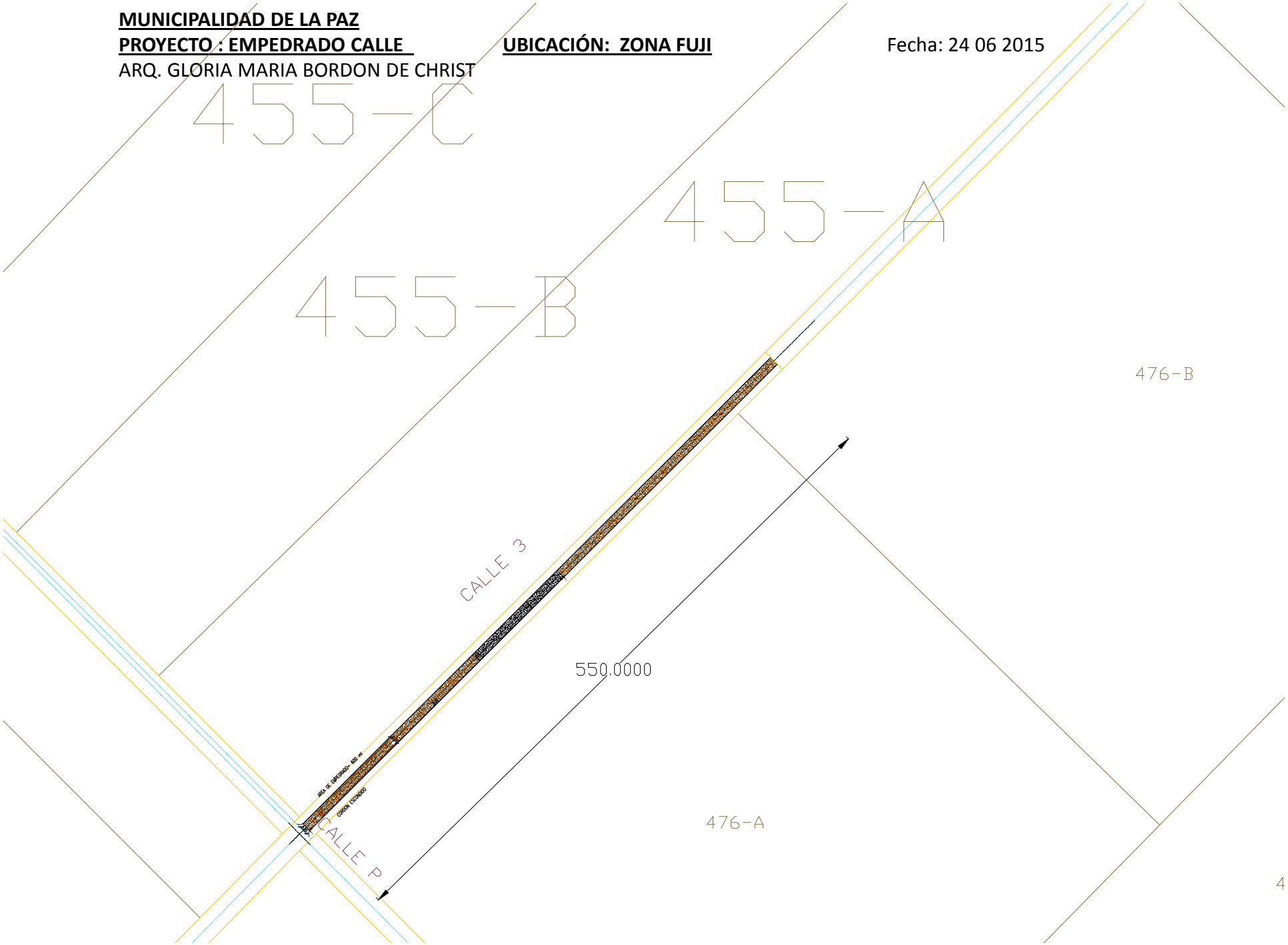

MUNICIPALIDAD DE LA PAZ

PROYECTO : EMPEDRADO CALLE **UBICACIÓN: ZONA FUJI** Fecha: 24 06 2015

ARQ. GLORIA MARIA BORDON DE CHRIST

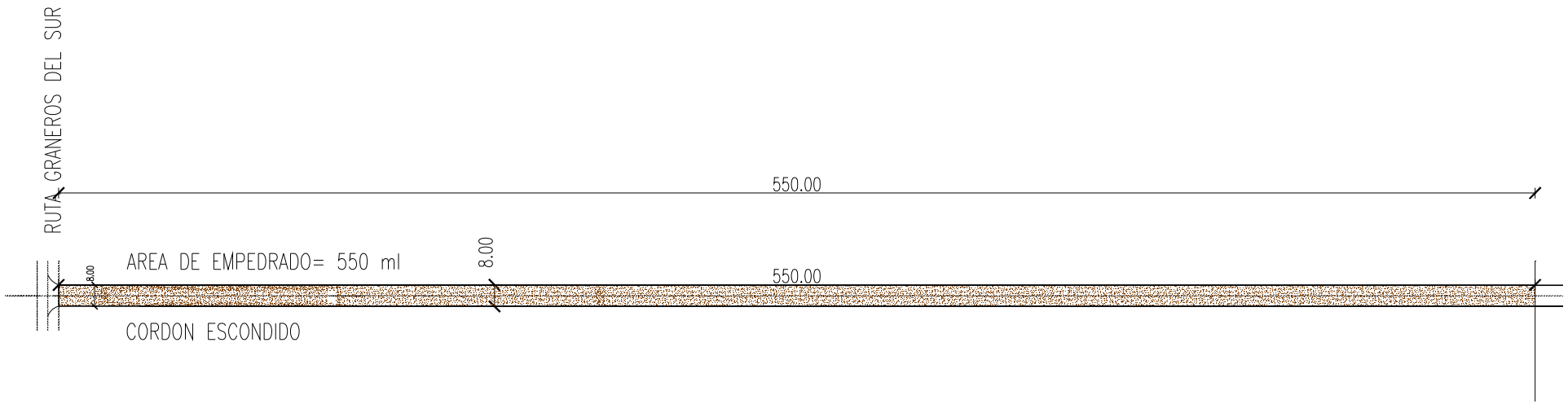

MUNICIPALIDAD DE LA PAZ

PROYECTO : EMPEDRADO CALLE **UBICACIÓN: ZONA FUJI** Fecha: 24 06 2015

ARQ. GLORIA MARIA BORDON DE CHRIST

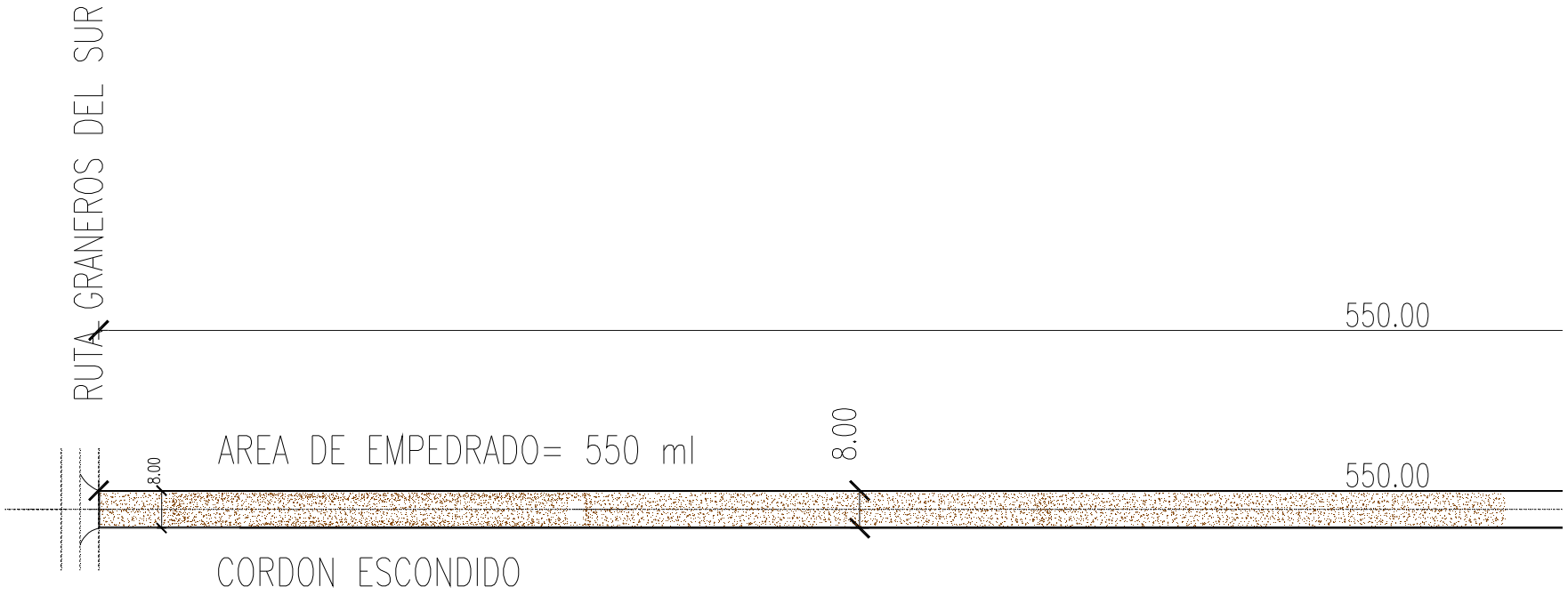

MUNICIPALIDAD DE LA PAZ

PROYECTO : EMPEDRADO CALLE **UBICACIÓN: ZONA FUJI** Fecha: 24 06 2015
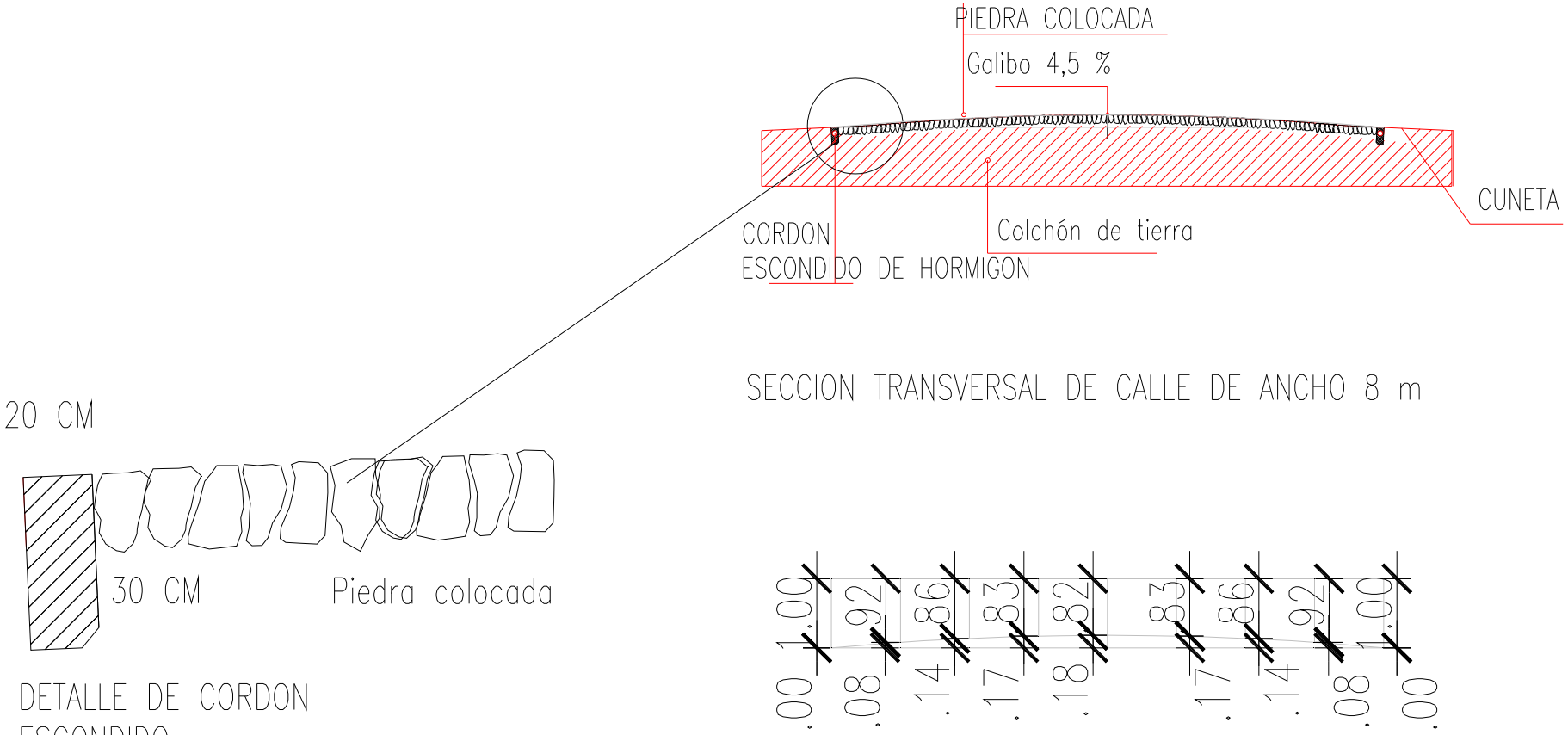
ARQ. GLORIA MARIA BORDON DE CHRIST