MUNICIPALIDAD
DE
GENERAL JOSE
MARIA DELGADO

Escuela Básica Nº 1582
PADRE HERMANN ENGELBERT PIEPER

REPARACIÓN DE TRES AULAS - BLOQUE 2

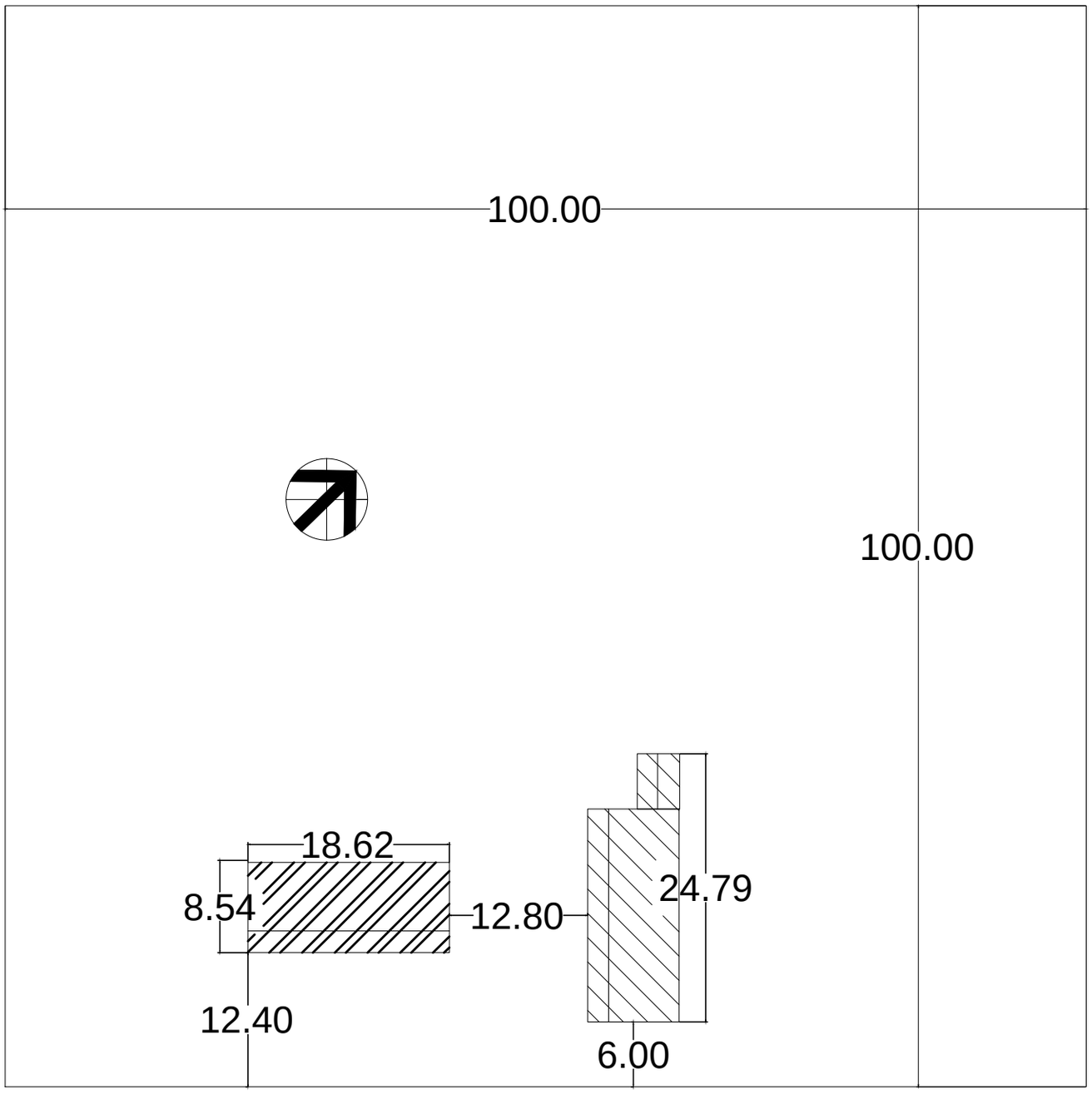

BLOQUE A INTERVENIR

BLOQUE EXISTENTE

MUNICIPALIDAD DE "GRAL. JOSÉ MARÍA DELGADO"

ESCUELA BÁSICA Nº 1582 PADRE HERMANN ENGELBERT PIEPER

PLANTA DE UBICACIÓN

escala 1/500

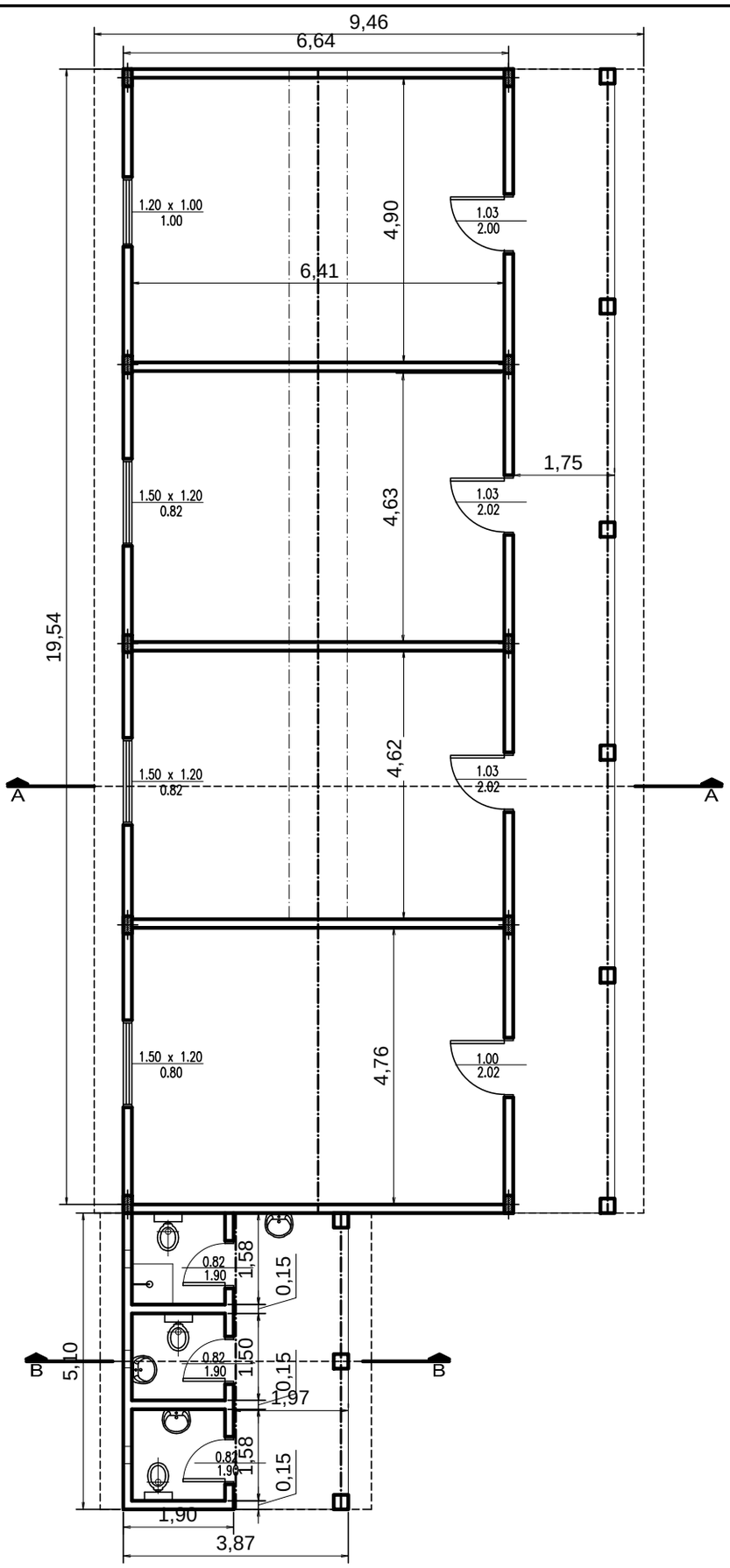

MUNICIPALIDAD DE "GRAL. JOSÉ MARÍA DELGADO"

ESCUELA BÁSICA Nº 1582 PADRE HERMANN ENGELBERT PIEPER

PROYECTO	Reparación de cuatro aulas y sanitarios - Bloque 1
Planta de techo	01

escala 1 / 120

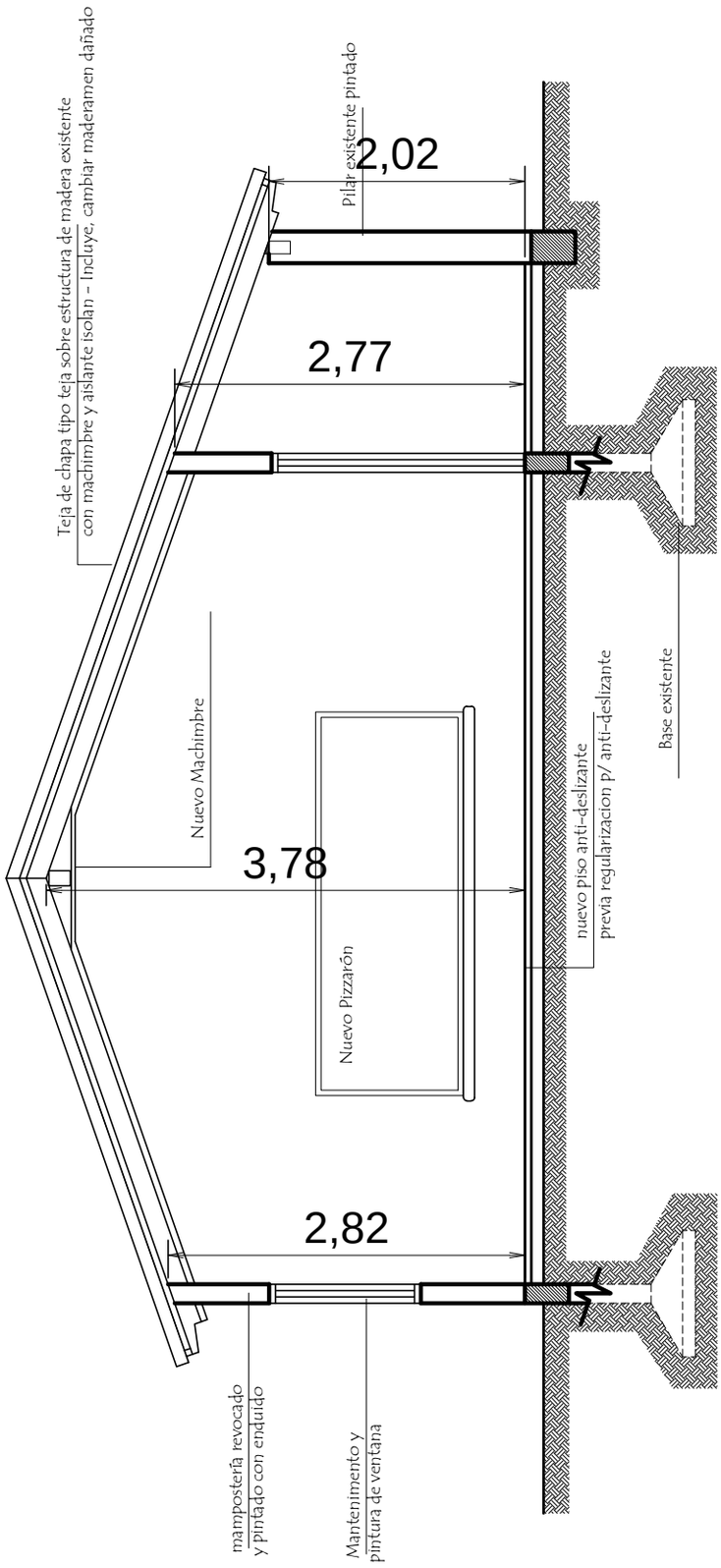

MUNICIPALIDAD DE "GRAL. JOSÉ MARÍA DELGADO"

ESCUELA BÁSICA Nº 1582 PADRE HERMANN ENGELBERT PIEPER

PROYECTO	Reparación de cuatro aulas y sanitarios - Bloque 1	
Corte A-A escala 1 / 50	02	

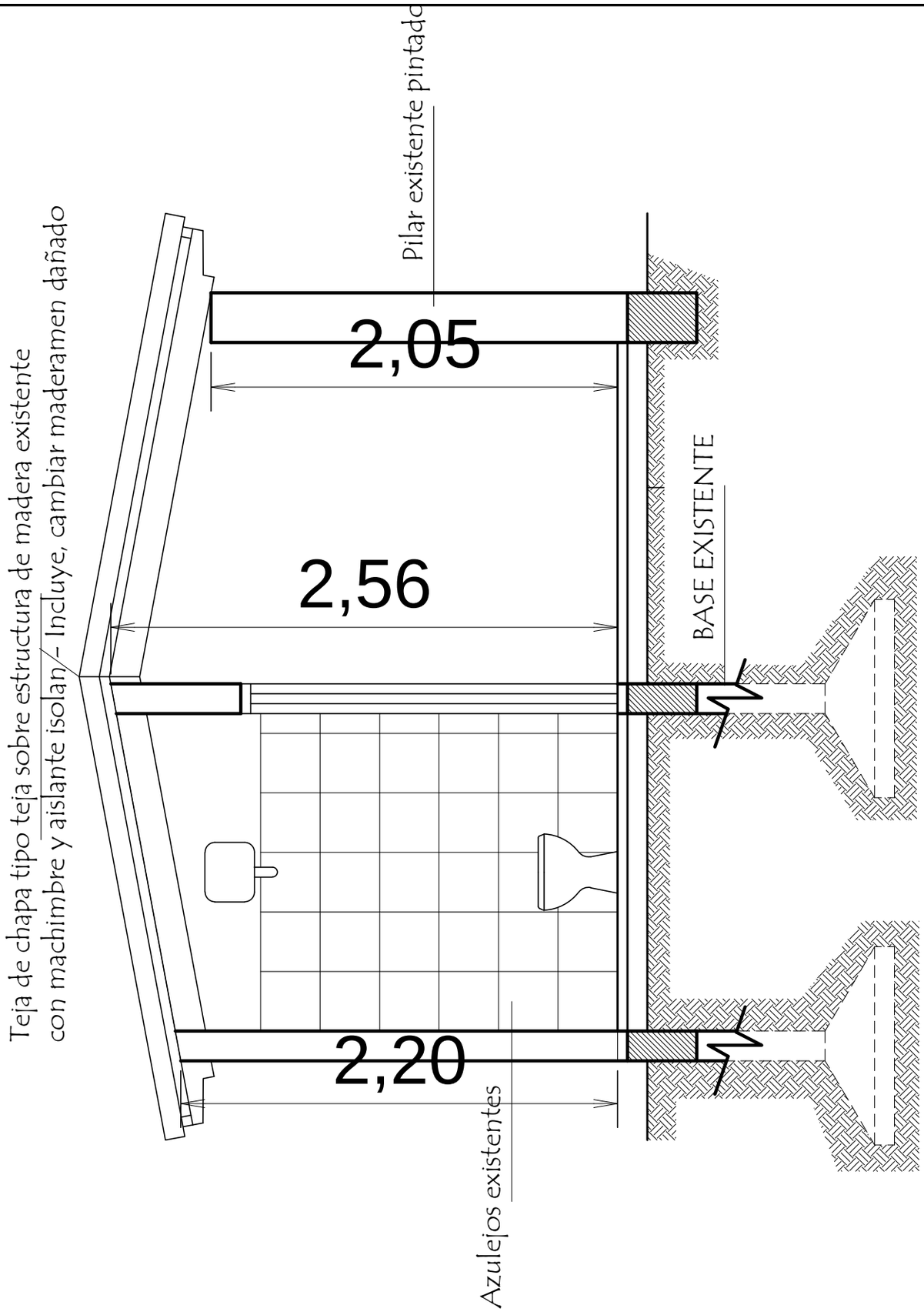

MUNICIPALIDAD DE "GRAL. JOSÉ MARÍA DELGADO"

ESCUELA BÁSICA Nº 1582 PADRE HERMANN ENGELBERT PIEPER

PROYECTO	Reparación de cuatro aulas y sanitarios - Bloque 1
Corte B-B	escala 1 / 25
03	

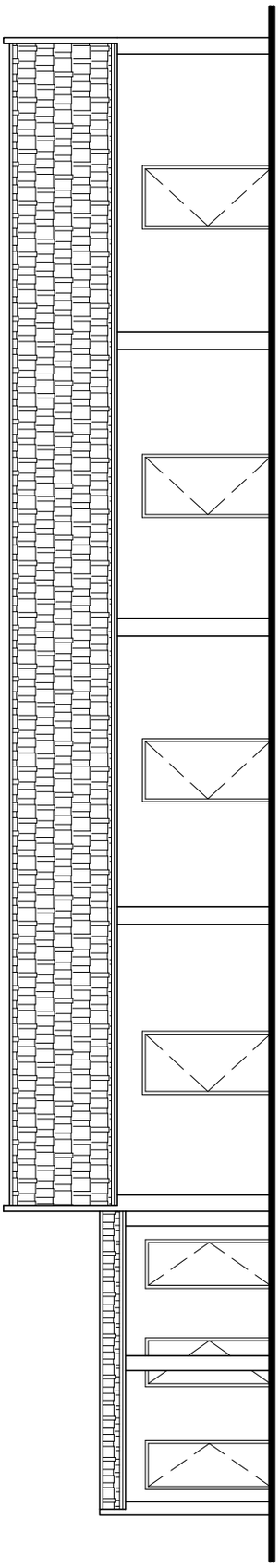

FACHADA FRONTAL

Teja de chapa tipo teja sobre estructura de madera costerate
con machimbre y aislante isolan - Incluye: cambiar maderamen dañado

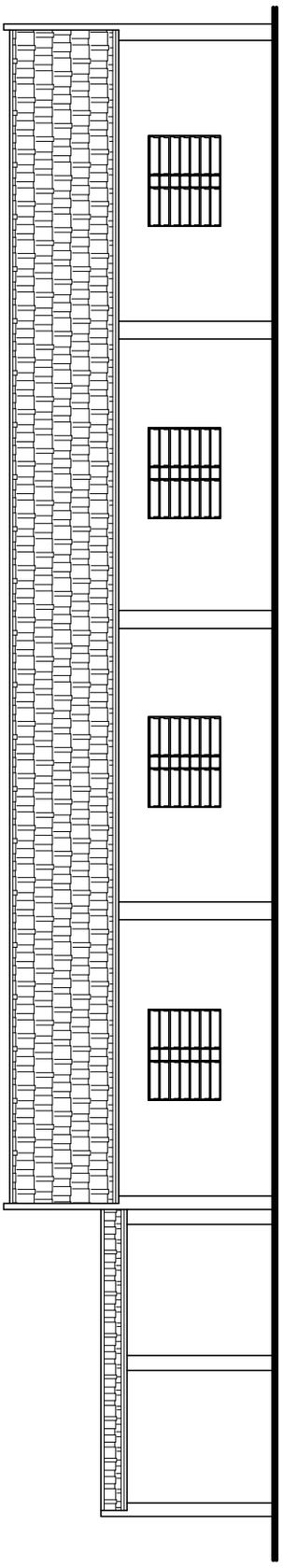

FACHADA POSTERIOR

MUNICIPALIDAD DE "GRAL. JOSÉ MARÍA DELGADO"

ESCUELA BÁSICA Nº 1582 PADRE HERMANN ENGELBERT PIEPER

PROYECTO	Reparación de cuatro aulas y sanitarios - Bloque 1
Fachada frontal - Fachada posterior	escala 1 / 100

04

INSTALACION ELECTRICA
UBICACION DE ARTEFACTOS Y ELECTRODUCTOS

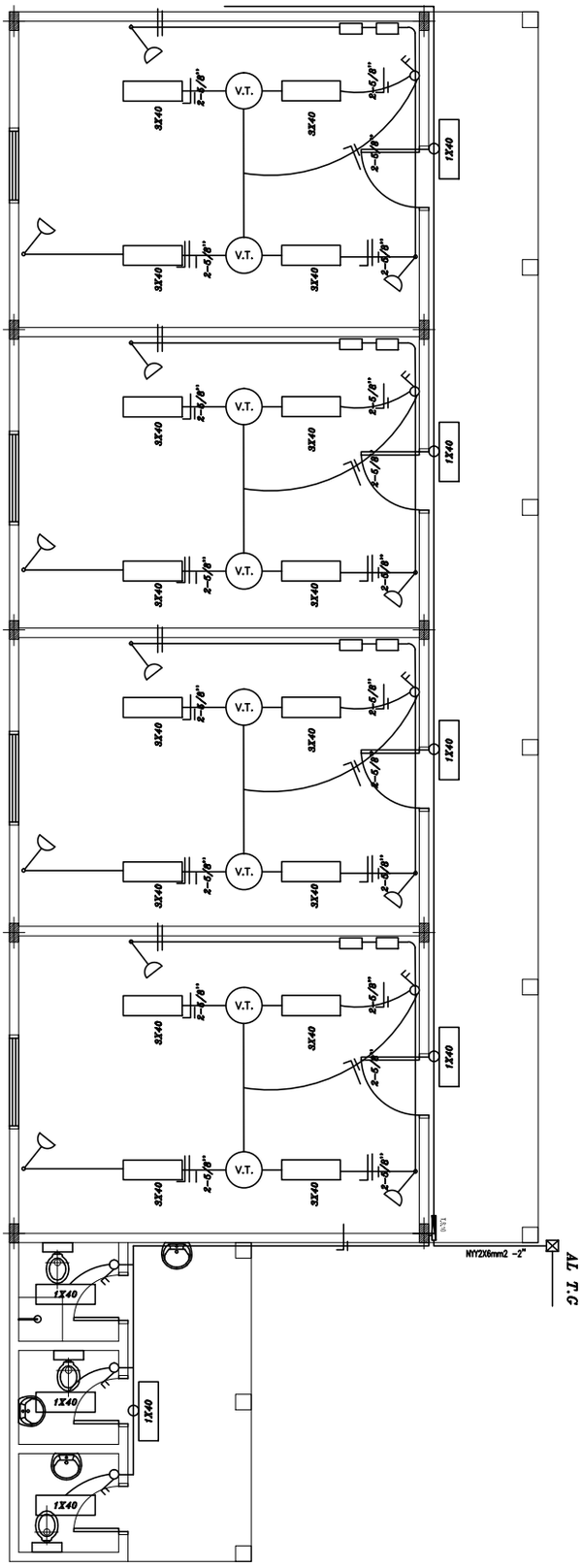

MUNICIPALIDAD DE "GRAL. JOSÉ MARÍA DELGADO"

ESCUELA BÁSICA Nº 1582 PADRE HERMANN ENGELBERT PIEPER

PROYECTO	Reparación de cuatro aulas y sanitarios - Bloque 1
Instalación eléctrica	escala 1 / 100

05

Teja de chapa tipo teja sobre estructura de madera existente
con machimbre y aislante isolan - Incluye, cambiar maderamen dañado

PLANTA DE TECHO

MUNICIPALIDAD DE "GRAL. JOSÉ MARÍA DELGADO"

ESCUELA BÁSICA Nº 1582 PADRE HERMANN ENGELBERT PIEPER

PROYECTO	Reparación de cuatro aulas y sanitarios - Bloque 1
Planta techo escala 1 / 100	06

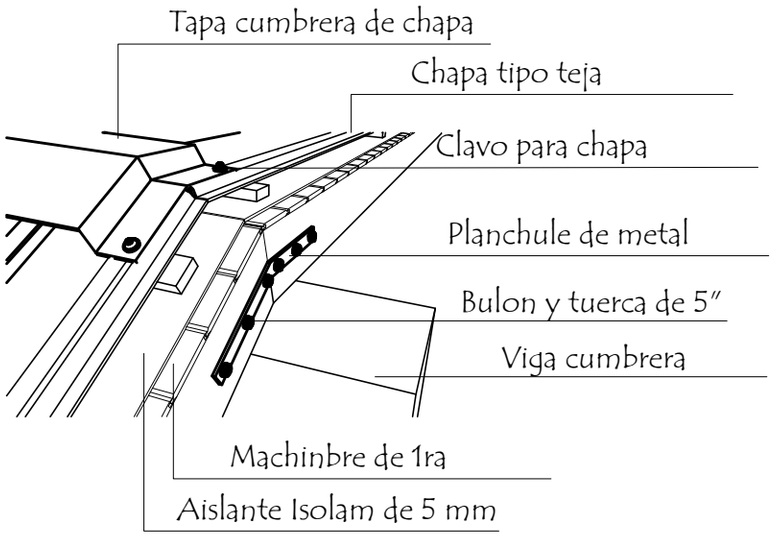

Perspectiva

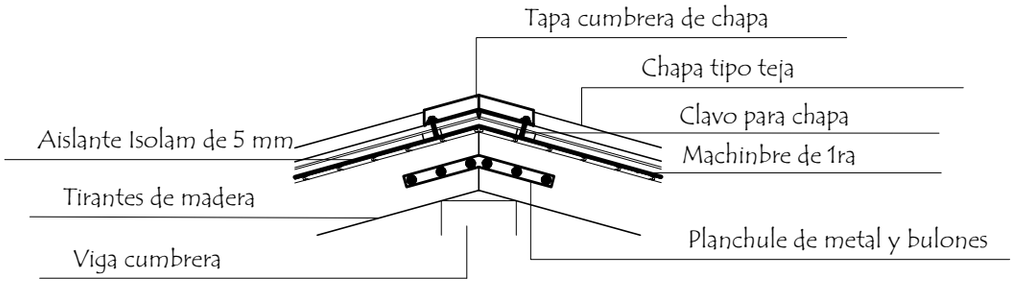

Alzado

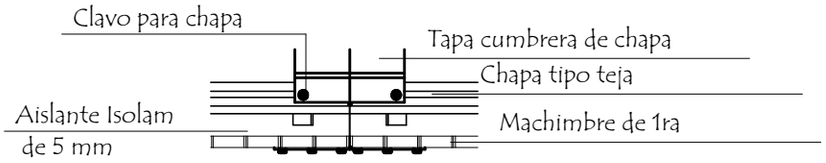

Planta

MUNICIPALIDAD DE "GRAL. JOSÉ MARÍA DELGADO" ESCUELA BÁSICA Nº 1582 PADRE HERMANN ENGELBERT PIEPER		
PROYECTO	Reparación de cuatro aulas y sanitarios - Bloque 1	
Detalle de techo escala 1 / 20	07	

Ubicaciòn de Pizarròn

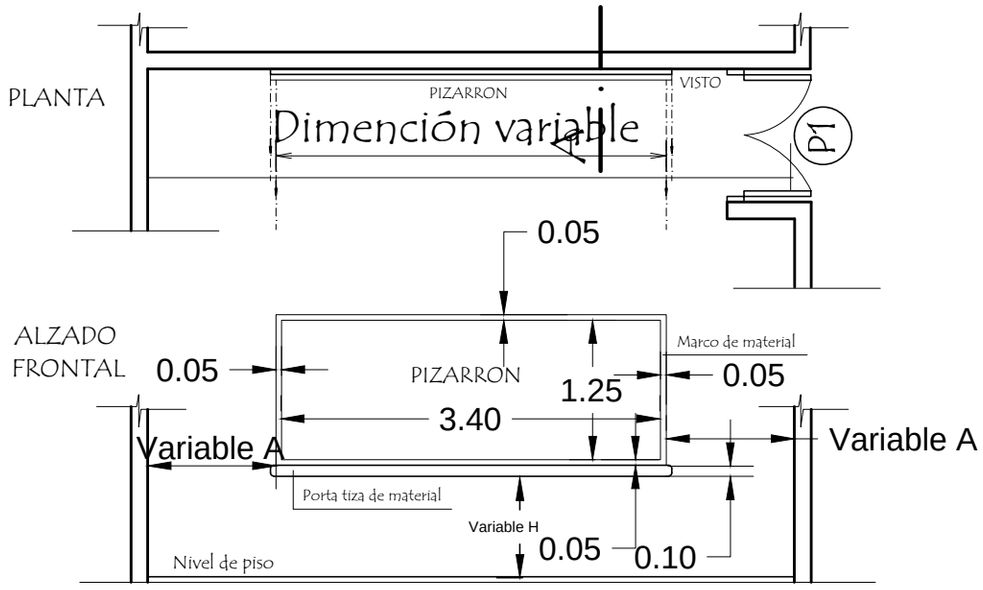

CORTE A

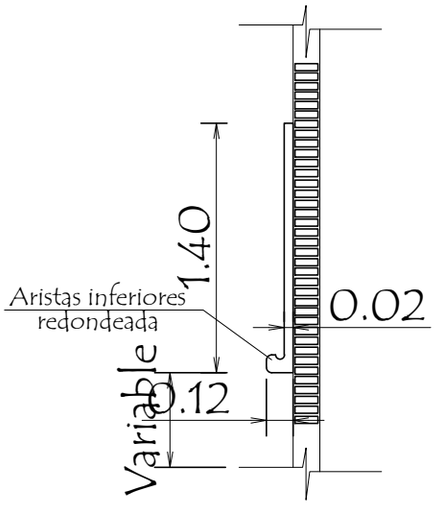

CONSTRUCCION DE PIZARRON EMPOTRADO EN MURO

ESPECIFICACIONES TECNICAS

1- Sobre el muro de ladrillo marcar las dimenciones recomendadas preparar el marco de material y porta tiza con ladrillos empotrados, revocados posteriormente con mortero, cemento-arena (1:3), dandole revoque con mortero cemento-arena (1:3), y aplicación de tres manos de enduido plàstico, con textura de ter- una terminación redondeada en las aristas interiores.-

2- En la zona de pizarrón propiamente, aplicar una azotada con hidrófugo(ceresita), posteriormente minación luego de la cantidad de alizado necesarios.

3- Aplicar sellador o fijador plàstico, posteriormente aplicar tres manos de pintura sintética para pizarrón color verde pizarra, en el marco y portatiza luego del mismo proseso pintura sitéticas color gris.

OBSERVACIONES :

ALTURA A RESPETAR PARA LA UBICACION DEL PIZARRON

1- Para escuela		2- Para colegio	
A	1.15 mts.	A	1.70 mts.
H	0.70 mts.	H	0.80 mts.

MUNICIPALIDAD DE "GRAL. JOSÉ MARÍA DELGADO"

ESCUELA BÁSICA Nº 1582 PADRE HERMANN ENGELBERT PIEPER

PROYECTO	Reparación de cuatro aulas y sanitarios - Bloque 1	
	Detalle de Pizarrón escala 1 / 50	08