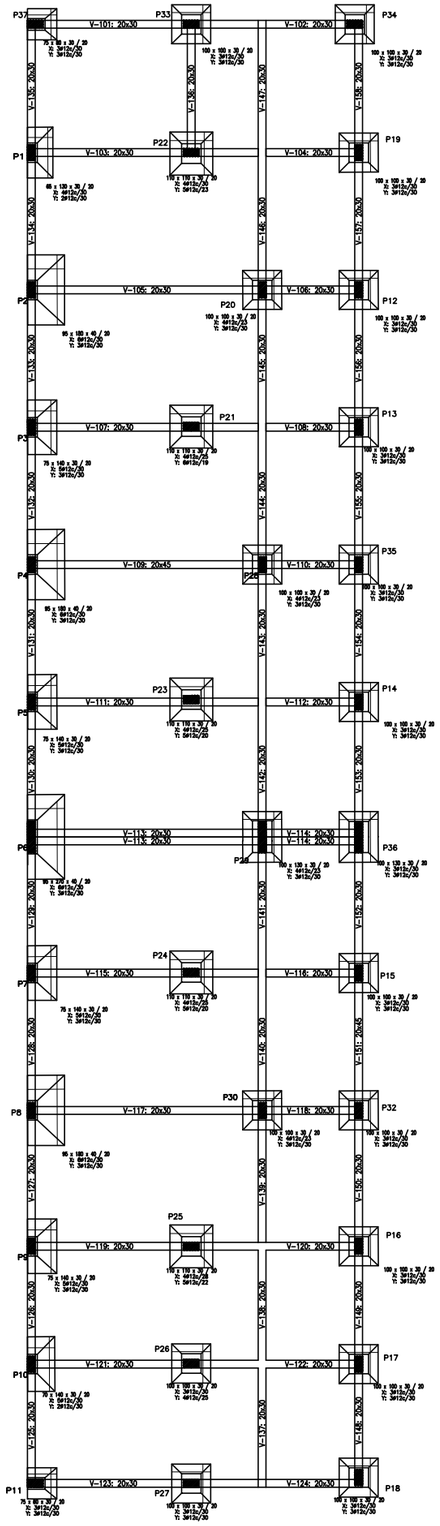

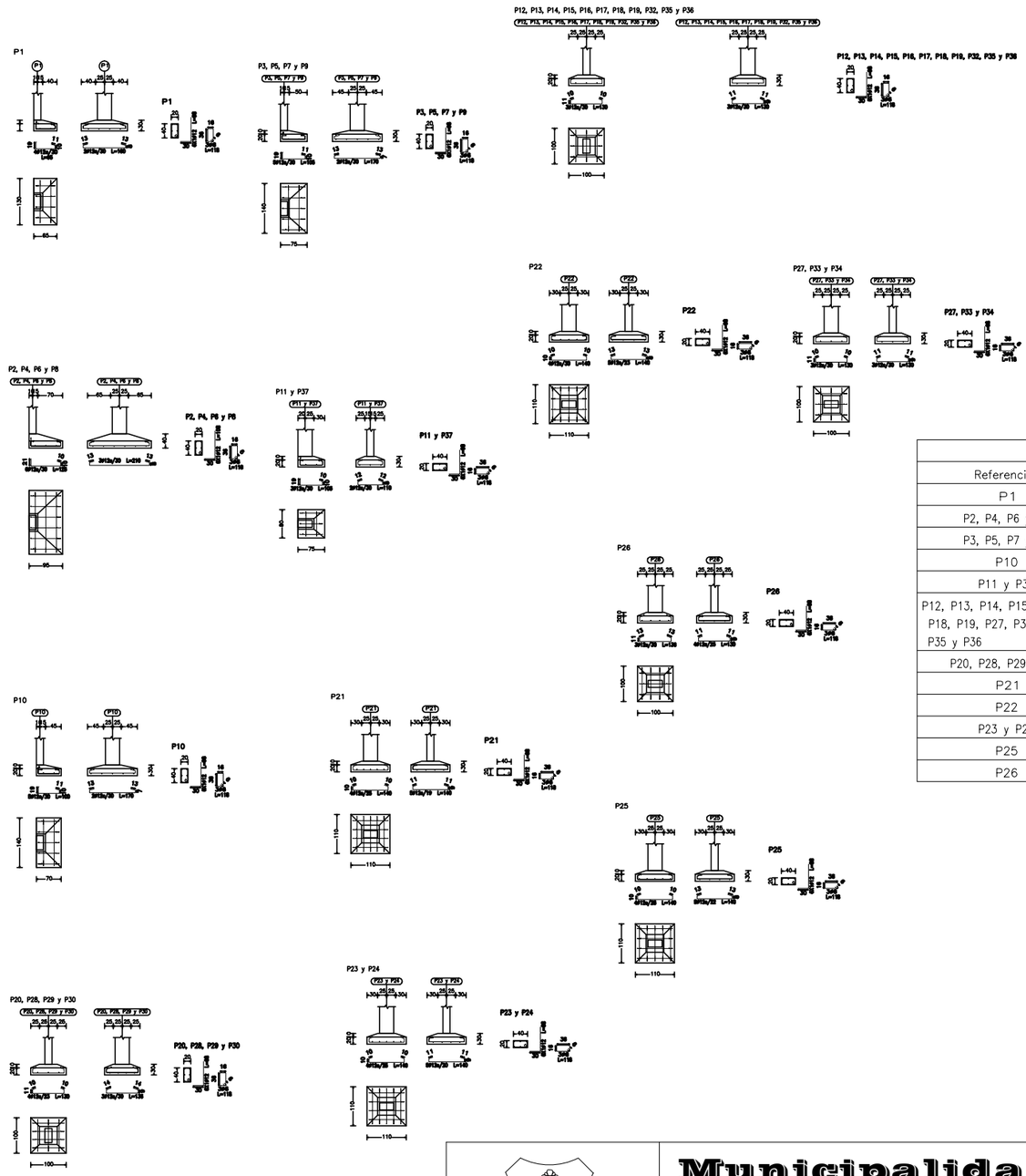

CUADRO DE ELEMENTOS DE CIMENTACIÓN				
Referencias	Dimensiones (cm)	Altura (cm)	Armado inf. X	Armado inf. Y
P1	65x130	30 / 20	4ø12c/30	2ø12c/30
P2, P4, P6 y P8	95x180	40 / 20	6ø12c/30	3ø12c/30
P3, P5, P7 y P9	75x140	30 / 20	5ø12c/30	3ø12c/30
P10	70x140	30 / 20	5ø12c/30	2ø12c/30
P11 y P37	75x80	30 / 20	3ø12c/30	3ø12c/30
P12, P13, P14, P15, P16, P17, P18, P19, P27, P32, P33, P34, P35 y P36	100x100	30 / 20	3ø12c/30	3ø12c/30
P20, P28, P29 y P30	100x100	30 / 20	4ø12c/23	3ø12c/30
P21	110x110	30 / 20	4ø12c/25	6ø12c/19
P22	110x110	30 / 20	4ø12c/30	5ø12c/23
P23 y P24	110x110	30 / 20	4ø12c/25	5ø12c/20
P25	110x110	30 / 20	4ø12c/28	5ø12c/22
P26	100x100	30 / 20	3ø12c/30	4ø12c/25

Plano de fundación

ESC.: 1/150

MUNICIPALIDAD DE CAMBYRETA
ITAPÚA –PARAGUAY

Municipalidad de Cambyretá

ANTEPROYECTO DE CONSTRUCCIÓN DE AULAS Y BAÑOS
OBRA: ESCUELA BÁSICA N° 510 ADELA SPERATTI

BARRIO: Cambyreta Centro

UBICACIč N: Cambyreta

Arq. Berta R. Martinez
Diretora de Obras

Francisco J. Pereira Rieve
Intendente Municipal

LÁMINA N°
11

Abril/15