PLANTA DE UBICACION

MUNICIPALIDAD DE SANTA ROSA DEL MONDAY

CONTRATO DE ELABORACION DE PROYECTOS DE INVERSION

OBRA: CONSTRUCCION DE MURALLA
ESC. BAS. N° 1.325 "SANTA ROSA DEL MONDAY"

UBICACION: Calle Adela Esperati e/ Guarani y Don Nelson Seguer
Centro Urbano.

PROYECTO:	ING. CESAR CRISTALDO		
DIBUJANTE	ING. César Cristaldo		
FECHA	: ABR / 2.014	ESCALA S/E	

DIBUJANTE PROYECTISTA V° B°

DETALLE DE MURALLA

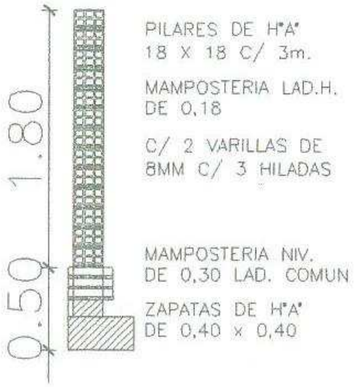

DETALLE DE MURALLA. SECTOR ESQUINA

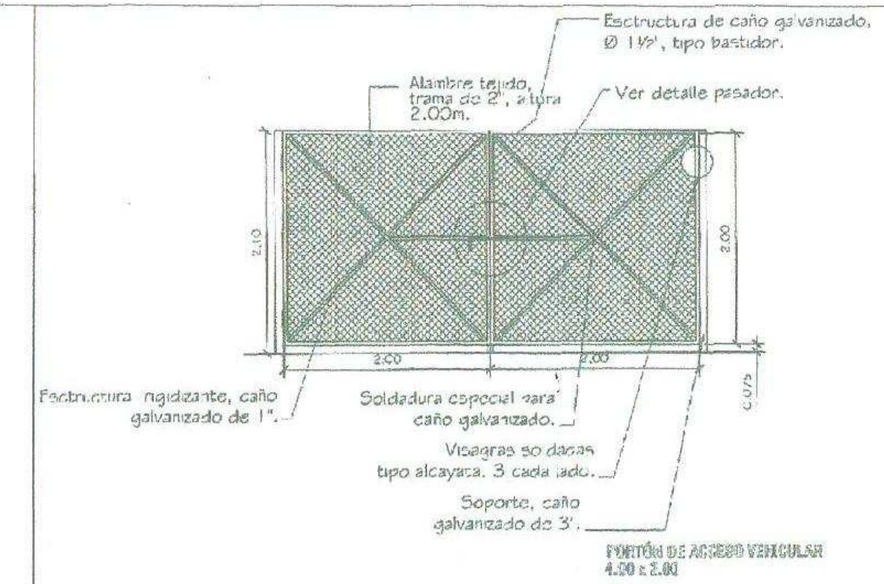

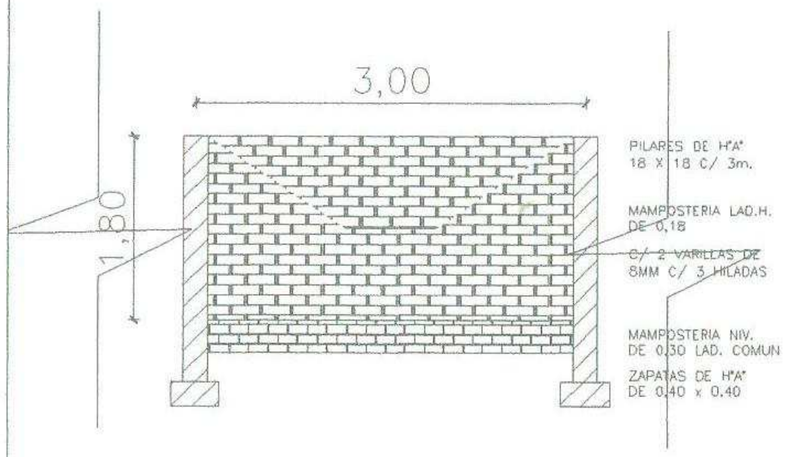

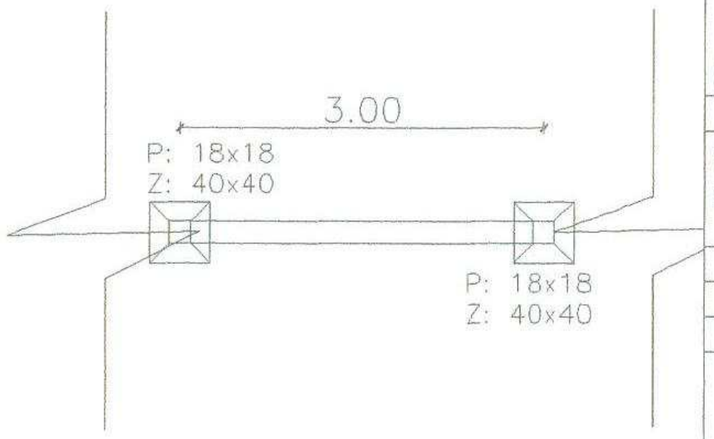

MUNICIPALIDAD DE SANTA ROSA DEL MONDAY

CONTRATO DE ELABORACION DE PROYECTOS DE INVERSION

OBRA: CONSTRUCCION DE MURALLA
ESC. BAS. N° 1.325 "SANTA ROSA DEL MONDAY"

UBICACION: Calle Adela Esperati e/ Guarani y Don Nelson Seguer
Centro Urbano.

PROYECTO:	ING. CESAR CRISTALDO		
DIBUJANTE	ING. César Cristaldo		
FECHA	: ABR / 2.014	ESCALA S/E	

DIBUJANTE PROYECTISTA V° B°