REGISTRO 1

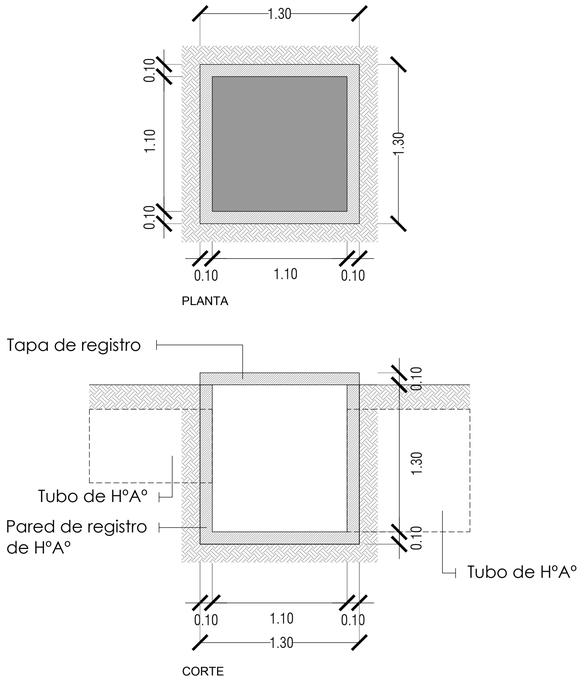

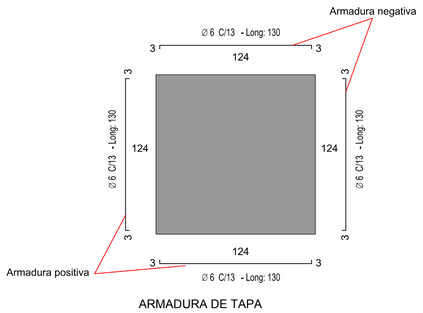

ARMADURA DE TAPA

ARMADURA DE REGISTRO

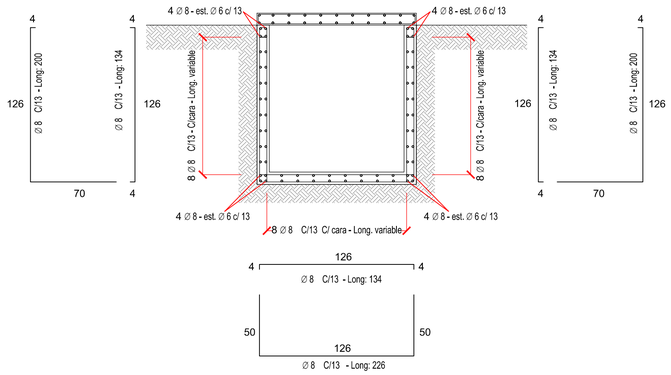

REGISTRO 1.2

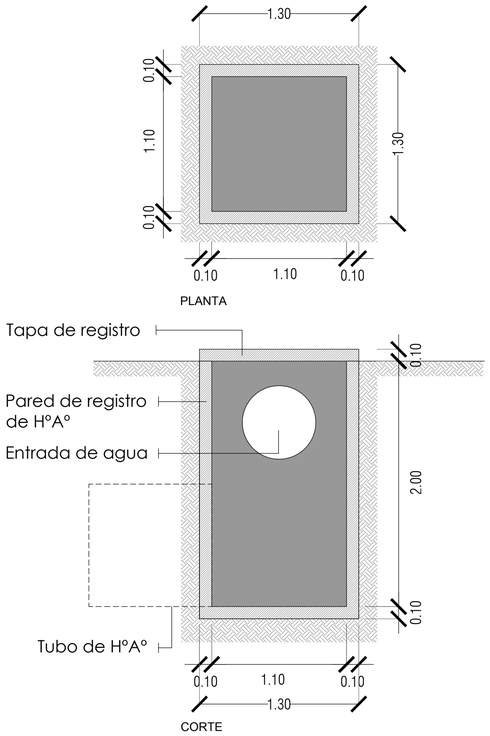

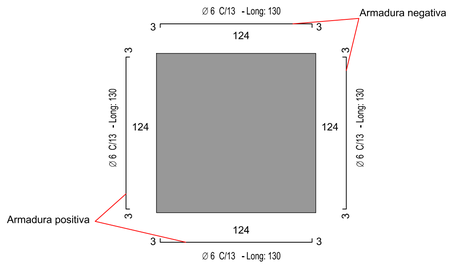

ARMADURA DE TAPA

ARMADURA DE REGISTRO

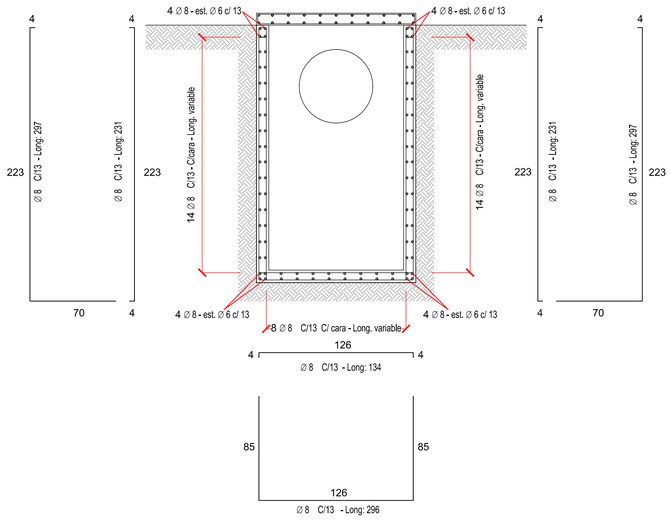

REGISTRO 2

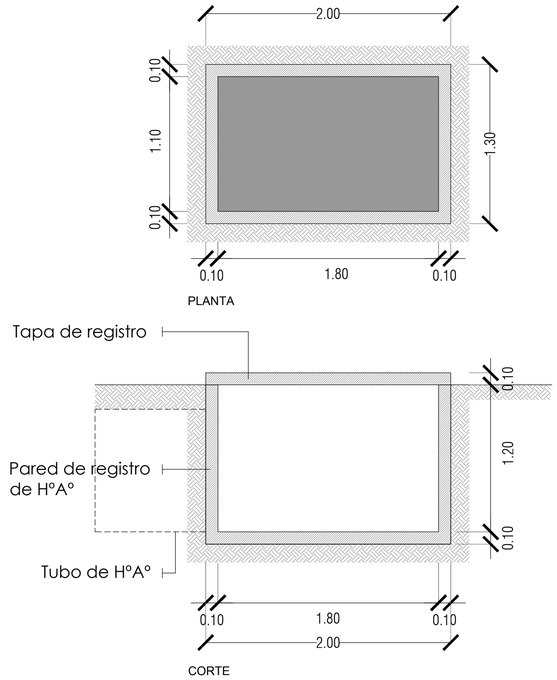

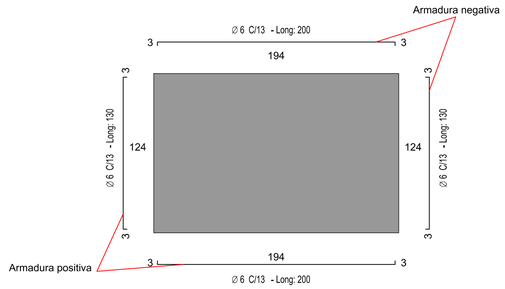

ARMADURA DE TAPA

ARMADURA DE REGISTRO

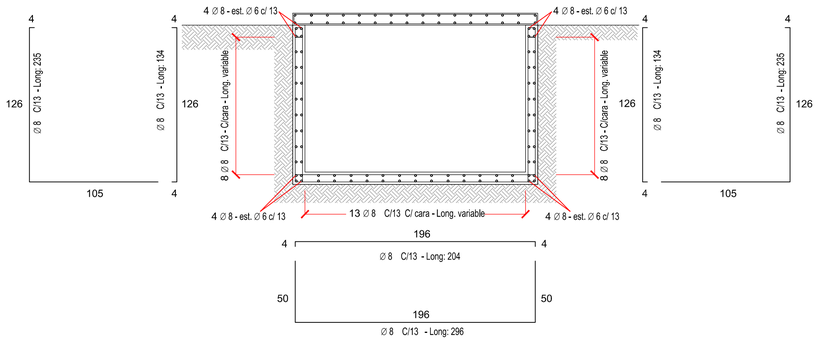

MUNICIPALIDAD DE CAMBYRETA
ITAPÚA – PARAGUAY

Municipalidad de Cambyretá

OBRA: "ENTUBAMIENTO EN EL BARRIO SAN RAFAEL"

BARRIO: SAN RAFAEL

UBICACIÓN: CALLE 3 DEL Bº SAN RAFAEL - CAMBYRETA

LÁMINA Nº

02

ABRIL 2021

Arq. Luis Roa B.
Director de Obras

Francisco J. Pereira Rieve
Intendente Municipal