ESPECIFICACIONES TECNICAS

Este trabajo consiste en el suministro, transporte, almacenamiento, manejo y colocación de tubería de concreto simple, con los diámetros, alineamientos, cotas y pendientes mostrados en los planos del proyecto u ordenados por el Supervisor; comprende, además, la construcción del solado y la sujeción a lo largo de la tubería; el suministro de mortero para las juntas de los tubos, las conexiones a cabezales u obras existentes o nuevas y la remoción y disposición del material sobrante. Los tubos deberán ser elaborados con una mezcla homogénea de concreto, de calidad tal, que aquellos cumplan los requisitos de resistencia al aplastamiento y absorción.

Cada tubo deberá tener una longitud especificados en la planilla de computo y planos respectivos deberán estar diseñados de manera de obtener un encaje adecuado entre ellos, formando un conducto continuo con una superficie interior lisa y uniforme.

Todos los materiales a utilizarse deberán estar ubicados de tal forma que no cause incomodidad a los transeúntes y/o vehículos que circulen en los alrededores

Equipo

Se requieren, principalmente, elementos para la producción de agregados pétreos, fabricación y curado de la mezcla de concreto, moldes para la fabricación de los tubos y equipos para su transporte y colocación en el sitio de las obras.

Calidad de la tubería

El Supervisor designado por la institución no aceptará el empleo de tubos que presenten:
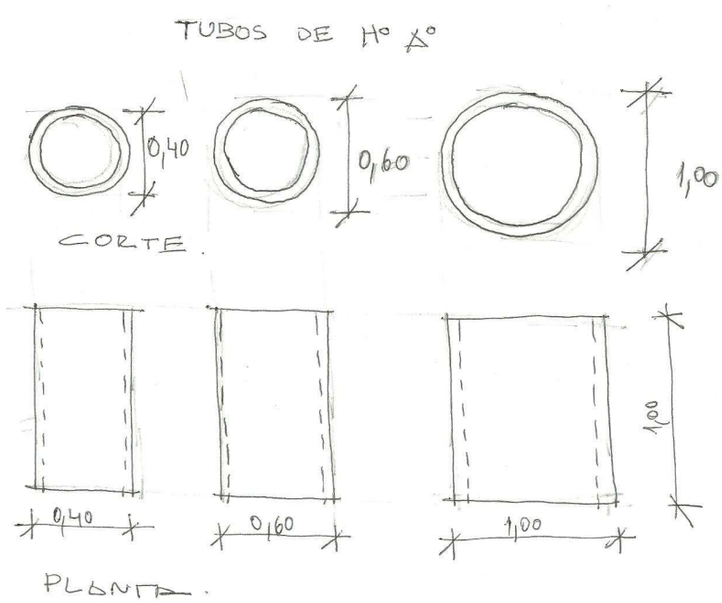
- Fracturas o grietas que atraviesen la pared del tubo, excepto una grieta en el extremo que no exceda el espesor de la junta.
- Defectos que indiquen dosificación, mezcla o moldeo inadecuados.
- Defectos superficiales tales como cangrejeras y textura abierta.
- Extremos dañados que impidan la construcción de juntas aceptables.
- Sonido que no sea claro al colocarlos en posición vertical y golpearlos ligera y secamente con un martillo liviano
- Cualquier tipo o desperfecto que altere la funcionalidad de los tubos.