**CD N° 77/2023 ADQUISICIÓN DE EQUIPAMIENTO PARA RECICLAJE DE RESIDUOS SÓLIDOS - ID N° 426721.-**

## ACLARACIONES A LAS ESPECIFICACIONES TÉCNICAS

**ÍTEM N° 2: BASURERO DE METAL PARA INTERIOR**

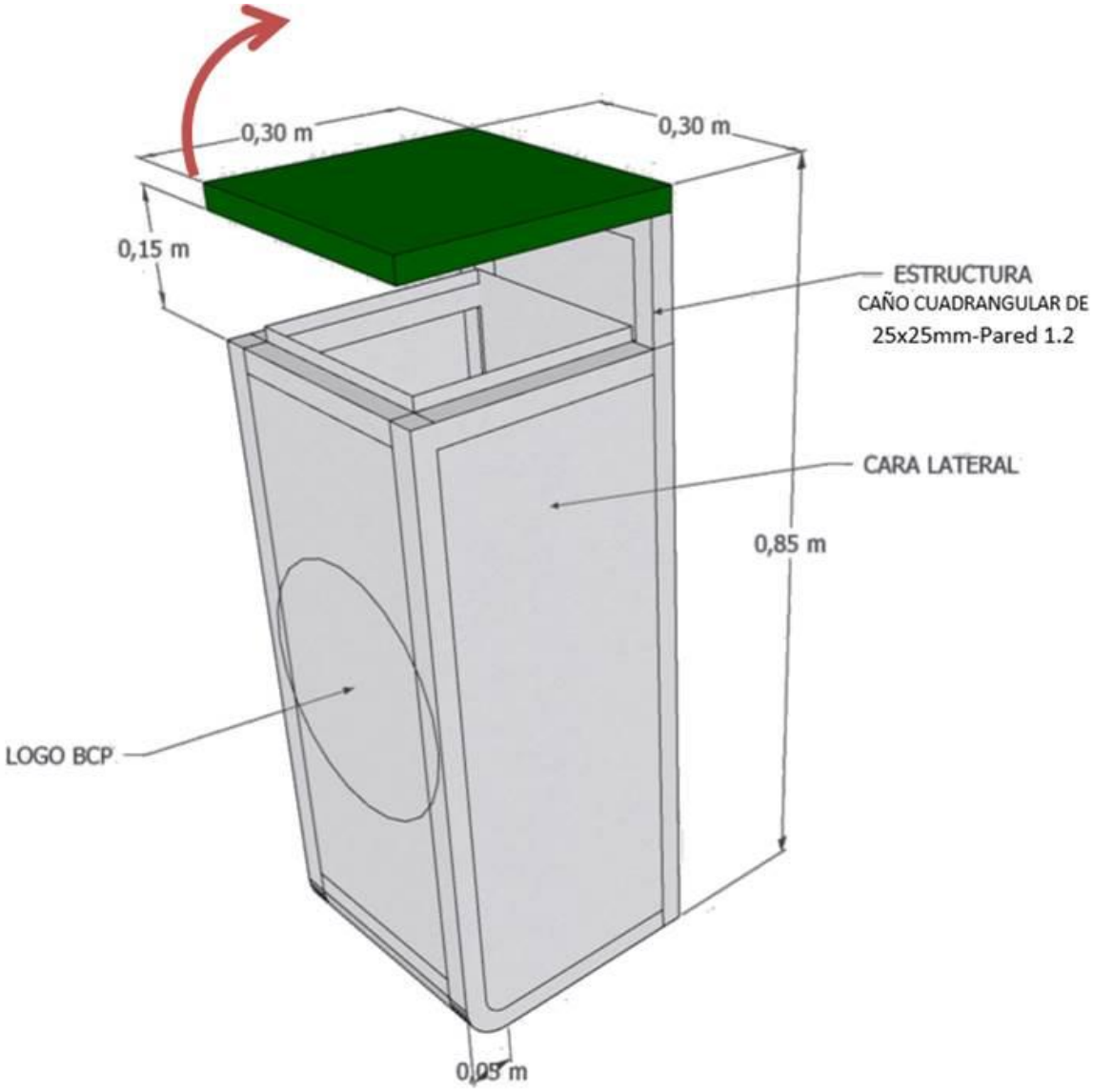


Modelo individual - Medidas

**CD N° 77/2023 ADQUISICIÓN DE EQUIPAMIENTO PARA RECICLAJE DE RESIDUOS SÓLIDOS - ID N° 426721.-**

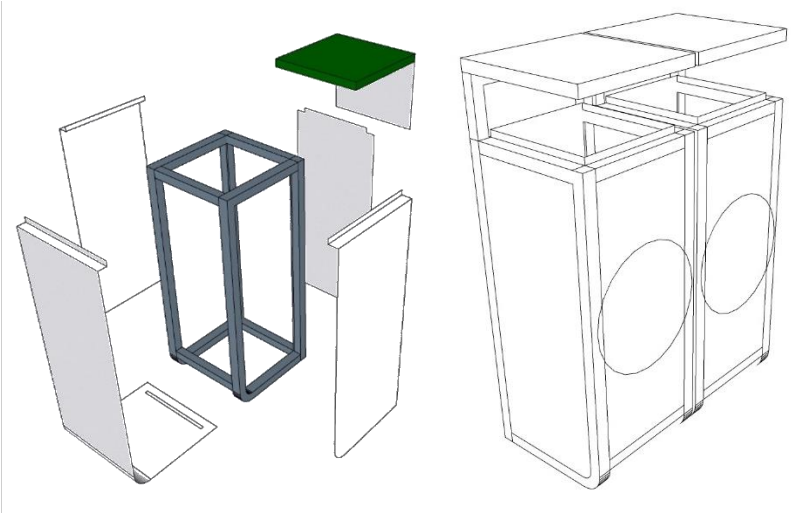

Piezas componentes – Montaje en pares

SARA MIRANDA COLMAN

Firmado digitalmente por SARA MIRANDA COLMAN
Fecha: 2023.05.18 15:34:46 -04'00'