DETALLES DE ARMADURAS
ISOMÉTRICO
ESC. 1:50

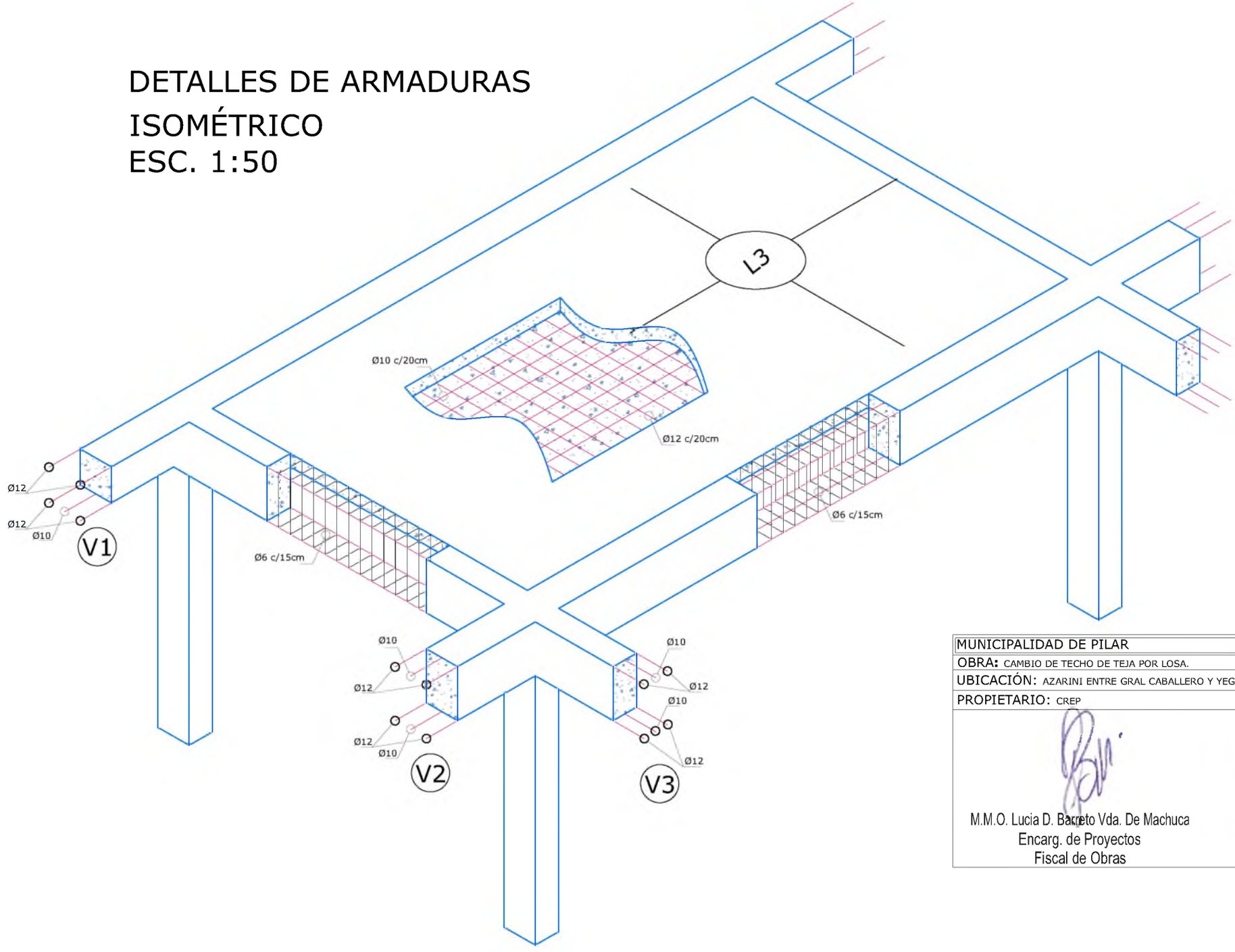

MUNICIPALIDAD DE PILAR	
OBRA: CAMBIO DE TECHO DE TEJA POR LOSA.	
UBICACIÓN: AZARINI ENTRE GRAL CABALLERO Y YEGROS	
PROPIETARIO: CREP	
M.M.O. Lucia D. Barreto Vda. De Machuca Encarg. de Proyectos Fiscal de Obras	DIGITALIZACIÓN: LUIS MEZA

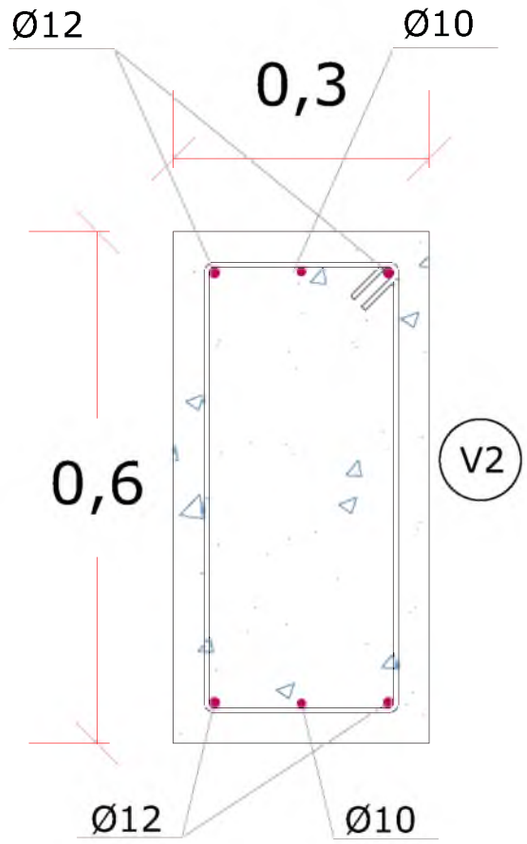

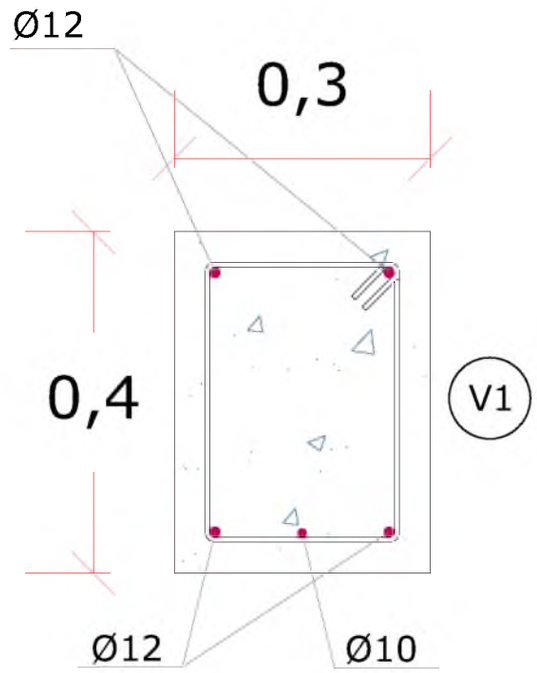

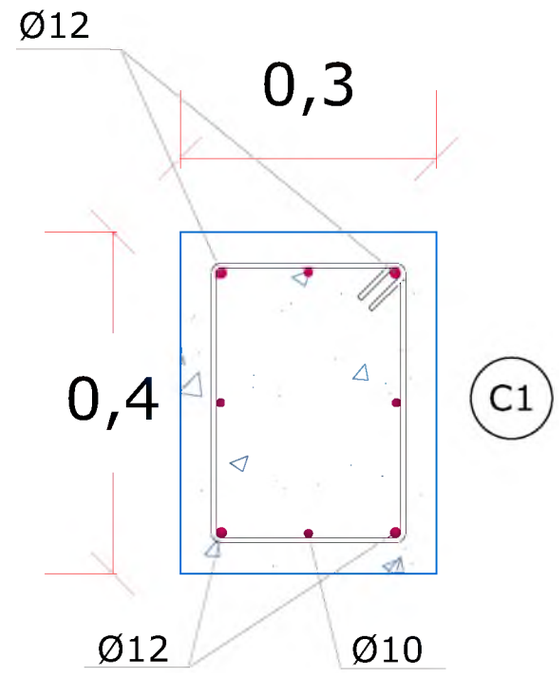

DETALLES DE ESTRIBOS
ESC. 1:10

MUNICIPALIDAD DE PILAR	
OBRA: CAMBIO DE TECHO DE TEJA POR LOSA.	
UBICACIÓN: AZARINI ENTRE GRAL CABALLERO Y YEGROS	
PROPIETARIO: CREP	
M.M.O. Lucia D. Barreto Vda. De Machuca Encarg. de Proyectos Fiscal de Obras	DIGITALIZACIÓN: LUIS MEZA

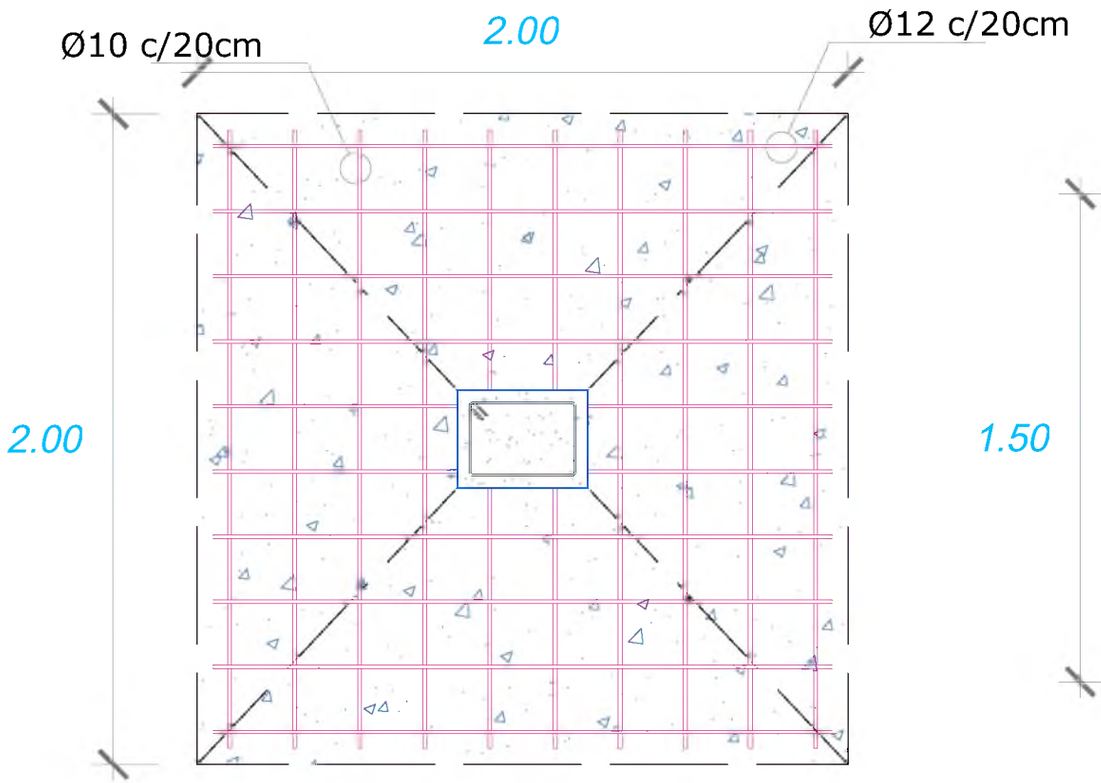

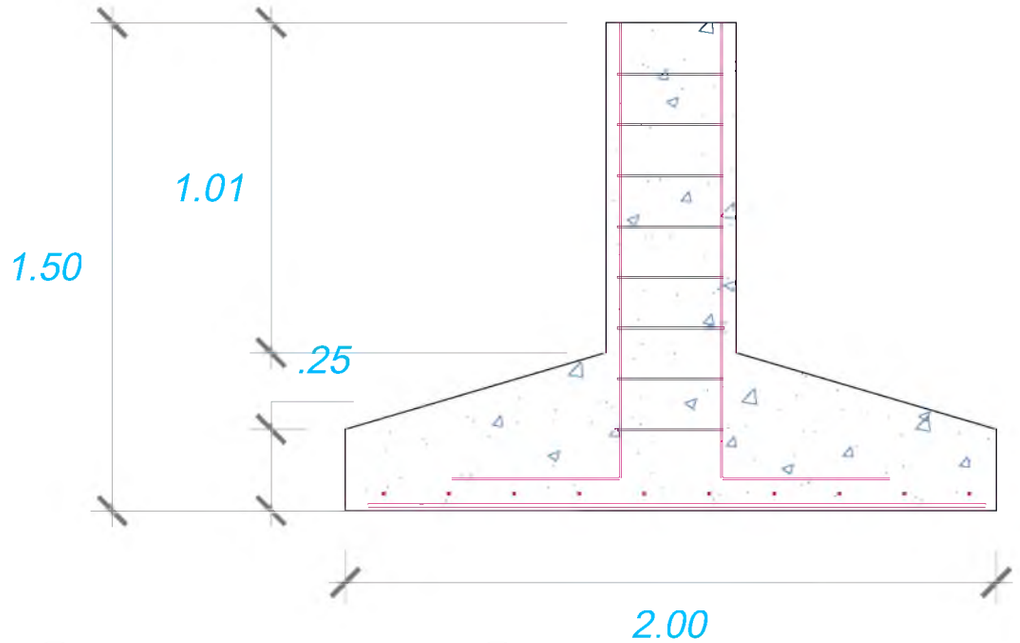

DETALLES DE ZAPATAS
ESC. 1:30

MUNICIPALIDAD DE PILAR
OBRA: CAMBIO DE TECHO DE TEJA POR LOSA.
UBICACIÓN: AZARINI ENTRE GRAL CABALLERO Y YEGROS
PROPIETARIO: CREP
M.M.O. Lucia D. Barreto Vda. De Machuca Encarg. de Proyectos Fiscal de Obras

DIGITALIZACIÓN: LUIS MEZA

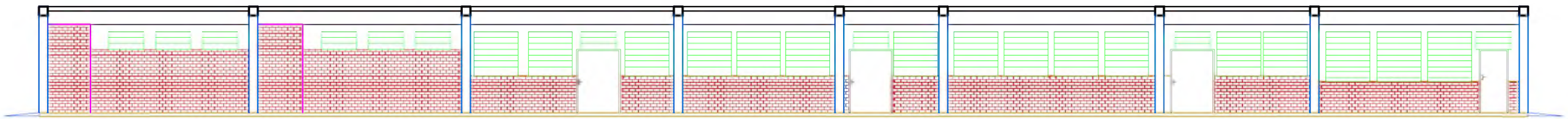

FACHADA FRONTAL
ESC. 1:100

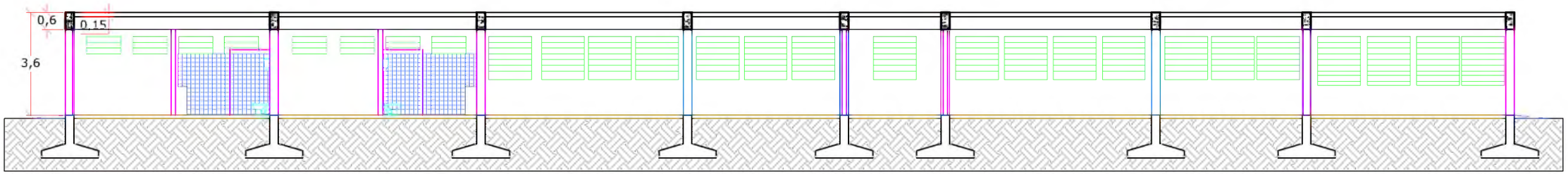

CORTE LONGITUDINAL
ESC. 1:100

MUNICIPALIDAD DE PILAR
OBRA: CAMBIO DE TECHO DE TEJA POR LOSA.
UBICACIÓN: AZARINI ENTRE GRAL CABALLERO Y YEGROS
PROPIETARIO: CREP
M.M.O. Lucia D. Barreto Vda. De Machuca Encarg. de Proyectos Fiscal de Obras

DIGITALIZACIÓN: LUIS MEZA

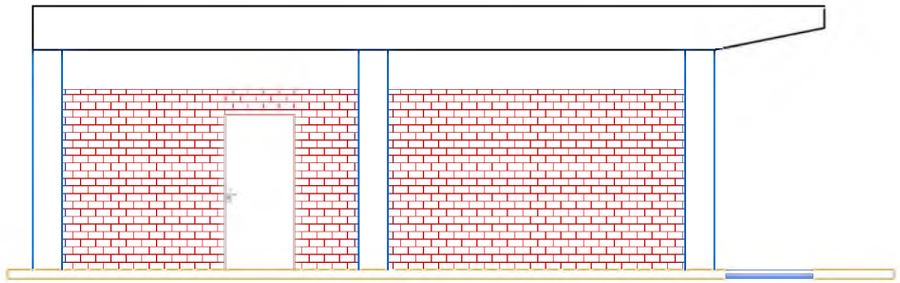

FACHADA LATERAL
ESC. 1:100

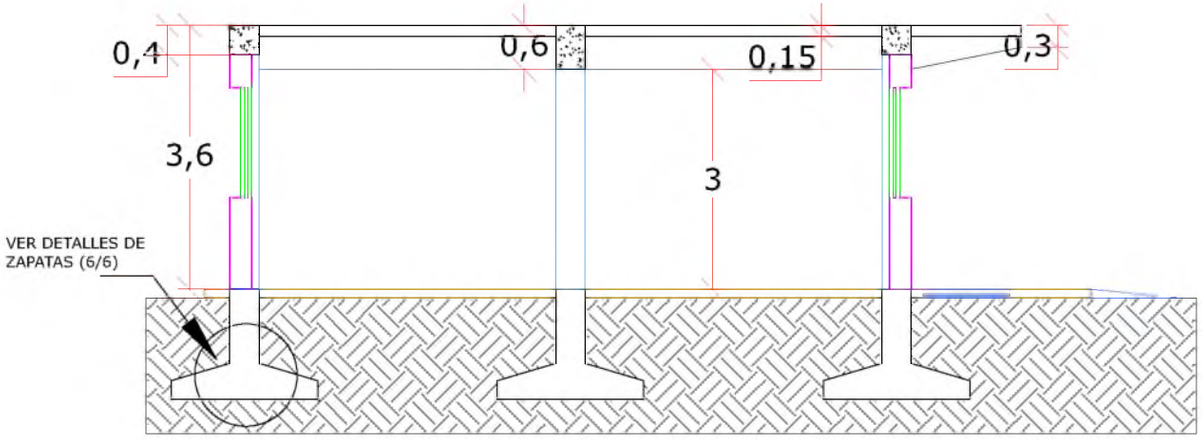

CORTE TRANSVERSAL
ESC. 1:100

MUNICIPALIDAD DE PILAR
OBRA: CAMBIO DE TECHO DE TEJA POR LOSA.
UBICACIÓN: AZARINI ENTRE GRAL CABALLERO Y YEGROS
PROPIETARIO: CREP
M.M.O. Lucia D. Barreto Vda. De Machuca Encarg. de Proyectos Fiscal de Obras

DIGITALIZACIÓN: LUIS MEZA

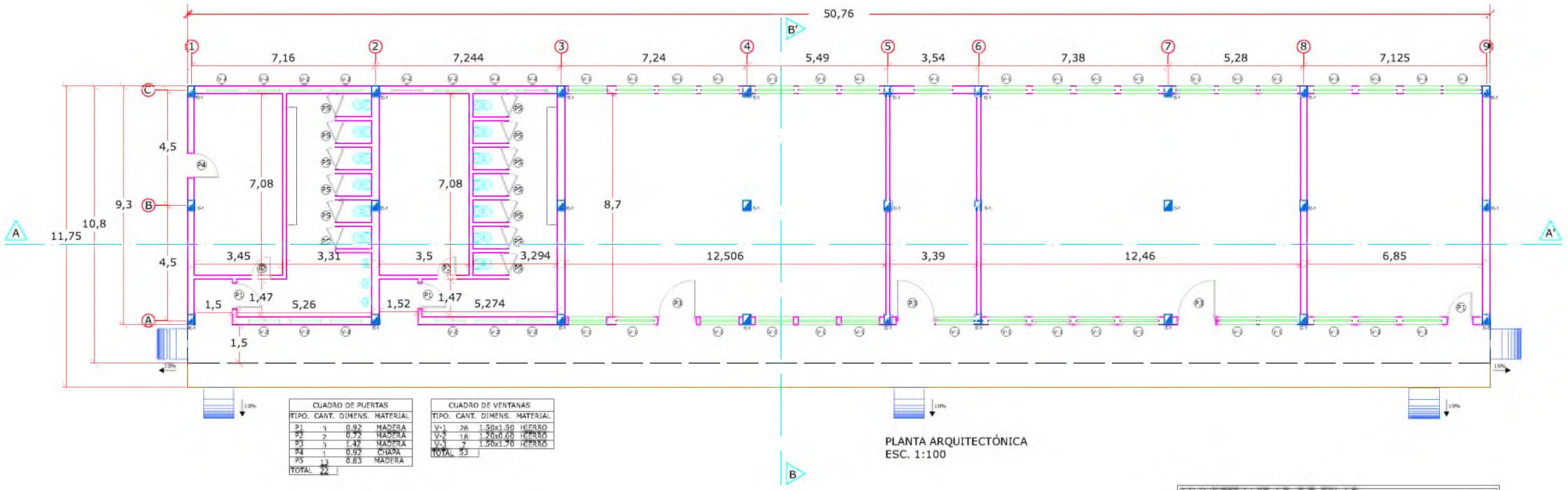

CUADRO DE PUERTAS			
TIPO.	CANT.	DIMENS.	MATERIAL
P1	3	0.92	MADERA
P2	2	0.72	MADERA
P3	1	1.42	MADERA
P4	1	0.92	CHAPA
P5	13	0.83	MADERA
TOTAL	22		

CUADRO DE VENTANAS			
TIPO.	CANT.	DIMENS.	MATERIAL
V-1	26	1.50x1.50	HIERRO
V-2	16	1.20x0.60	HIERRO
V-3	7	1.50x1.70	HIERRO
TOTAL	53		

PLANTA ARQUITECTÓNICA
ESC. 1:100

MUNICIPALIDAD DE PILAR

OBRA: CAMBIO DE TECHO DE TEJA POR LOSA.

UBICACIÓN: AZARINI ENTRE GRAL CABALLERO Y YEGROS

PROPIETARIO: CREP

M.M.O. Lucia D. Barreto Vda. De Machuca
Encarg. de Proyectos
Fiscal de Obras

DIGITALIZACIÓN: LUIS MEZA

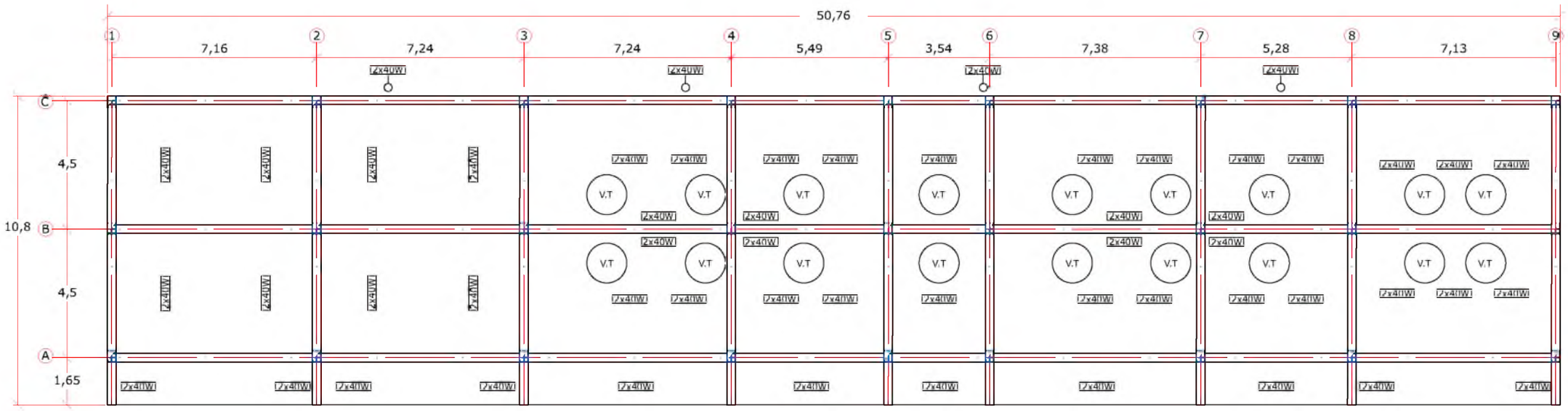

PLANTA DE INSTALACIONES ELÉCTRICAS
ESC. 1:100

MUNICIPALIDAD DE PILAR
OBRA: CAMBIO DE TECHO DE TEJA POR LOSA.
UBICACIÓN: AZARINI ENTRE GRAL CABALLERO Y YEGROS
PROPIETARIO: CREP
M.M.O. Lucia D. Barreto Vda. De Machuca Encarg. de Proyectos Fiscal de Obras

DIGITALIZACIÓN: LUIS MEZA

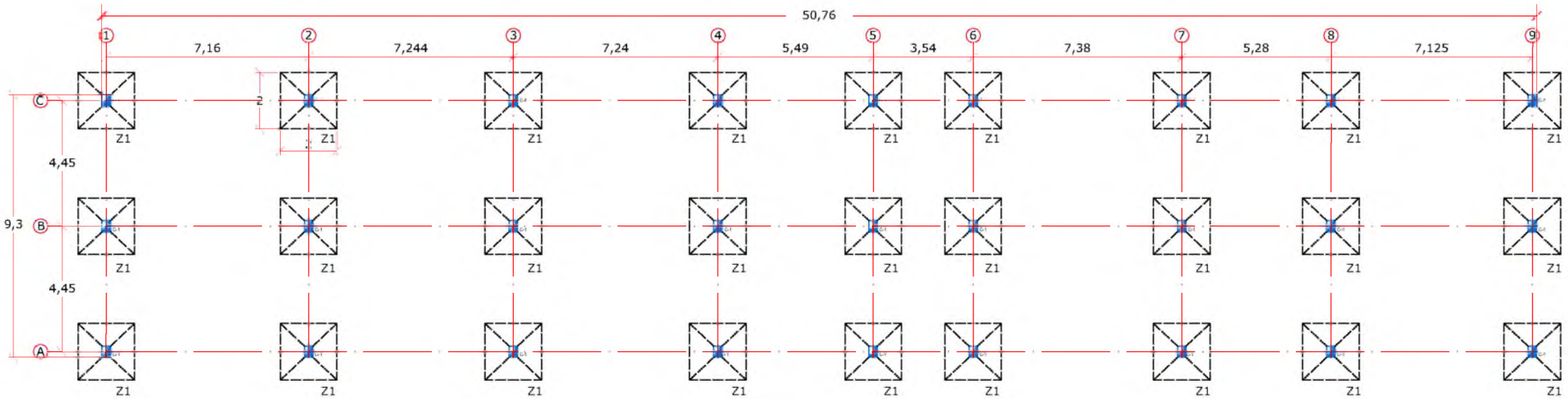

CUADRO DE ZAPATAS			
TIPO.	CANT.	DIMENS.	MATERIAL
Z1	27	2.00x2.00	HORMIGÓN

CUADRO DE COLUMNAS			
TIPO.	CANT.	DIMENS.	MATERIAL
C1	27	0.30x0.40	HORMIGON

PLANTA DE ZAPATAS
ESC. 1:100

MUNICIPALIDAD DE PILAR

OBRA: CAMBIO DE TECHO DE TEJA POR LOSA.

UBICACIÓN: AZARINI ENTRE GRAL CABALLERO Y YEGROS

PROPIETARIO: CREP

M.M.O. Lucia D. Barreto Vda. De Machuca
Encarg. de Proyectos
Fiscal de Obras

DIGITALIZACIÓN: LUIS MEZA

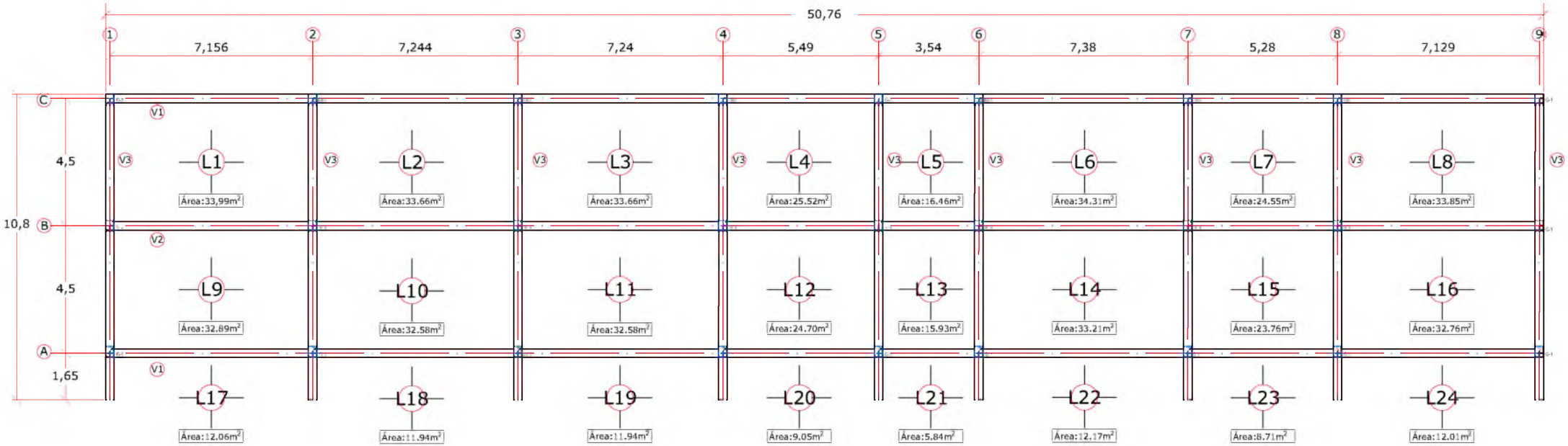

CUADRO DE ZAPATAS			
TIPO.	CANT.	DIMENS.	LONGITUD
V1	2	0.30x0.40	50.76m
V2	1	0.30x0.60	50.76m
V3	9	0.30x0.60	10.80m

PLANTA DE VIGAS Y LOSAS
ESC. 1:100

MUNICIPALIDAD DE PILAR

OBRA: CAMBIO DE TECHO DE TEJA POR LOSA.

UBICACIÓN: AZARINI ENTRE GRAL CABALLERO Y YEGROS

PROPIETARIO: CREP

M.M.O. Lucia D. Barreto Vda. De Machuca
Encarg. de Proyectos
Fiscal de Obras

DIGITALIZACIÓN: LUIS MEZA

Cambio de tejas y por losa

PLANTA DE UBICACIÓN
ESC. 1:2000

MUNICIPALIDAD DE PILAR
OBRA: CAMBIO DE TECHO DE TEJA POR LOSA.
UBICACIÓN: AZARINI ENTRE GRAL CABALLERO Y YEGROS
PROPIETARIO: CREP
M.M.O. Lucia D. Barreto Vda. De Machuca Encarg. de Proyectos Fiscal de Obras

DIGITALIZACIÓN: LUIS MEZA