MUNICIPALIDAD DE ITACURUBI DE LA CORDILLERA
Jardín de la República – Paraguay

Mcal. Estigarribia c/ Cap. Aguilera
Telefax: (0518) 20 010
Email: municipalidaditacurubi2021@gmail.com

Oñondive ikatu

CONSTRUCCION DE EMPEDRADO EN LA CALLE ANTOLIN OVIEDO–BARRIO SANTA LUCIA – ID N° 429.871

ITEM	RUBROS	UNIDAD	CANTIDAD	PRECIO UNITA	PRECIO TOTAL
	ZONA A				
1	Cartel de Obra.	UNIDAD	1,00		
2	Marcación y replanteo.	M2	564,00		
3	Movimiento de suelo: retiro de materiales sobrantes, capa existentes.	M3	112,80		
4	Nivelación y compactación de suelo.	M2	564,00		
5	Pavimento tipo empedrado de piedra bruta (espesor minimo 0,15 metros), incluye colchón de arena,ripio de piedra sexta.	M2	564,00		
6	Provisión y colocación de cordondes de hormigón de 10 cm de espesor, 40 cm de alto y 50 cm de largo.(94metros a un lado, cara frontal utiliza piedra bruta)	ML	94,00		
7	Desague a cielo abierto de muro de piedra bruta colocada medidas. 70 cm altura 50 cm espesor de muro 30 cm.	M3	42,00		
8	Hormigón de masa base de desague a cielo abierto, espesor 12 cm.	M3	4,90		
9	Registro encausador inicio de empedrado medidas 1,2 x 1,2 metros piedra bruta colocada.	UNIDAD	1,00		
10	Baranda metálica protecora de registro a tres lados.	ML	3,60		
11	Piso de hormigón armado encausador de registro.	M2	4,20		
12	Baden de hormigón armado desarrollo 1,20 metros.	ML	1,44		
	ZONA B				
13	Pavimento tipo empedrado de piedra bruta (espesor minimo 0,15 metros), incluye colchón de arena,ripio de piedra sexta. (Cinco metros de largo)	M2	41,00		
14	Provisión y colocación de cordondes de hormigón de 10 cm de espesor, 40 cm de alto y 50 cm de largo.(Cinco metros de largo a cada lado)	ML	10,00		
15	Losa de hormigón armado apoyado en muro de desague tipo pluvial. Espesor 12 cm.	M3	1,03		
	TOTAL				

MUNICIPALIDAD ITACURUBI DE LA CORDILLERA ÑONDIVE IKATU INTENDENCIA

Abg. Willian Mariano López Mora

Intendente Municipal

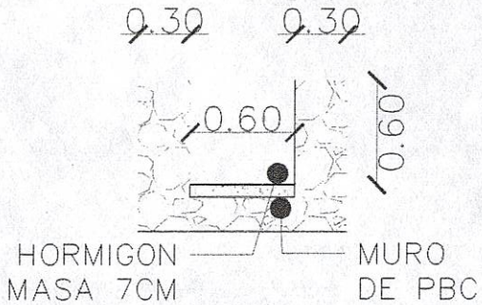

CANAL A CIELO ABIERTO
ESC_____1/20

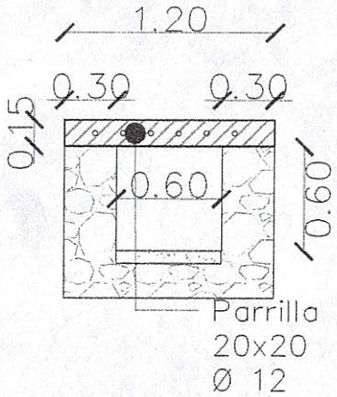

TAPA DE H°A°
ESC_____1/20

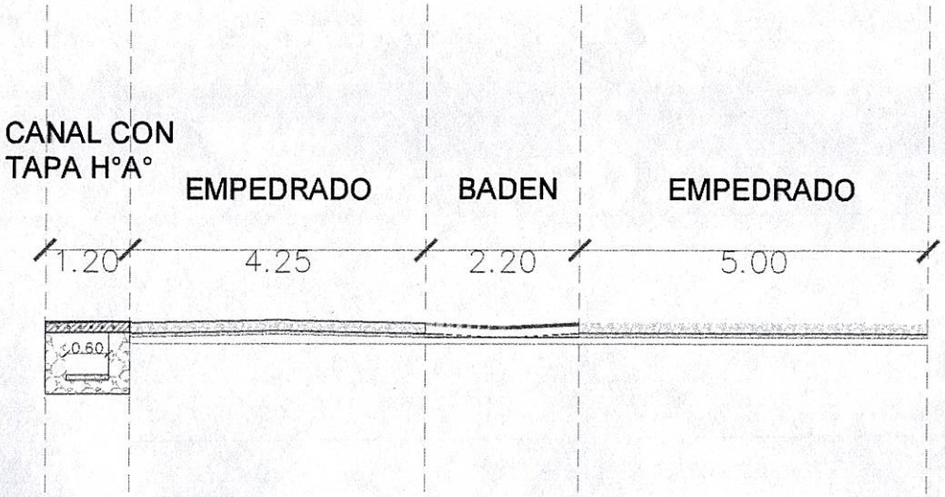

CORTE A - A'
ESC_____1/75

MUNICIPALIDAD ITACURUBI DE LA CORDILLERA ÑONDIVE IKATU OBRAS

MUNICIPALIDAD ITACURUBI DE LA CORDILLERA ÑONDIVE IKATU

Arq. Luz Lerme
Directora de Obras

MUNICIPALIDAD ITACURUBI DE LA CORDILLERA ÑONDIVE IKATU INTENDENCIA

Abg. Willian Mariano López Mora
Intendente
Municipalidad de Itacurubi de la Cordillera

DEPARTAMENTO:	**CORDILLERA**
CIUDAD:	**ITACURUBI DE LA CORDILLERA**
ZONA:	**URBANA**
OBRA:	**CONSTRUCCIÓN DE EMPEDRADO BARRIO SANTA LUCIA**
INSTITUCIÓN:	**MUNICIPALIDAD**

PLANTA EMPEDRADO
ESC_____1/200

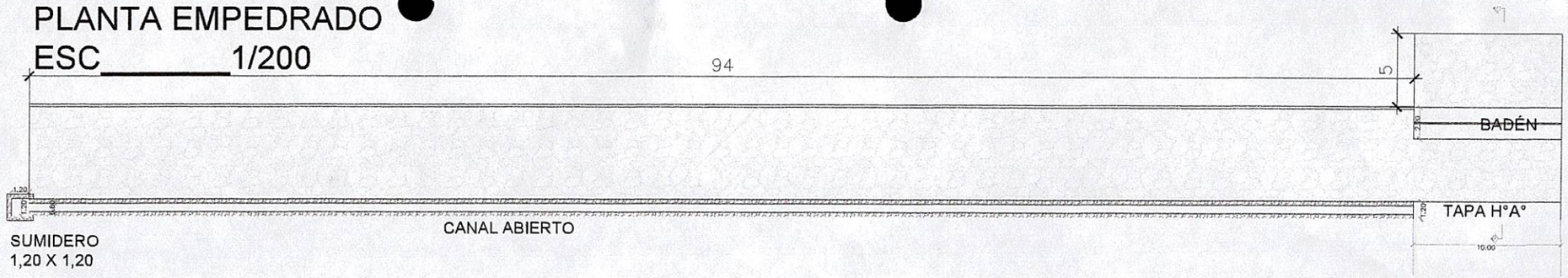

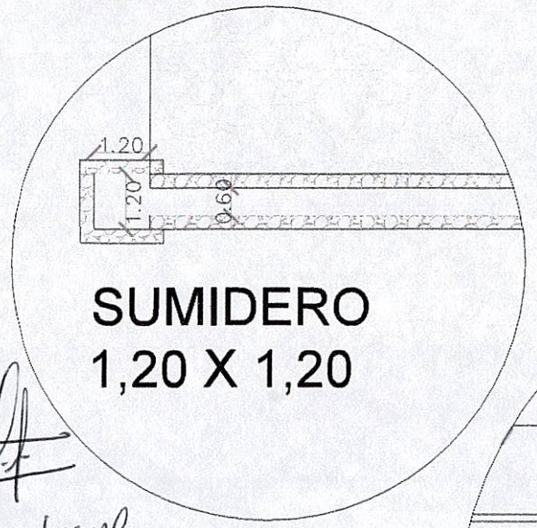

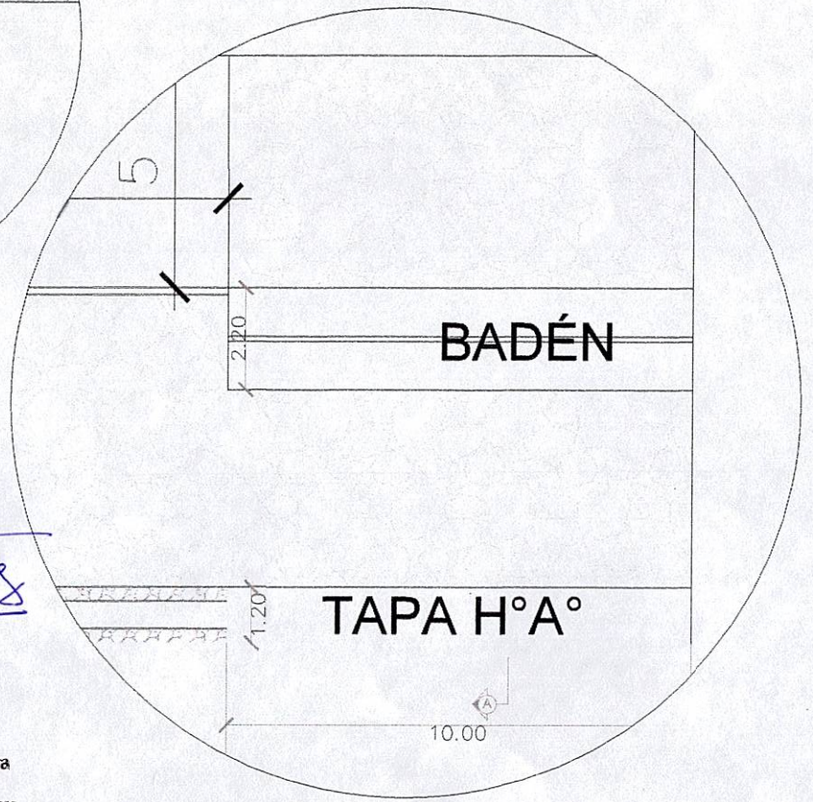

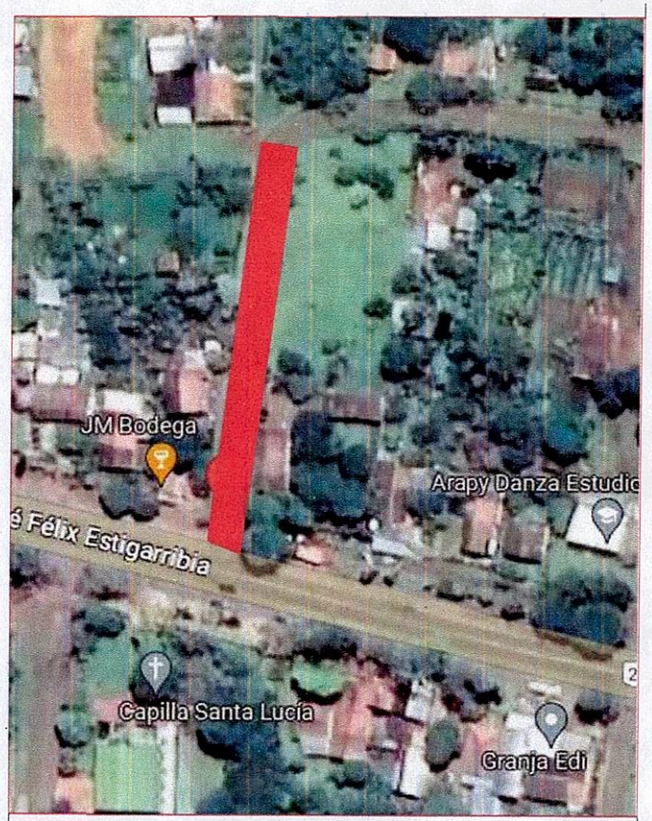

DEPARTAMENTO: **CORDILLERA**
CIUDAD: **ITACURUBI DE LA CORDILLERA**
ZONA: **URBANA**
OBRA: **CONSTRUCCIÓN DE EMPEDRADO BARRIO SANTA LUCIA**
INSTITUCIÓN: **MUNICIPALIDAD**

MUNICIPALIDAD ITACURUBI DE LA CORDILLERA ÑONDIVE IKATU OBRAS

Arq. Luz Lesme.
Directora de Obras.

MUNICIPALIDAD ITACURUBI DE LA CORDILLERA ÑONDIVE IKATU INTENDENCIA

Abg. Willian Mariano López Mora
Intendente
Municipalidad de Itacurubi de la Cordillera