ACLARACIONES A LAS ESPECIFICACIONES TÉCNICAS

- **LOTE N° 1: AMPLIACIÓN DEL SISTEMA DE DETECCIÓN ELECTRÓNICA DE INCENDIOS DIRECCIONABLE**

El Panel del Edificio Cultural está atendiendo actualmente, a más del mencionado Edificio, también el Instituto BCP mediante un Panel Satélite del Sistema principal denominado: Transponder Miniplex y el Edificio de Estacionamiento Externo. Todo el complejo posee notificación por Voceo que también se puede manejar por la Red 4120 y reportan a la Estación Grafica TrueSite Workstation, con su estación remota en el mismo Edificio Cultural.

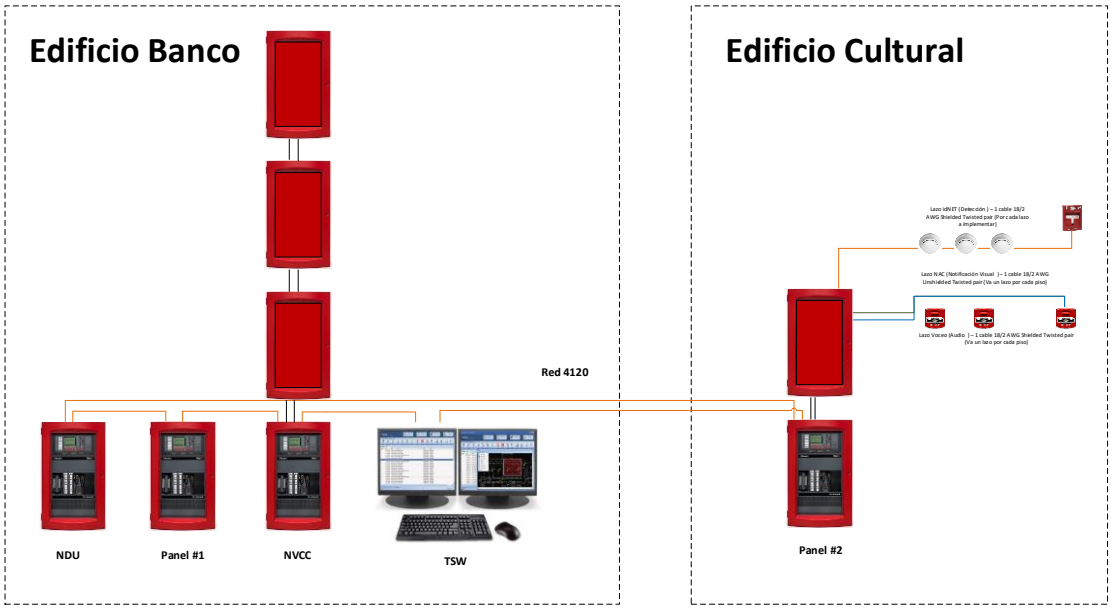

DISPOSICIÓN REFERENCIAL GRAN TEATRO

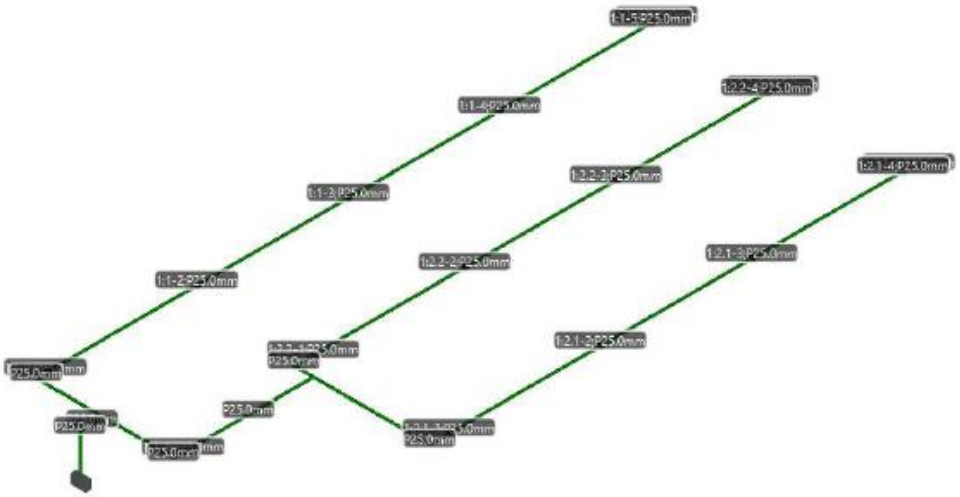

SISTEMA DE DETECCION DE TEMPERATURA POR MONITOREO DE CABLE SENSOR

La detección de temperatura mediante el cable de detección lineal se basa en un analizador que lleva conectado un cable especialmente diseñado para actuar como un sensor de temperatura y que puede generar una alerta a un determinado nivel alcanzado en sus proximidades por la activación del analizador.

El analizador poseerá una salida de contacto indicadora de alarma de fuego, una salida indicadora de fallo, y poseerá una conexión de alimentación DC.

Dado que el cable solo responde a una situación de sobrecalentamiento, funciona igual de bien en entornos ruidosos, polvorientos o peligrosos donde otros tipos de detectores pueden generar falsas alarmas. A través del diseño, el cable es compatible con cualquier panel de control de alarma contra incendios convencional o direccionable u otros sistemas de gestión de edificios.
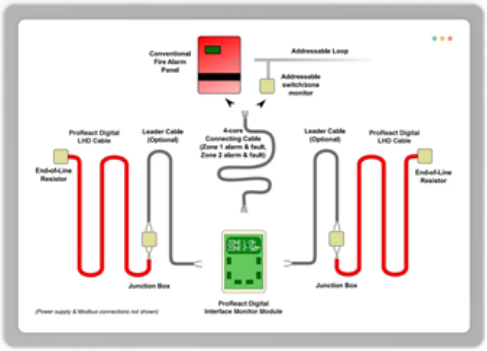
Se debe prever 200 metros de cable sensor para el Gran Teatro.