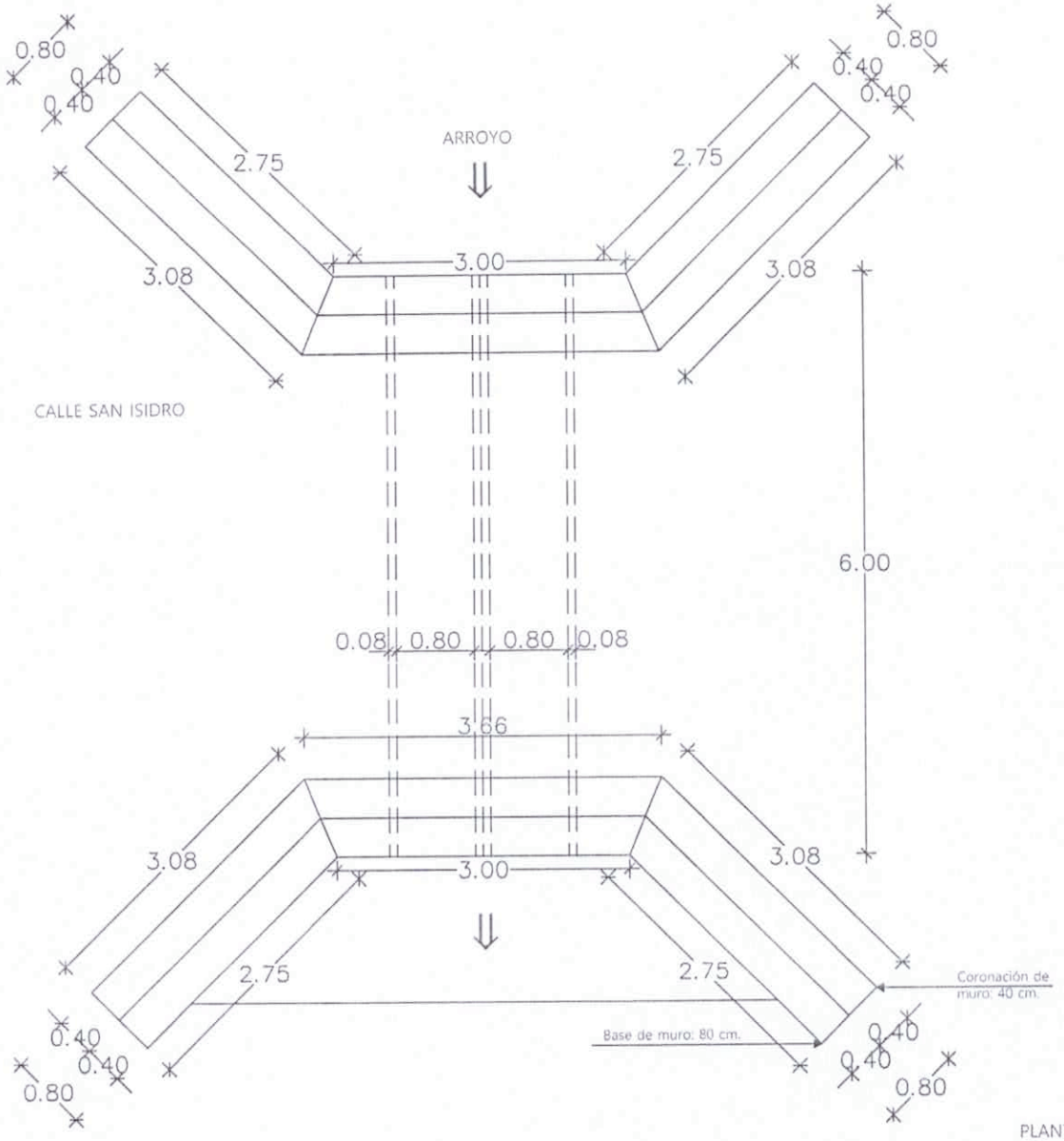

PLANTA ACOTADA
ESC.: 1:75

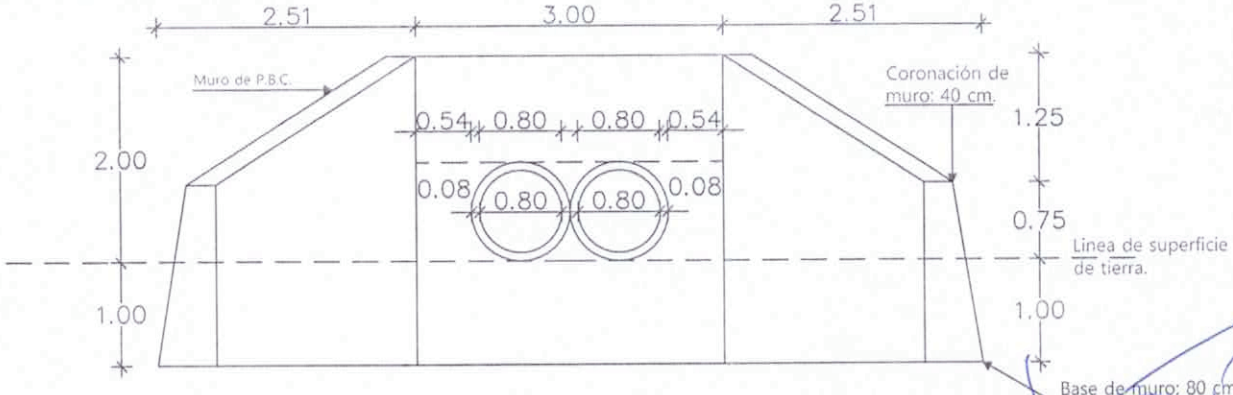

CORTE A -A
ESC.: 1:75

MUNICIPALIDAD DE CAPIIBARY, DEPARTAMENTO DE SAN PEDRO.
UBICACIÓN: CALLE 20 DE JULIO LADO ESTE
PROYECTO: CONSTRUCCIÓN DE MURO Y ALCANTARILLADO.

Luis Alberto Fernández Portillo
Arquitecto
Reg. M.O.P.C. Nº 3.193

DETALLE DE ALCANTARILLADO TIPO TUBULAR DE Hº

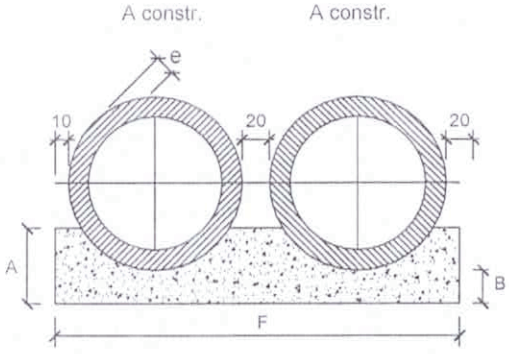

VISTA FRONTAL

CUADRO DE DIMENSIONES (m)				
DIAMETRO	A	B	F	e
0.80	0.40	0.25	2.10	0.12

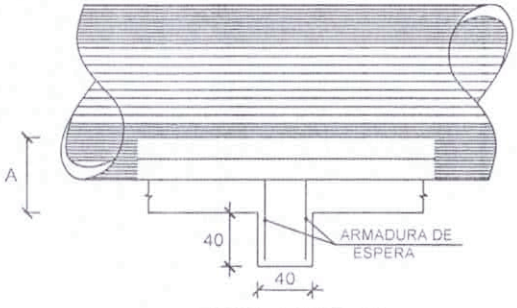

VISTA LATERAL

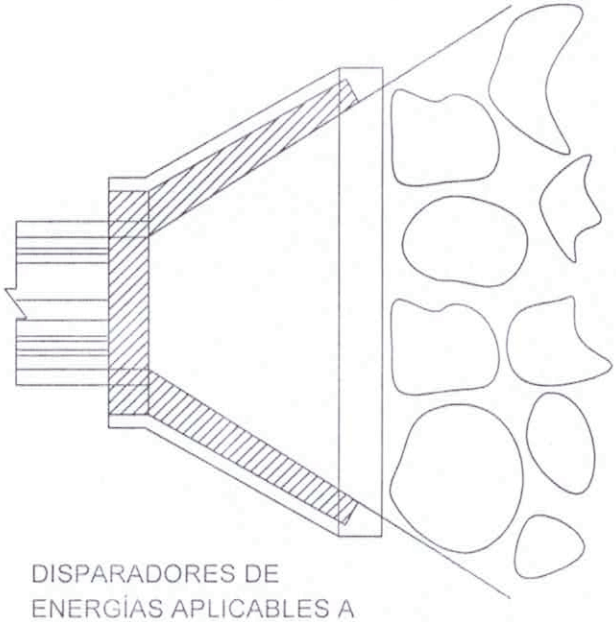

DISPARADORES DE ENERGÍAS APLICABLES A ALCANTARILLAS TUBULARES

MUNICIPALIDAD DE CAPIÌBARY
SAN PEDRO–PARAGUAY

PROYECTO DE CONSTRUCCIÓN MURO Y ALCANTARILLADO.
UBICACIÓN: CALLE 20 DE JULIO LADO ESTE
COMPAÑÍA 20 DE JULIO LADO ESTE - DISTRITO DE CAPIÌBARY.

Luis Alberto Fernández Portillo
Arquitecto
Reg. M.O.P.C. Nº 3.193

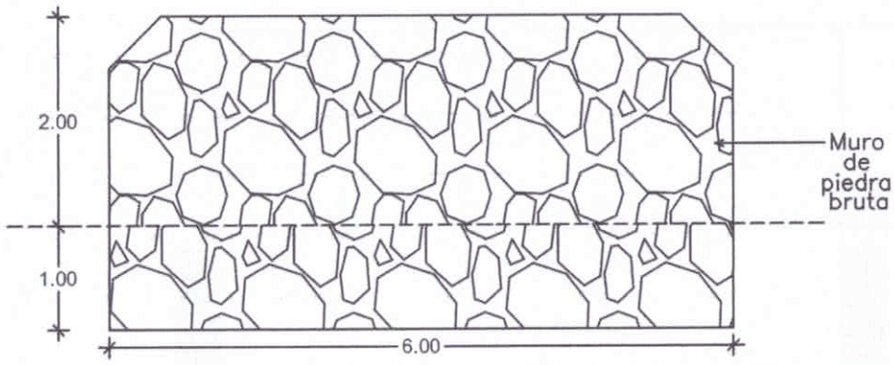

VISTA LATERAL IZQUIERDO
ESC.:..... 1/75

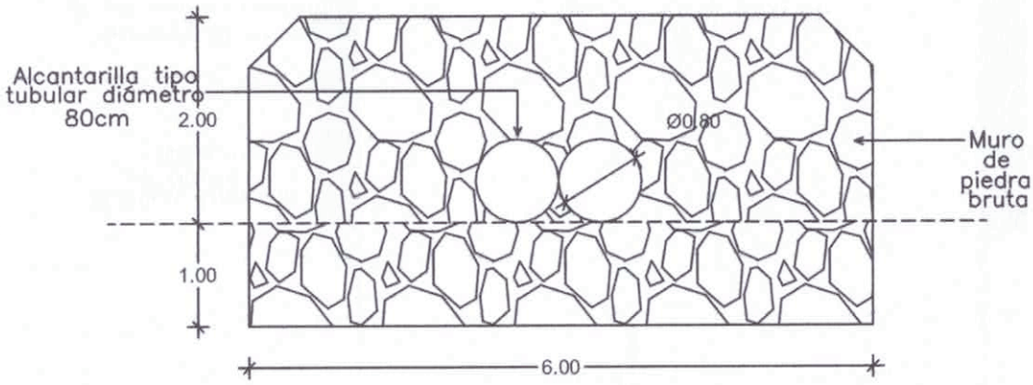

VISTA LATERAL IZQUIERDO
ESC.:..... 1/75

MUNICIPALIDAD DE CAPIÌBARY
SAN PEDRO–PARAGUAY

PROYECTO DE CONSTRUCCIÓN MURO Y ALCANTARILLADO.
UBICACIÓN: CALLE 10 DE JUNIO
COMPAÑÍA 10 DE JULIO - DISTRITO DE CAPIÌBARY.

Luis Alberto Fernández Portillo
Arquitecto
Reg. M.O.P.C. Nº 3.193

PROYECTO DE CONSTRUCCION MURO Y ALCANTARILLADO.
UBICACIÓN: CALLE 10 DE JUNIO
COMPAÑÍA 10 DE JULIO - DISTRITO DE CAPIÌBARY.

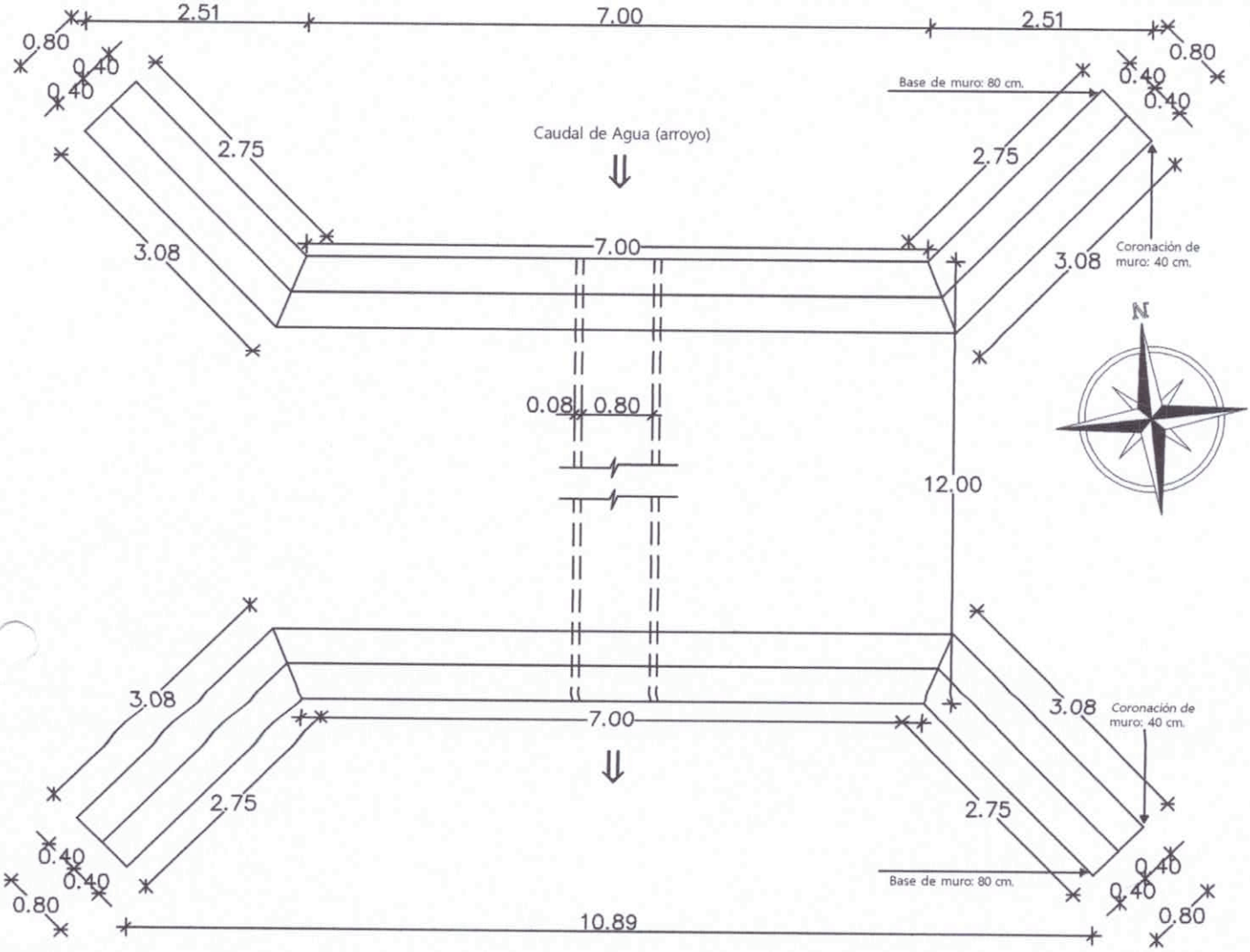

PLANTA ACOTADA
ESC.:..... 1:100

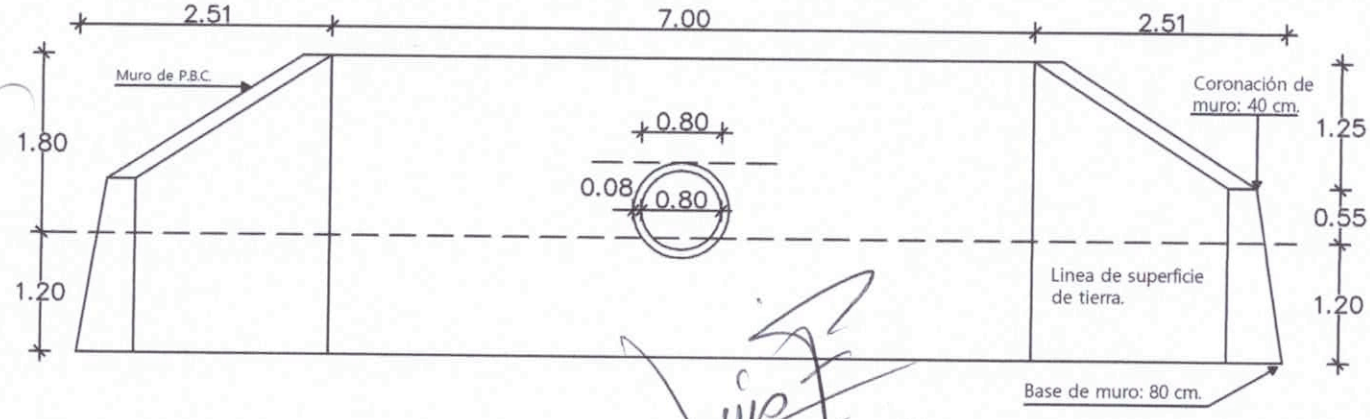

CORTE A -A
ESC.:.... 1:100

Luis Alberto Fernández Portillo
Arquitecto
Reg. M.O.P.C. Nº 3.183

MUNICIPALIDAD DE CAPIIBARY, DEPARTAMENTO DE SAN PEDRO.
UBICACIÓN: ACCESO A HOSPITAL DE CAPIIBARY - DISTRITO DE CAPIÌBARY.
PROYECTO: CONSTRUCCIÓN DE MURO Y ALCANTARILLADO.

DETALLE DE ALCANTARILLADO TIPO TUBULAR DE Hº

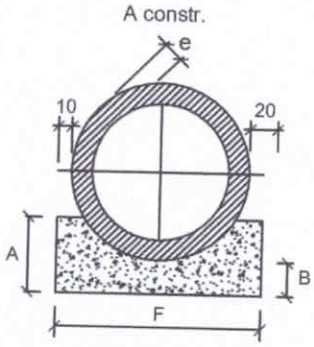

VISTA FRONTAL

CUADRO DE DIMENSIONES (m)				
DIAMETRO	A	B	F	e
0.80	0.40	0.25	-	0.08

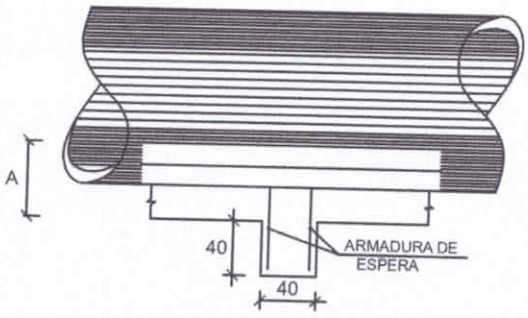

VISTA LATERAL

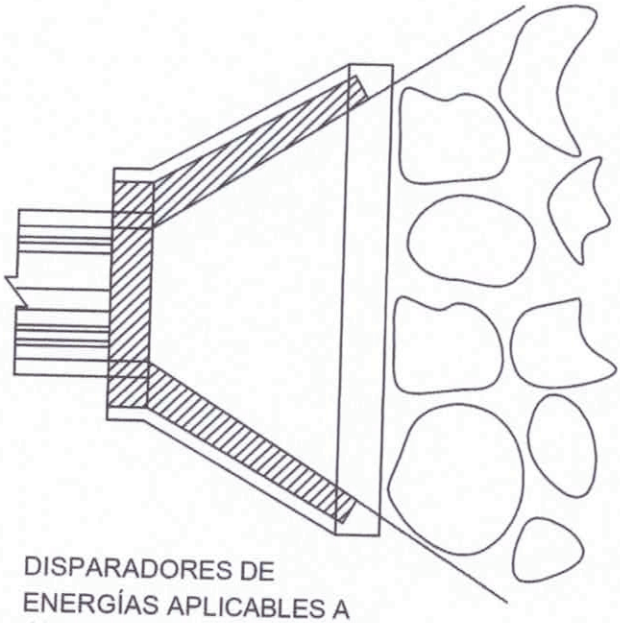

DISPARADORES DE ENERGÍAS APLICABLES A ALCANTARILLAS TUBULARES EN CASO DE SER NECESARIO

MUNICIPALIDAD DE CAPIÌBARY
SAN PEDRO–PARAGUAY

PROYECTO DE CONSTRUCCIÓN MURO Y ALCANTARILLADO.
UBICACIÓN: ACCESO A HOSPITAL DE CAPIÌBARY
DISTRITO DE CAPIÌBARY.

Luis Alberto Fernández Portillo
Arquitecto
Reg. M.O.P.C. Nº 9.193

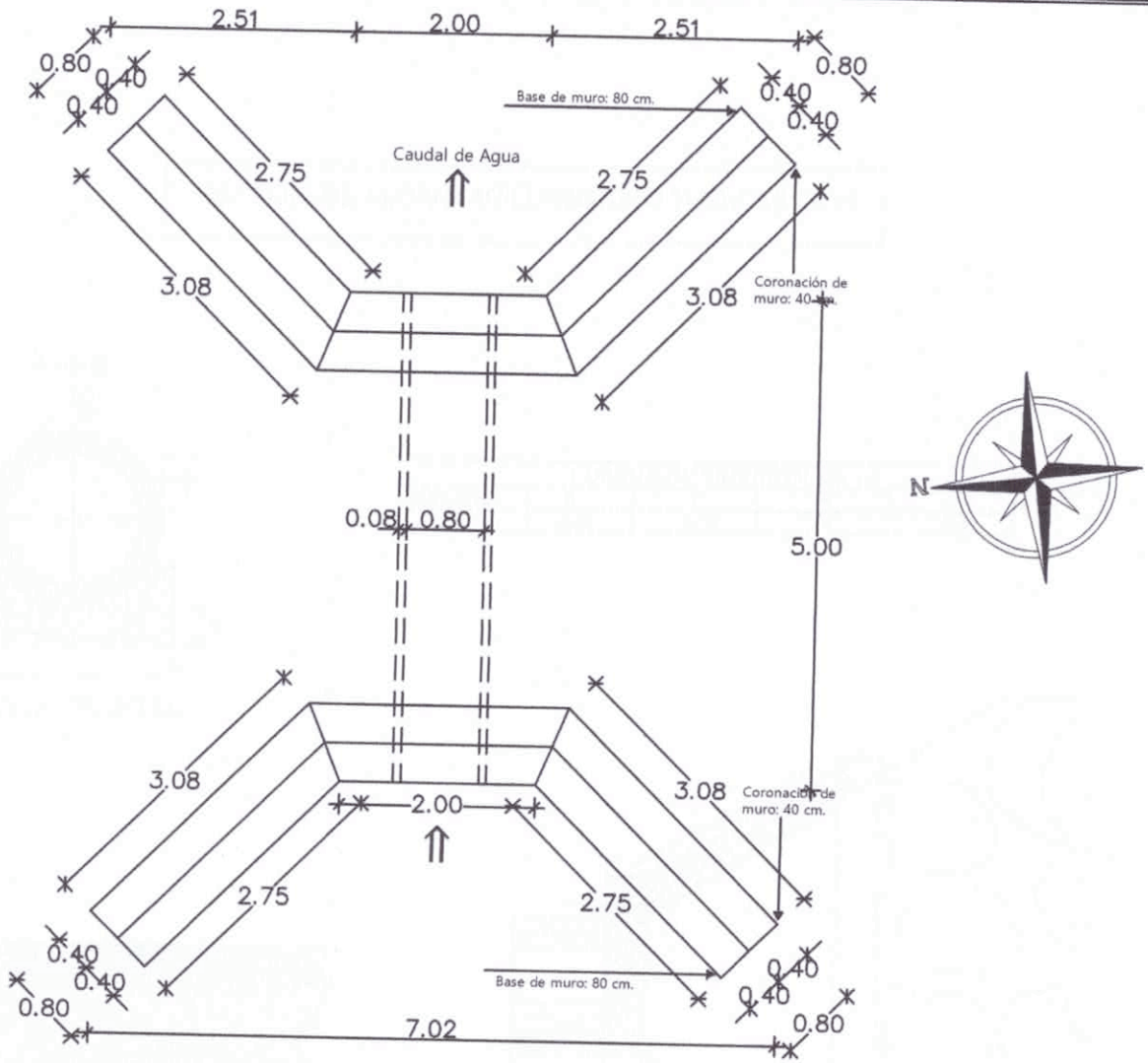

PLANTA ACOTADA
ESC.:..... 1:100

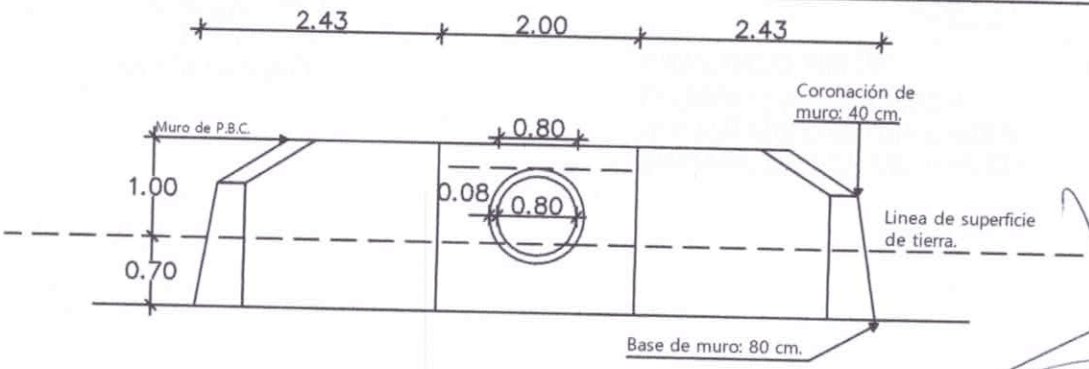

Luis Alberto Fernández Portillo
Arquitecto
Reg. M.O.P.C. Nº 3.183

CORTE A -A
ESC.:..... 1:100

MUNICIPALIDAD DE CAPIIBARY, DEPARTAMENTO DE SAN PEDRO.
UBICACIÓN: ENTRADA A LA ESC. SAN RAFAEL - DISTRITO DE CAPIÌBARY.
PROYECTO: CONSTRUCCIÓN DE MURO Y ALCANTARILLADO.

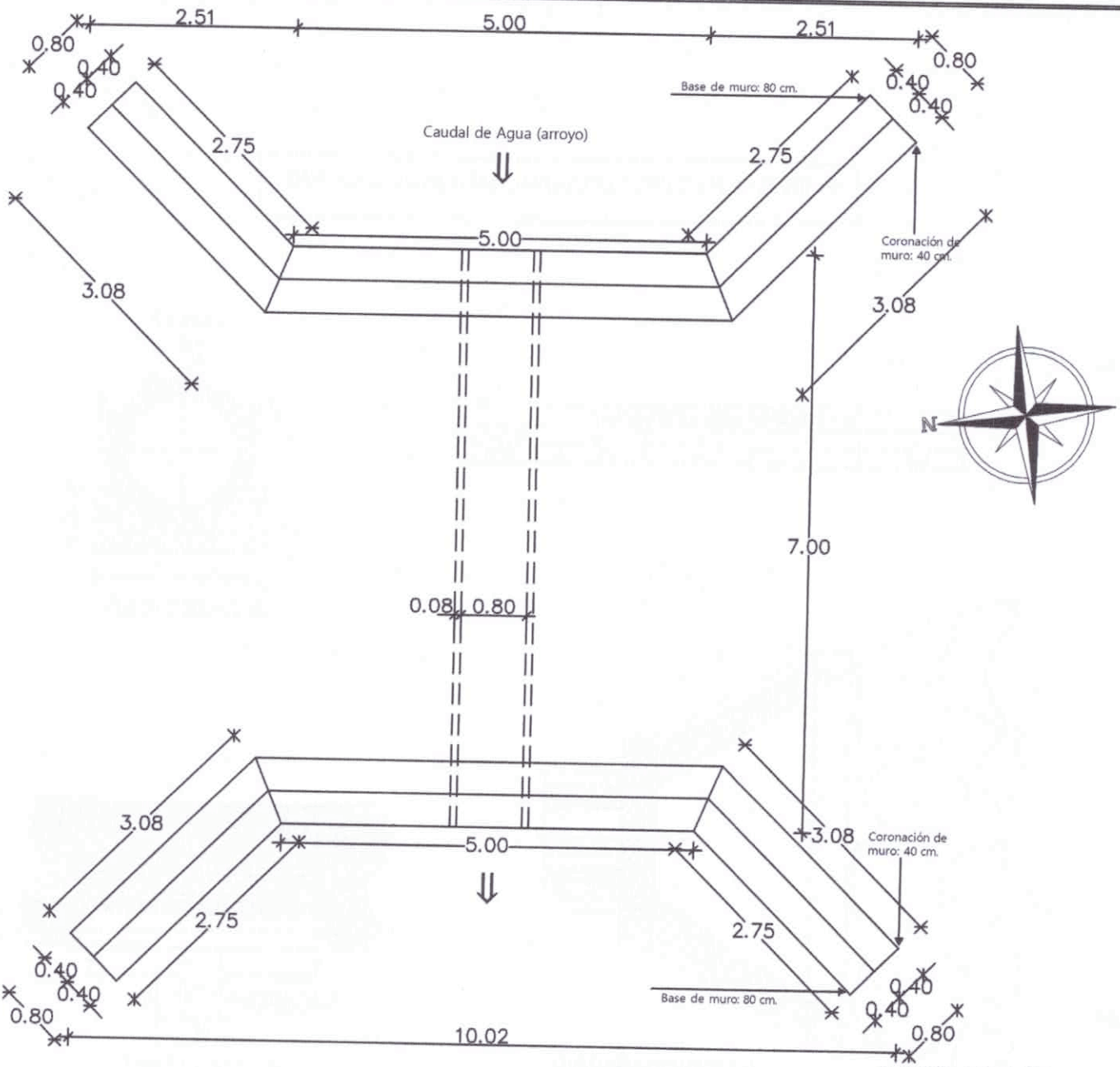

PLANTA ACOTADA
ESC.:..... 1:100

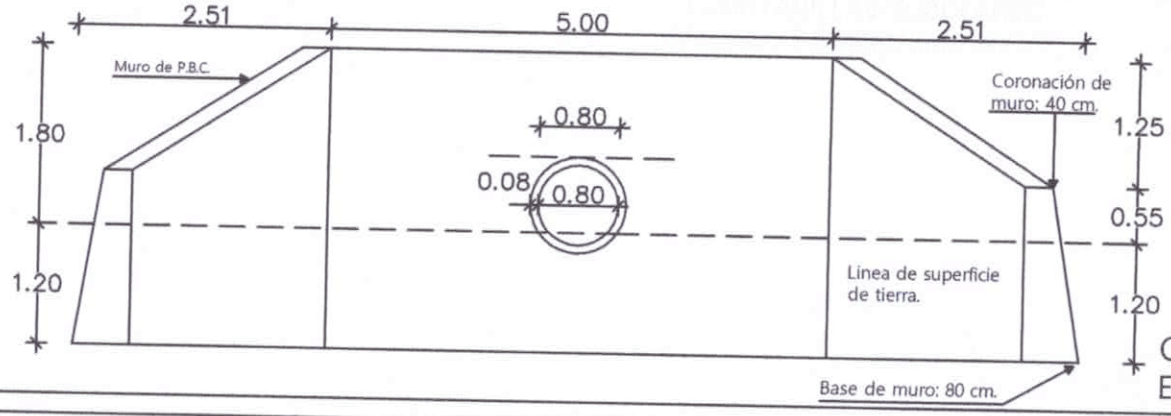

CORTE A -A
ESC.:..... 1:100

MUNICIPALIDAD DE CAPIIBARY, DEPARTAMENTO DE SAN PEDRO.
UBICACIÓN: COMPAÑÍA PIKETE'I - DISTRITO DE CAPIÌBARY.
PROYECTO: CONSTRUCCIÓN DE MURO Y ALCANTARILLADO.

Luis Alberto Fernández Portillo
Arquitecto
Reg: M.O.P.C. Nº 3.193

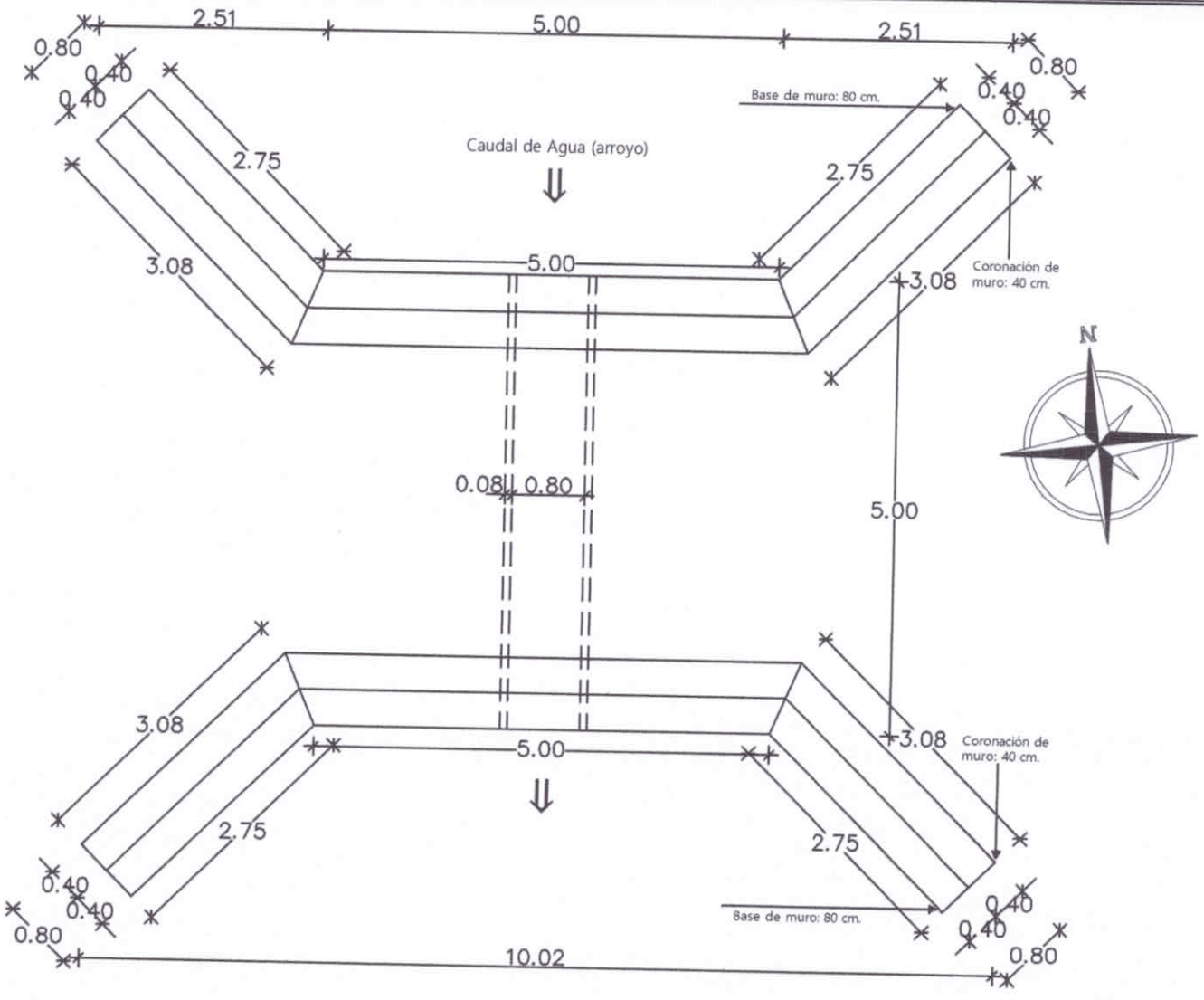

PLANTA ACOTADA
ESC.:..... 1:100

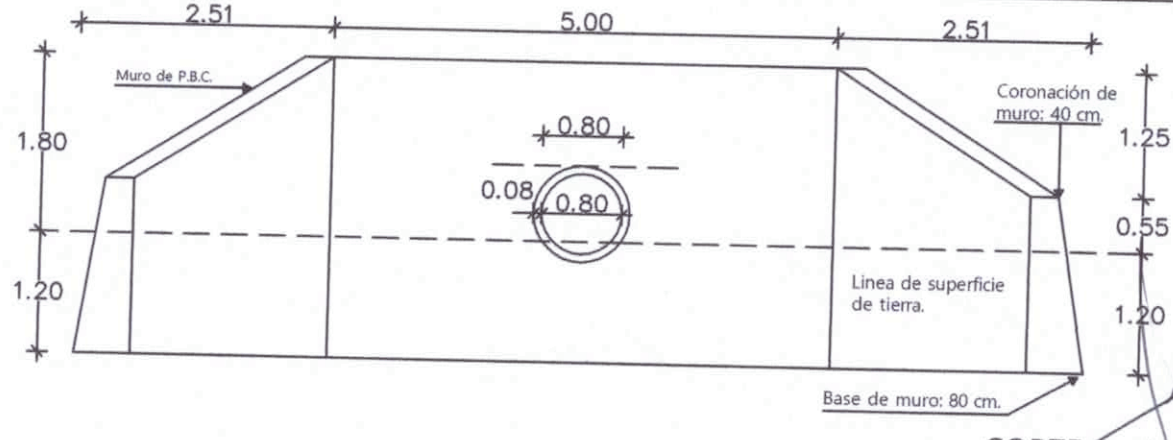

CORTE A - A
ESC.:..... 1:100

Luis Alberto Fernández Portillo
Arquitecto
Reg. M.O.P.C. Nº 3.193

MUNICIPALIDAD DE CAPIIBARY, DEPARTAMENTO DE SAN PEDRO.
UBICACIÓN: COMPAÑÍA 30 DE AGOSTO - DISTRITO DE CAPIÌBARY.
PROYECTO: CONSTRUCCIÓN DE MURO Y ALCANTARILLADO.

DETALLE DE ALCANTARILLADO TIPO TUBULAR DE Hº

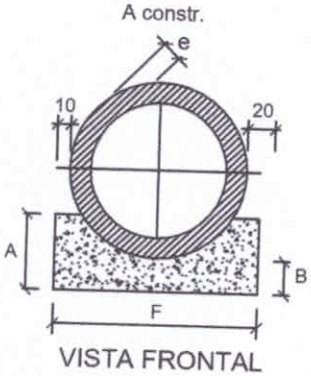

VISTA FRONTAL

CUADRO DE DIMENSIONES (m)				
DIAMETRO	A	B	F	e
0.80	0.40	0.25	-	0.08

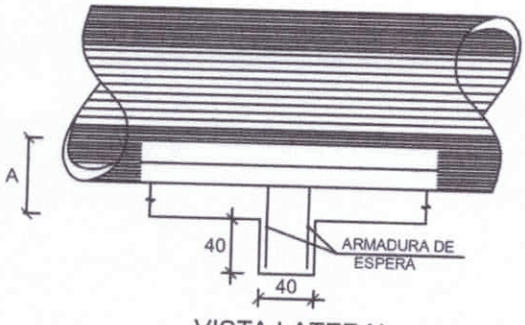

VISTA LATERAL

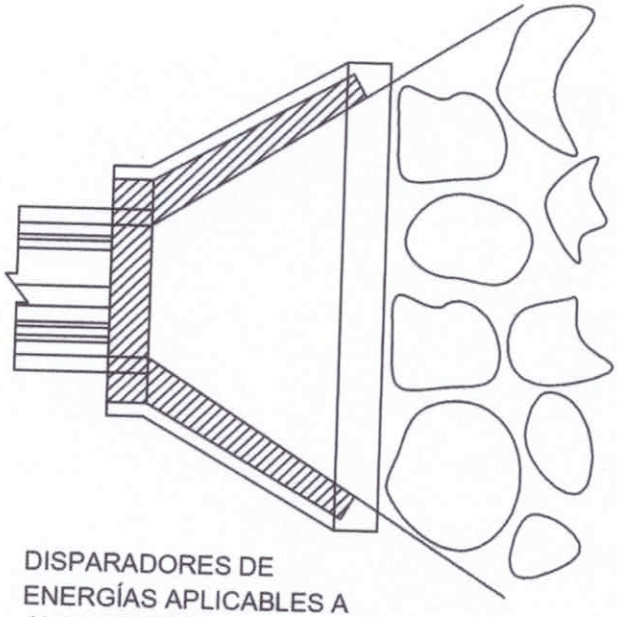

DISPARADORES DE ENERGÍAS APLICABLES A ALCANTARILLAS TUBULARES EN CASO DE SER NECESARIO

Luis Alberto Fernández Porrillo
Arquitecto
Reg. M.O.P.C. Nº 3.183

MUNICIPALIDAD DE CAPIÌBARY
SAN PEDRO–PARAGUAY

PROYECTO DE CONSTRUCCIÓN MURO Y ALCANTARILLADO.
UBICACIÓN: COMPAÑÍA 30 DE AGOSTO
30 DE AGOSTO - DISTRITO DE CAPIÌBARY.