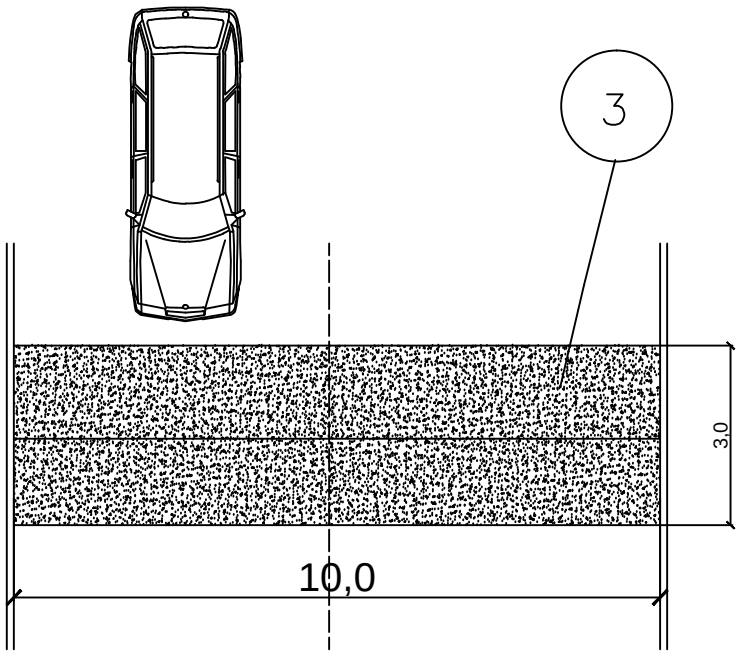

Planta Calle y Baden

Superestructura

(2) Baden de HA e= 10 cm

(3) Armaje de Varillas de Hierro
Ø de 6 c/35 - Longitudinal
Ø de 4,2 c/25 - Transversal

(4) Empedrado

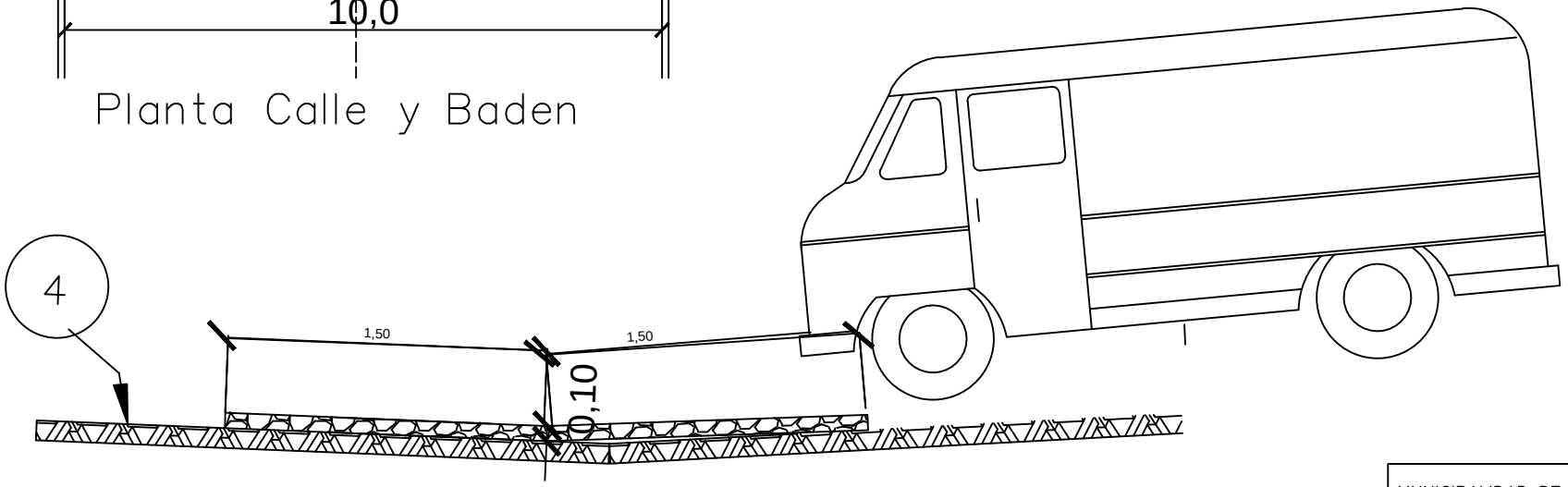

Corte

MUNICIPALIDAD DE MAYOR OTAÑO		
BADEN	PROYECTO EJECUTIVO MAYO 2015	
CONSTRUCCIÓN DE BADEM EN EL DISTRITO DE MAYOR OTAÑO		
BADEM		
PROYECTO:	Fecha: MAYO 2015	Plano N°:
CALCULO:		BADEM
DIBUJO:	Escala Original:	
DT/D.P.E.:	1: 20	