GOBERNACIÓN DE CONCEPCIÓN- SECRETARÍA DE OBRAS PÚBLICAS.

PROYECTO: CASA PARROQUIAL EN ARROYITO. DISTRITO DE HORQUETA.

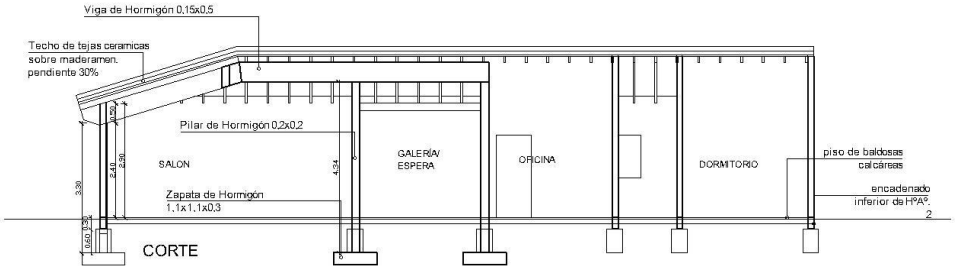

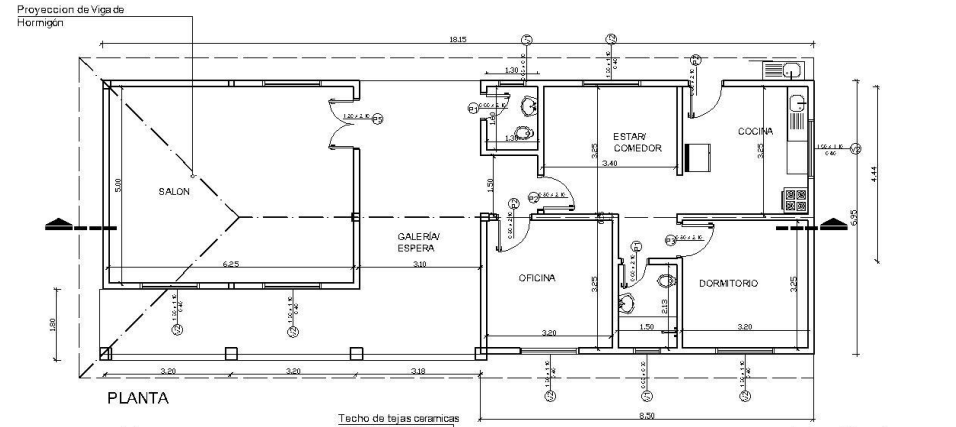

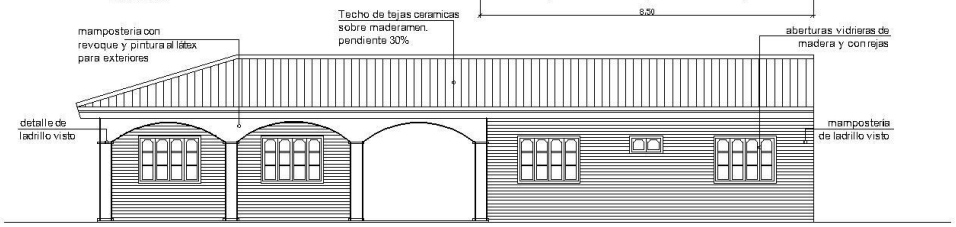

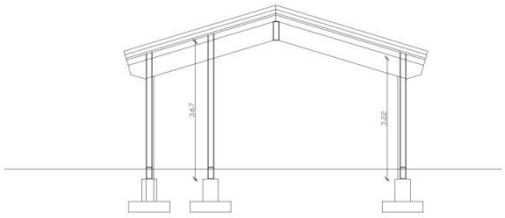

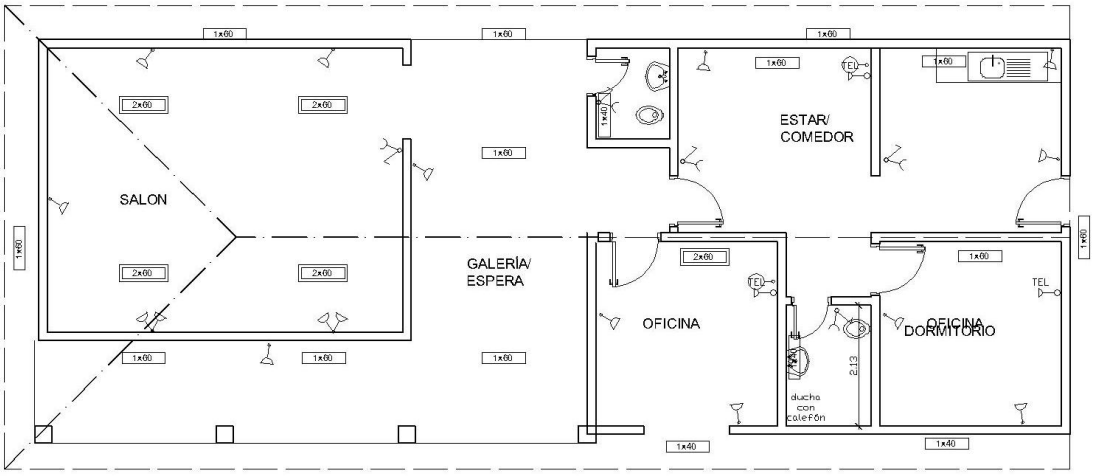

ESQUEMA ELECTRICO

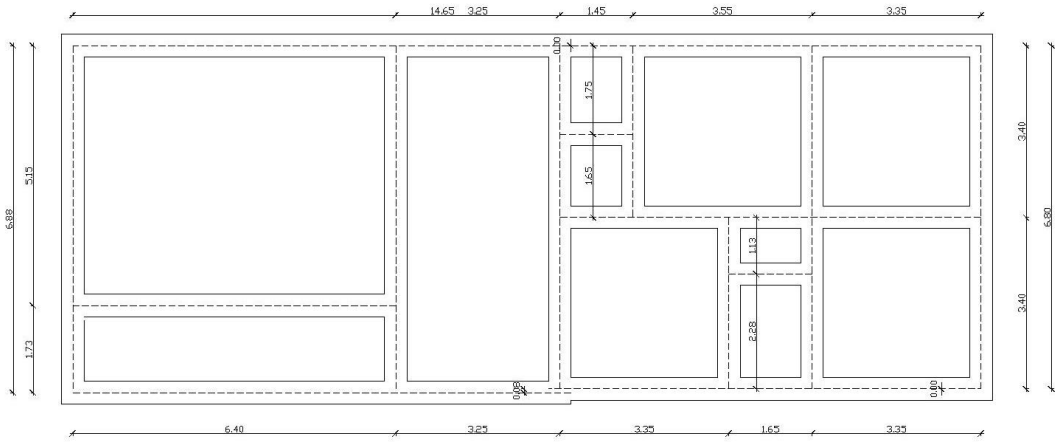

PLANTA DE FUNDACIÓN

OBSERVACION: EL ENCADENADO INTERIOR IUEVARA SOBRE TODO EL CIMIENTO DE PIEDRA BRUTA COLOCADA

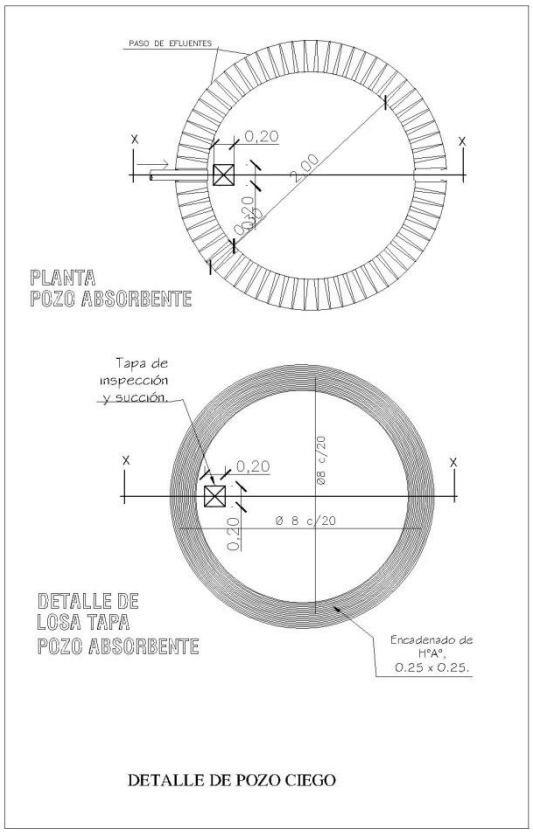

DETALLE DE POZO CIEGO

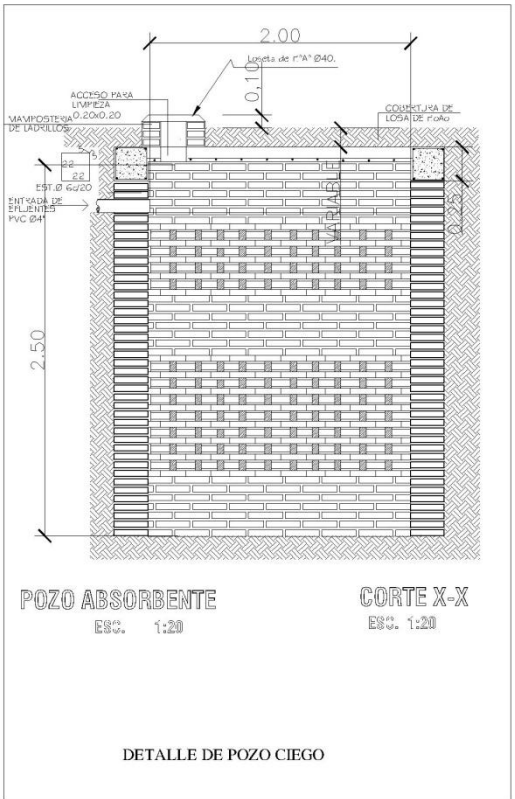

DETALLE DE POZO CIEGO

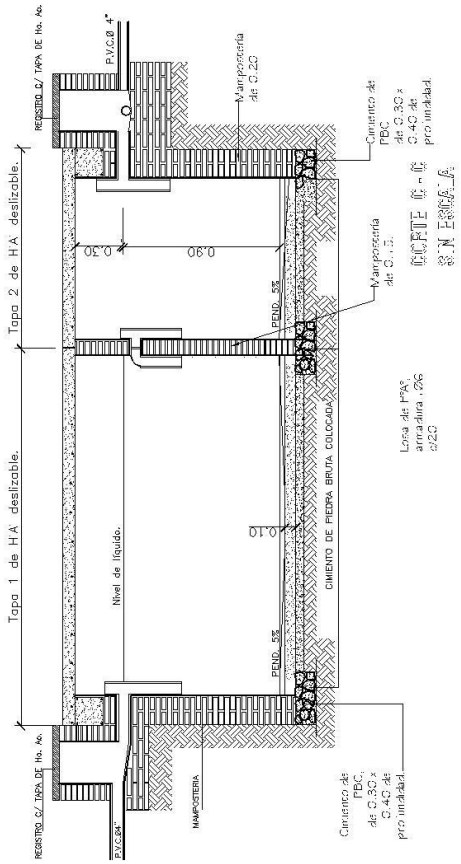

DETALLE DE CÁMARA SÉPTICA

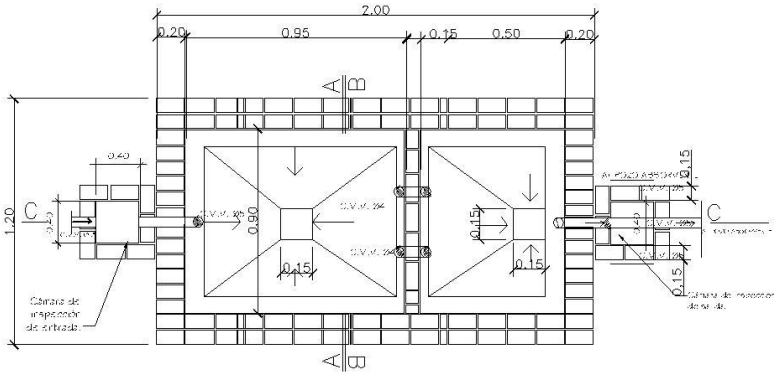

PLANTA CAMARA SEPTICA
Sin escala

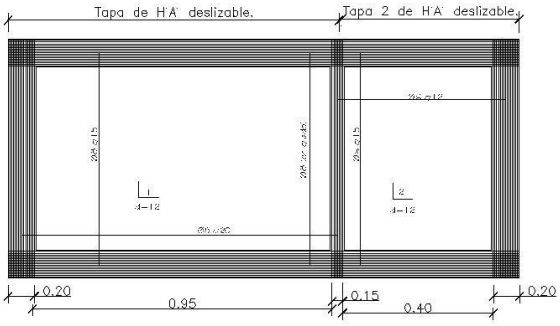

DETALLE DE LOSA TAPA CAMARA SEPTICA
Sin escala

DETALLE DE CÁMARA SÉPTICA