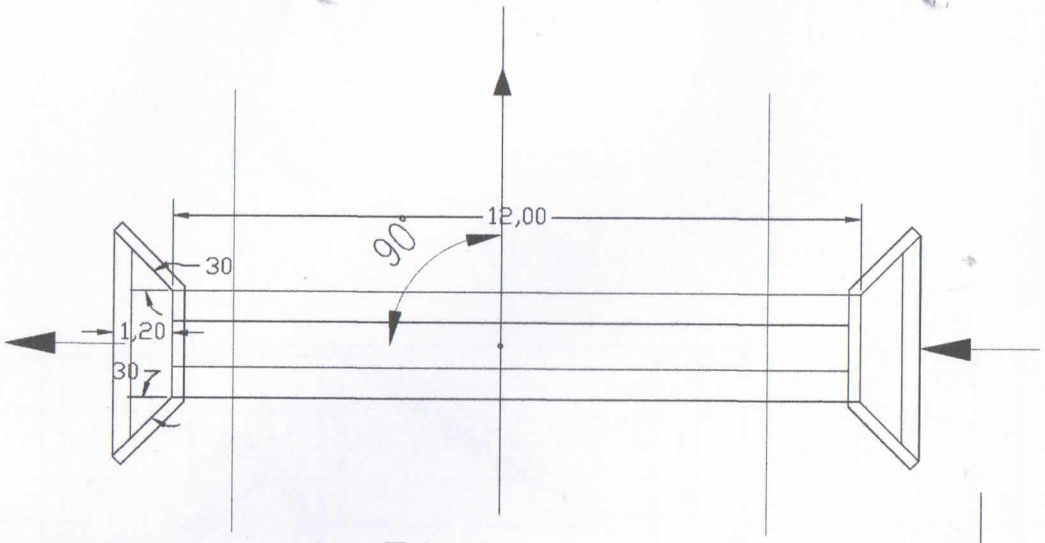

PLANTA

SIN ESCALA

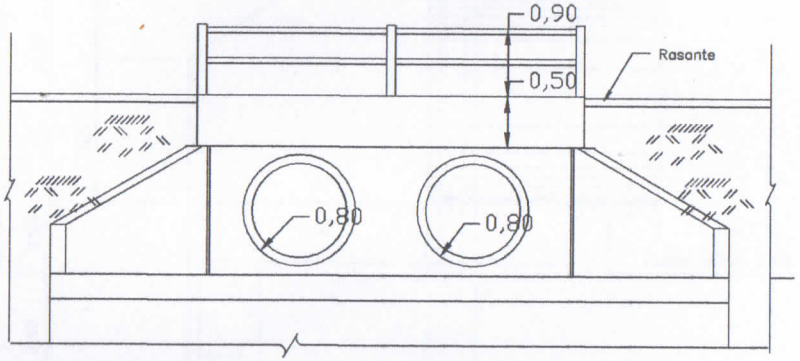

VISTA DE LA ENTRADA O DE LA SALIDA

SIN ESCALA

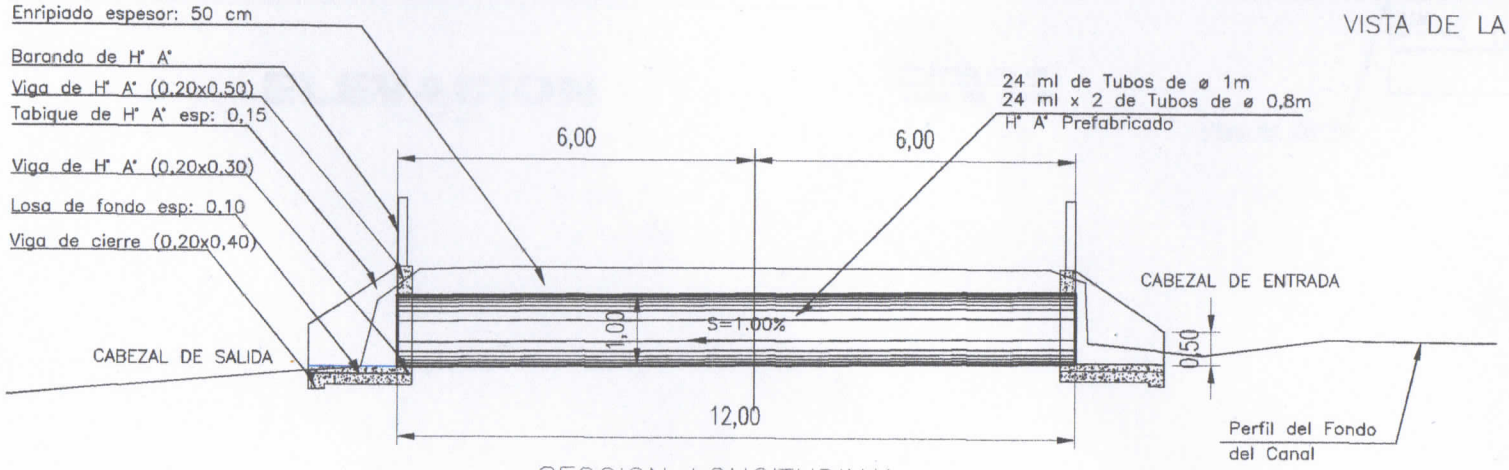

SECCION LONGITUDINAL

SIN ESCALA

Arq. Marcelo N. Allende B.		
Emiliano R. Fernández 9029 - Enc.		Telf: 071 - 207 645
Corrección 01:		
DETALLES DE ALCANTARILLA DE H° A°		
Representante Legal	Fecha: Junio – 2.019	Plano Nº: 01
Representante Legal	Escala Original:	

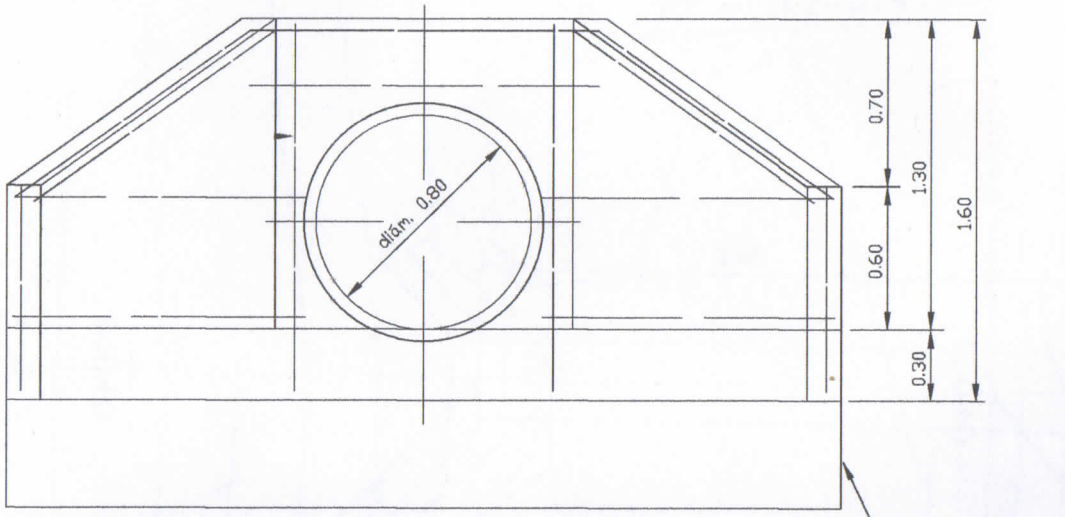

ELEVACION

SIN ESCALA

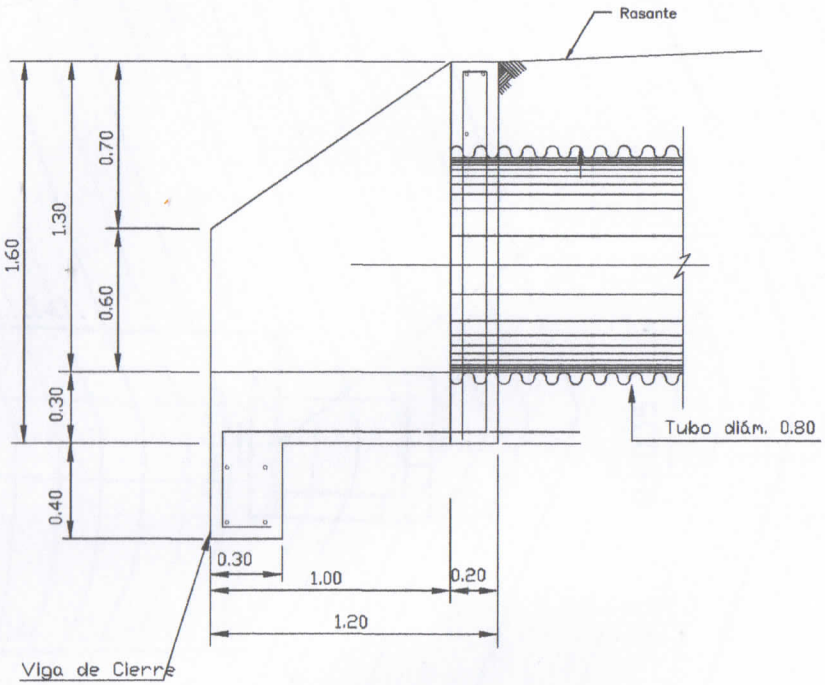

SECCION Ⓐ

SIN ESCALA

Arq. Marcelo N. Allende B.

Emiliano R. Fernández 9029 - Enc. Telf: 071 - 207 645

Corrección 01:

DETALLES DE ALCANTARILLA DE H° A°

Representante Legal	Fecha: Junio – 2.019	Plano N°: 02
Representante Legal	Escala Original:	

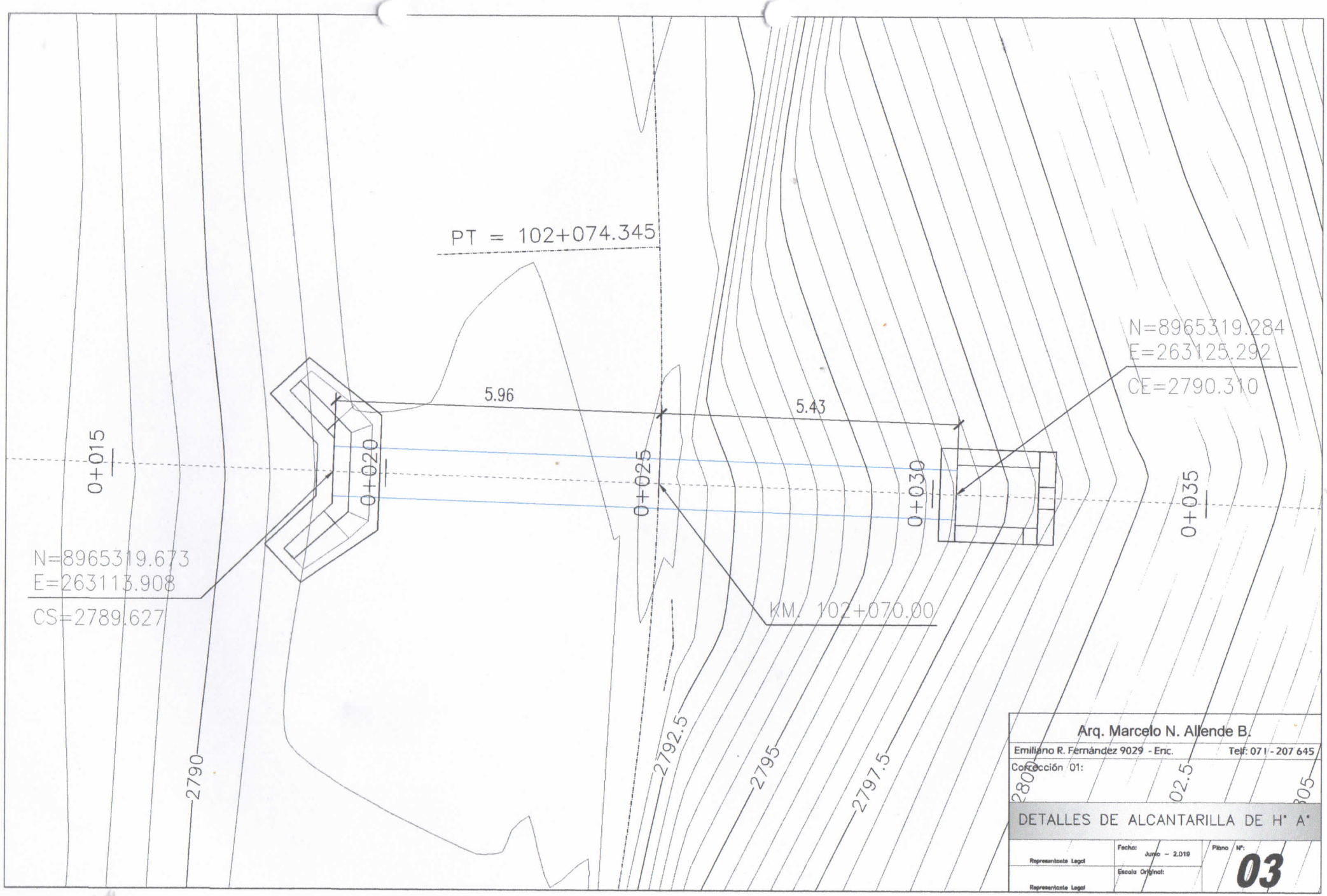
PT = 102+074.345
5.96
5.43
0+015
0+020
0+025
0+030
0+035
N=8965319.284
E=263125.292
CE=2790.310
N=8965319.673
E=263113.908
CS=2789.627
KM. 102+070.00
2790
2792.5
2795
2797.5
Arq. Marcelo N. Allende B.
Emiliano R. Fernández 9029 - Enc.
Telf: 071 - 207 645
Corrección 01:
DETALLES DE ALCANTARILLA DE H° A°
Fecha:
Junio – 2.019
Plano N°:
03
Escala Original:
Representante Legal
Representante Legal