SSHH TIPO 4.40 x 6.15
CON TECHO DE TEJAS

Planta y Esquema de Instalación Eléctrica

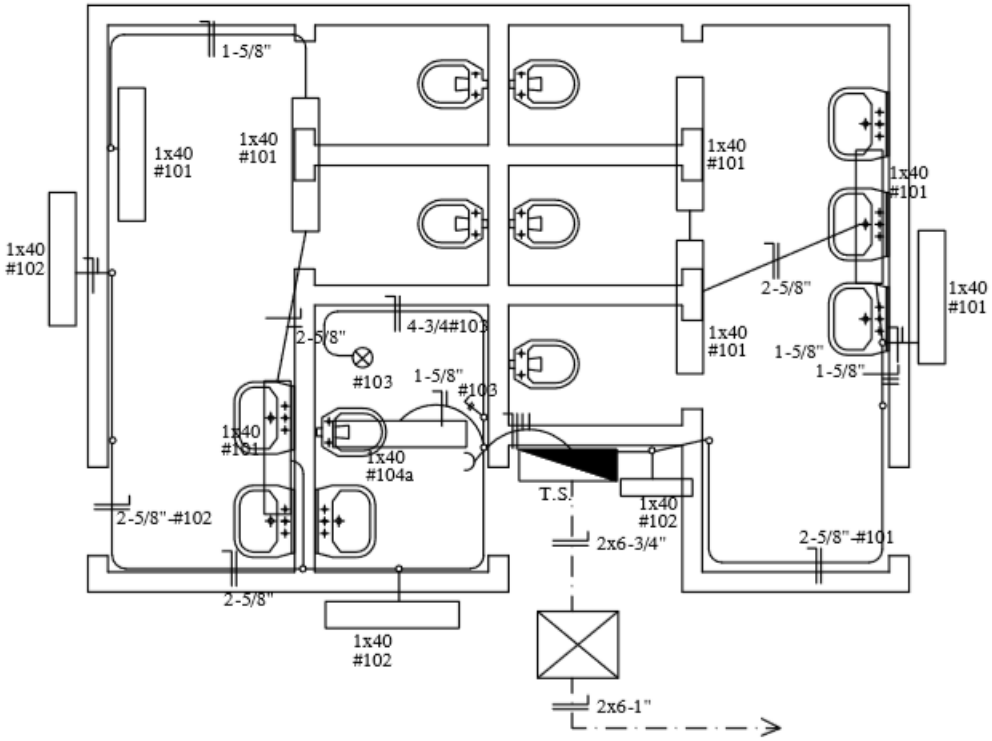

ESQUEMA DEL T.S.

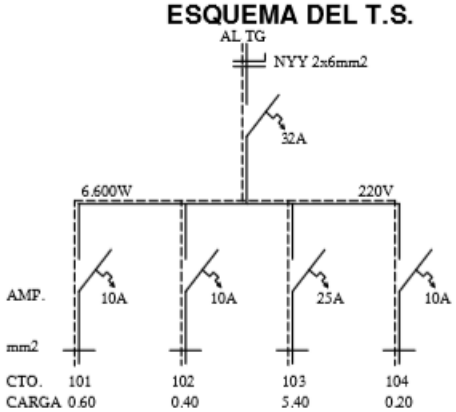

DETALLE DE CARGA T.S.

CTO.	Fluorescentes 1x40w	Tomas Watt	OTRAS CARGAS	TOTAL	
#101	6x100			600	
#102	4x100			400	
#103			5.400	5.400	
#104	1x100	1x100		200	
TOTAL					6.600 W

PROYECTO: CONSTRUCCION DE SS HH CON TECHO DE TEJA TIPO 6.15 X 4.40m
INSTITUCION: COLEGIO NACIONAL ALBORADA
DIRECCION: SAN RAFAEL DEL PARANÁ – ALBOARADA

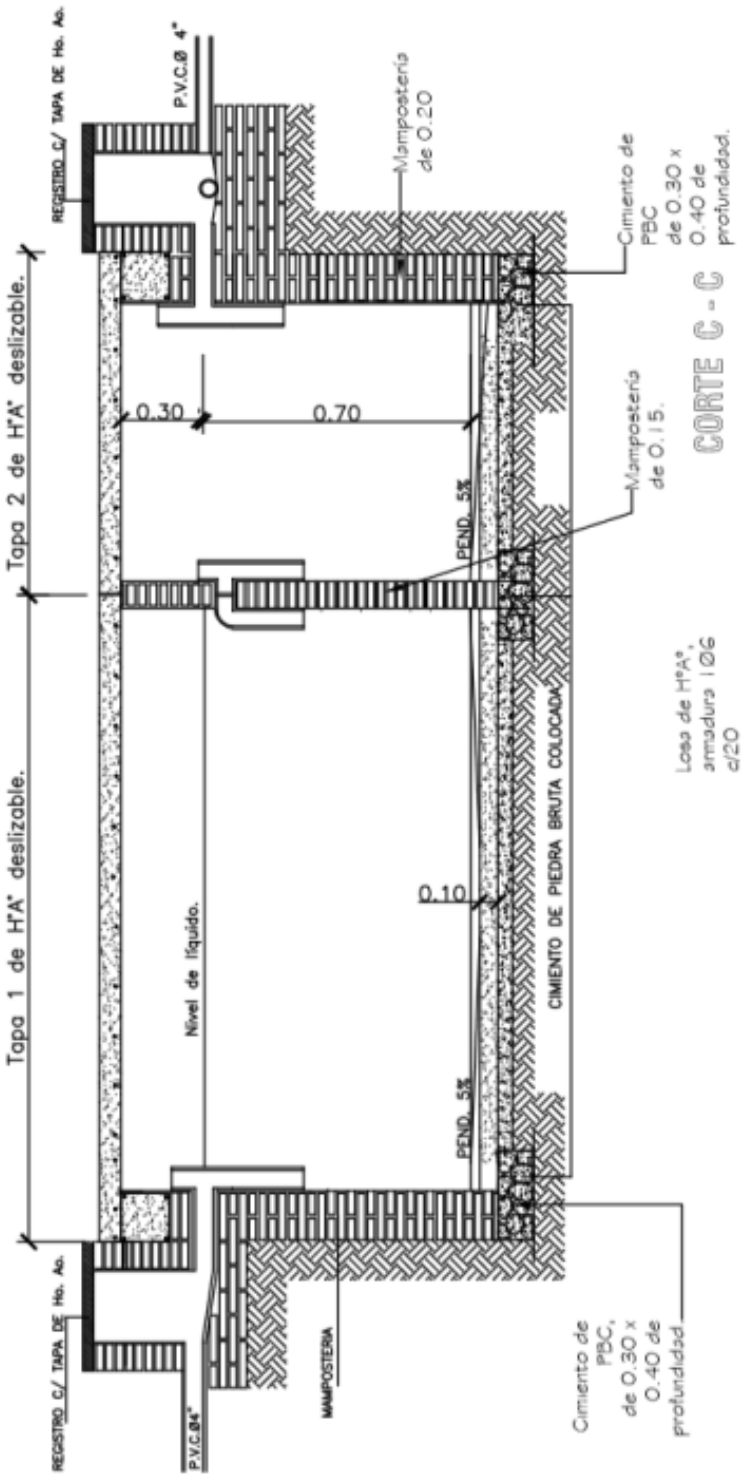

PROYECTO: CONSTRUCCION DE SS HH CON TECHO DE TEJA TIPO 6.15 X 4.40m
INSTITUCION: COLEGIO NACIONAL ALBORADA
DIRECCION: SAN RAFAEL DEL PARANÁ – ALBOARADA

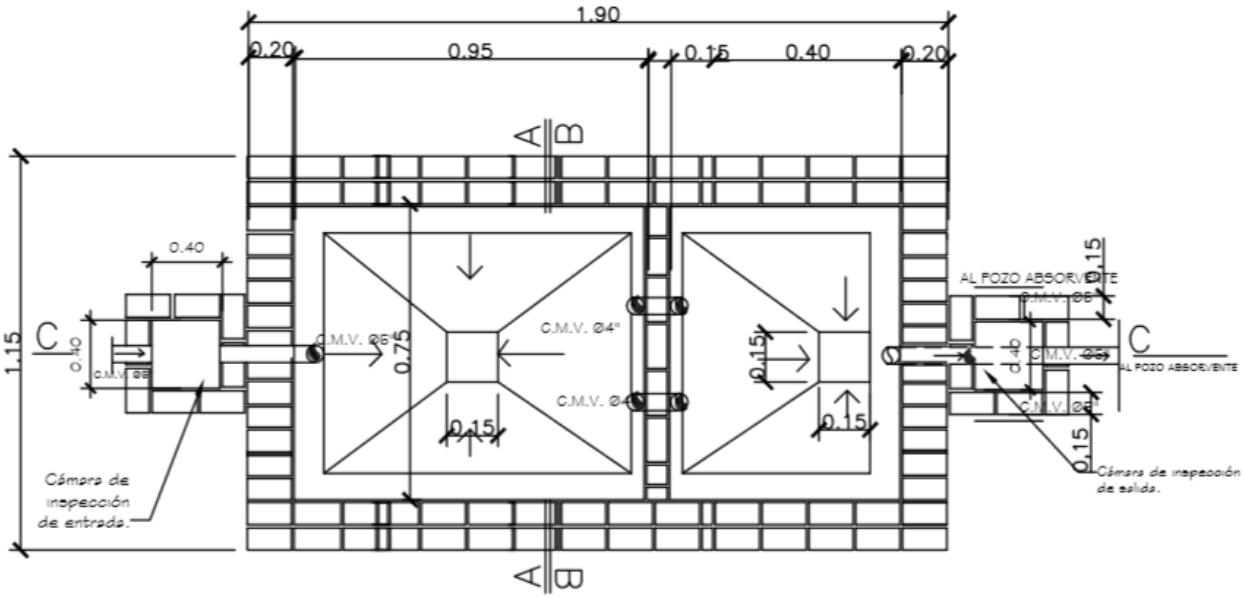

PLANTA CAMARA SEPTICA

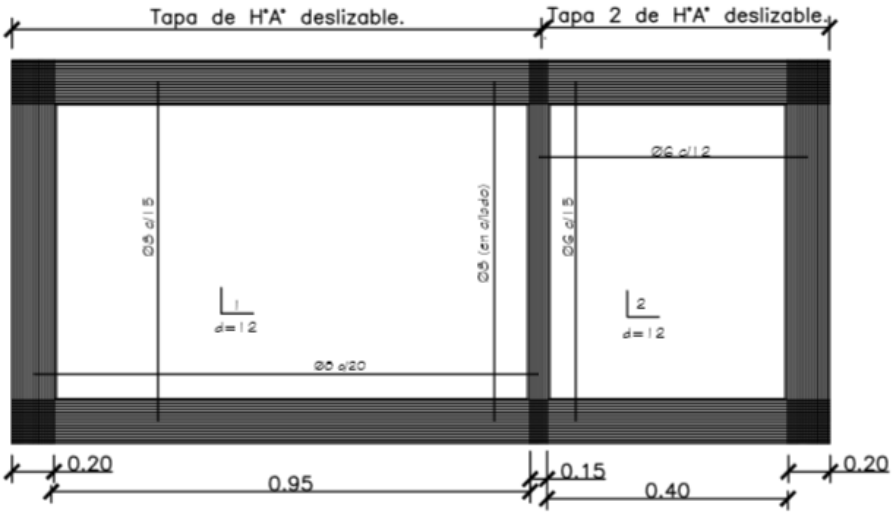

DETALLE DE LOSA TAPA CAMARA SEPTICA

PROYECTO: CONSTRUCCION DE SS HH CON TECHO DE TEJA TIPO 6.15 X 4.40m
INSTITUCION: COLEGIO NACIONAL ALBORADA
DIRECCION: SAN RAFAEL DEL PARANÁ – ALBOARADA

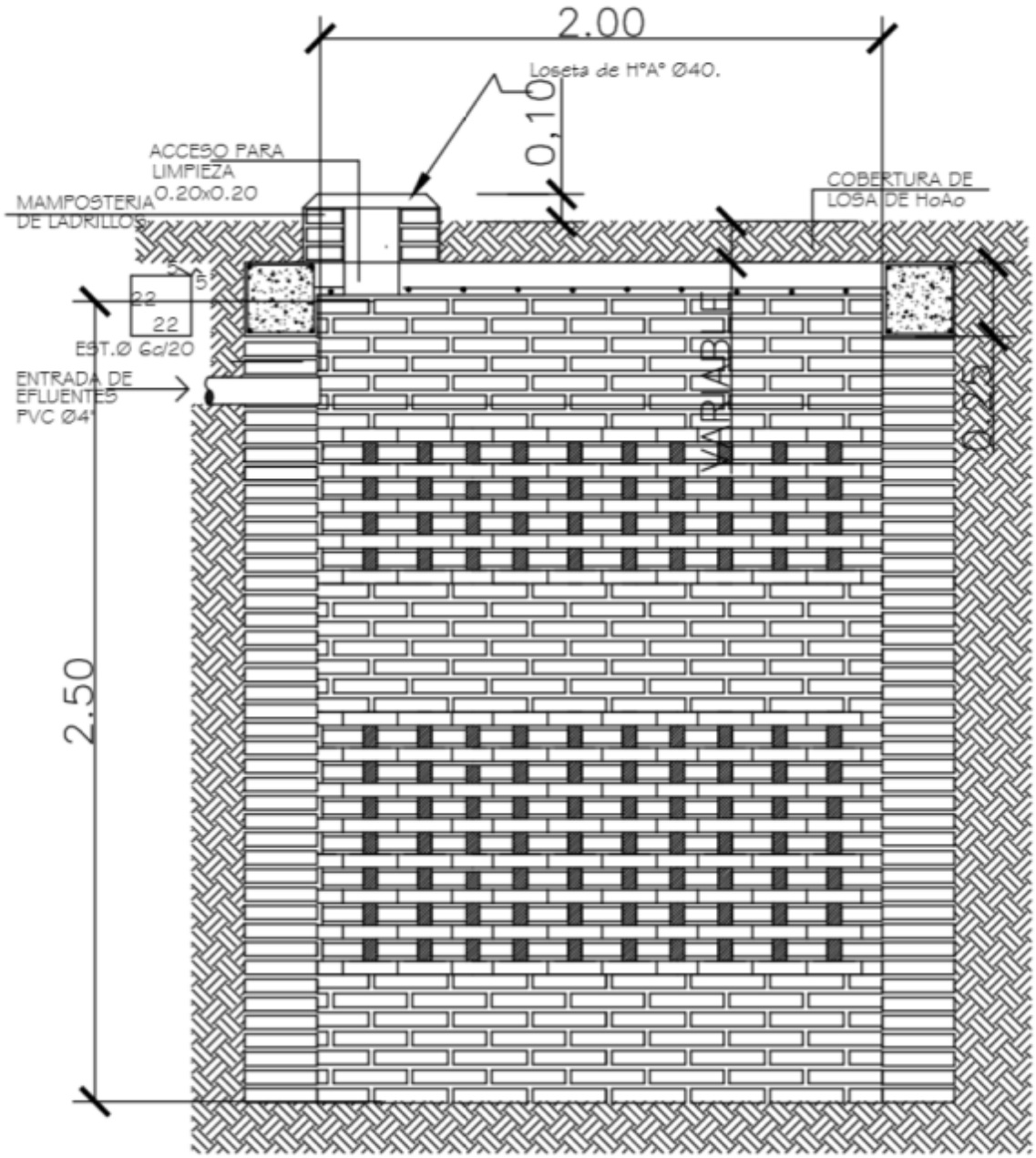

PROYECTO: CONSTRUCCION DE SS HH CON TECHO DE TEJA TIPO 6.15 X 4.40m
INSTITUCION: COLEGIO NACIONAL ALBORADA
DIRECCION: SAN RAFAEL DEL PARANÁ – ALBOARADA

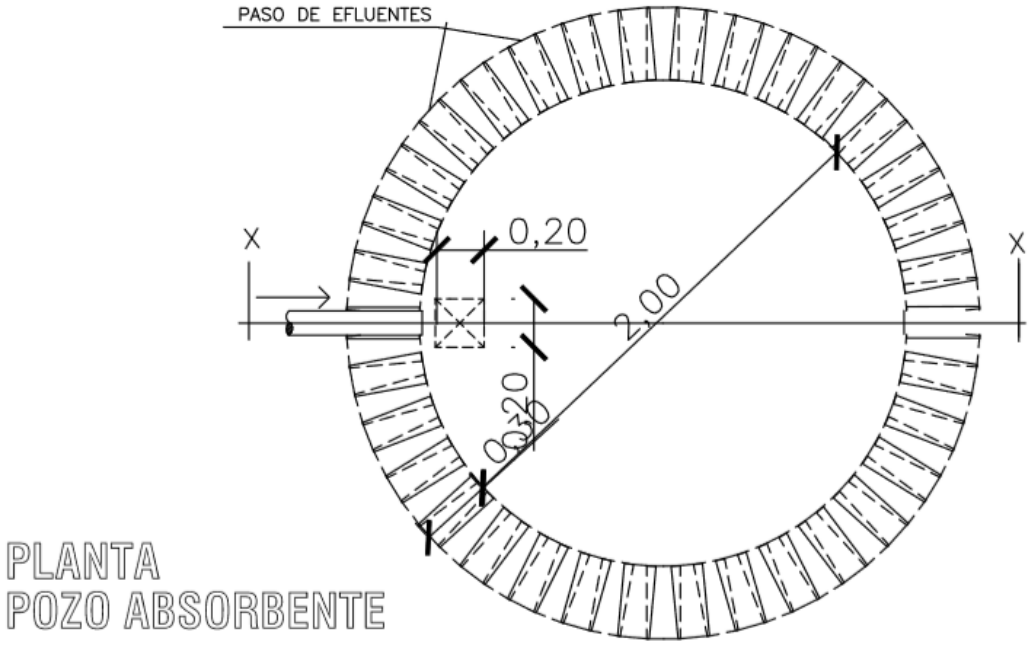

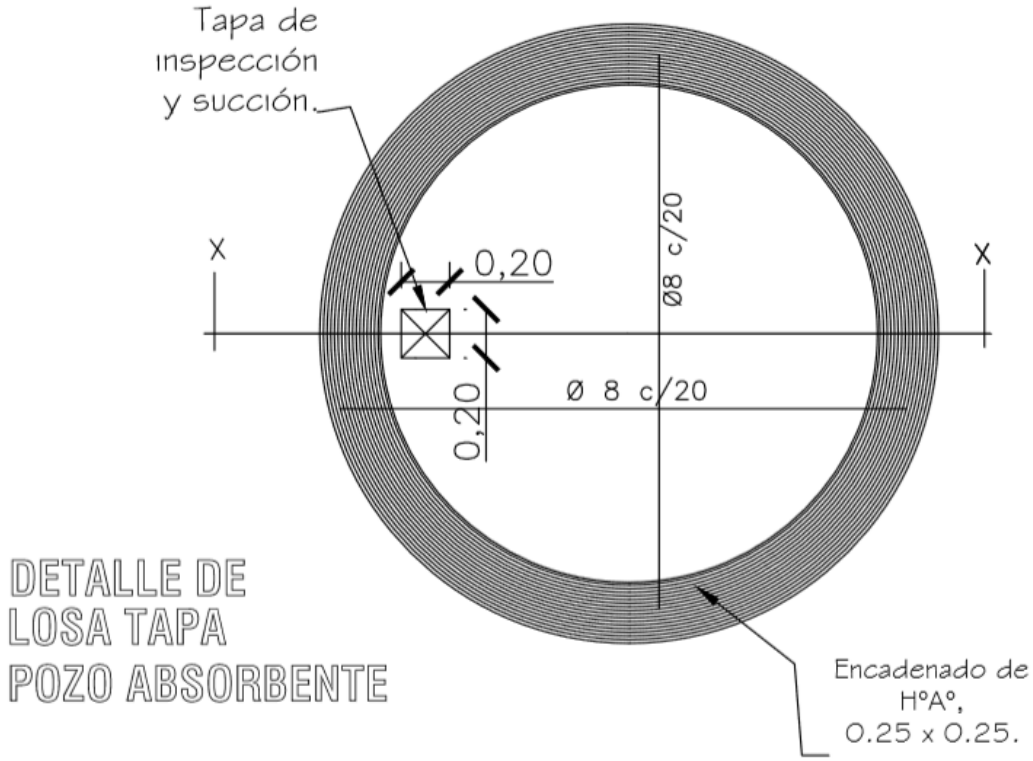

PRO PROYECTO: CONSTRUCCION DE SS HH CON TECHO DE TEJA TIPO 6.15 X 4.40m
INSTITUCION: COLEGIO NACIONAL ALBORADA
DIRECCION: SAN RAFAEL DEL PARANÁ – ALBOARADA

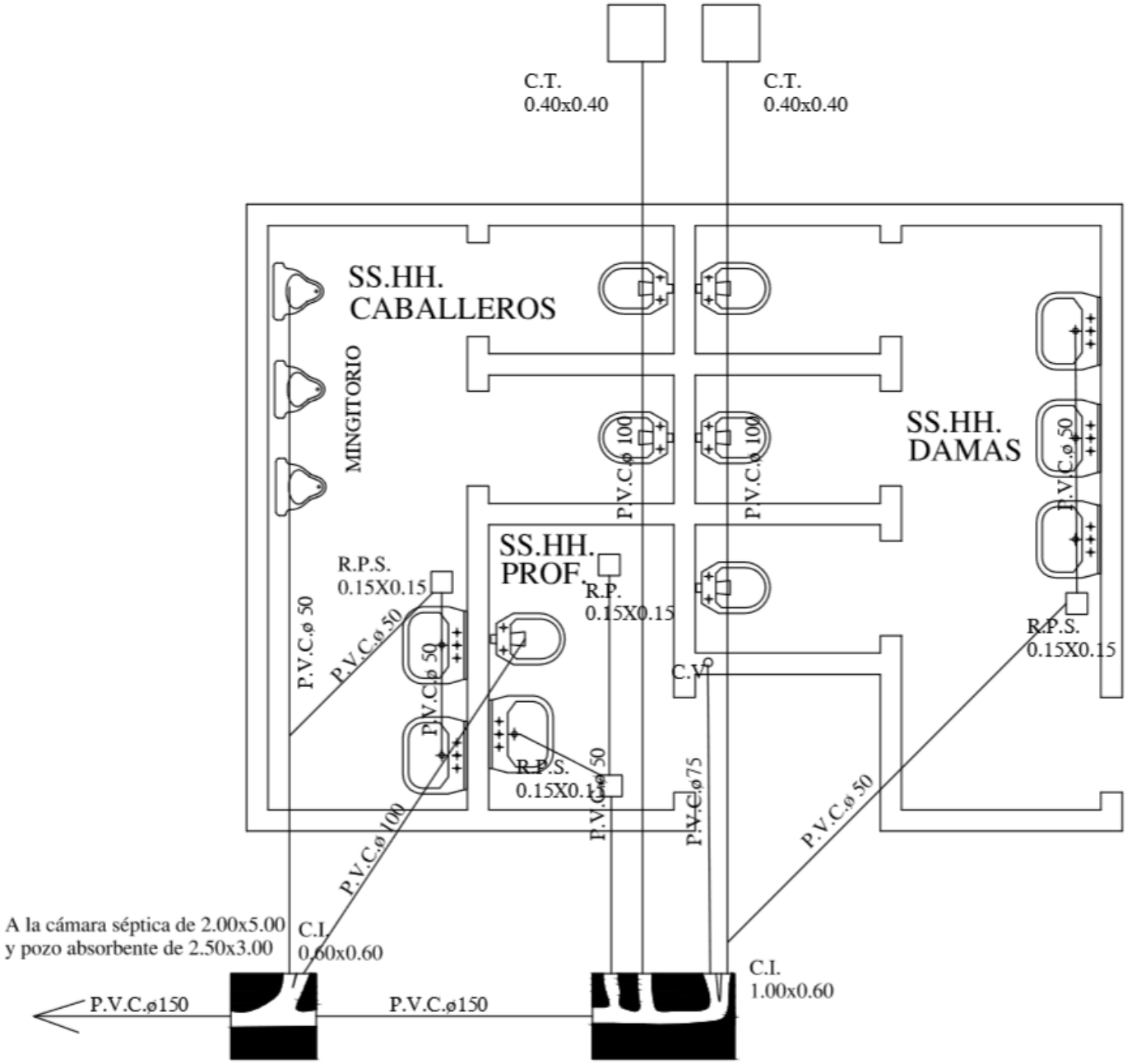

OBS.:

1. La pend. de las cañerías deberán ser del 0.5%
2. En caso de tener el S.S.H.H. en el lindero colocar la cámara tapada dentro del último box pegado al muro del lindero.

Planta Instalación Desagüe Cloacal

PROYECTO: CONSTRUCCION DE SS HH CON TECHO DE TEJA TIPO 6.15 X 4.40m
INSTITUCION: COLEGIO NACIONAL ALBORADA
DIRECCION: SAN RAFAEL DEL PARANÁ – ALBOARADA

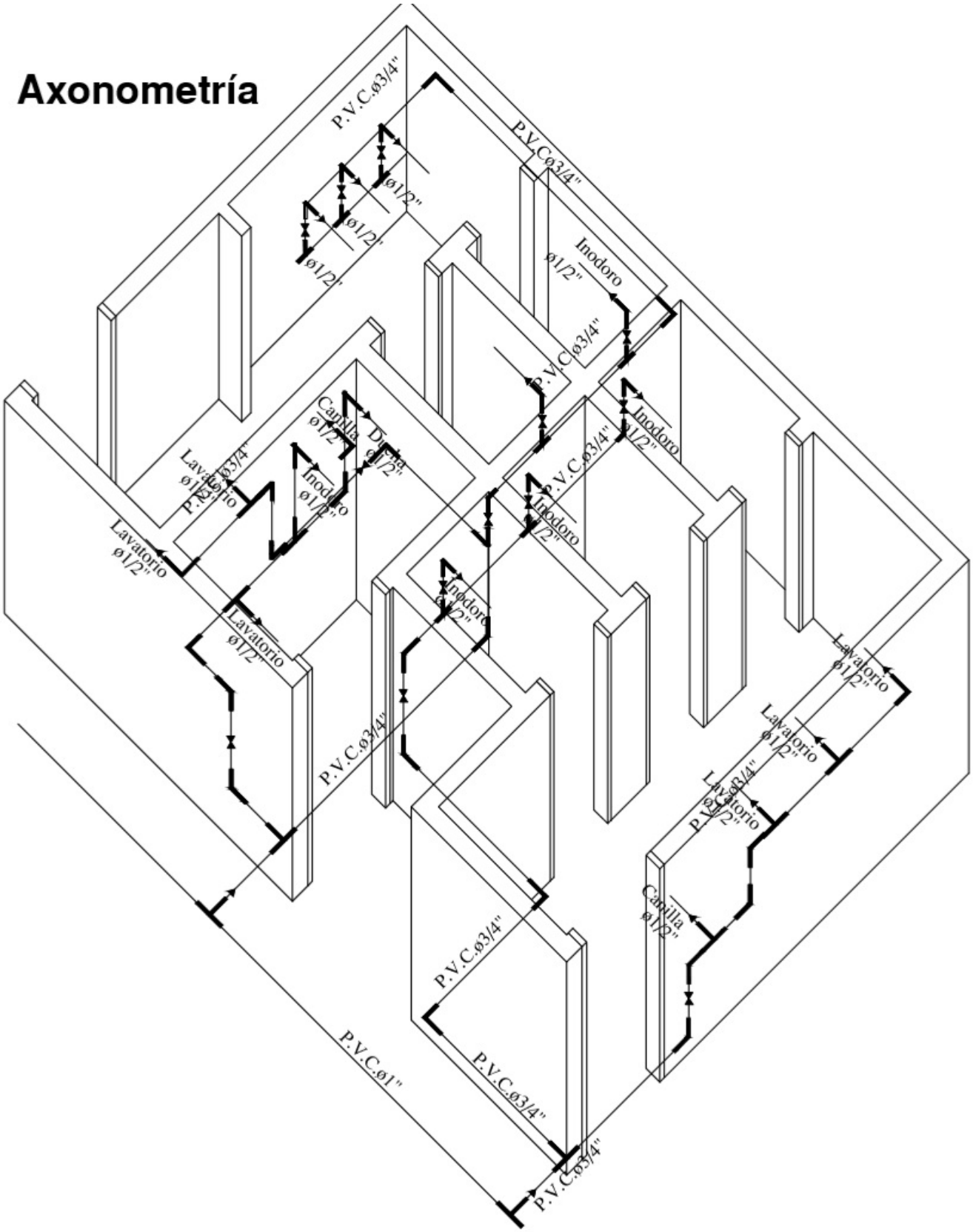

PROYECTO: CONSTRUCCION DE SS HH CON TECHO DE TEJA TIPO 6.15 X 4.40m
INSTITUCION: COLEGIO NACIONAL ALBORADA
DIRECCION: SAN RAFAEL DEL PARANÁ – ALBOARADA

Planta Instalación Agua corriente

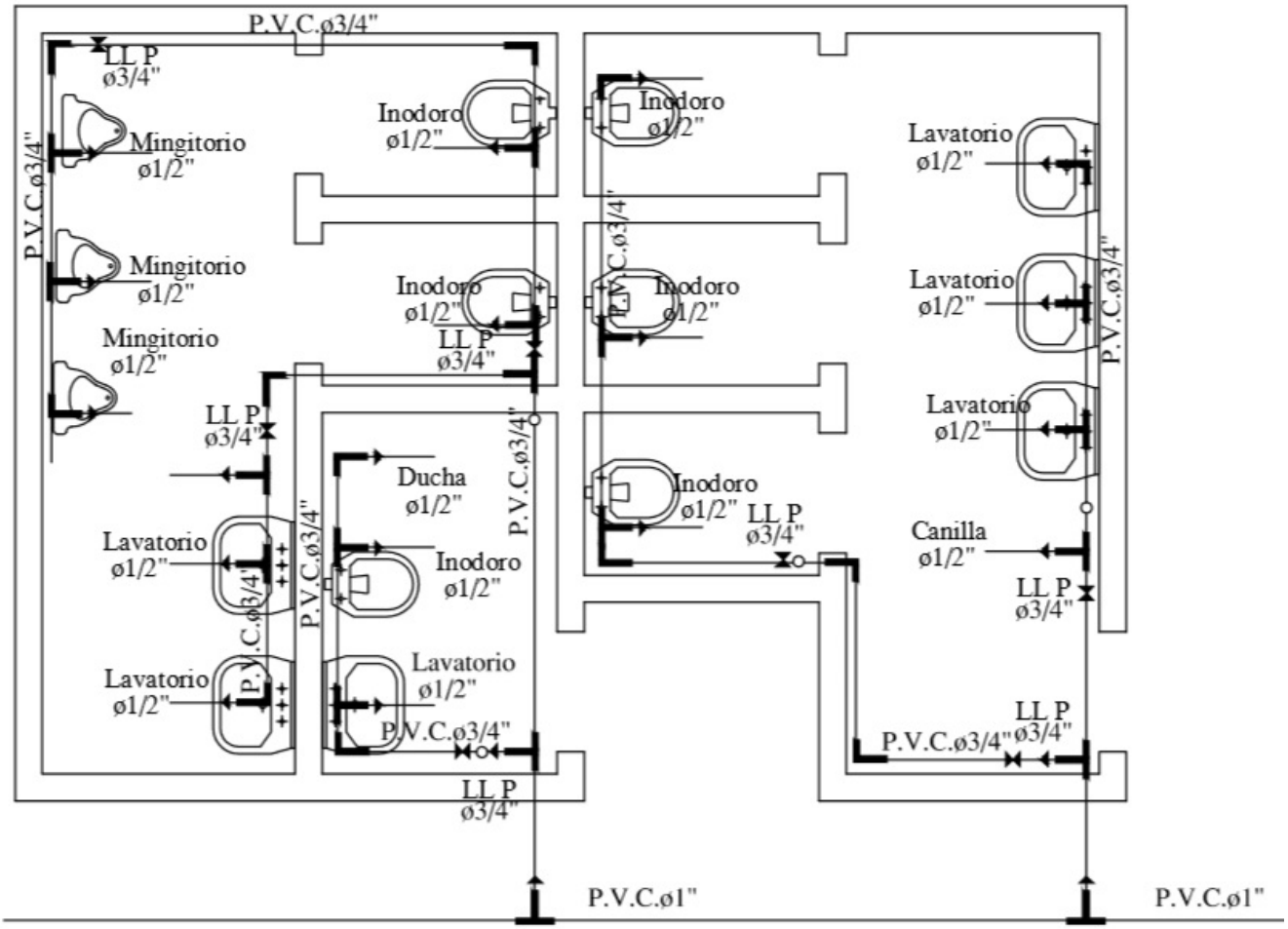

Para cada cisterna de los inodoros se debera colocar una llave de paso

PROYECTO: CONSTRUCCION DE SS HH CON TECHO DE TEJA TIPO 6.15 X 4.40m
INSTITUCION: COLEGIO NACIONAL ALBORADA
DIRECCION: SAN RAFAEL DEL PARANÁ – ALBOARADA

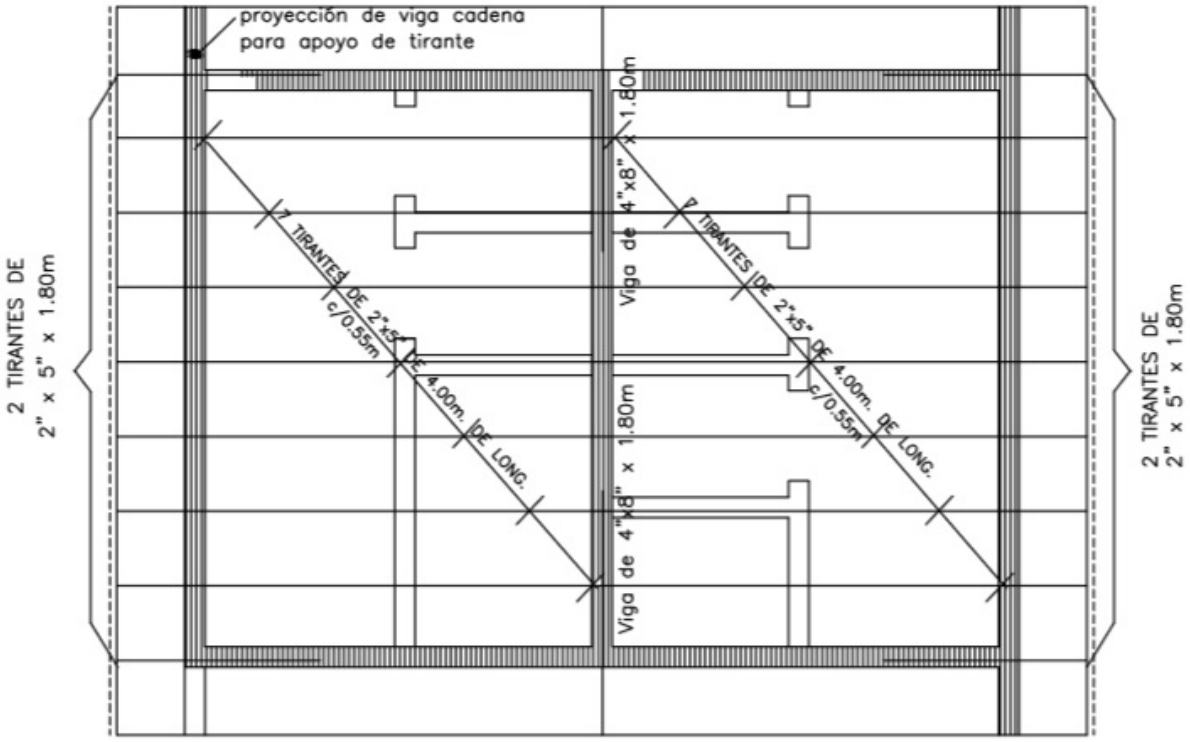

Planta de techo

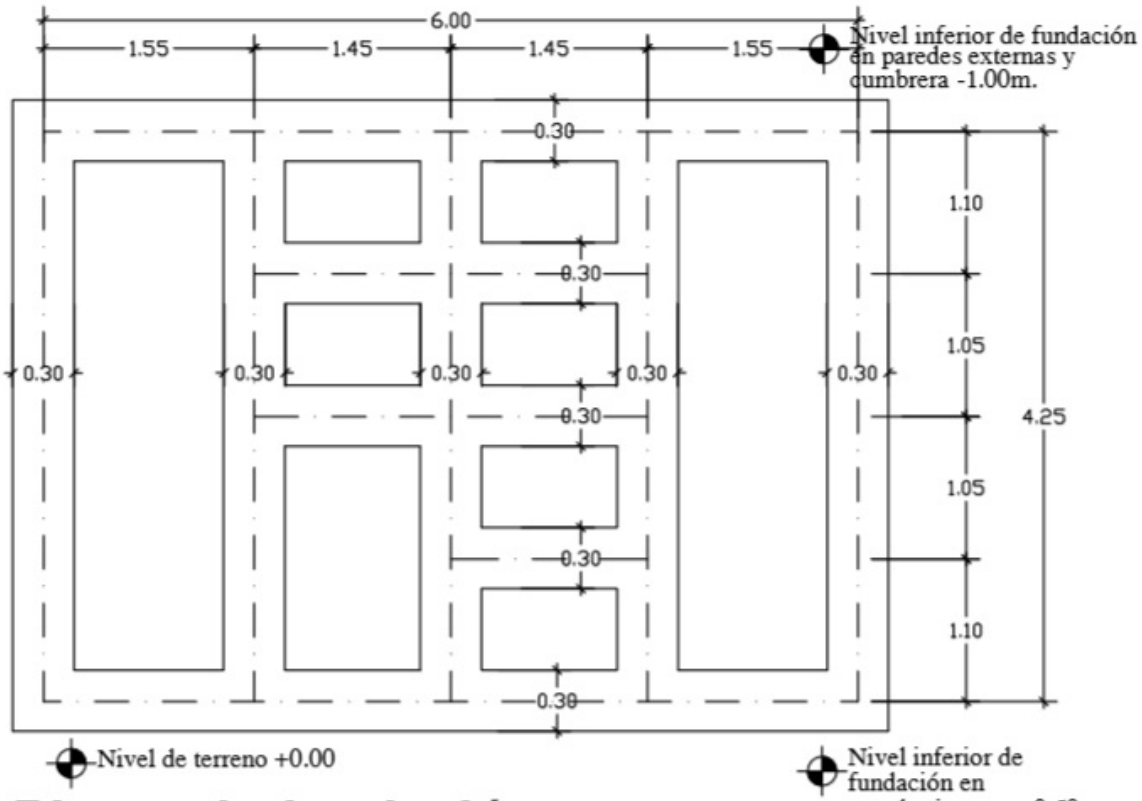

Planta de fundación

PROYECTO: CONSTRUCCION DE SS HH CON TECHO DE TEJA TIPO 6.15 X 4.40m
INSTITUCION: COLEGIO NACIONAL ALBORADA
DIRECCION: SAN RAFAEL DEL PARANÁ – ALBOARADA

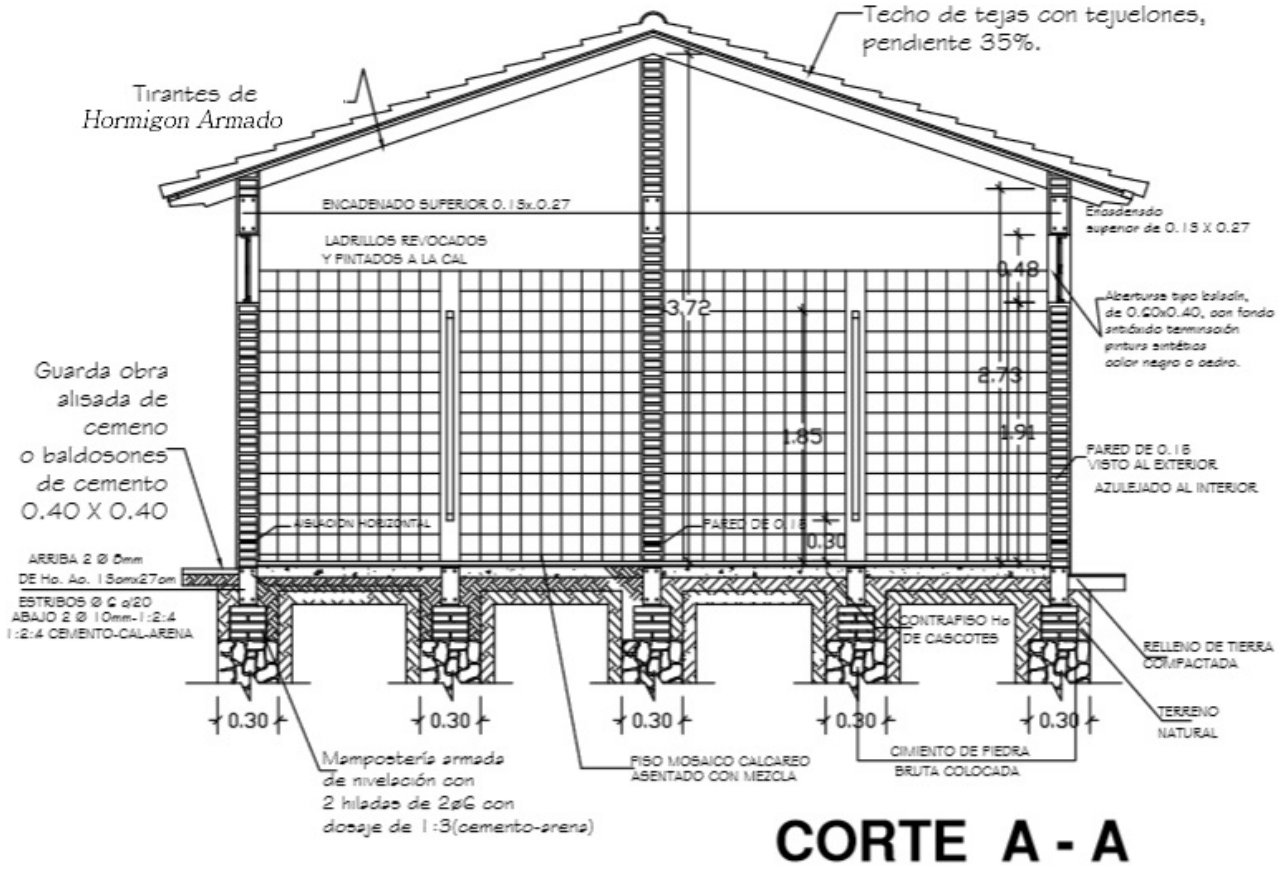

CORTE A - A

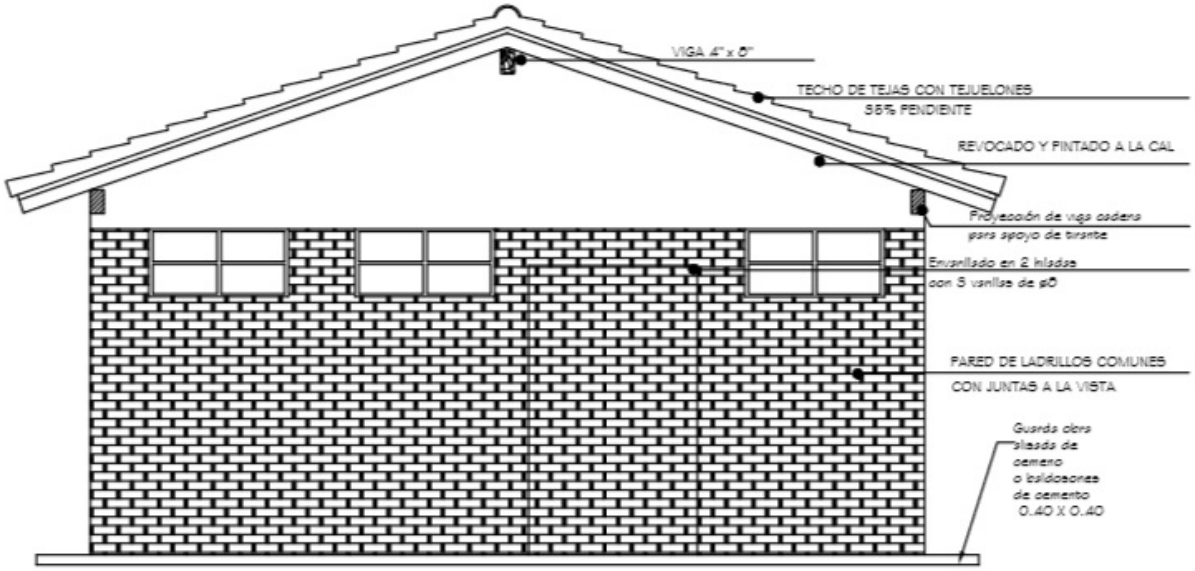

FACHADA

PROYECTO: CONSTRUCCION DE SS HH CON TECHO DE TEJA TIPO 6.15 X 4.40m
INSTITUCION: COLEGIO NACIONAL ALBORADA
DIRECCION: SAN RAFAEL DEL PARANÁ – ALBOARADA

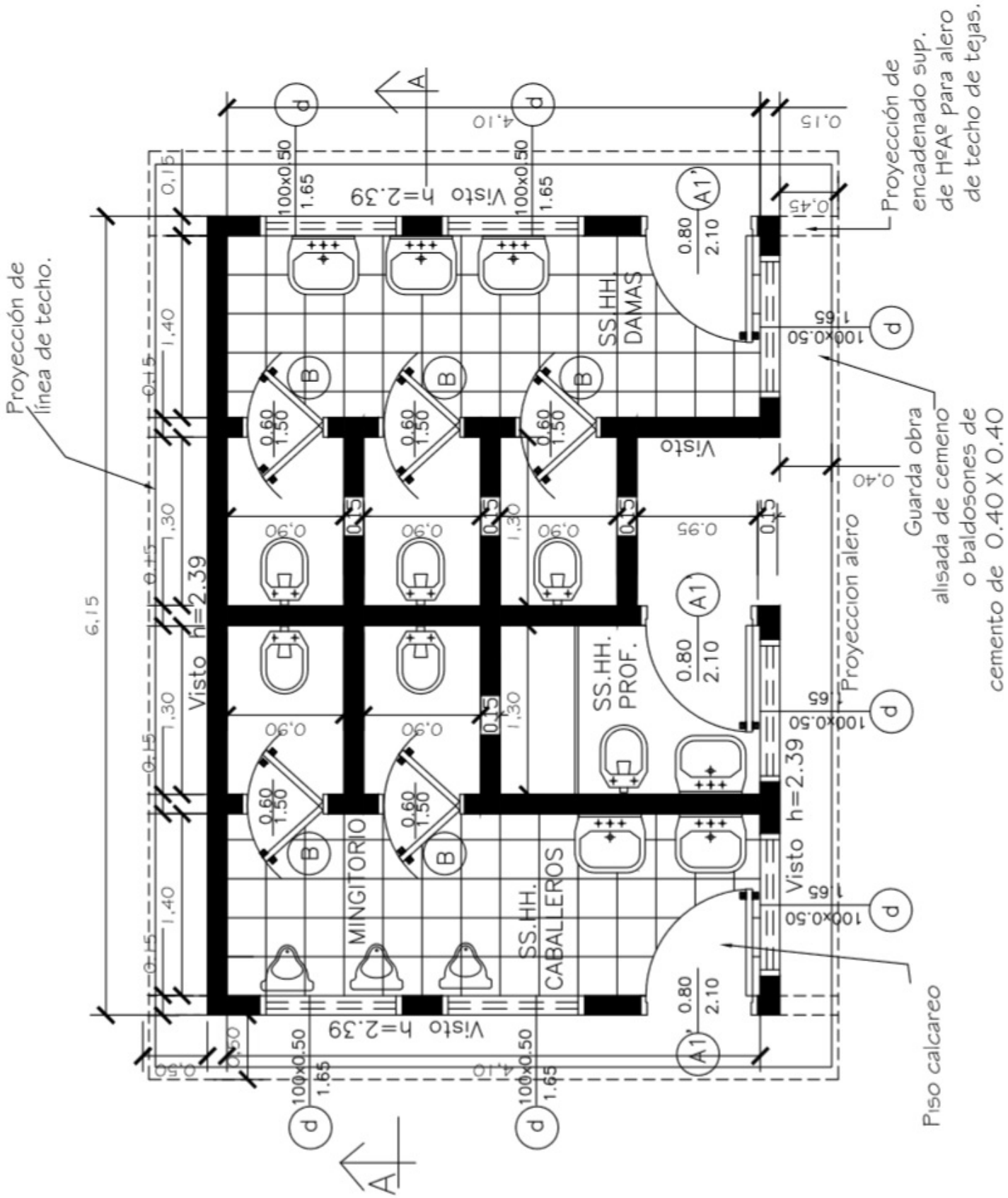

PROYECTO: CONSTRUCCION DE SS HH CON TECHO DE TEJA TIPO 6.15 X 4.40m
INSTITUCION: COLEGIO NACIONAL ALBORADA
DIRECCION: SAN RAFAEL DEL PARANÁ – ALBOARADA

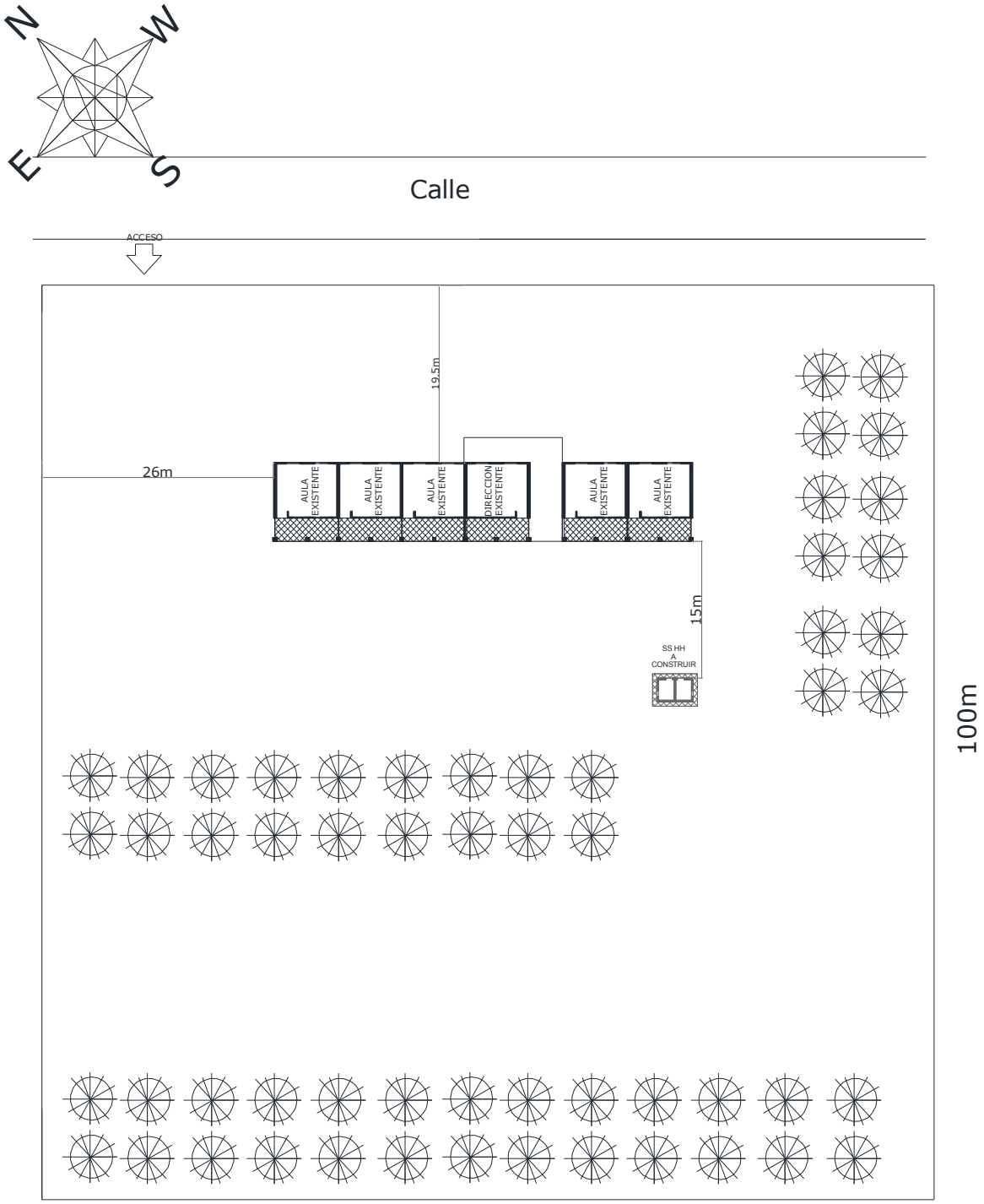

COLEGIO ALBORADA
MACROLOCALIZACION

MUNICIPALIDAD DE SAN RAFAEL DEL PARANA

PROYECTO: CONSTRUCCION DE SS HH CON TECHO DE TEJA TIPO 6.15 X 4.40m
INSTITUCION: COLEGIO NACIONAL ALBORADA
DIRECCION: SAN RAFAEL DEL PARANÁ – ALBOARADA

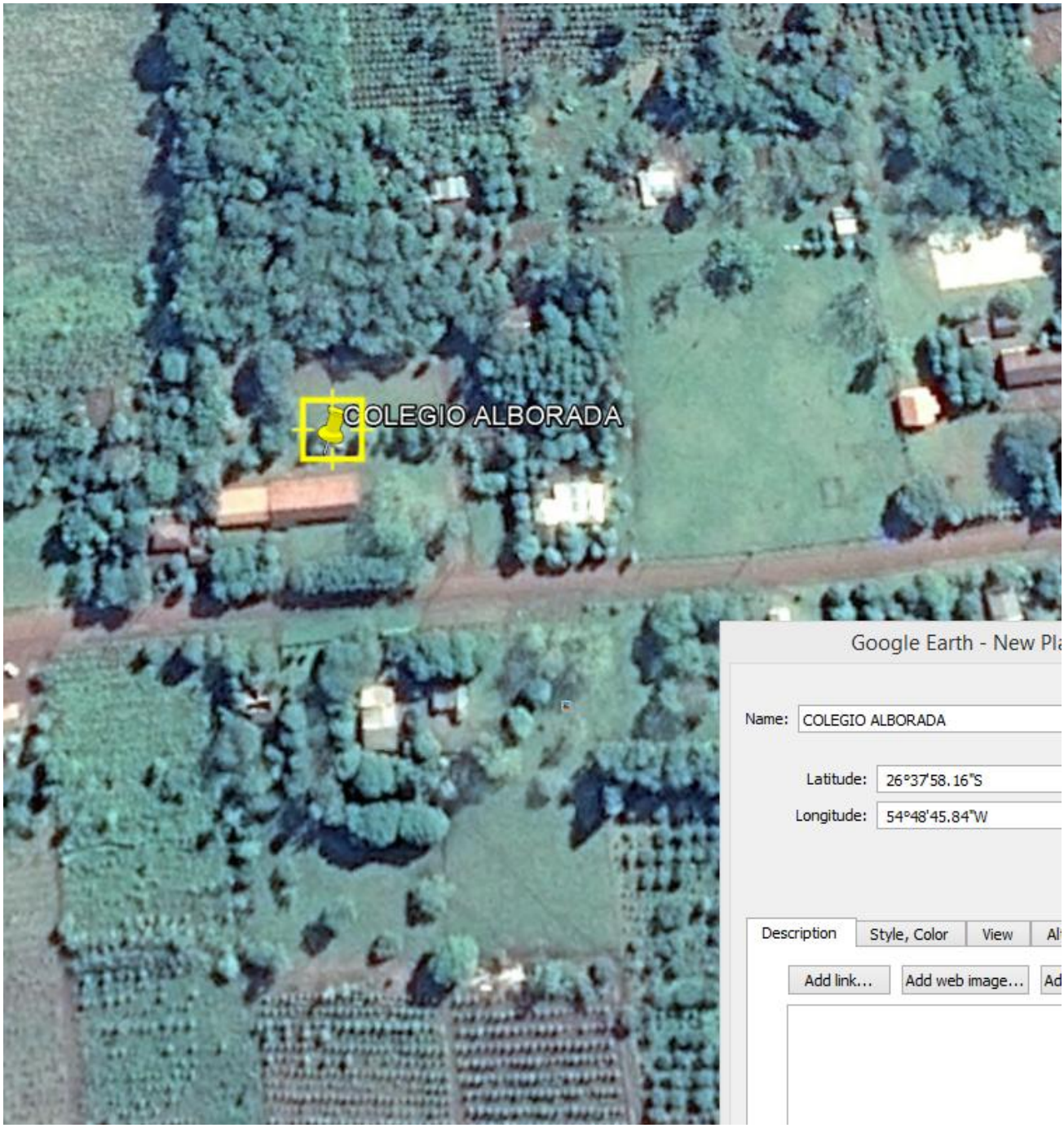

MUNICIPALIDAD DE SAN RAFAEL DEL PARANA

PROYECTO: CONSTRUCCION DE SS HH CON TECHO DE TEJA TIPO 6.15 X 4.40m
INSTITUCION: COLEGIO NACIONAL ALBORADA
DIRECCION: SAN RAFAEL DEL PARANÁ – ALBOARADA

COLEGIO NACIONAL SAN ANTONIO

SSHH TIPO 2.55 x 4.00
CON TECHO DE TEJAS

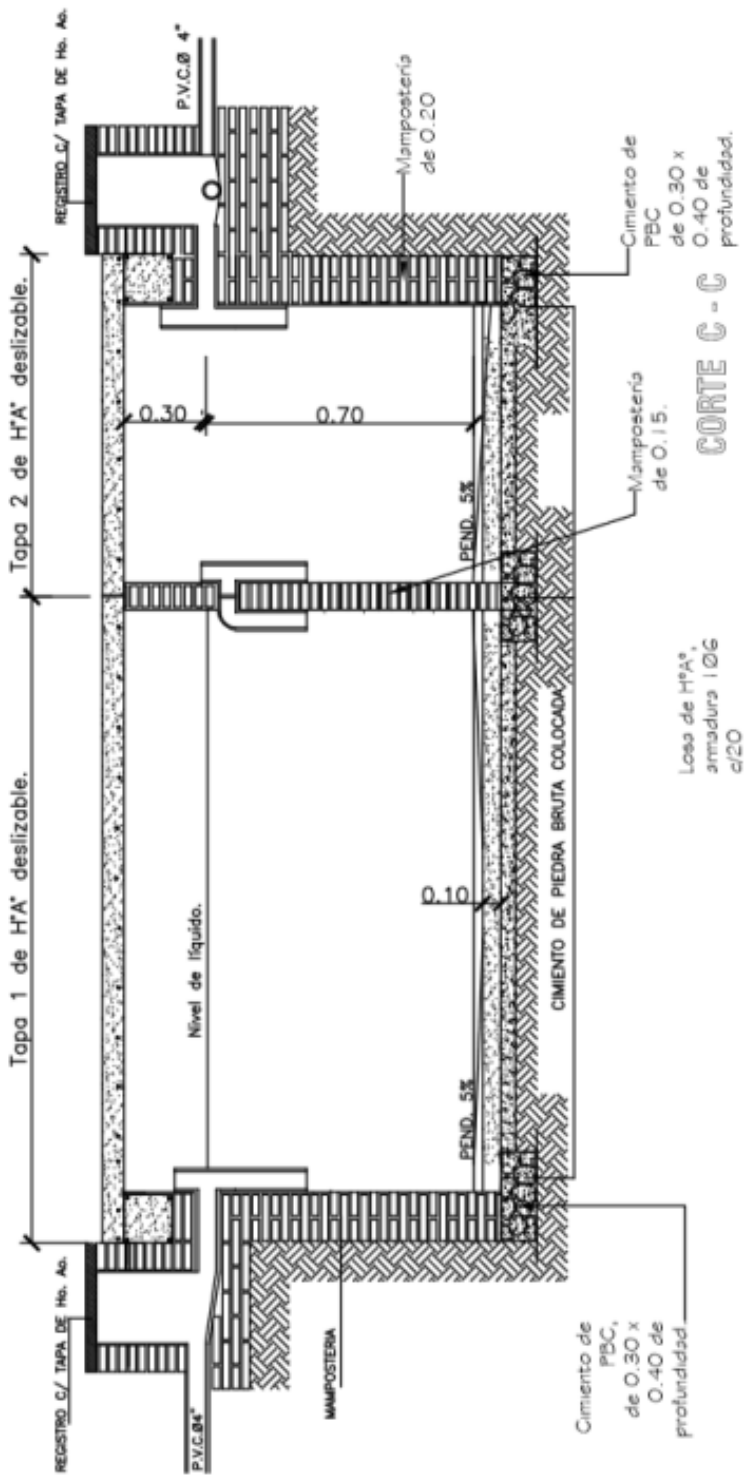

PROYECTO: CONSTRUCCION DE SS HH CON TECHO DE TEJA TIPO 2.55 X 4.00m
INSTITUCION: COLEGIO NACIONAL SAN ANTONIO
DIRECCION: SAN RAFAEL DEL PARANÁ – YANKI CUÉ – TERCER ASENTAMIENTO

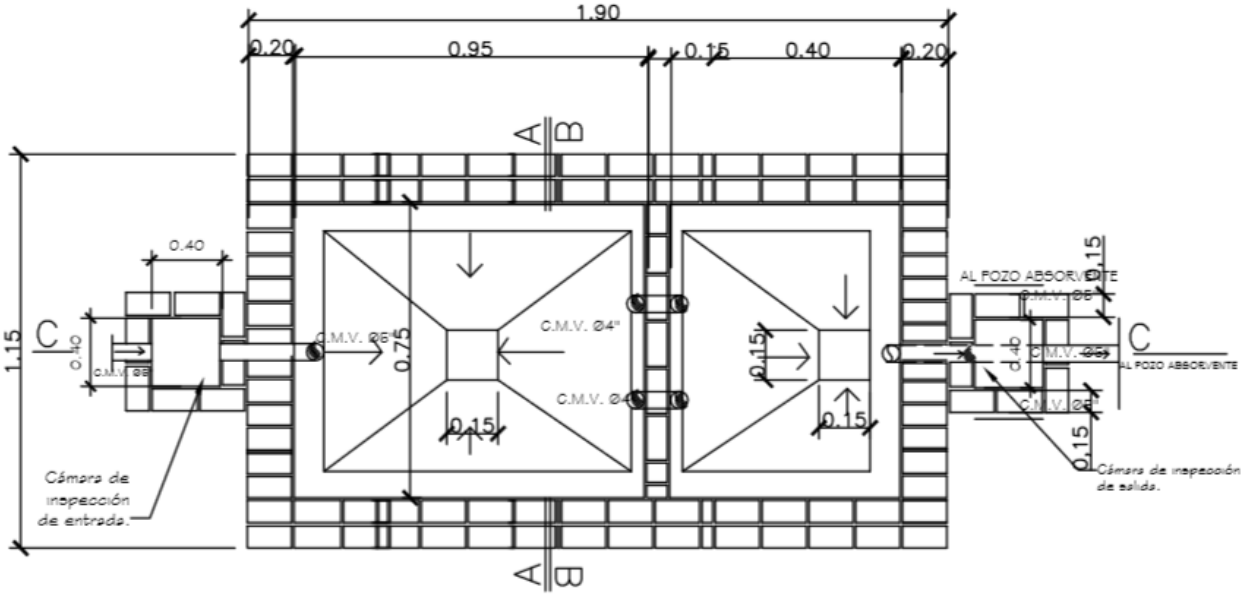

PLANTA CAMARA SEPTICA

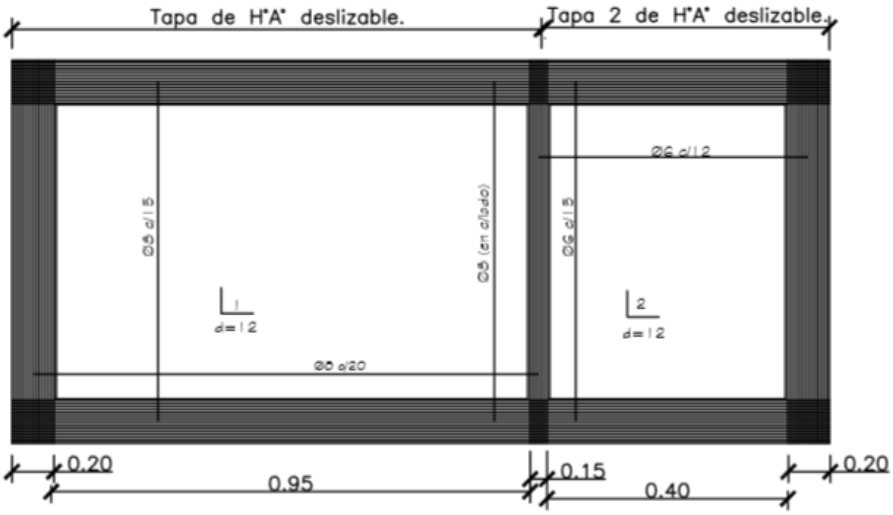

DETALLE DE LOSA TAPA CAMARA SEPTICA

PROYECTO: CONSTRUCCION DE SS HH CON TECHO DE TEJA TIPO 2.55 X 4.00m
INSTITUCION: COLEGIO NACIONAL SAN ANTONIO
DIRECCION: SAN RAFAEL DEL PARANÁ – YANKI CUÉ – TERCER ASENTAMIENTO

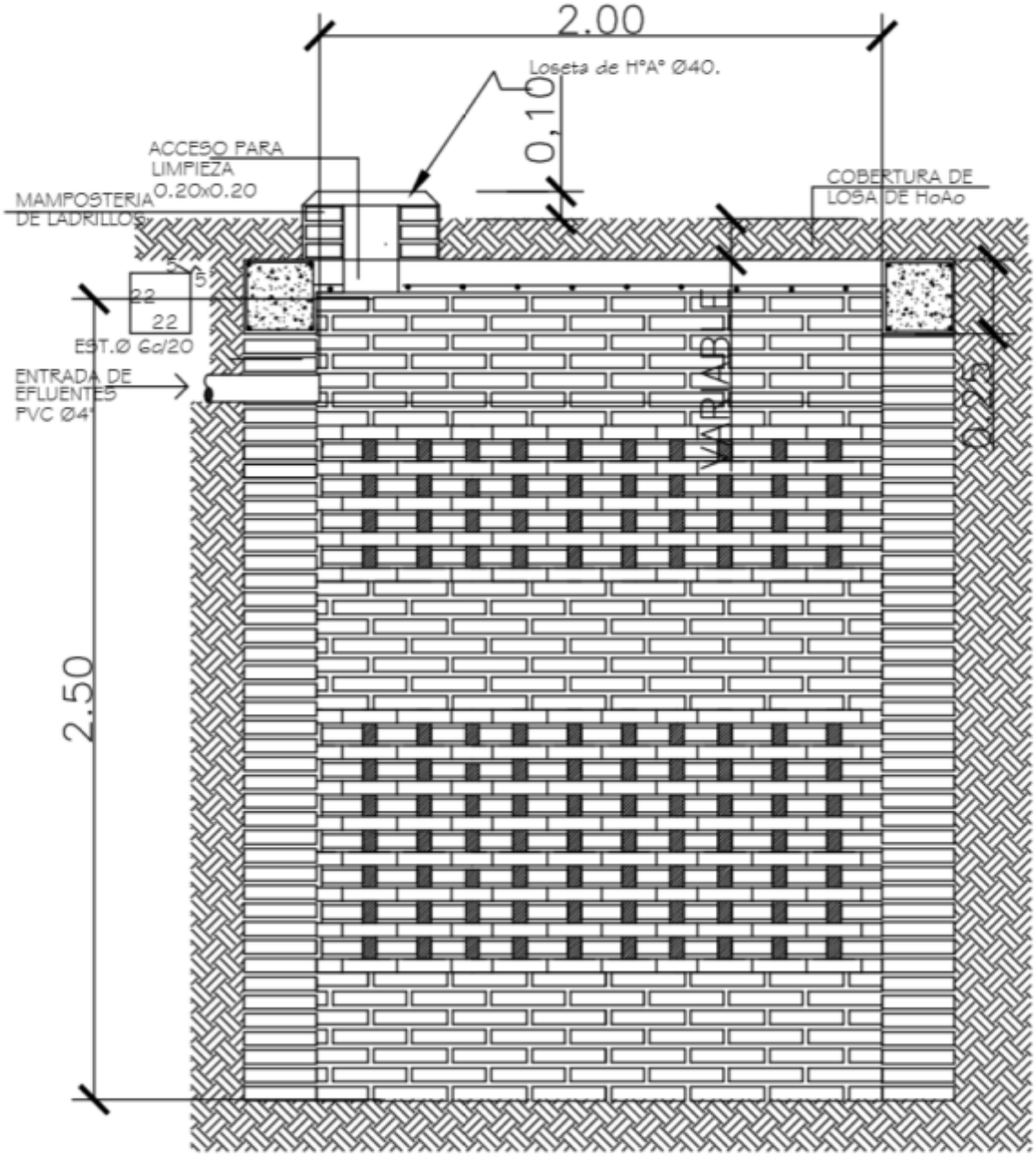

POZO ABSORBENTE CORTE X-X

PROYECTO: CONSTRUCCION DE SS HH CON TECHO DE TEJA TIPO 2.55 X 4.00m
INSTITUCION: COLEGIO NACIONAL SAN ANTONIO
DIRECCION: SAN RAFAEL DEL PARANÁ – YANKI CUÉ – TERCER ASENTAMIENTO

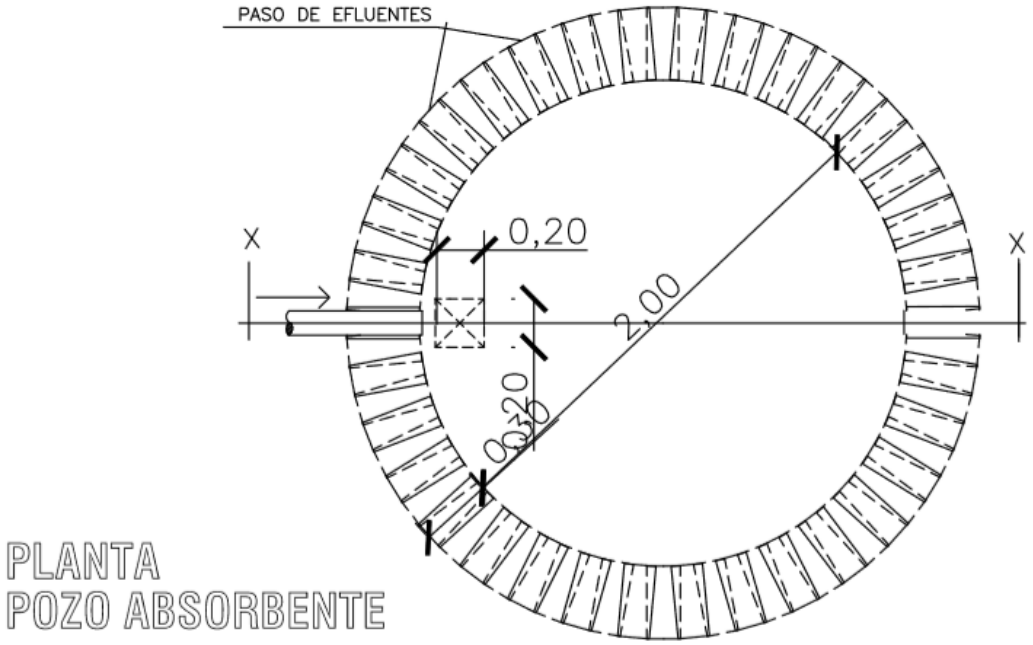

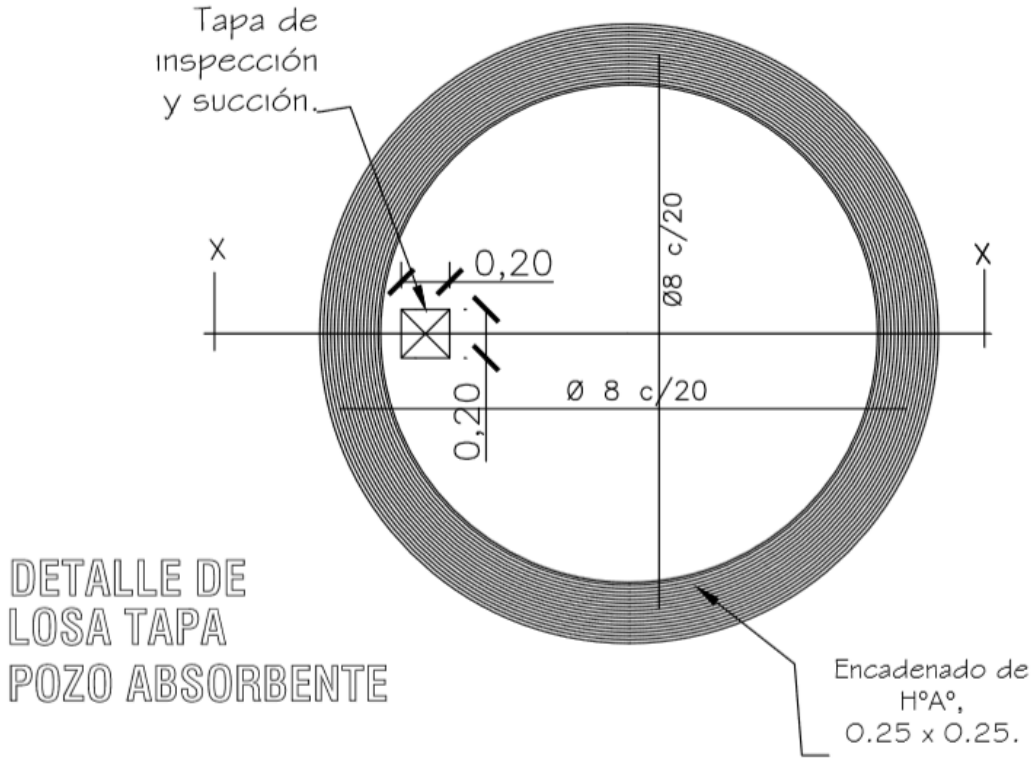

PROYECTO: CONSTRUCCION DE SS HH CON TECHO DE TEJA TIPO 2.55 X 4.00m
INSTITUCION: COLEGIO NACIONAL SAN ANTONIO
DIRECCION: SAN RAFAEL DEL PARANÁ – YANKI CUÉ – TERCER ASENTAMIENTO

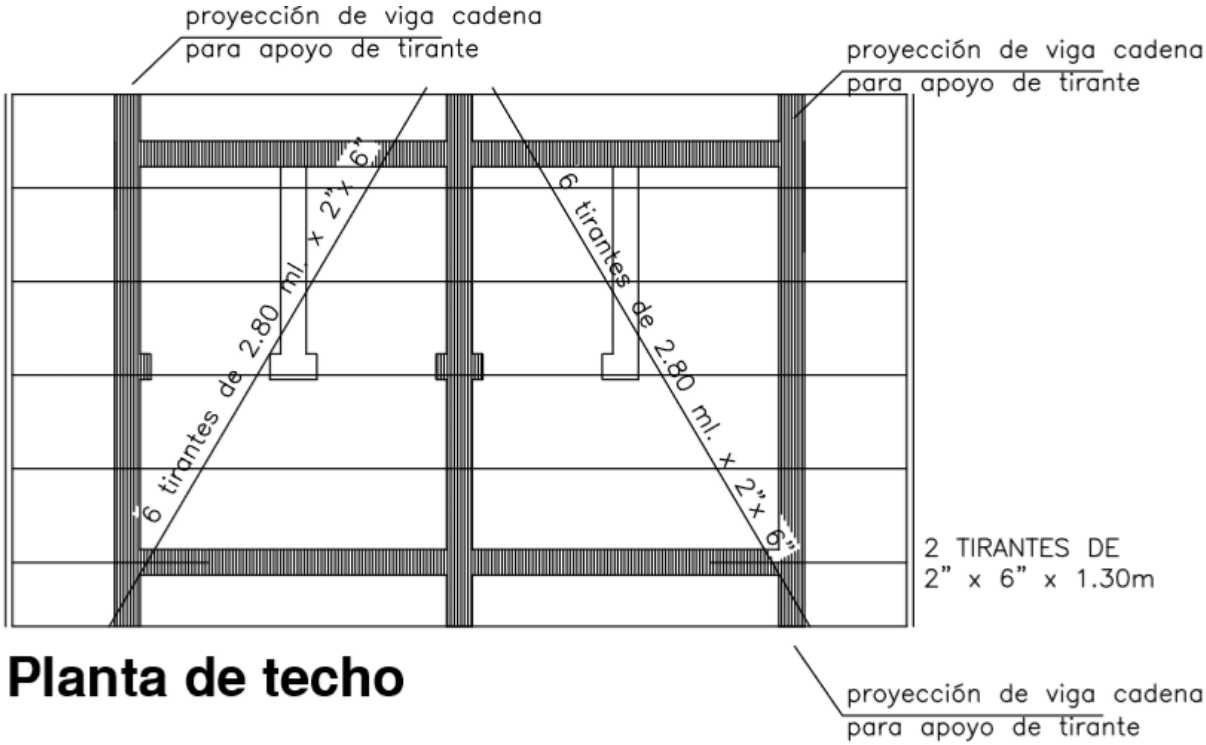

Planta de techo

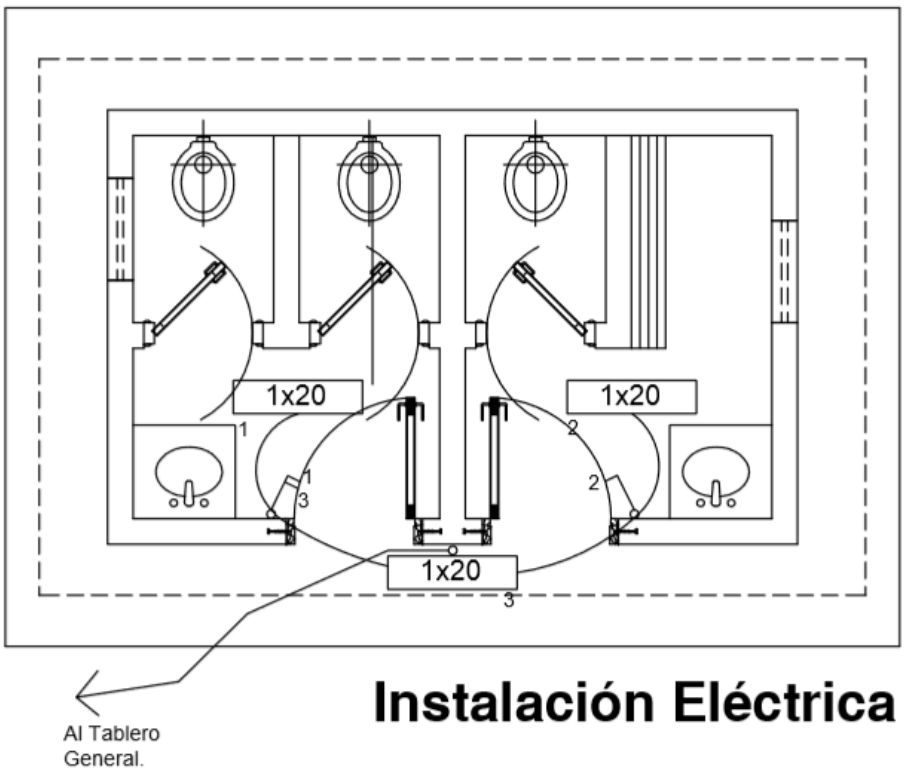

Instalación Eléctrica

PROYECTO: CONSTRUCCION DE SS HH CON TECHO DE TEJA TIPO 2.55 X 4.00m
INSTITUCION: COLEGIO NACIONAL SAN ANTONIO
DIRECCION: SAN RAFAEL DEL PARANÁ – YANKI CUÉ – TERCER ASENTAMIENTO

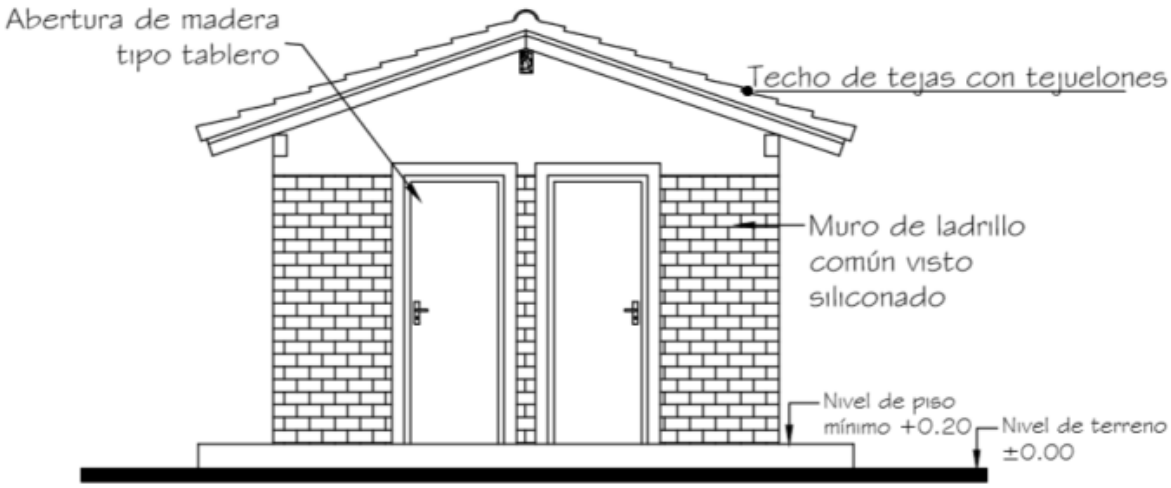

PROYECTO: CONSTRUCCION DE SS HH CON TECHO DE TEJA TIPO 2.55 X 4.00m
INSTITUCION: COLEGIO NACIONAL SAN ANTONIO
DIRECCION: SAN RAFAEL DEL PARANÁ – YANKI CUÉ – TERCER ASENTAMIENTO

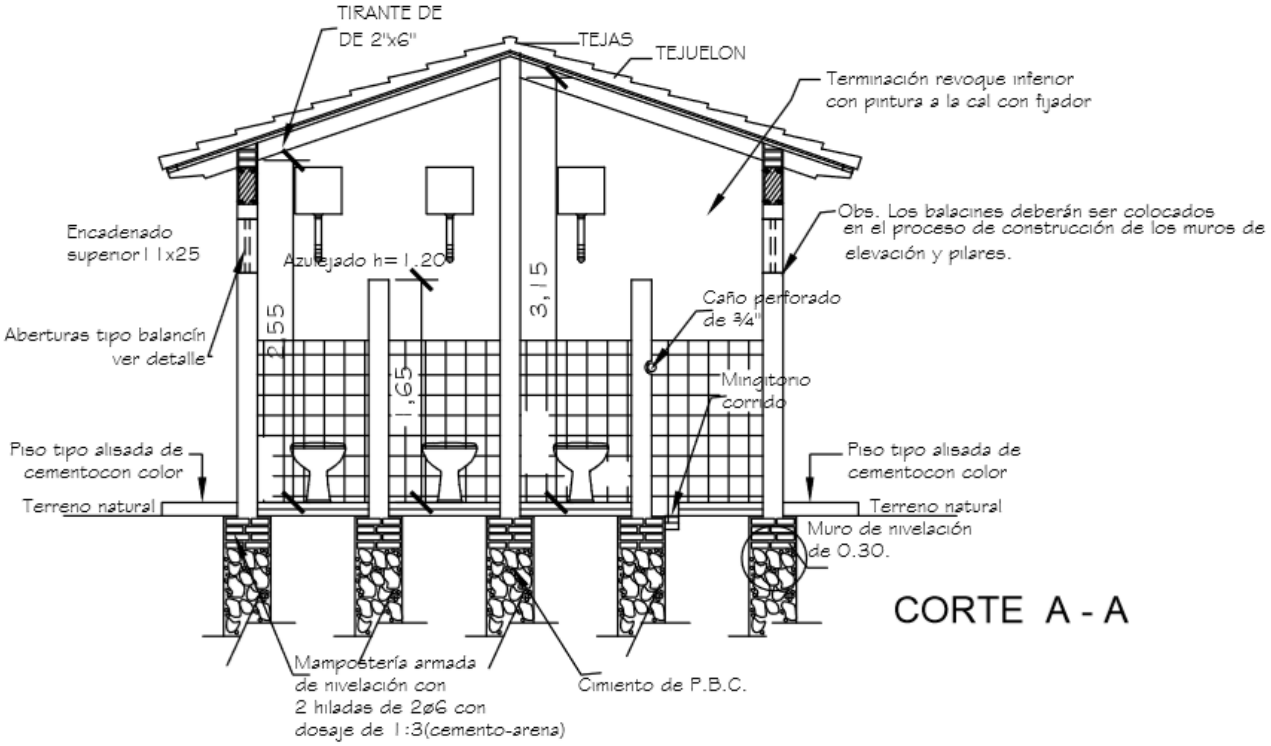

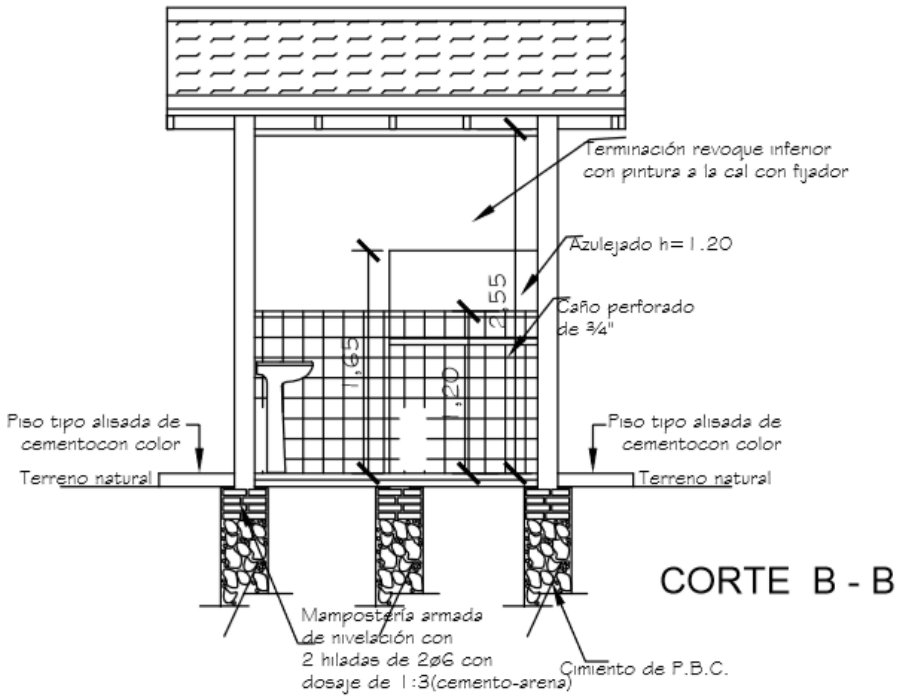

MUNICIPALIDAD DE SAN RAFAEL DEL PARANA 02

PROYECTO: CONSTRUCCION DE SS HH CON TECHO DE TEJA TIPO 2.55 X 4.00m
INSTITUCION: COLEGIO NACIONAL SAN ANTONIO
DIRECCION: SAN RAFAEL DEL PARANÁ – YANKI CUÉ – TERCER ASENTAMIENTO

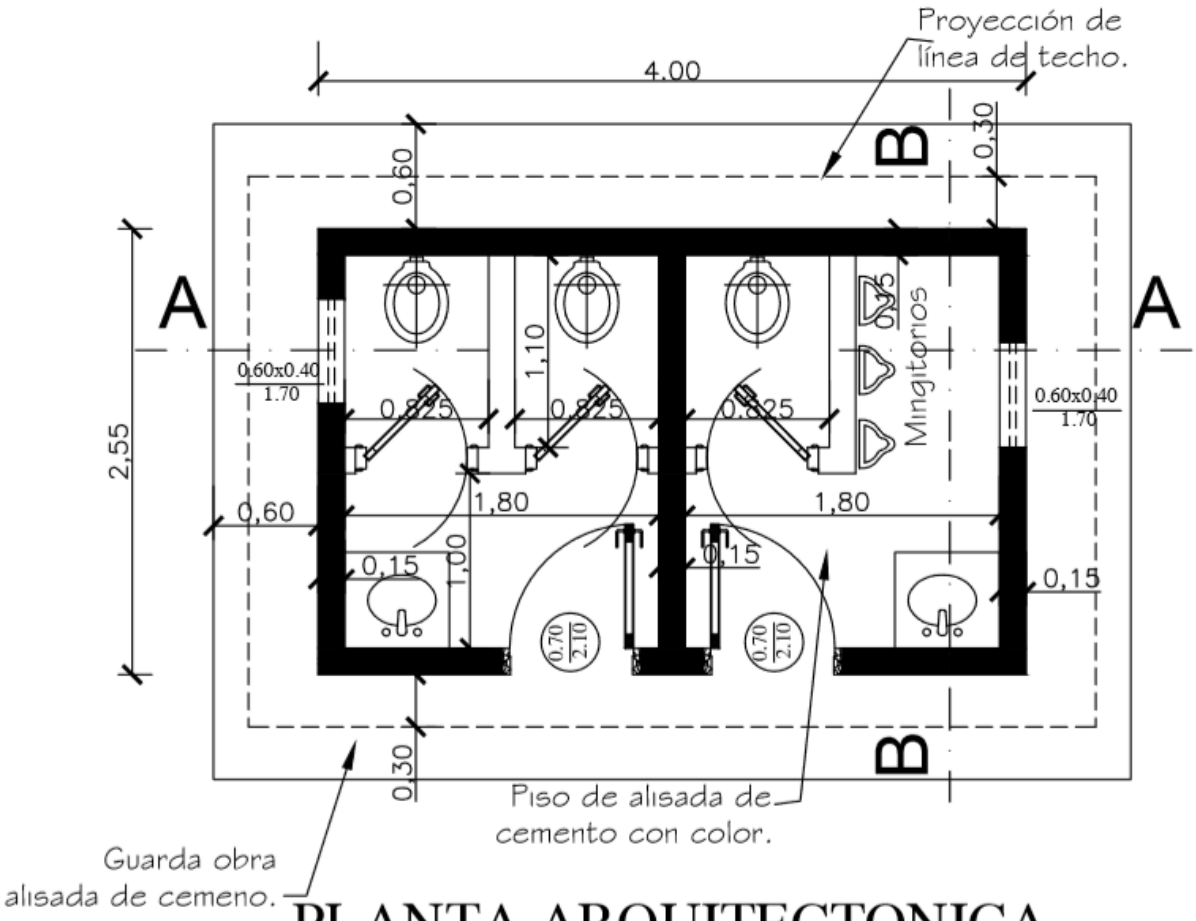

PLANTA ARQUITECTONICA

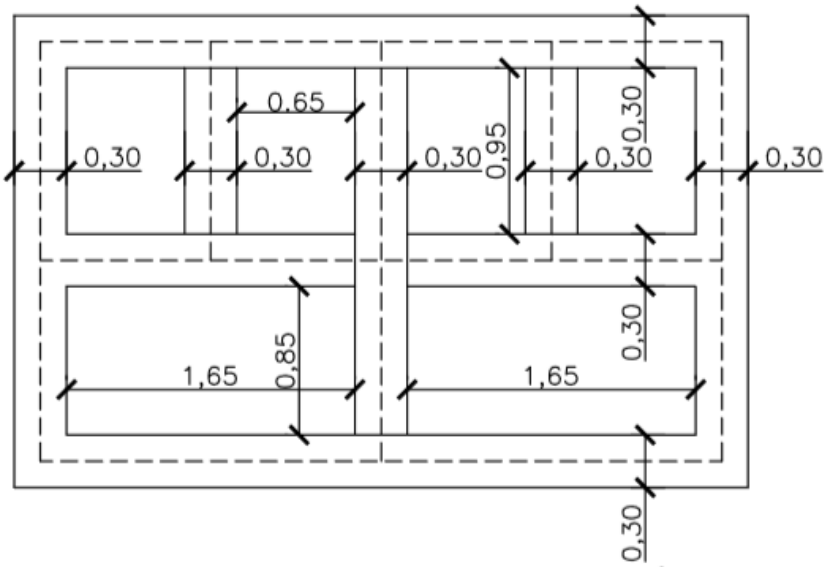

PLANTA DE FUNDACIÓN

PROYECTO: CONSTRUCCION DE SS HH CON TECHO DE TEJA TIPO 2.55 X 4.00m
INSTITUCION: COLEGIO NACIONAL SAN ANTONIO
DIRECCION: SAN RAFAEL DEL PARANÁ – YANKI CUÉ – TERCER ASENTAMIENTO

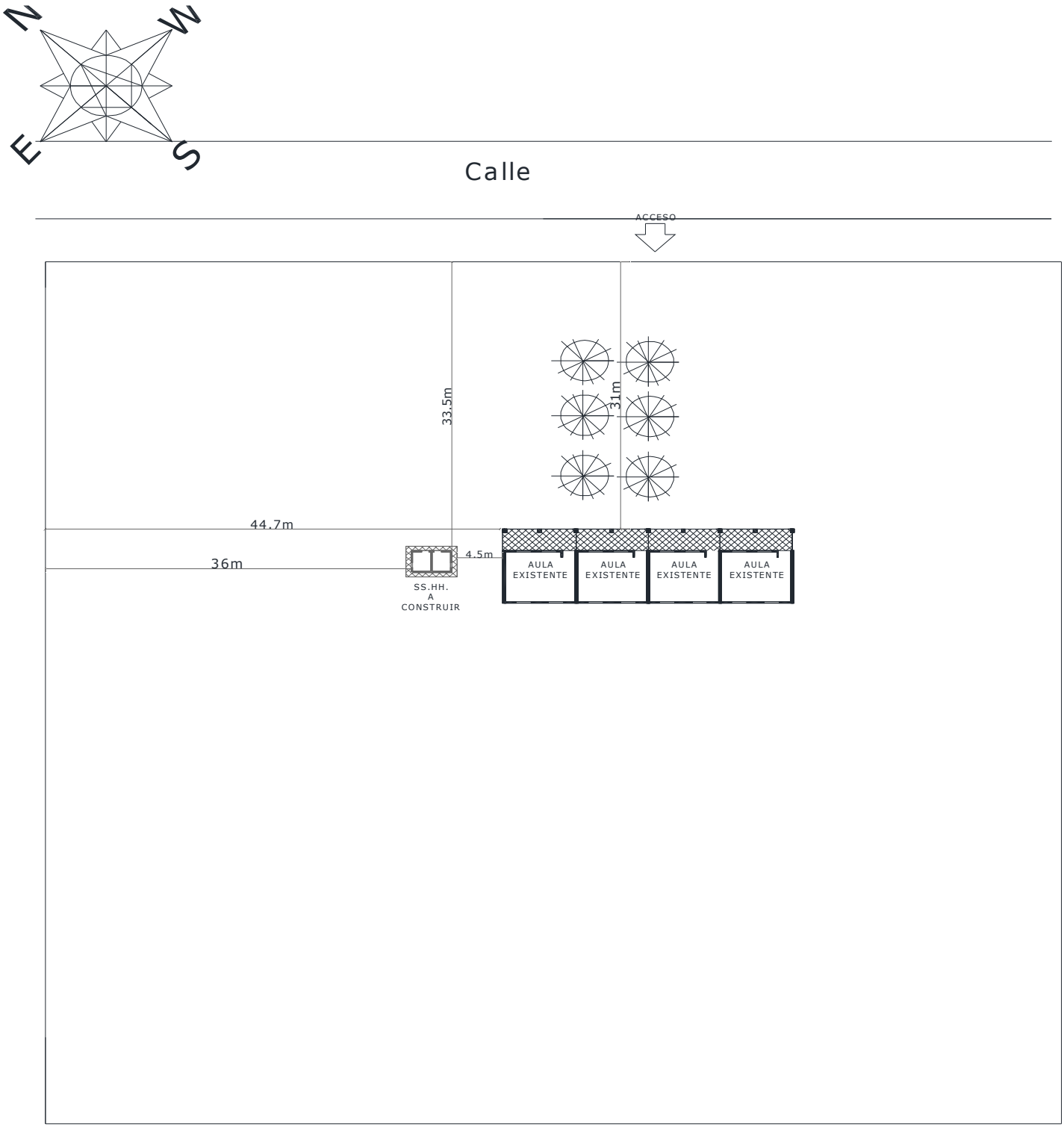

COLEGIO NACIONAL SAN ANTONIO
MACROLOCALIZACIÓN

MUNICIPALIDAD DE SAN RAFAEL DEL PARANA

PROYECTO: CONSTRUCCION DE SS HH CON TECHO DE TEJA TIPO 2.55 X 4.00m
INSTITUCION: COLEGIO NACIONAL SAN ANTONIO
DIRECCION: SAN RAFAEL DEL PARANÁ – YANKI CUÉ – TERCER ASENTAMIENTO

MUNICIPALIDAD DE SAN RAFAEL DEL PARANA

PROYECTO: CONSTRUCCION DE SS HH CON TECHO DE TEJA TIPO 2.55 X 4.00m
INSTITUCION: COLEGIO NACIONAL SAN ANTONIO
DIRECCION: SAN RAFAEL DEL PARANÁ – YANKI CUÉ – TERCER ASENTAMIENTO