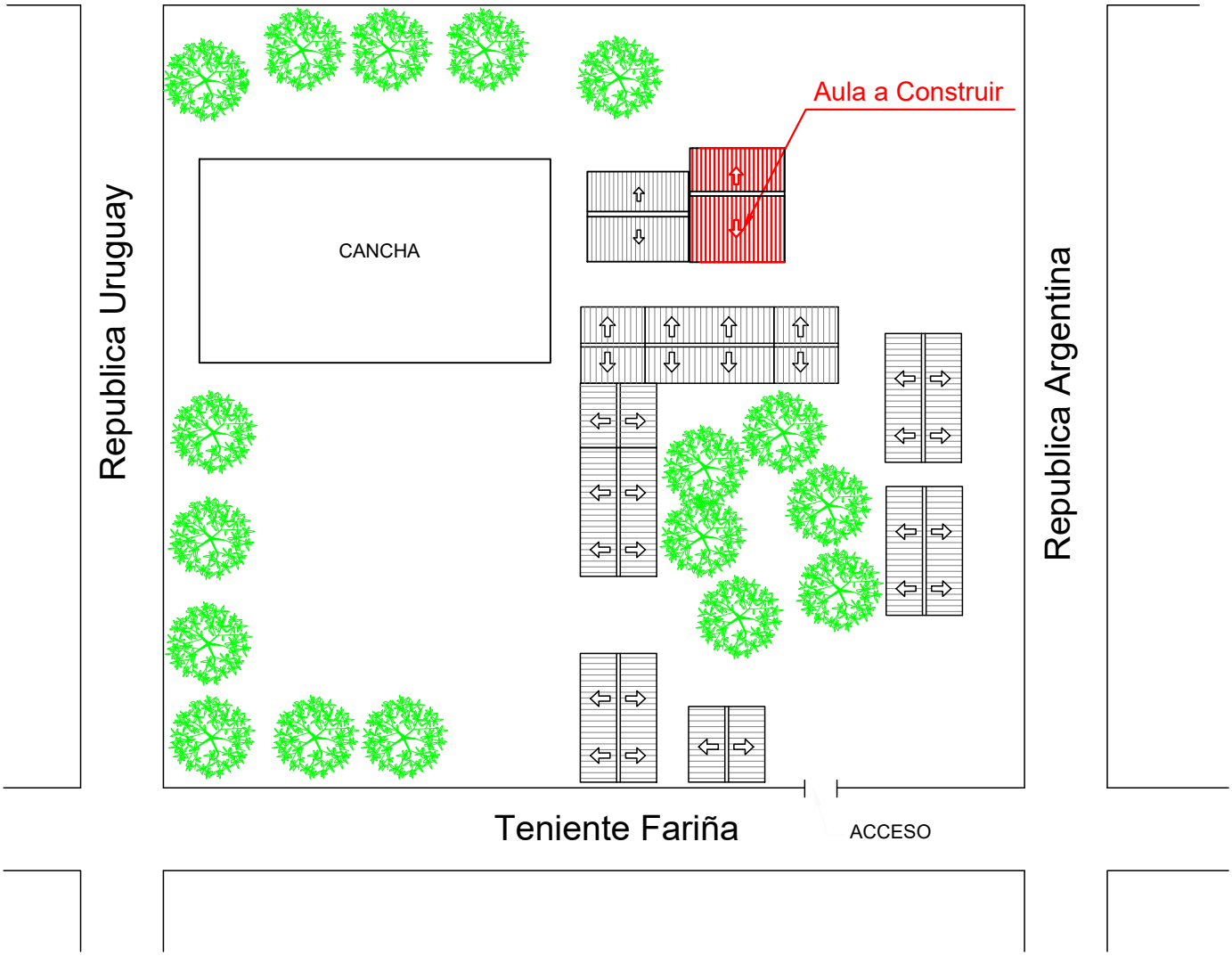

DIRECCION DE OBRAS Y SERVICIOS

MUNICIPALIDAD DE CAPITAN BADO

Esc. Bas. N° 4573 San Francisco de Asis	PLANTA DE UBICACION SIN ESCALA	LAMINA 1

OBRA: Constr. de Aula 1ra Infancia 5.80x6.80 Techo de Chapa

UBICACION: Capitan Bado - Amambay

MUNICIPALIDAD DE CAPITAN BADO UOC

Arq. Martín Bernal

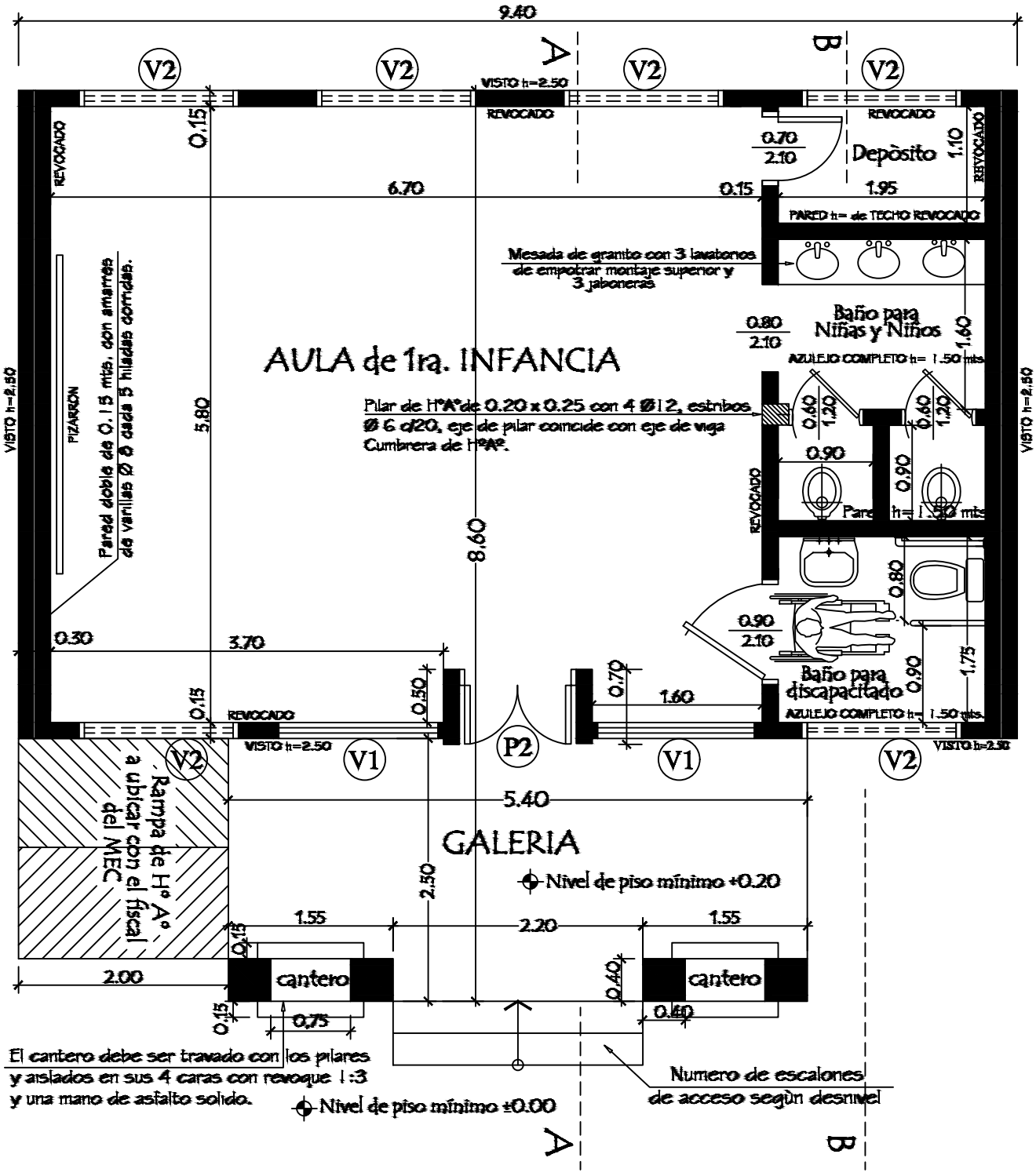

DIRECCION DE OBRAS Y SERVICIOS

MUNICIPALIDAD DE CAPITAN BADO

Esc. Bas. N° 4573 San Francisco de Asis	PLANTA ARQUITECTÓNICA SIN ESCALA	LAMINA 2

OBRA: Constr. de Aula 1ra Infancia 5.80x6.80 Techo de Chapa

UBICACION: Capitan Bado - Amambay

MUNICIPALIDAD DE CAPITAN BADO UOC

Arq. Martín Bernal

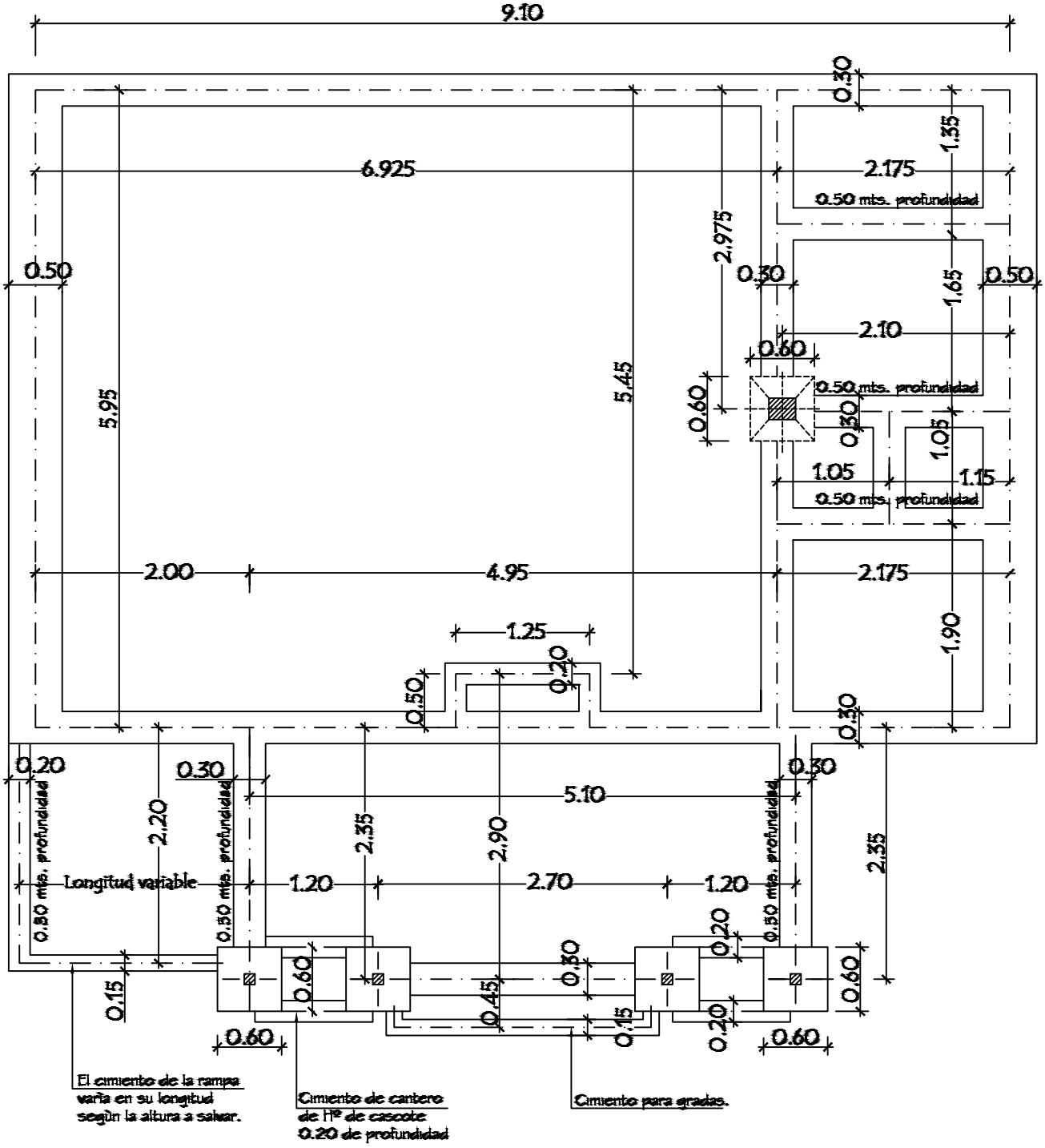

Nivel de terreno ±0.00

Nivel inferior de fundaciòn - 1.00 en paredes y pilares

DIRECCION DE OBRAS Y SERVICIOS

MUNICIPALIDAD DE CAPITAN BADO

Esc. Bas. N° 4573 San Francisco de Asis	PLANTA DE CIMENTACION SIN ESCALA	LAMINA 3

OBRA: Constr. de Aula 1ra Infancia 5.80x6.80 Techo de Chapa

UBICACION: Capitan Bado - Amambay

Arq. Martín Bernal

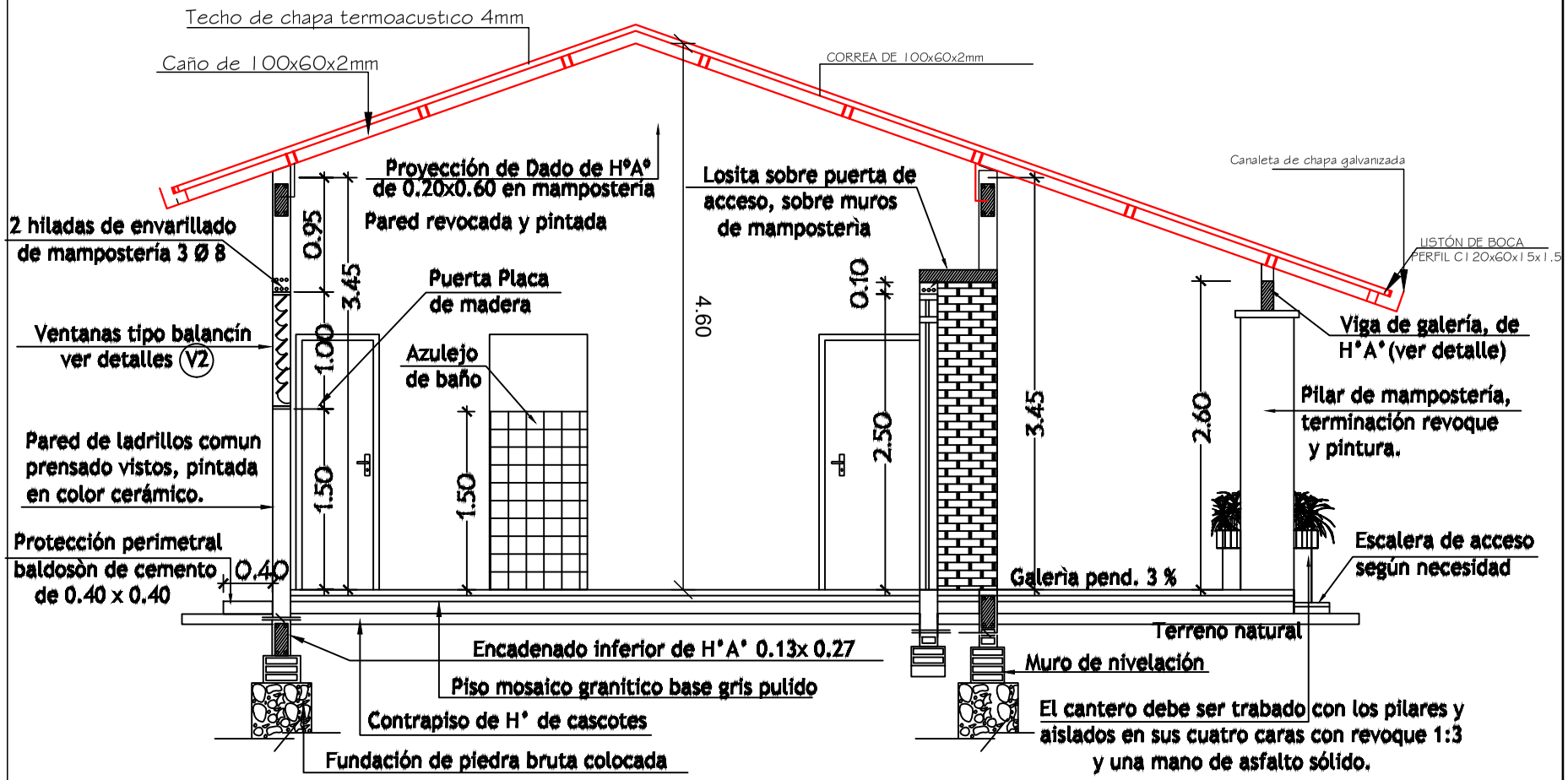

Observaciones:

1. Los balacines deberán ser colocados a medida que se van construyendo los muros de elevaciòn.
2. En los encadenados, tanto superior como inferior, las medidas seràn 0.13 x 0.27 para las paredes de 0.15 y 0.17 x 0.27 para las paredes dobles de 0.15 (0.30).

DIRECCION DE OBRAS Y SERVICIOS

MUNICIPALIDAD DE CAPITAN BADO

Esc. Bas. N° 4573 San Francisco de Asis

CORTE AA

SIN ESCALA

LAMINA 4

OBRA: Constr. de Aula 1ra Infancia 5.80x6.80 Techo de Chapa

UBICACION: Capitan Bado - Amambay

MUNICIPALIDAD DE CAPITAN BADO

Arq. Martín Bernal

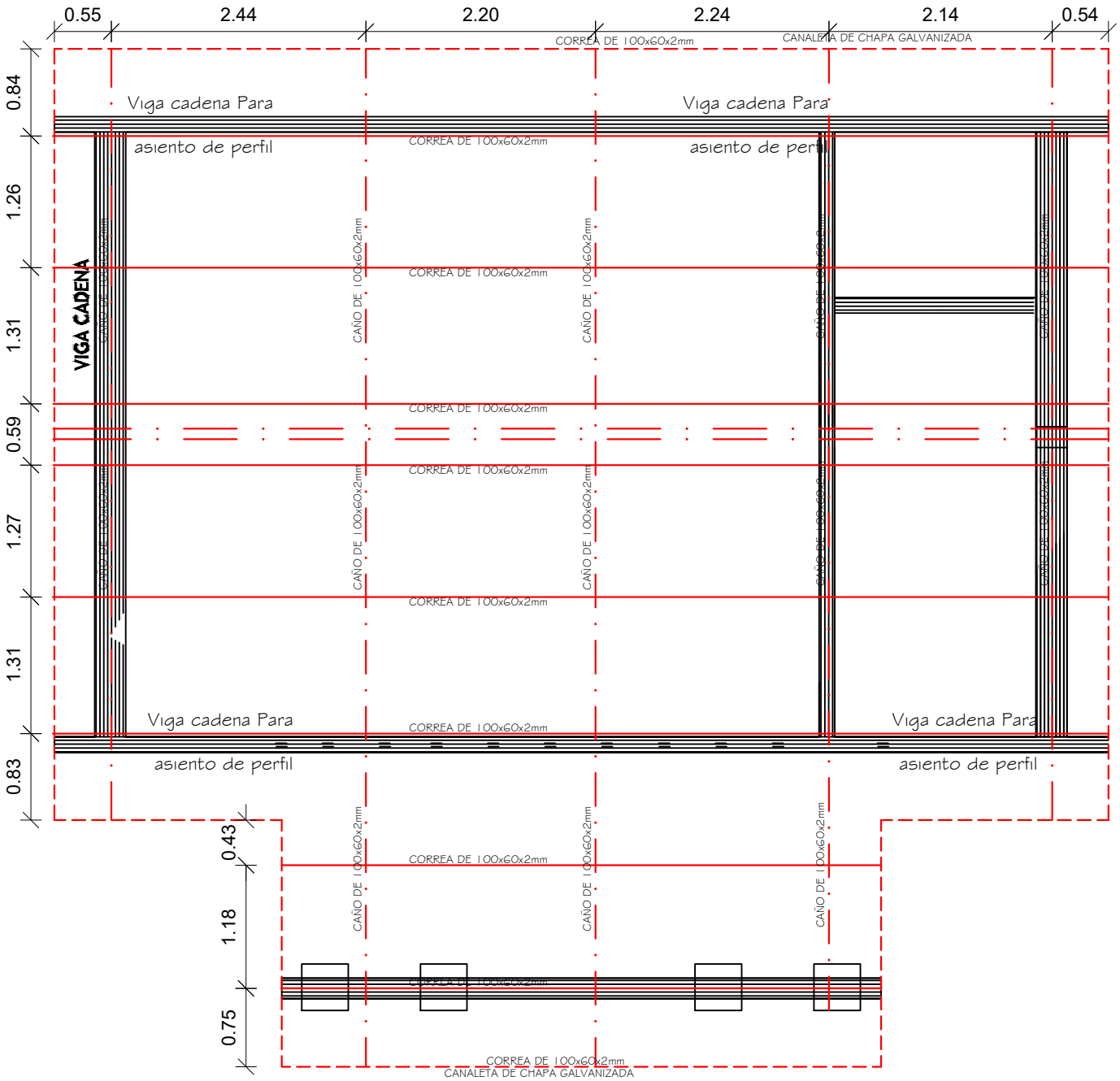

Obs. Los aleros extremos de los bloques serán de 0.40m y
Los aleros longitudinales del bloque serán de 0.70m

DIRECCION DE OBRAS Y SERVICIOS

MUNICIPALIDAD DE CAPITAN BADO

Esc. Bas. N° 4573 San Francisco de Asis	PLANTA DE TECHO SIN ESCALA	LAMINA 5

OBRA: Constr. de Aula 1ra Infancia 5.80x6.80 Techo de Chapa

UBICACION: Capitan Bado - Amambay

MUNICIPALIDAD DE CAPITAN BADO UOC

Arq. Martín Bernal

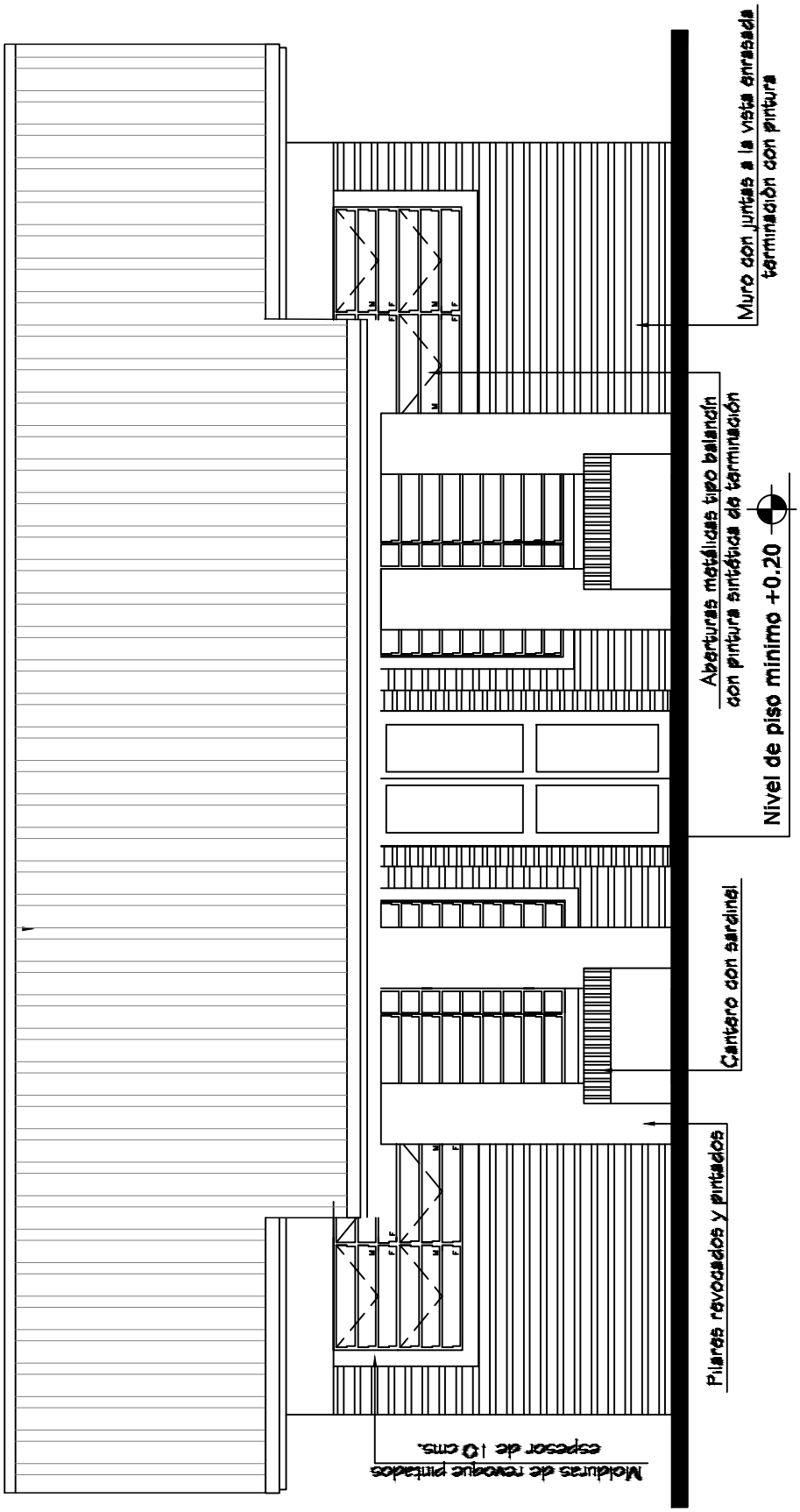

DIRECCION DE OBRAS Y SERVICIOS

MUNICIPALIDAD DE CAPITAN BADO

Esc. Bas. N° 4573 San Francisco de Asis	FACHADA FRONTAL SIN ESCALA	LAMINA 6

OBRA: Constr. de Aula 1ra Infancia 5.80x6.80 Techo de Chapa

UBICACION: Capitan Bado - Amambay

MUNICIPALIDAD DE CAPITAN BADO UOC

Arq. Martín Bernal

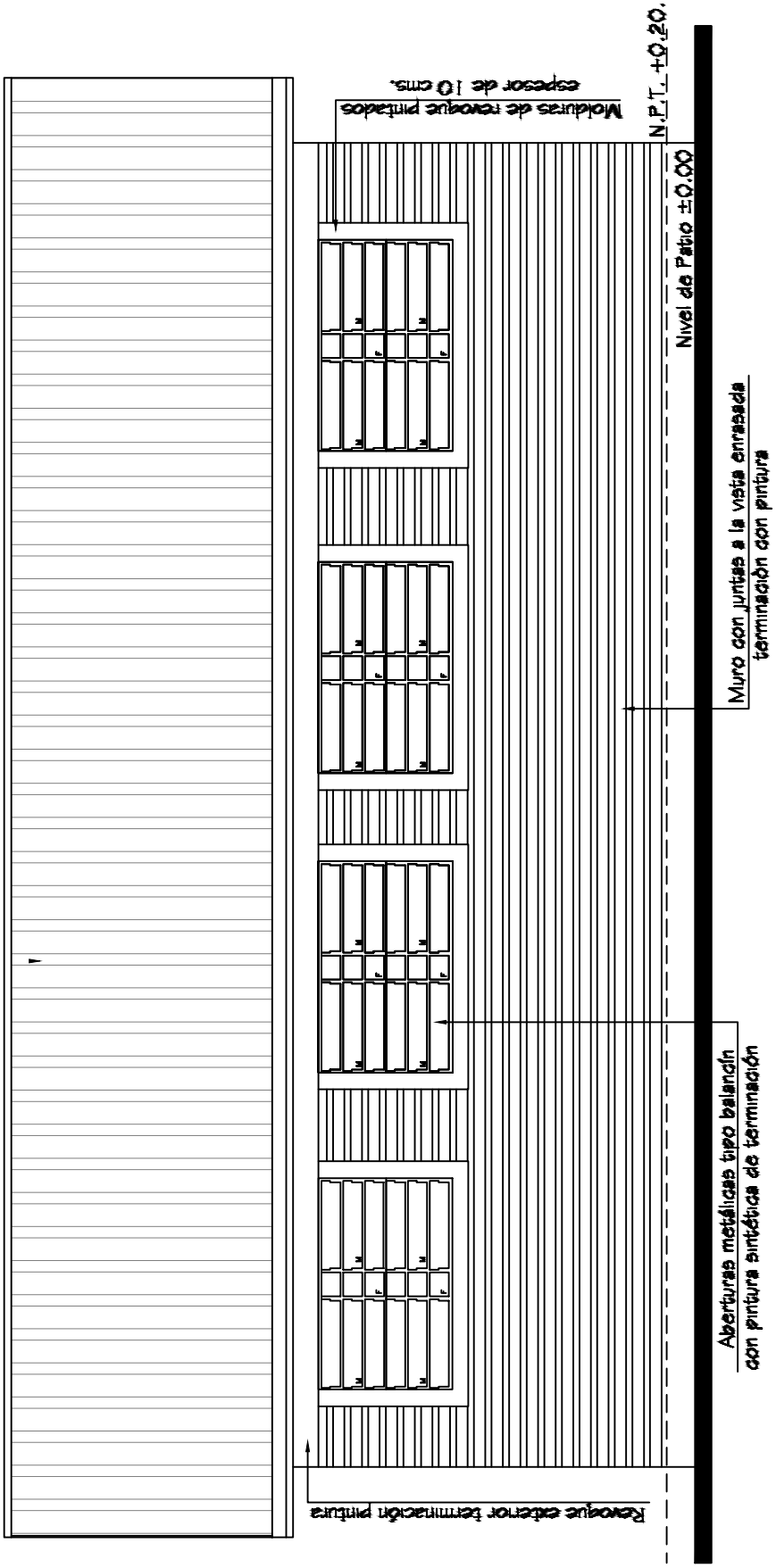

DIRECCION DE OBRAS Y SERVICIOS

MUNICIPALIDAD DE CAPITAN BADO

Esc. Bas. N° 4573 San Francisco de Asis	FACHADA POSTERIOR SIN ESCALA	LAMINA 7

OBRA: Constr. de Aula 1ra Infancia 5.80x6.80 Techo de Chapa

UBICACION: Capitan Bado - Amambay

MUNICIPALIDAD DE CAPITAN BADO UOC

Arq. Martín Bernal

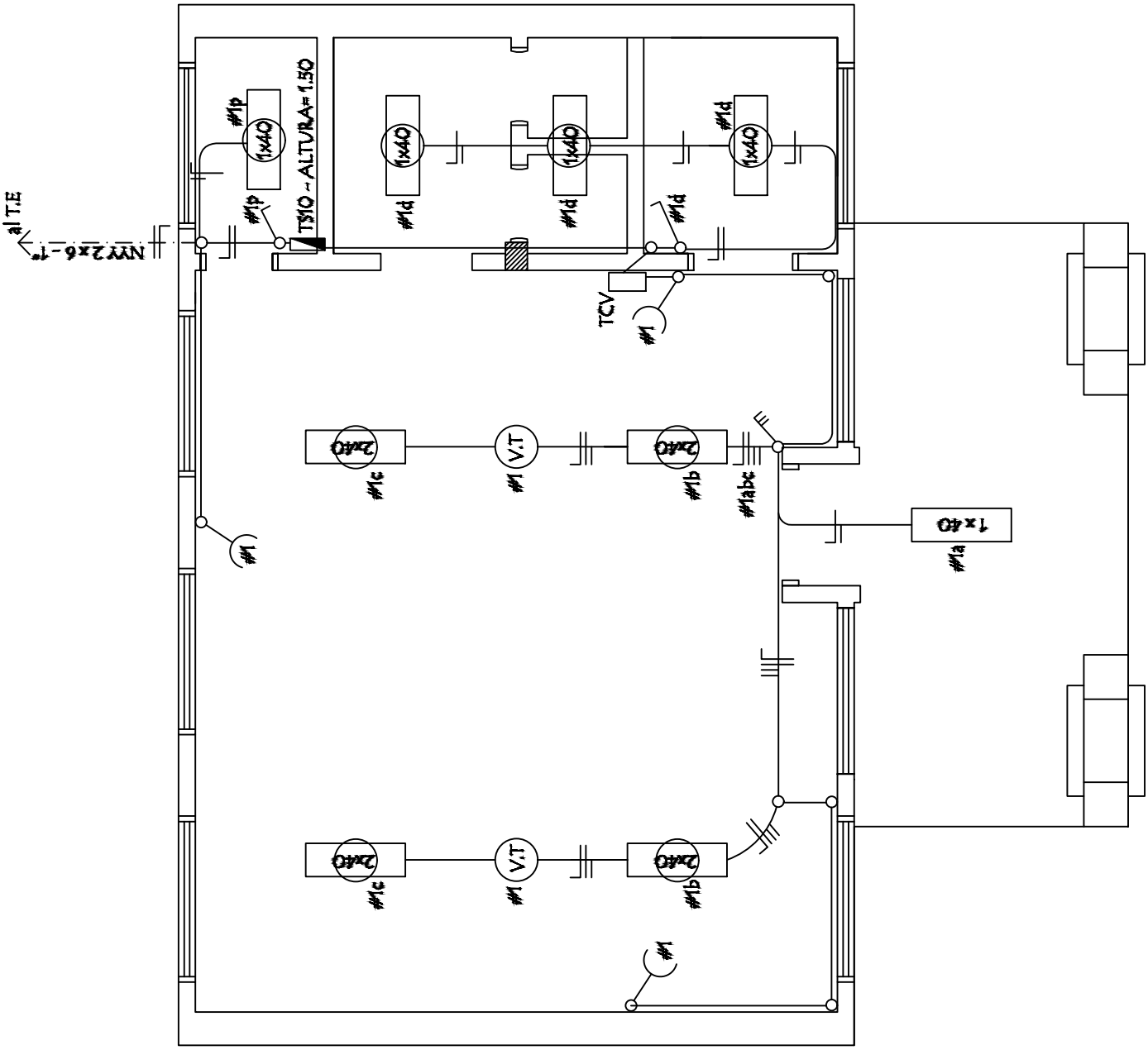

DIRECCION DE OBRAS Y SERVICIOS

MUNICIPALIDAD DE CAPITAN BADO

Esc. Bas. N° 4573 San Francisco de Asis	PLANTA DE INST. ELÉCTRICA SIN ESCALA	LAMINA 8

OBRA: Constr. de Aula 1ra Infancia 5.80x6.80 Techo de Chapa

UBICACION: Capitan Bado - Amambay

MUNICIPALIDAD DE CAPITAN BADO UOC

Arq. Martín Bernal

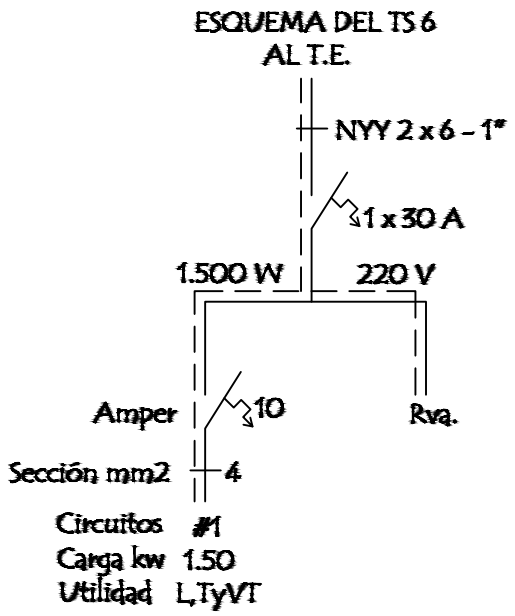

CUADRO DE CARGA DEL TS10

Circuitos	Fluorescentes		Tomas	Otras Cargas	Total
	1 x 40 w	2 x 40 w			
#1	5	4	4	2 (V.T)	1.500
CARGA TOTAL					1.500 W

OBSERVACIONES:

1. LOS ELECTRODUCTOS NO ACOTADOS SON DE 5/8".
2. LOS CONDUCTORES NO ACOTADOS SON DE 2mm².
3. LOS FLUORESCENTES DEBEN DE TENER EL FACTOR DE POTENCIA CORREGIDO (CAPACITORES 1 POR CADA ARTEFACTO)
4. LOS T.C.V. SON TABLEROS DE COMANDO DE VENTILADORES Y DEBEN IR EMBUTIDOS Y CONTENIDOS EN UNA CAJA DE METAL.
5. LOS VENTILADORES DE TECHO DEBEN ESTAR COLGADOS POR ENCIMA DE LOS EQUIPOS FLUORESCENTES PARA EVITAR SOMBRAS, POR LO MENOS 20 CMS.

DIRECCION DE OBRAS Y SERVICIOS

MUNICIPALIDAD DE CAPITAN BADO

Esc. Bas. N° 4573 San Francisco de Asis	PLANTA DE INST. ELÉCTRICA SIN ESCALA	LAMINA 9

OBRA: Constr. de Aula 1ra Infancia 5.80x6.80 Techo de Chapa

UBICACION: Capitan Bado - Amambay

MUNICIPALIDAD DE CAPITAN BADO UOC

Arq. Martín Bernal

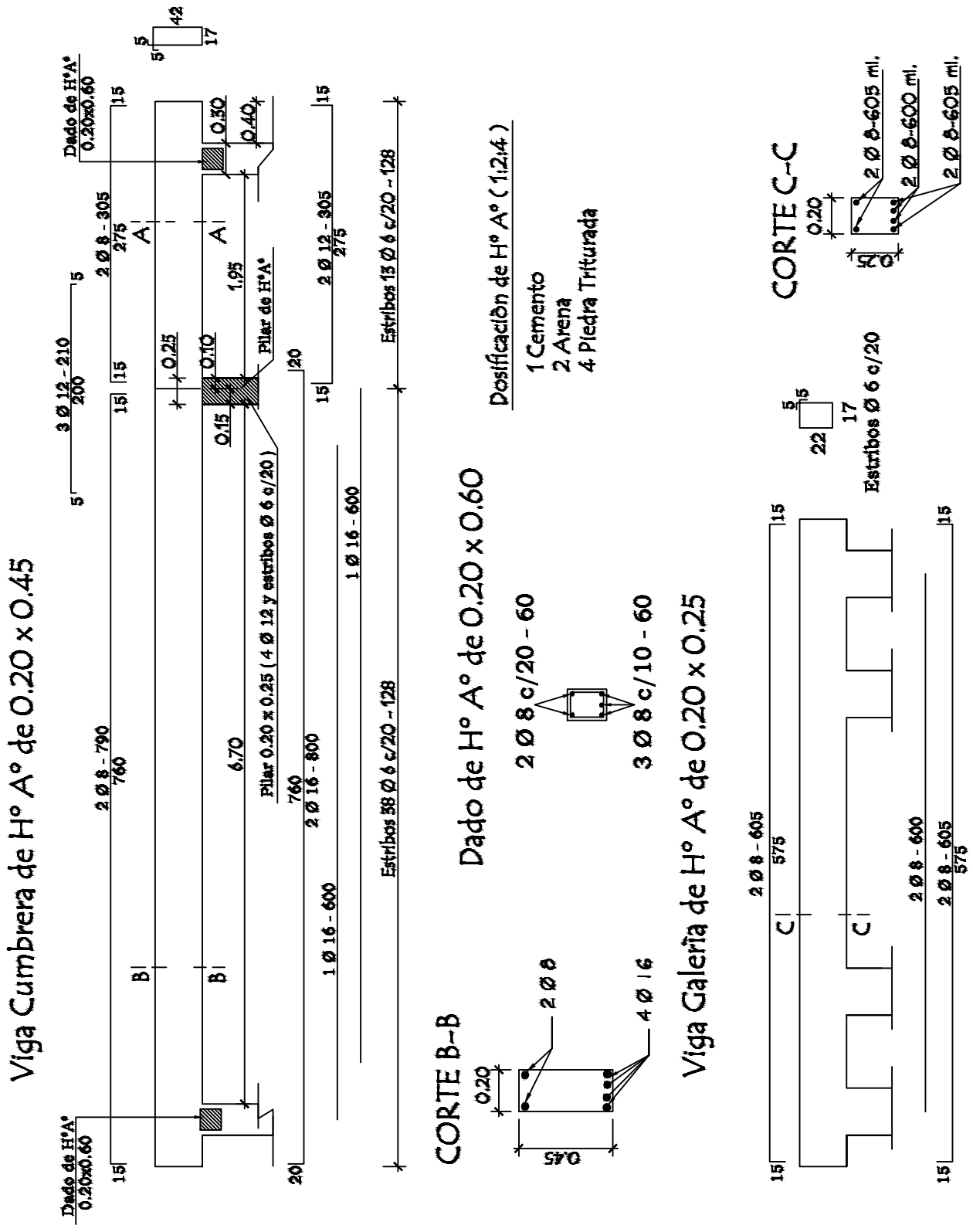

DIRECCION DE OBRAS Y SERVICIOS

MUNICIPALIDAD DE CAPITAN BADO

Esc. Bas. N° 4573 San Francisco de Asis	DETALLE DE ESTRUCTURA SIN ESCALA	LAMINA 10

OBRA: Constr. de Aula 1ra Infancia 5.80x6.80 Techo de Chapa

UBICACION: Capitan Bado - Amambay

Arq. Martín Bernal

Inst. de Desague Cloacal

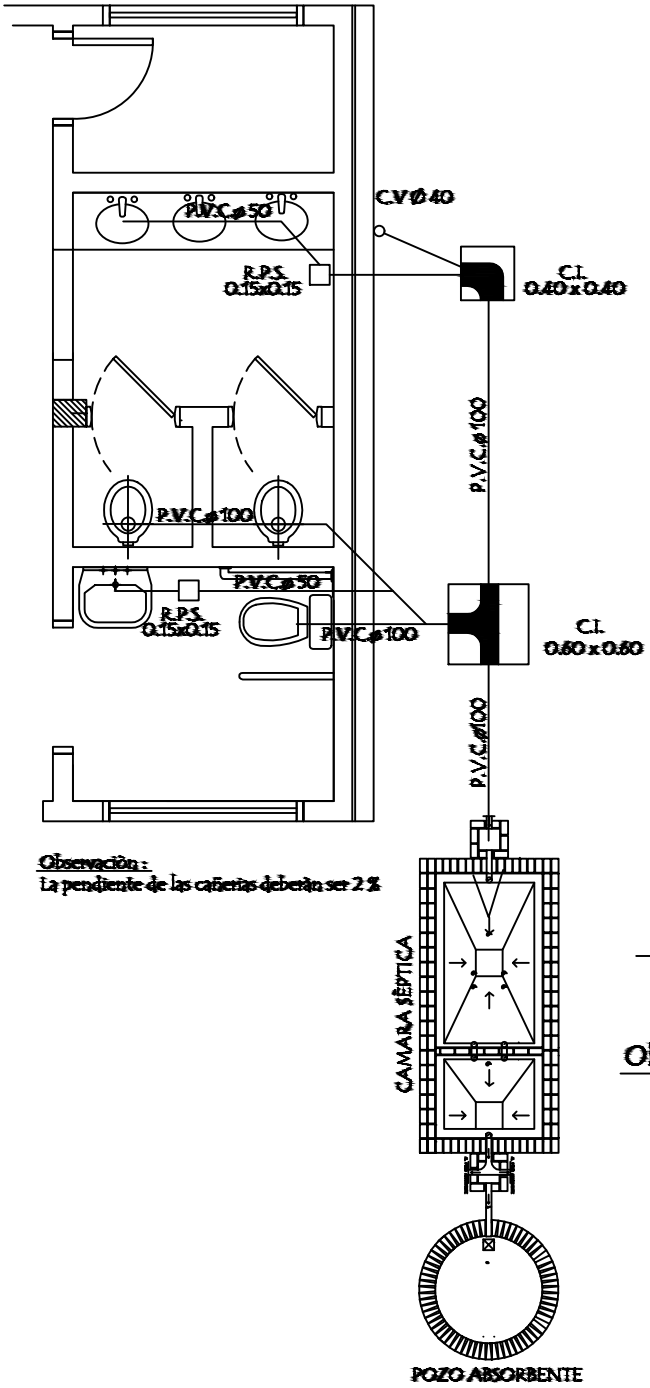

Observaciòn:
La pendiente de las cañerias deberàn ser 2 %

Inst. de Agua Corriente

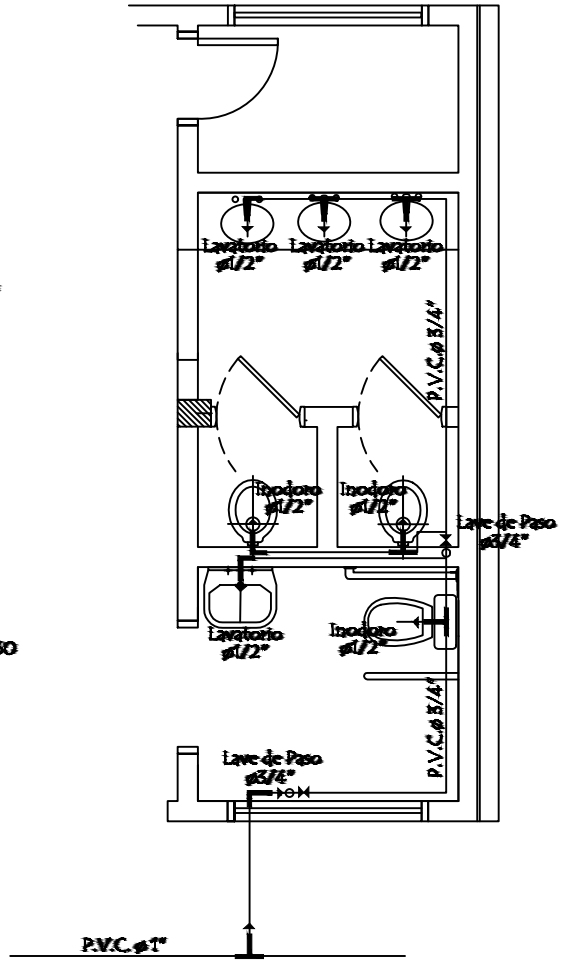

Observaciòn:

El caño de PVC Ø 3/4" de los lavatorios deben estar a 20 cms. del zòcalo.

DIRECCION DE OBRAS Y SERVICIOS

MUNICIPALIDAD DE CAPITAN BADO

Esc. Bas. N° 4573 San Francisco de Asis	INST. DE DESAGUE SIN ESCALA	LAMINA 11

OBRA: Constr. de Aula 1ra Infancia 5.80x6.80 Techo de Chapa

UBICACION: Capitan Bado - Amambay

MUNICIPALIDAD DE CAPITAN BADO UOC

Arq. Martín Bernal

Planta Camara Sèptica
Sin escala

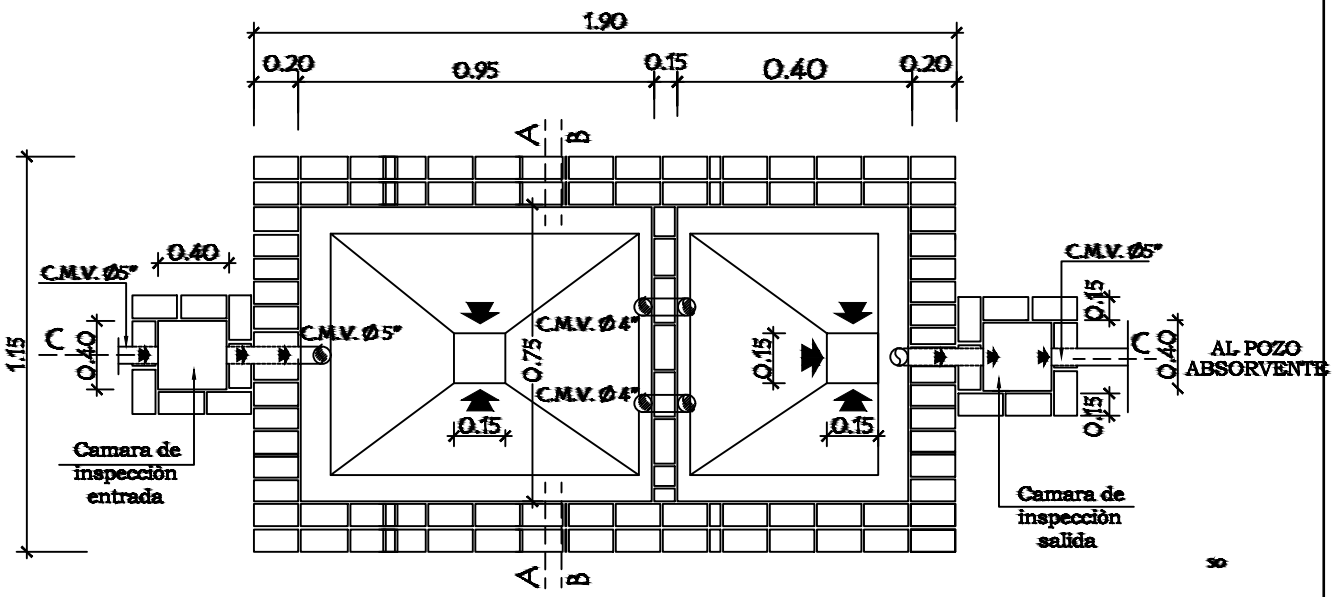

Detalle de Losa Tapa de Camara Sèptica
Sin escala

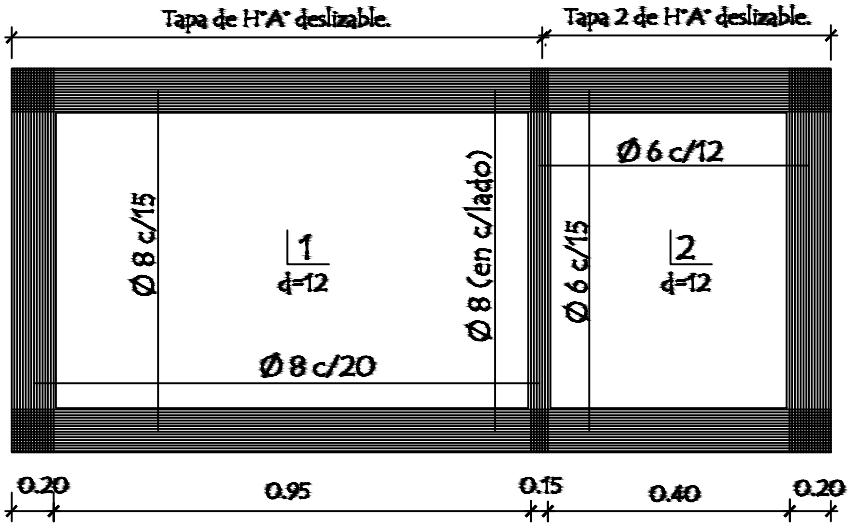

DIRECCION DE OBRAS Y SERVICIOS

MUNICIPALIDAD DE CAPITAN BADO

Esc. Bas. N° 4573 San Francisco de Asis	DETALLE CAMARA CEPTICA SIN ESCALA	LAMINA 12

OBRA: Constr. de Aula 1ra Infancia 5.80x6.80 Techo de Chapa

UBICACION: Capitan Bado - Amambay

Arq. Martín Bernal

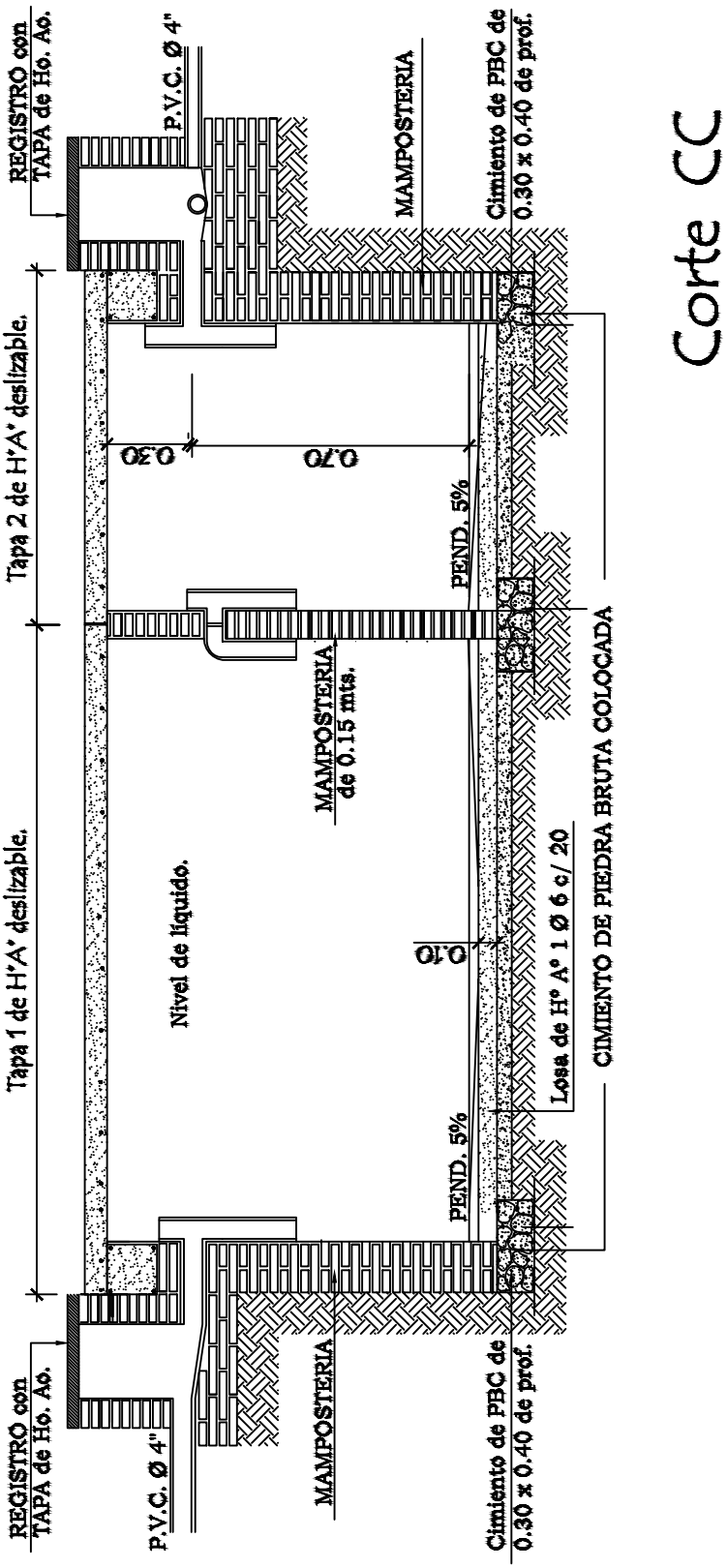

Corte CC

DIRECCION DE OBRAS Y SERVICIOS

MUNICIPALIDAD DE CAPITAN BADO

Esc. Bas. N° 4573 San Francisco de Asis	DETALLE CAMARA CEPTICA SIN ESCALA	LAMINA 13

OBRA: Constr. de Aula 1ra Infancia 5.80x6.80 Techo de Chapa

UBICACION: Capitan Bado - Amambay

Arq. Martín Bernal

Detalle de losa tapa del pozo absorbente

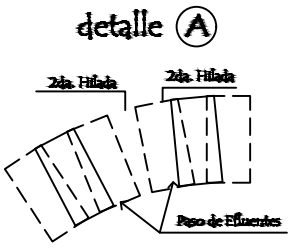

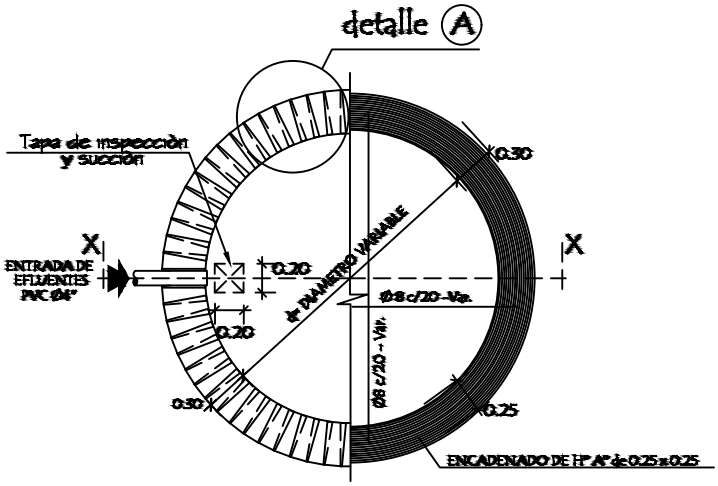

Corte AA

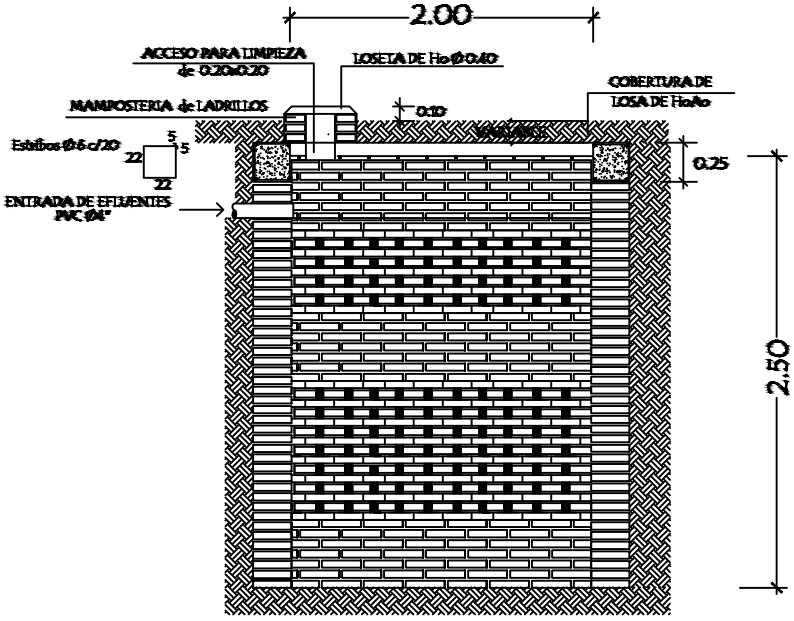

DIRECCION DE OBRAS Y SERVICIOS

MUNICIPALIDAD DE CAPITAN BADO

Esc. Bas. N° 4573 San Francisco de Asis	DETALLE POZO ABSORBENTE SIN ESCALA	LAMINA 14

OBRA: Constr. de Aula 1ra Infancia 5.80x6.80 Techo de Chapa

UBICACION: Capitan Bado - Amambay

Arq. Martín Bernal