SSHH TIPO 5.10 x 3.16
CON TECHO DE TEJAS

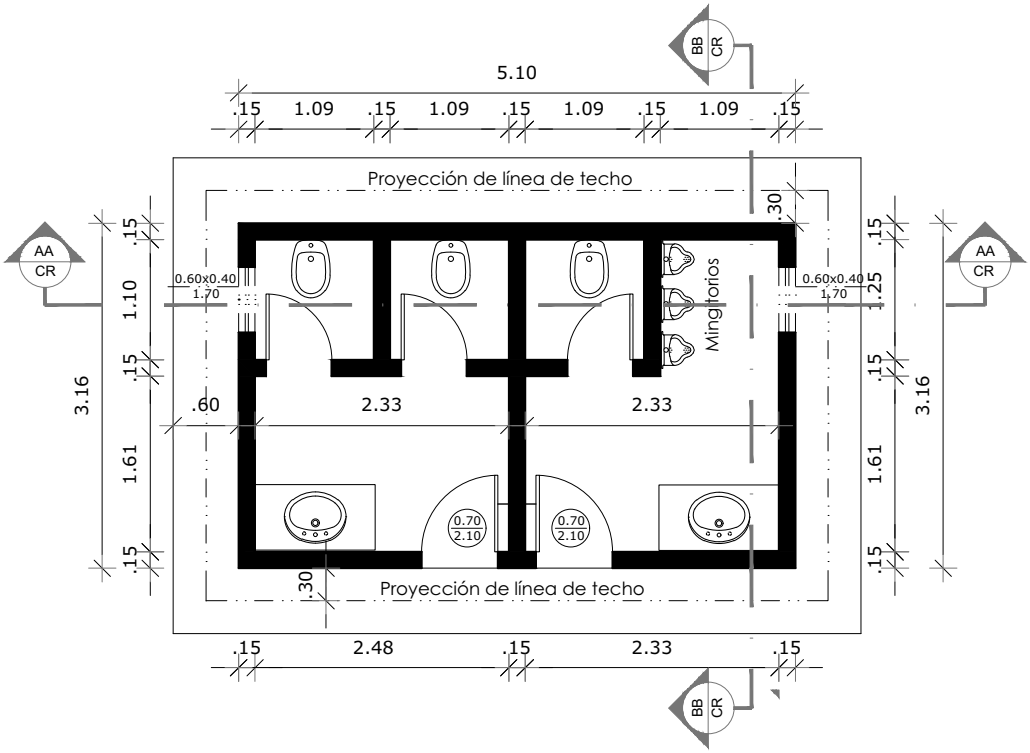

PLANTA ARQUITECTONICA

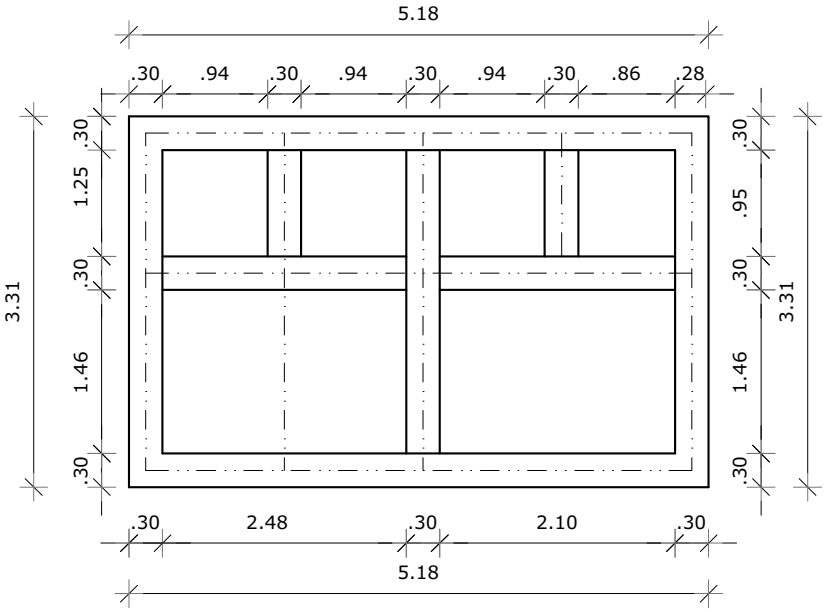

PLANTA DE FUNDACION

MINISTERIO DE EDUCACION Y CULTURA DIRECCION DE INFRAESTRUCTURA		01
SSHH tipo 5.10 x 3.16 con techo de teja	PLANTA ARQUITECTONICA Y DE FUNDACION	Esc.: 1/75

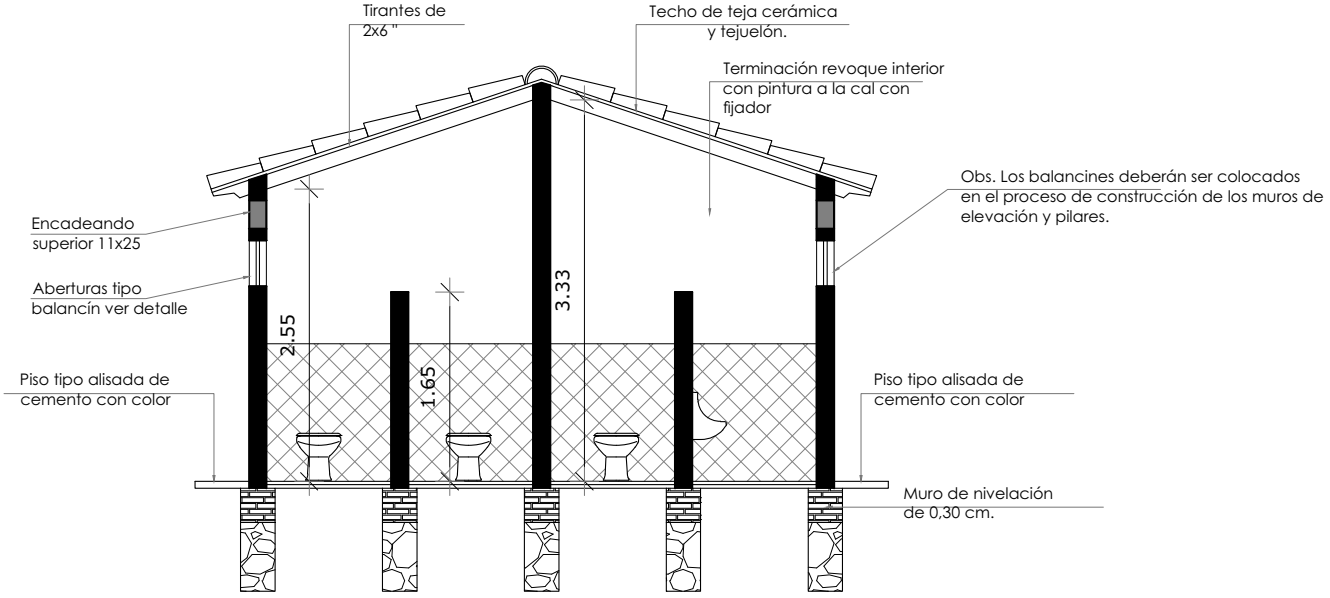

CORTE A-A

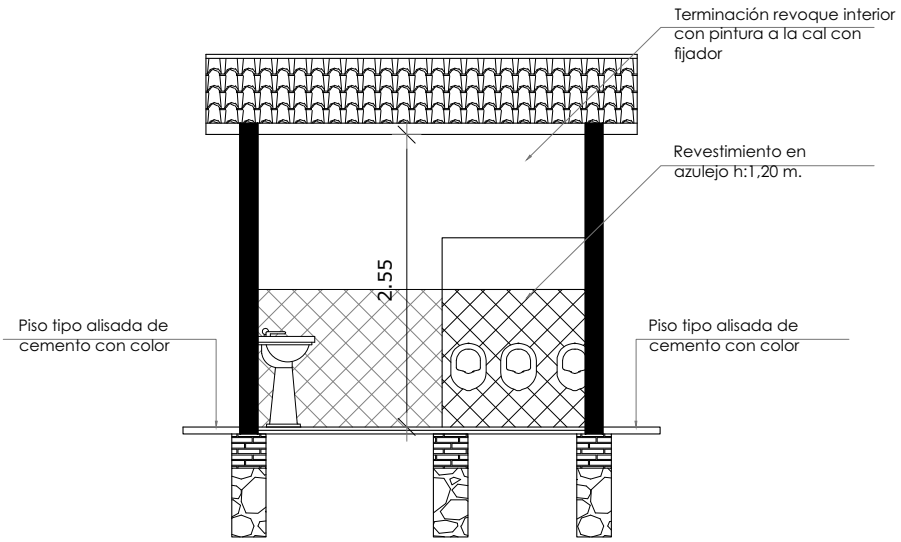

CORTE B-B

MINISTERIO DE EDUCACION Y CULTURA DIRECCION DE INFRAESTRUCTURA		02
SSHH tipo 5.10 x 3.16 con techo de teja	CORTE TRANSVERSAL Y LONGITUDINAL	Esc.:1/100

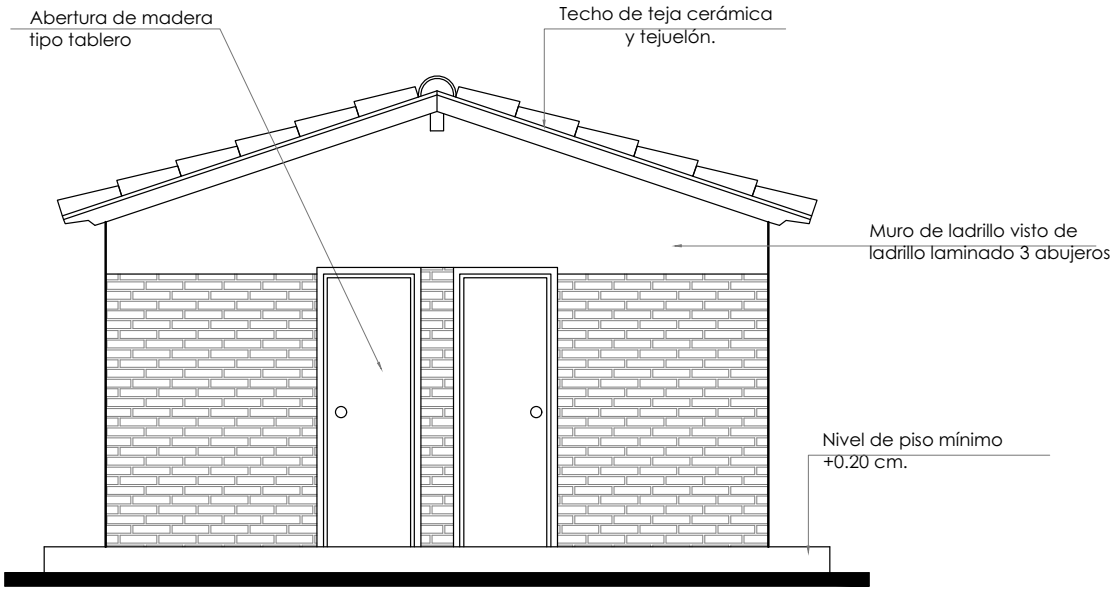

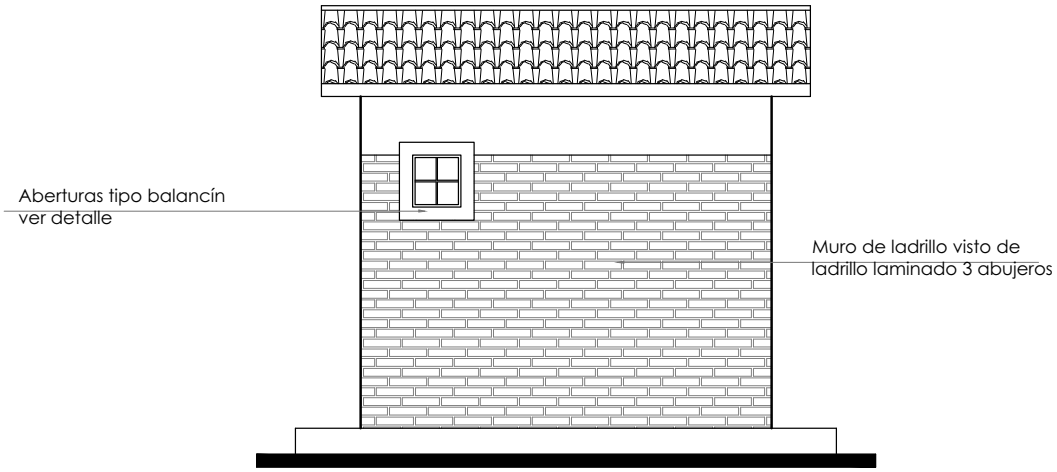

MINISTERIO DE EDUCACION Y CULTURA DIRECCION DE INFRAESTRUCTURA		03
SSHH tipo 5.10 x 3.16 con techo de teja	FACHADA FRONTAL Y LATERAL	Esc.:1/100

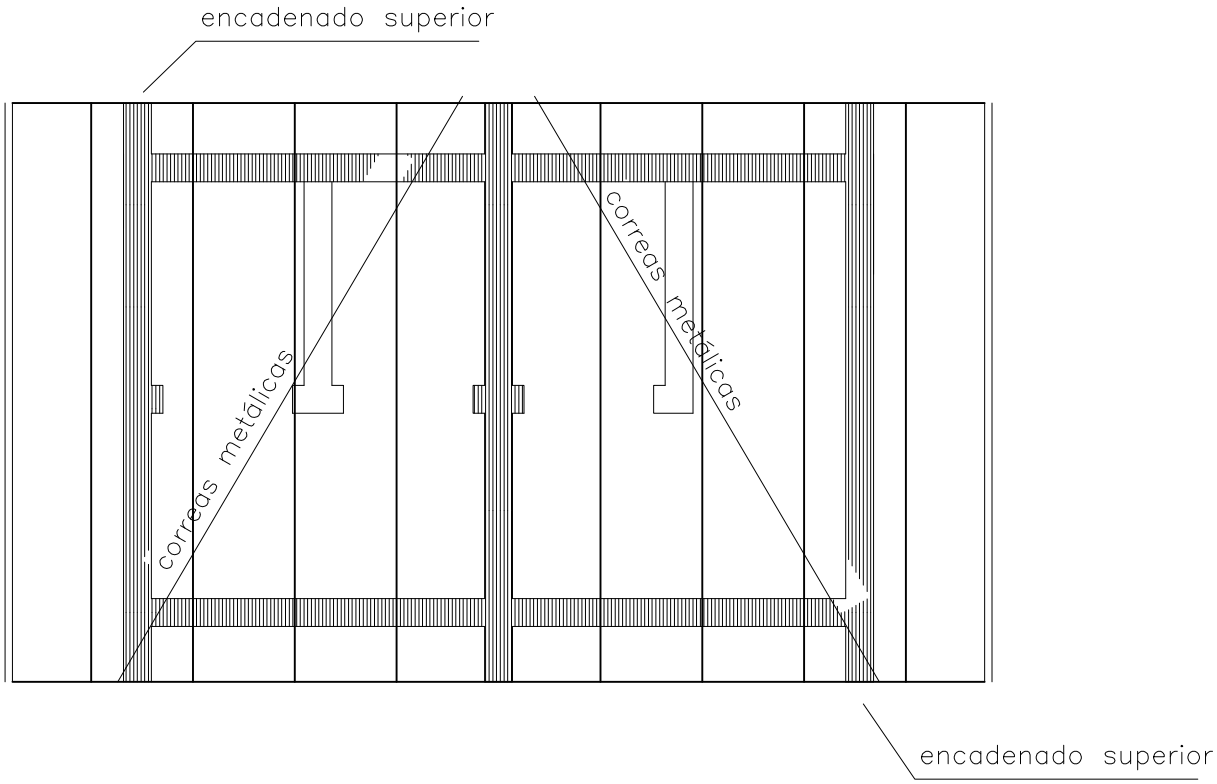

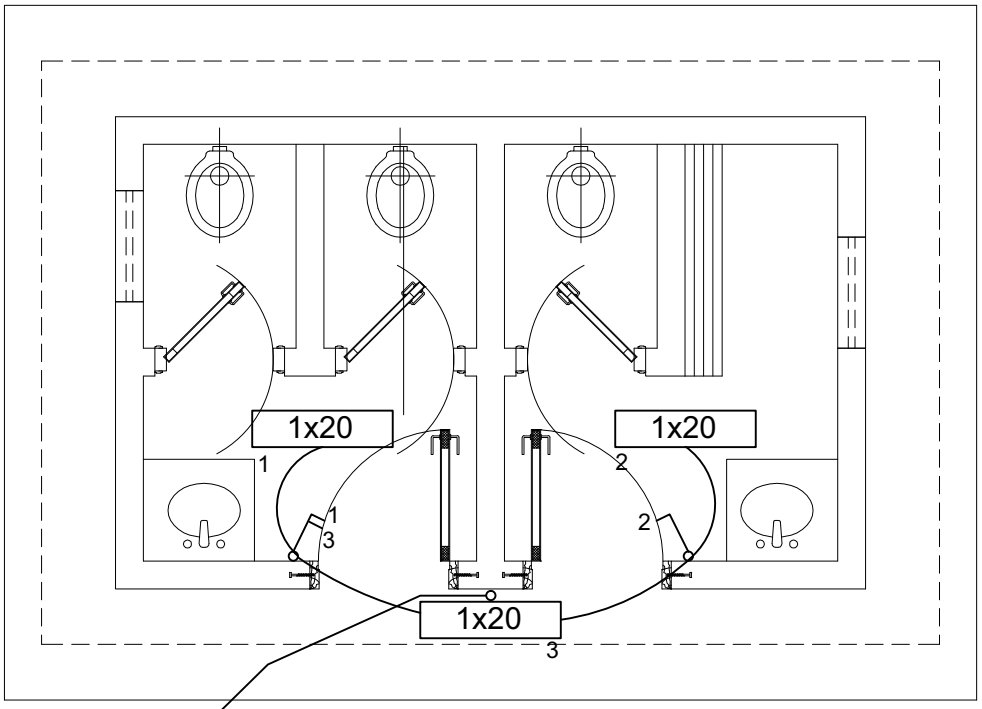

Al Tablero
General.

MINISTERIO DE EDUCACION Y CULTURA DIRECCION DE INFRAESTRUCTURA		04
SSHH tipo 5.10 x 3.16 con techo de teja	PLANTA ESTRUC. TECHO E INST.ELECTRICA	Esc. 1/75

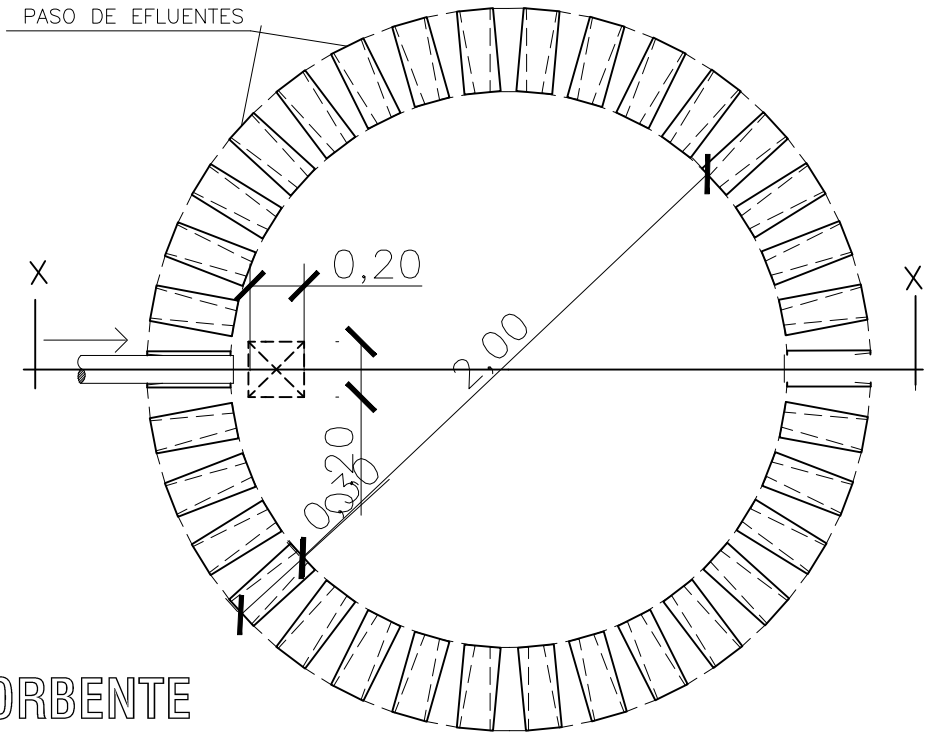

PLANTA
POZO ABSORBENTE

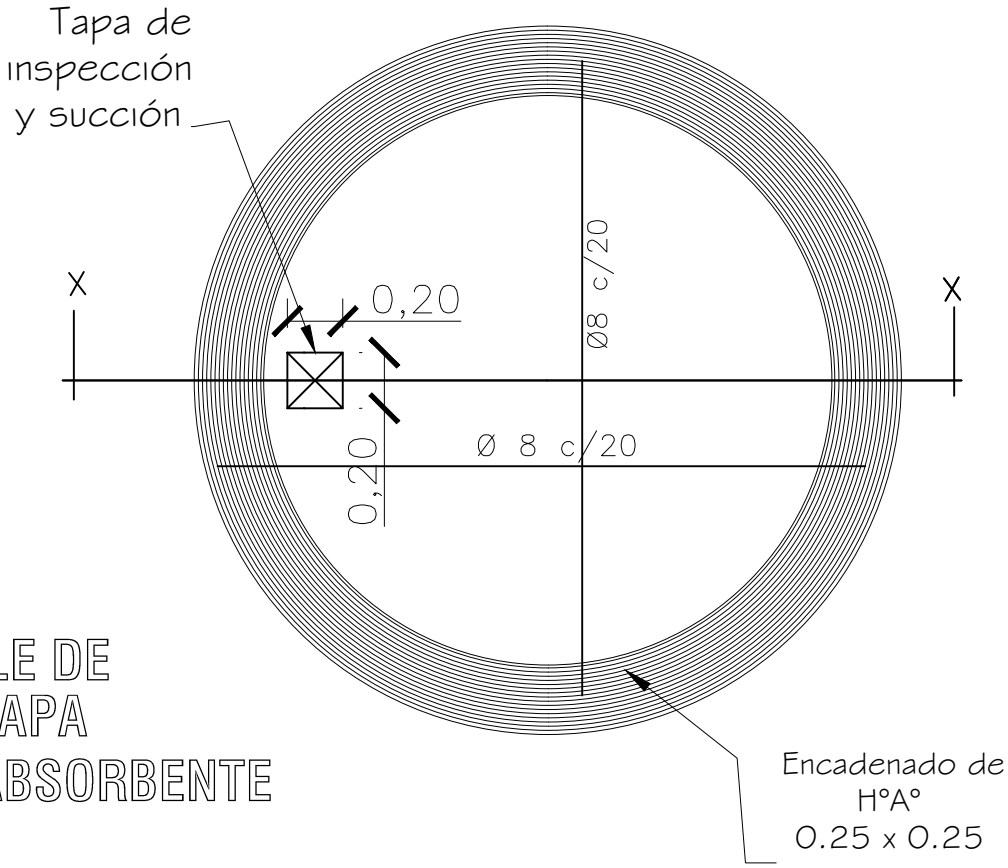

DETALLE DE
LOSA TAPA
POZO ABSORBENTE

MINISTERIO DE EDUCACION Y CULTURA DIRECCION DE INFRAESTRUCTURA		05
5SSHH tipo 5.10 x 3.16 con techo de teja	&'6#..'21<1#514'06'	Sin Escala

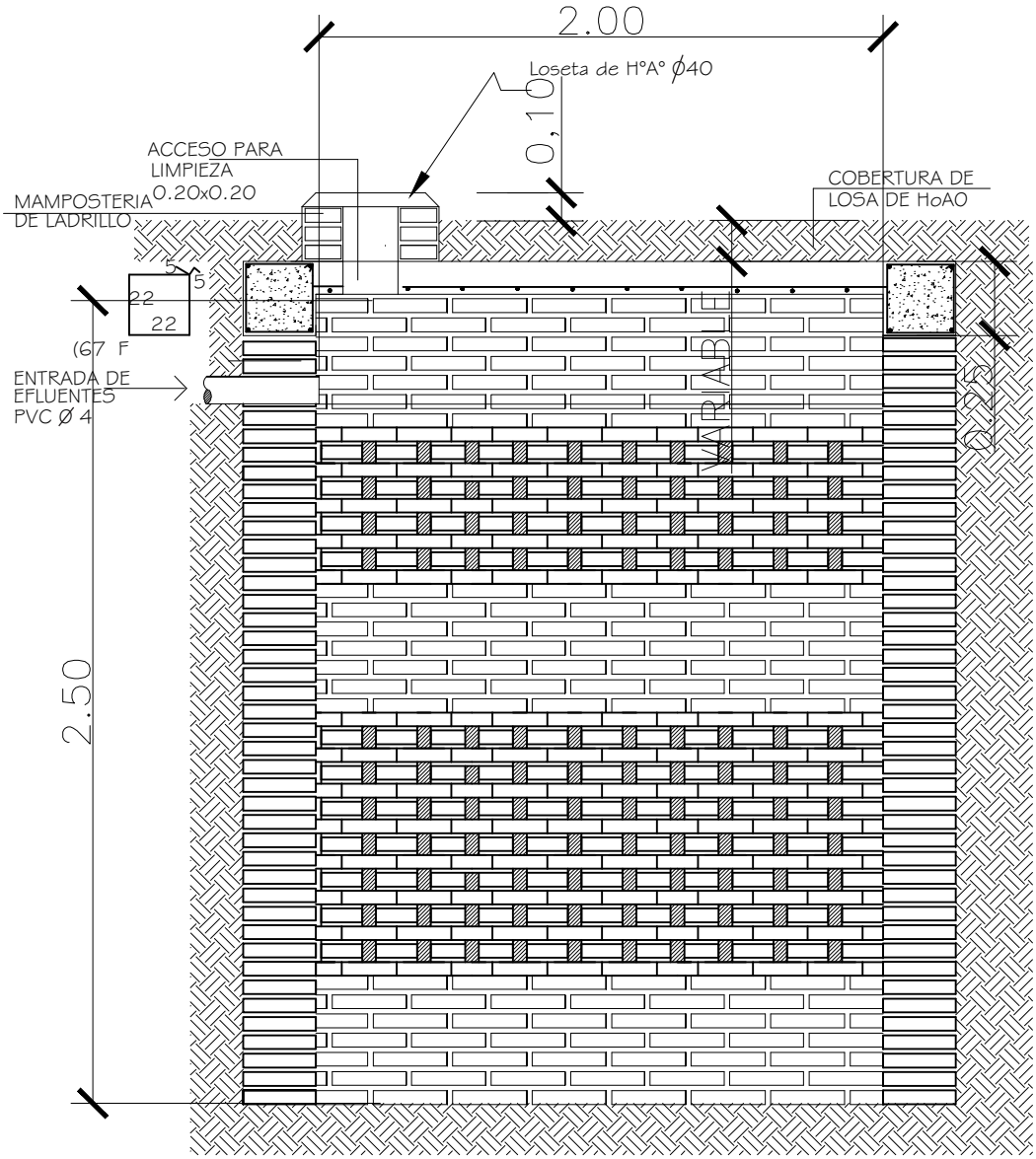

POZO ABSORBENTE

CORTE X-X

MINISTERIO DE EDUCACION Y CULTURA DIRECCION DE INFRAESTRUCTURA		06
5SSHH tipo 5.10 x 3.16 con techo de teja	DETALLE POZO ABSORVENTE	Sin Escala

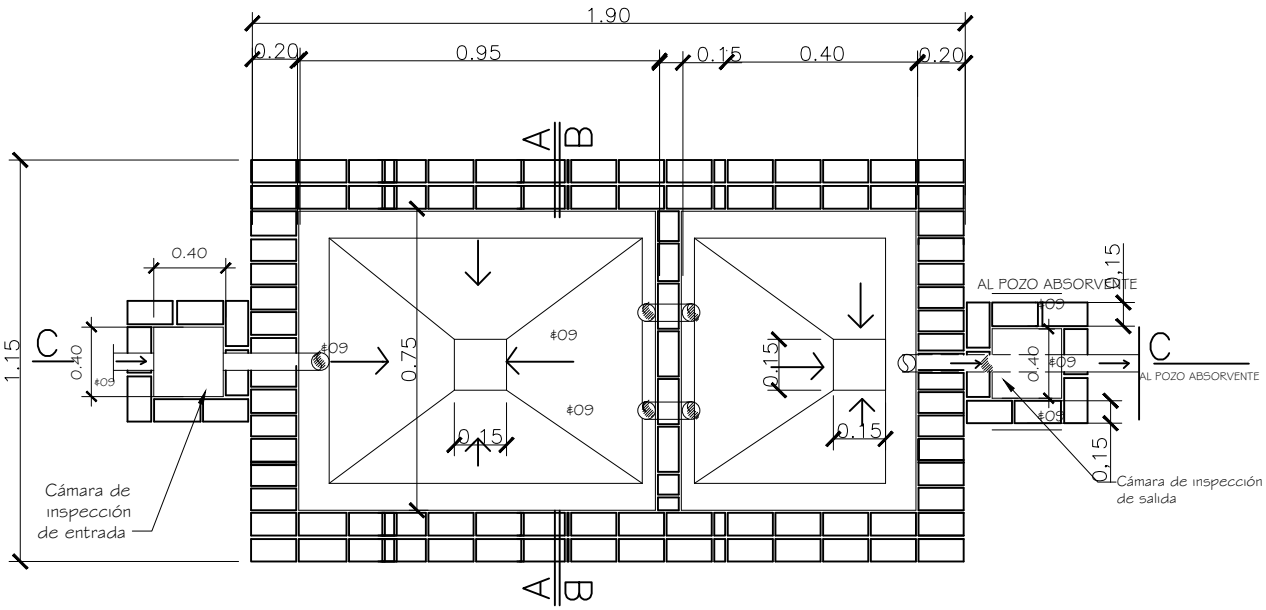

PLANTA CAMARA SEPTICA

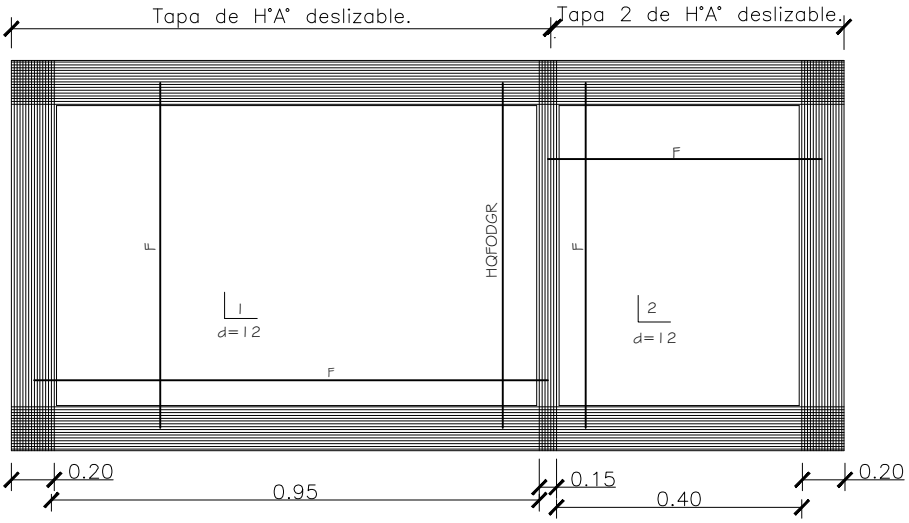

DETALLE DE LOSA TAPA CAMARA SEPTICA

MINISTERIO DE EDUCACION Y CULTURA DIRECCION DE INFRAESTRUCTURA		07
5SSHH tipo 5.10 x 3.16 con techo de teja	DETALLE DE CAMARA SEPTICA	Sin Escala

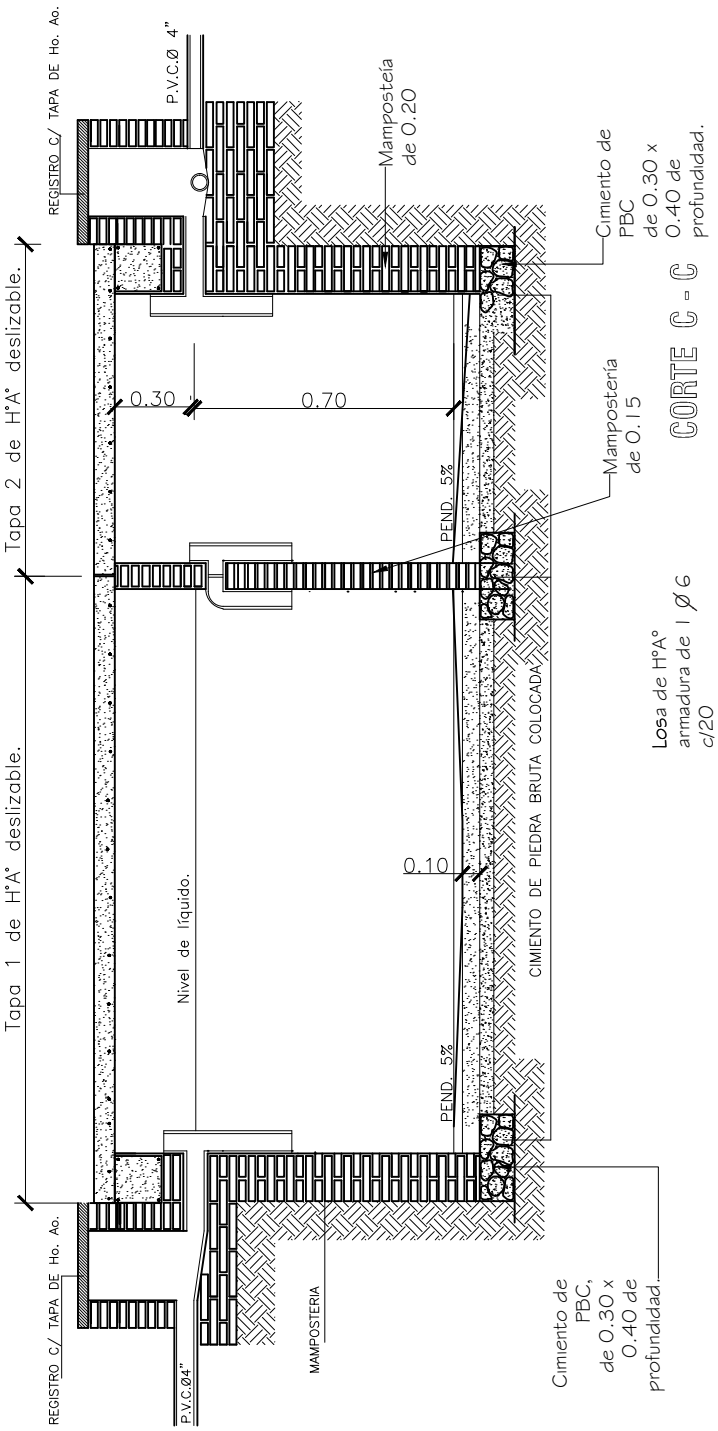

MINISTERIO DE EDUCACION Y CULTURA DIRECCION DE INFRAESTRUCTURA		08
5SSHH tipo 5.10 x 3.16 con techo de teja	DETALLE CAMARA SEPTICA	Sin Escala