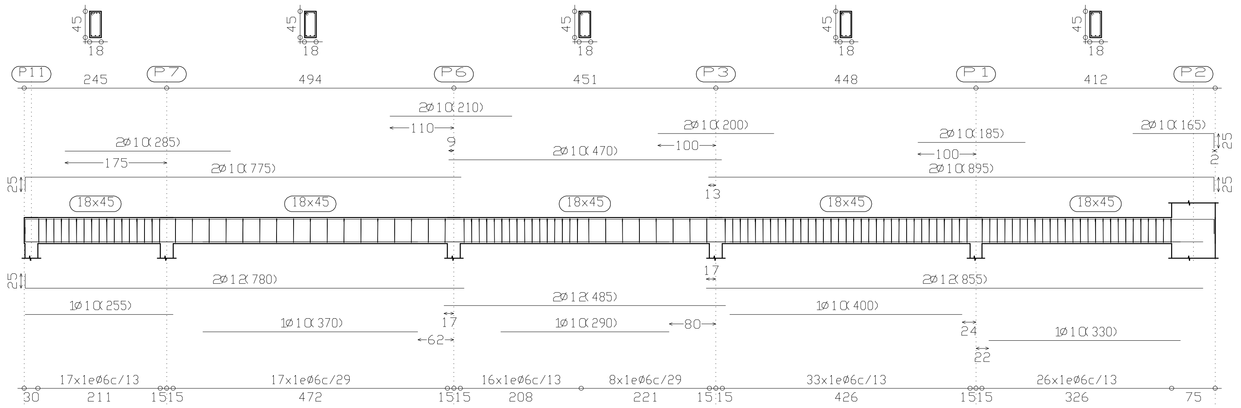

viga 1 (V1)/ bloque 3

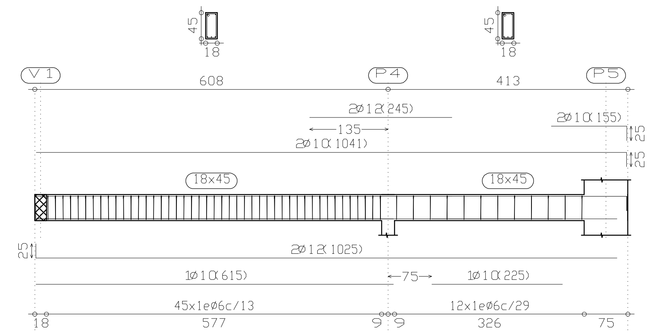

viga 2 (V2)/ bloque 3

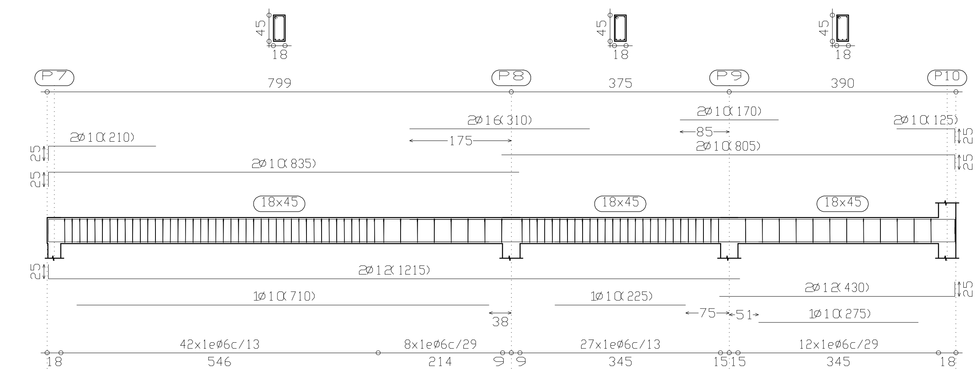

viga 3 (V3)/ bloque 3

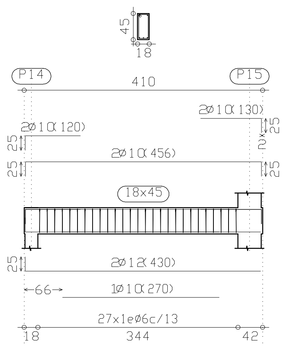

viga 4 (V4)/ bloque 3

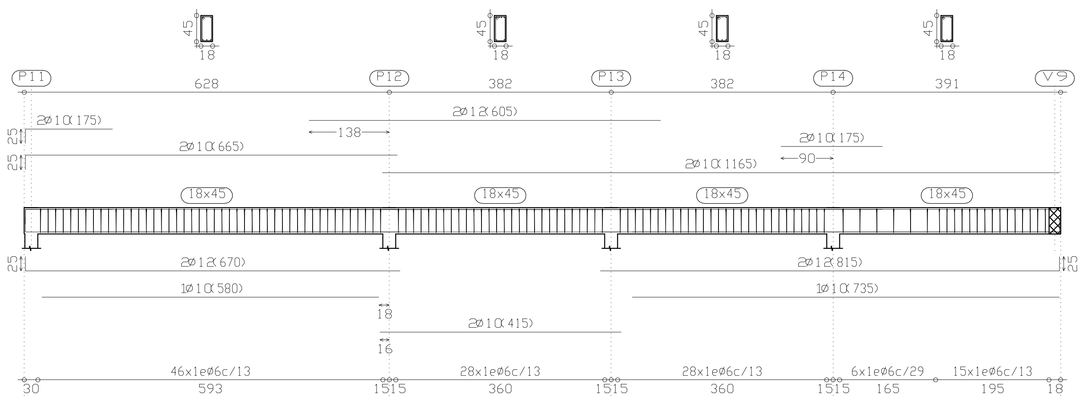

viga 5 (V5)/ bloque 3

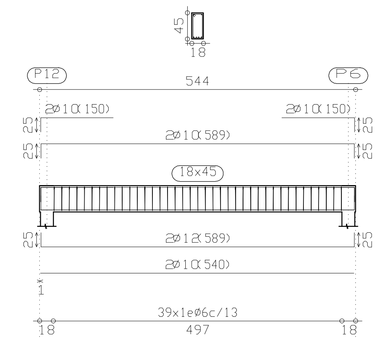

viga 6 (V6)/ bloque 3

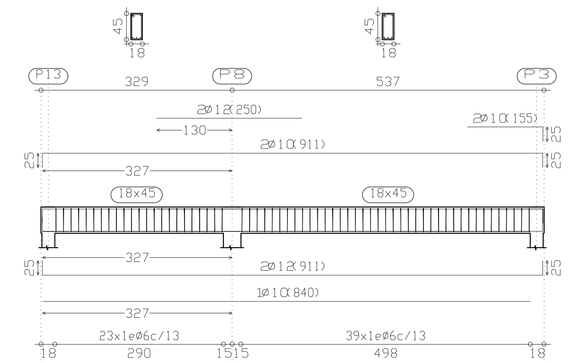

viga 7 (V7)/ bloque 3

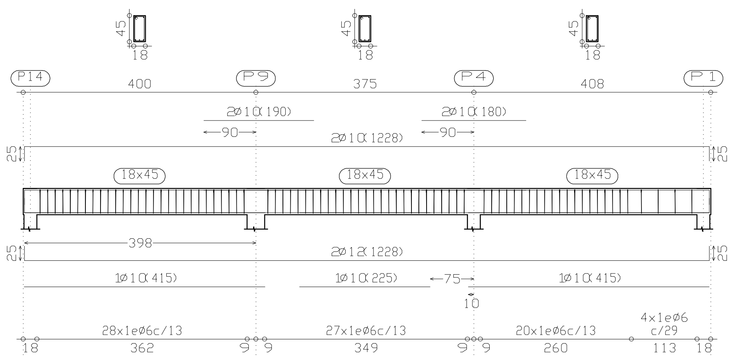

viga 8 (V8)/ bloque 3

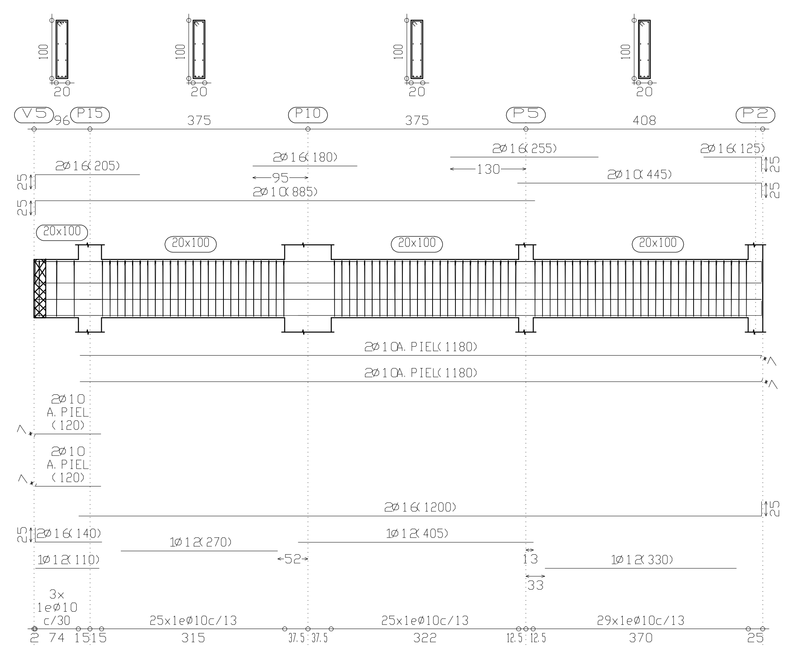

viga 9 (V9)/ bloque 3

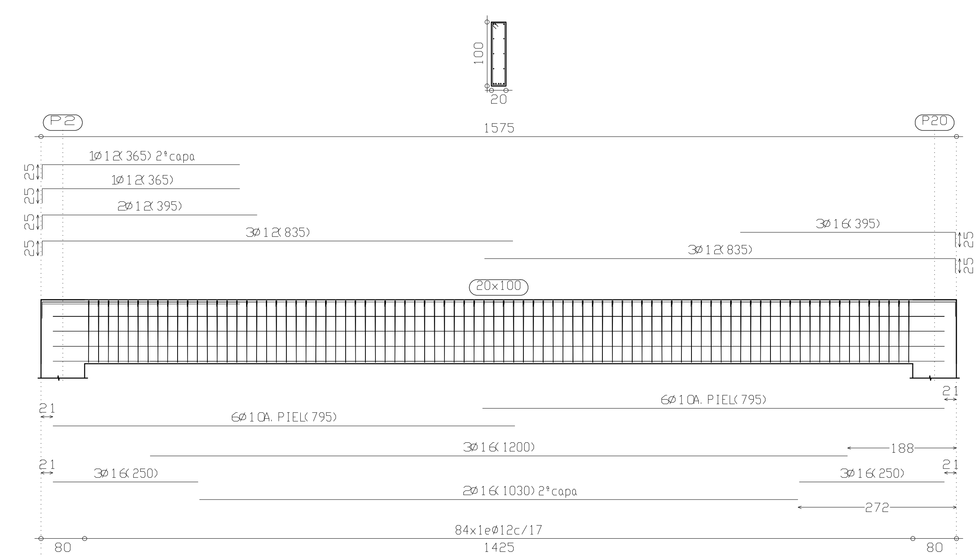

viga 10 (V10)/ bloque 3

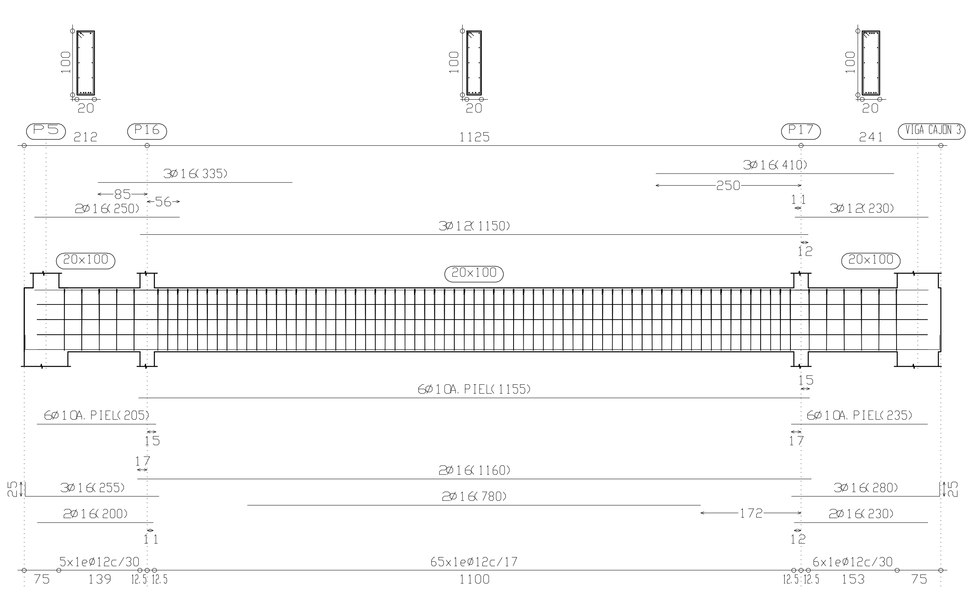

viga 11 (V11)/ bloque 3

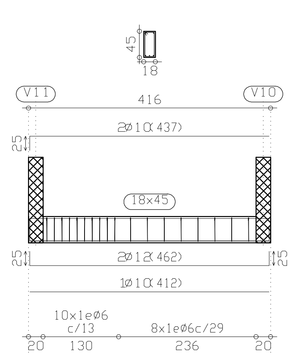

viga 12 (V12)/ bloque 3

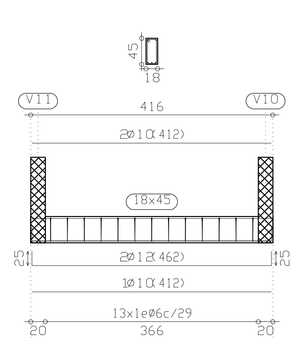

viga 13 (V13)/ bloque 3

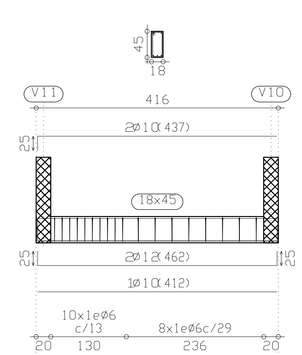

viga 14 (V14)/ bloque 3

fck= 250 kg/cm2

fyk= 5000 kg/cm2

CENTRO DE ATENCIÓN TURÍSTICA INTEGRAL AL VISITANTE DE ITAPUA			
DETALLE DE ARMADURA DE VIGAS BLOQUE 3			ESCALA 1/50
DIRECCIÓN: TENIENTE RAMOS ALFARO 299 E/ MONTE ALTO. LUQUE - PARAGUAY			
ING. ANIBAL AGUILAR	FIRMA	2010/08/06 FECHA	E11 Nº LAMINA