Asunción, 09 de abril de 2012.-

ADDENDA Nº 01/2012

LICITACION PUBLICA NACIONAL Nº 02/2012 "ADQUISICION DE CAÑOS, ACCESORIOS Y VALVULAS DE GALVANIZADO, BRONCE Y HIERRO FUNDIDO" (modalidad de contrato abierto).- ID 228585.

a) **Se modifica la fecha de presentación y apertura de oferta a:**

Presentación de oferta: **18 de abril de 2012, hasta las 09:30 hs.**
Apertura de oferta: **18 de abril de 2012, a las 09:30 hs.**

b) **Se modifica el Pliego de Bases y Condiciones en la Sección III – Suministros Requeridos – punto 1 Lista de Bienes.**

Ítems 42, 116, 117 y 118.

Donde dice:

42	40142320-003	Mecha para Corporations de Ø 2y1/2" para hierro fundido	Unid.	Unid.	3	6
116	27112103-003	Abrazadera H° F° de 12" x ¾" para PVC (diámetro externo 315 mm).	Unid.	Unid.	30	60
117	27112103-003	Abrazadera H° F° de 12" x 1" rosca para PVC (diámetro externo 315 mm).	Unid.	Unid.	30	60
118	27112103-003	Abrazadera H° F° de 12 x 2" rosca para PVC (diámetro externo 315 mm).	Unid.	Unid.	30	60

Debe decir:

42	40142320-003	Mecha para Corporations de Ø 2" para hierro fundido	Unid.	Unid.	3	6
116	27112103-003	Abrazadera H° F° de 12" x ¾" para PVC (diámetro externo 300 mm).	Unid.	Unid.	30	60
117	27112103-003	Abrazadera H° F° de 12" x 1" rosca para PVC (diámetro externo 300 mm).	Unid.	Unid.	30	60
118	27112103-003	Abrazadera H° F° de 12 x 2" rosca para PVC (diámetro externo 300 mm).	Unid.	Unid.	30	60

Lic. Francisco J. Torres V.
Jefe Unid. Operativa de Contrataciones
ESSAP S.A.

c) **Se modifica el Pliego de Bases y Condiciones en la Sección III – Suministros Requeridos – punto 3 Especificaciones Técnicas.**

Donde dice:

VÁLVULA COMPUERTA O LLAVE ESCLUSA (TIPO CORTINA)
LLAVE DE PASO DE ¾", 1", 2" y 4"

Valvula tipo:	Esclusa
Material:	Bronce
Rosca:	Según Norma BSP
Normas:	Ensayo de vida ciclado de 2000 ciclos según ASME A 112.18.1M. Ensayo de resistencia a la rotura según ASME A 112.19.1M (34Kg/cm²).
Temperatura de trabajo:	0°C hasta 100°C

Esquema de las llaves de paso.

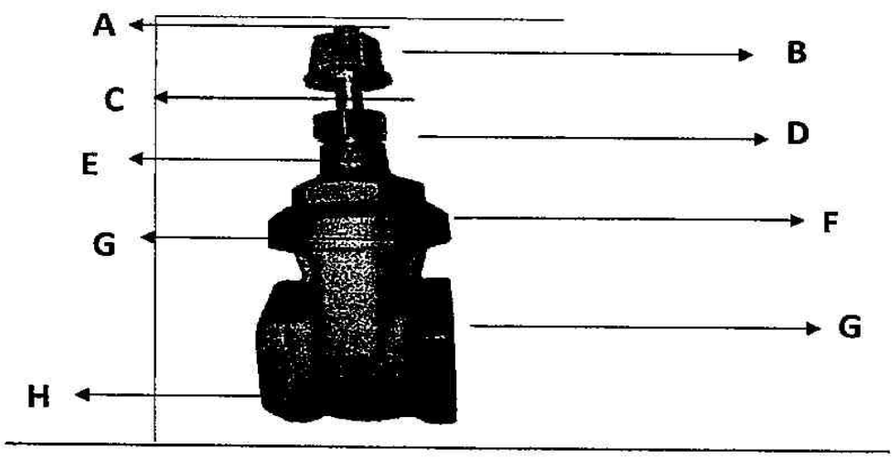

ITEM	*COMPONETE*	*MATERIAL*
A	*Tuerca*	*Bronce*
B	*Cabezota*	*Bronce*
C	*Asta (eje/vastago)*	*Bronce*
D	*Tuerca del Castillo*	*Bronce*
E	*Anillo de Veda*	*Goma Nitrilica*
F	*Castillo*	*Bronce*
G	*Anillo de Veda*	*Goma Nitrilica*
H	*Cuerpo*	*Bronce*

Dimensiones solicitadas.
Para las llaves de paso de ¾", 1", 2" y 4" (para las medidas H, A, L, y G) puede ser ≥ (mayor o igual a las medidas solicitadas

Lic. Francisco J. Torres V.
Jefe Unid. Operativa de Contrataciones
ESSAP S.A.

DN	Ø	H	A	L	G
¾"	19	90	12	50	27
1"	25	110	15	55	34
2"	50	160	18	72	60
4"	100	300	30	140	110

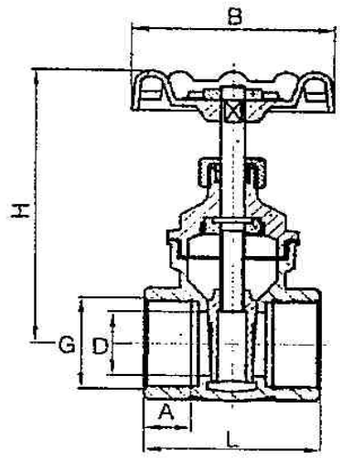

Observaciones: la llave de paso debe tener la sección de paso totalmente libre a la hora de su apertura.
El componente "castillo" indicado en la figura debe ser rosca interna.
Para las llaves de paso de 4" deben tener las siguientes medidas.

-espesor de pared ≥ 11mm
- diámetro espiga Ø≤20 mm

Para las llaves de paso 2"

-espesor de pared ≤ 7mm
- diámetro espiga Ø≥12 mm

Las llaves de paso de ¾", 1", 2" deben ser con manivelas.
La llave de paso de 4" debe ser con cabezote de bronce.

Especificaciones y Aplicaciones

- Registro conforme norma ABNT –NBR 10072;
- Llave de paso clase 125;
- Presión nominal de trabajo: vapor 125 Lb/pol²-WOG 200Lb/pol²
- Para instalaciones industriales y servicios generales en líneas de vapor, agua, aceite y gases.
- Rosca NBR-8133 (ISO 228/I) – BSP

Diferenciales y Constructivos

- Cuerpo, castillo y cuña (cortina) en liga de bronce norma ASTM B30-4A;
- Rosca de tomada ; BSP
- Volante hecho en liga de aluminio silicio, con pintura en epoxi;
- Asta (eje/Vástago) no ascendente en latón ASTM B-16.

El Oferente deberá cumplir con carácter sustancial, todo lo relacionado a las longitudes de rosca, la cantidad de hilos y al diámetro útil del accesorio.

Lic. Francisco J. Torres V.
Jefe Unid. Operativa de Contrataciones
ESSAP S.A.

Debe decir:

VÁLVULA COMPUERTA O LLAVE ESCLUSA (TIPO CORTINA)
LLAVE DE PASO DE ¾", 1", 2" y 4"

Válvula tipo:	Esclusa
Material:	Bronce
Rosca:	Según Norma BSP
Normas:	Ensayo de vida ciclado de 200 como mínimo. Ensayo de resistencia a la rotura conforme a las normas brasileras o similar con las siguientes pruebas: a) Sello cuerpo/cortina – 140 kpa/cm2.- b) Cuerpo – 210 kpa (2,1 kg/cm2).
Temperatura de trabajo:	0°C hasta 100°C

Esquema de las llaves de paso.

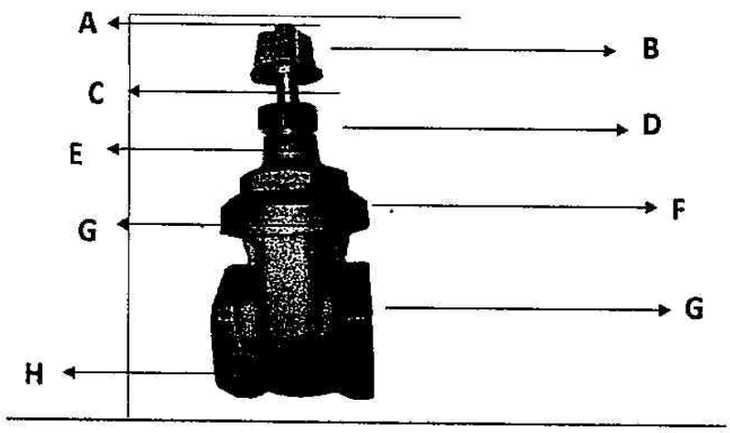

ITEM	*COMPONENTE*	*MATERIAL*
A	*Tuerca*	*Bronce*
B	*Cabezota*	*Bronce*
C	*Asta (eje/vastago)*	*Bronce*
D	*Tuerca del Castillo*	*Bronce*
E	*Anillo de Veda*	*Goma Nitrilica*
F	*Castillo*	*Bronce*
G	*Anillo de Veda*	*Goma Nitrilica*
H	*Cuerpo*	*Bronce*

Dimensiones solicitadas.
Para las llaves de paso de ¾", 1", 2" y 4" (para las medidas H, A, L, y G) puede ser ≥ (mayor o igual a las medidas solicitadas

Lic. Fran Jsco J. Torres V.
Jefa Unid. Operativa de Contrataciones
ESSAP S.A.

DN	Ø	H	A	L	G
¾"	19	90	12	50	27
1"	25	110	13	55	34
2"	50	160	18	72	60
4"	100	300	30	140	110

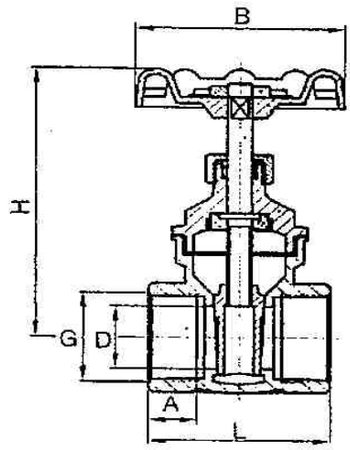

Observaciones: la llave de paso debe tener la sección de paso totalmente libre a la hora de su apertura.
El componente "castillo" indicado en la figura debe ser rosca interna.
Para las llaves de paso de 4" deben tener las siguientes medidas.

-espesor de pared ≥ 11mm
- diámetro espiga ≥ 20 mm

Para las llaves de paso 2"

-espesor de pared ≥ 7mm
- diámetro espiga ≥12 mm

Las llaves de paso de ¾", 1", 2" deben ser con manivelas.
La llave de paso de 4" debe ser con cabezote de bronce.

Especificaciones y Aplicaciones

- Registro conforme norma ABNT – NBR 10072;
- Llave de paso clase 125;
- Presión nominal de trabajo: vapor 125 Lb/pol²-WOG 200Lb/pol²
- Para instalaciones industriales y servicios generales en líneas de vapor, agua, aceite y gases.
- Rosca NBR-8133 (ISO 228/I) – BSP

Diferenciales y Constructivos

- Cuerpo, castillo y cuña (cortina) en liga de bronce norma ASTM B30-4A;
- Rosca de tomada ; BSP
- Volante hecho en liga de aluminio silicio, con pintura en epoxi;
- Asta (eje/Vástago) no ascendente en latón ASTM B-16.

El Oferente deberá cumplir con carácter sustancial, todo lo relacionado a las longitudes de rosca, la cantidad de hilos y al diámetro útil del accesorio.

Lic. Francisco J. Torres
Jefe Unid. Operativa de Contrataciones
ESSAP S.A.

Donde dice:

Juntas tipo Gibault

Serán de Hierro Fundido gris, diseñadas para una presión de trabajo de 10 bar y una presión de ensayo de 15 bar.
La unión central será de hierro fundido dúctil, la cuál acoplará en partes iguales las dos extremidades de las cañerías para la unión. El diámetro interno de la pieza será más grande que el diámetro externo de las cañerías a ser acopladas.
Se proveerán dos anillos de estanqueidad de elastómero, una para cada extremo de la unión central, de sección cuadrada, como así también los bufones, tuercas y arandelas, más un 10 % de excedente.
Deberá permitir una deflección angular de hasta tres grados de la línea central de la junta.
Las dos bridas especiales serán de hierro fundido dúctil y serán ubicadas una a cada lado de la unión central y apretadas con bulones, arandelas y tuercas de acero al carbono ASTM A-307 o equivalente.

Arandelas para bridas

Las arandelas de estanqueidad para bridas de clase PN10 de la norma ISO serán de goma natural o de elastómero equivalente, y para presión clase PN16 de la misma norma, será en amianto.

Debe decir:

Juntas tipo Gibault

Serán de Hierro Fundido gris, diseñadas para una presión de trabajo de 10 bar y una presión de ensayo de 15 bar. La unión central será de hierro fundido gris, la cuál acoplará en partes iguales las dos extremidades de las cañerías para la unión. El diámetro interno de la pieza será más grande que el diámetro externo de las cañerías a ser acopladas. Se proveerán dos anillos de estanqueidad de elastómero, una para cada extremo de la unión central, de sección cuadrada, como así también los bufones, tuercas y arandelas, más un 10 % de excedente.
Deberá permitir una deflección angular de hasta tres grados de la línea central de la junta. Las dos bridas especiales serán de hierro fundido gris y serán ubicadas una a cada lado de la unión central y apretada con bulones, arandelas y tuercas de acero al carbono ASTM A-307 o equivalente.

d) **Se modifica el Pliego de Bases y Condiciones en la Sección VI – Formularios – Formulario N° 3 Formulario de Oferta.**

Ítems 42, 116, 117 y 118.

Donde dice:

Ítem	Código de Catálogo	Descripción del Bien	Marca	Procedencia	Unidad de Medida	Presentación	Cantidad		Precio Unitario (IVA incluido)	Precio Total Cantidad Mínima (IVA incluido)	Precio Total Cantidad Máxima (IVA incluido)
							Min.	Max.			
42	40142320-003	Mecha para Corporations de Ø 2y1/2" para hierro fundido			Unid.	Unid.	3	6			

Lic. Francisco J. Torres V.
Jefe Unid. Operativa de Contrataciones
ESSAP S.A.

116	27112103-003	Abrazadera H° F° de 12" x ¾" para PVC (diámetro externo 315 mm).			Unid.	Unid.	30	60			
117	27112103-003	Abrazadera H° F° de 12" x 1" rosca para PVC (diámetro externo 315 mm).			Unid.	Unid.	30	60			
118	27112103-003	Abrazadera H° F° de 12 x 2" rosca para PVC (diámetro externo 315 mm).			Unid.	Unid.	30	60			

Debe decir:

Ítem	Código de Catálogo	Descripción del Bien	Marca	Procedencia	Unidad de Medida	Presentación	Cantidad		Precio Unitario (IVA incluido)	Precio Total Cantidad Mínima (IVA incluido)	Precio Total Cantidad Máxima (IVA incluido)
							Min.	Max.			
42	40142320-003	Mecha para Corporations de Ø 2" para hierro fundido			Unid.	Unid.	3	6			
116	27112103-003	Abrazadera H° F° de 12" x ¾" para PVC (diámetro externo 300 mm).			Unid.	Unid.	30	60			
117	27112103-003	Abrazadera H° F° de 12" x 1" rosca para PVC (diámetro externo 300 mm).			Unid.	Unid.	30	60			
118	27112103-003	Abrazadera H° F° de 12 x 2" rosca para PVC (diámetro externo 300 mm).			Unid.	Unid.	30	60			

Ing. Francisco J. Torres V.
Jefe Unid. Operativa de Contrataciones
ESSAP S.A.