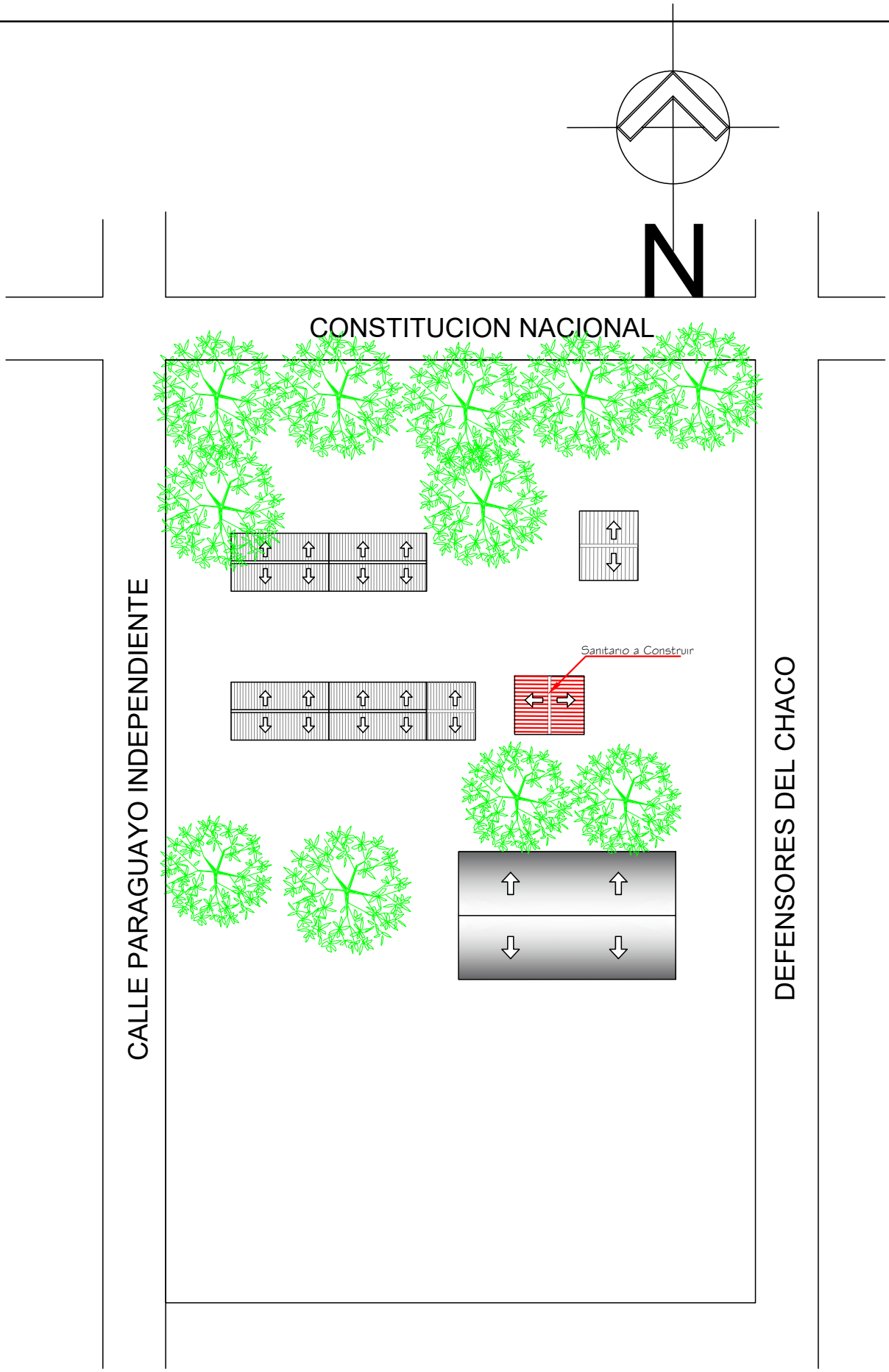

DIRECCIÓN DE OBRAS Y SERVICIOS

MUNICIPALIDAD DE SAN PABLO

Colegio Nacional San Pablo	PLANTA DE UBICACION SIN ESCALA	LAMINA 1

OBRA: SS.HH 4.40 x 6.15 Techo de Chapa

UBICACION: Ciudad de San Pablo

MUNICIPALIDAD DE SAN PABLO · DPTO. DE OBRAS

Arq. Martín Bernal

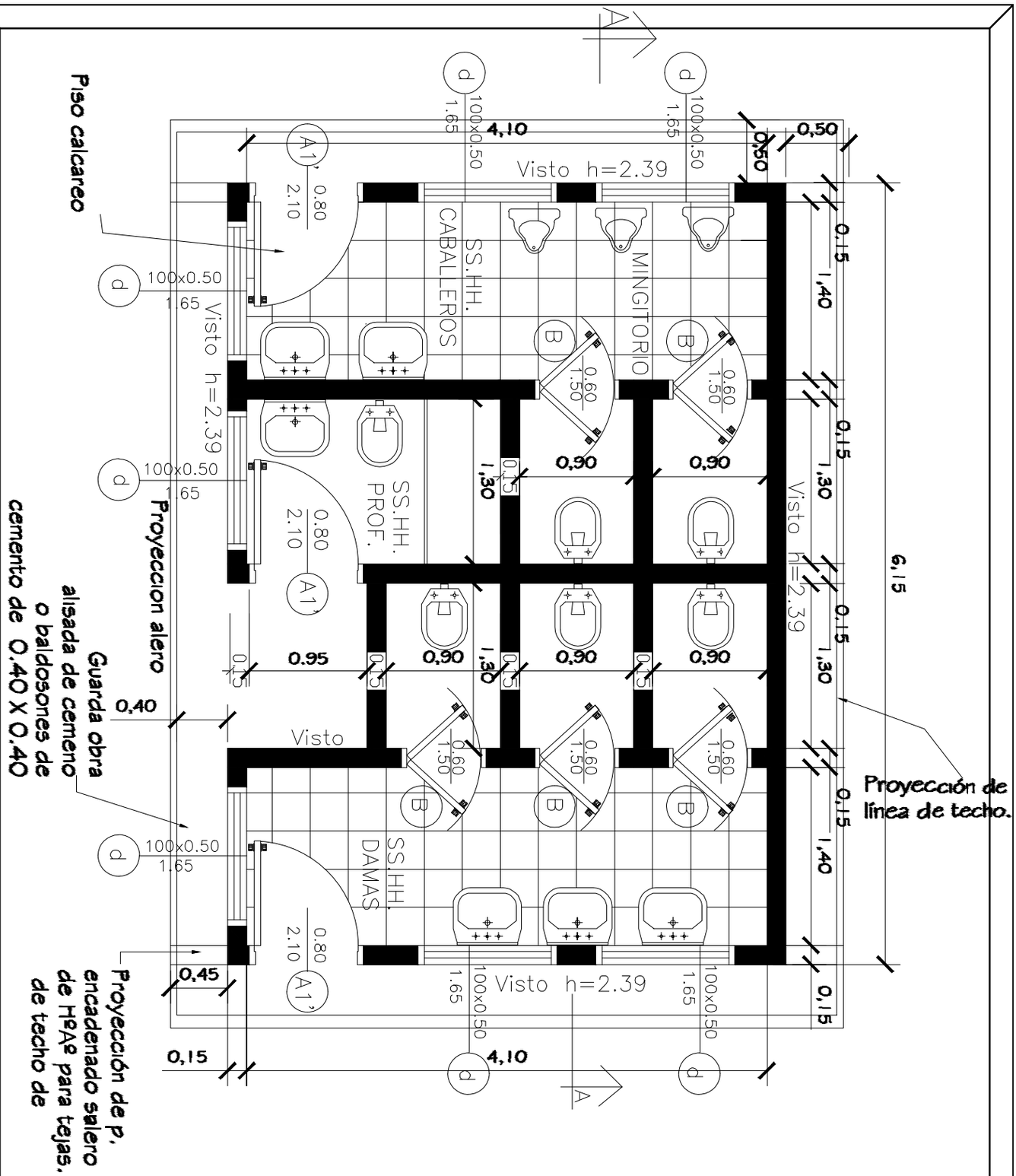

DIRECCION DE OBRAS Y SERVICIOS

MUNICIPALIDAD DE SAN PABLO

Colegio Nacional San Pablo	PLANTA ARQUITECTÓNICA SIN ESCALA	LAMINA 2
OBRA: SS.HH 4.40 x 6.15 Techo de Chapa UBICACION: Ciudad de San Pablo		

MUNICIPALIDAD DE SAN PABLO · DPTO. DE OBRAS ·

Arq. Martín Bernal

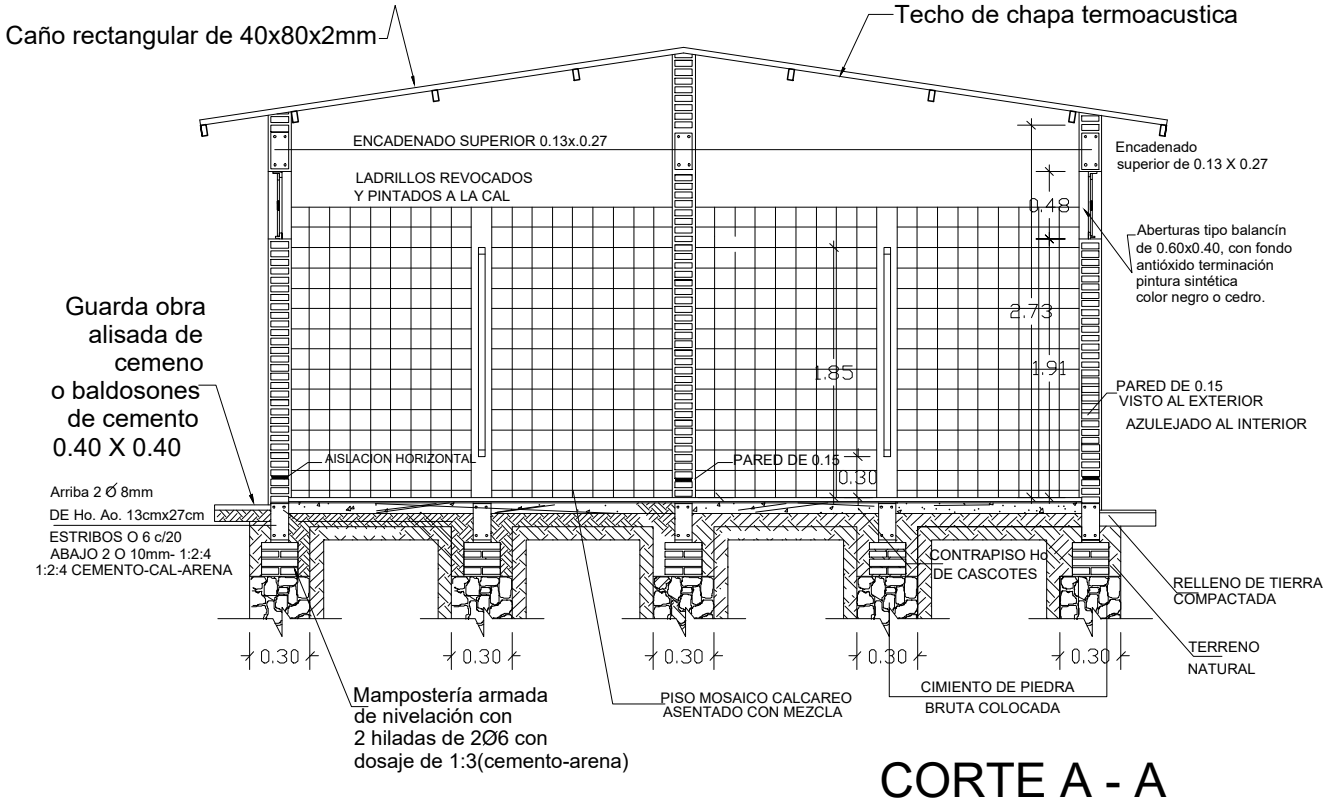

CORTE A - A

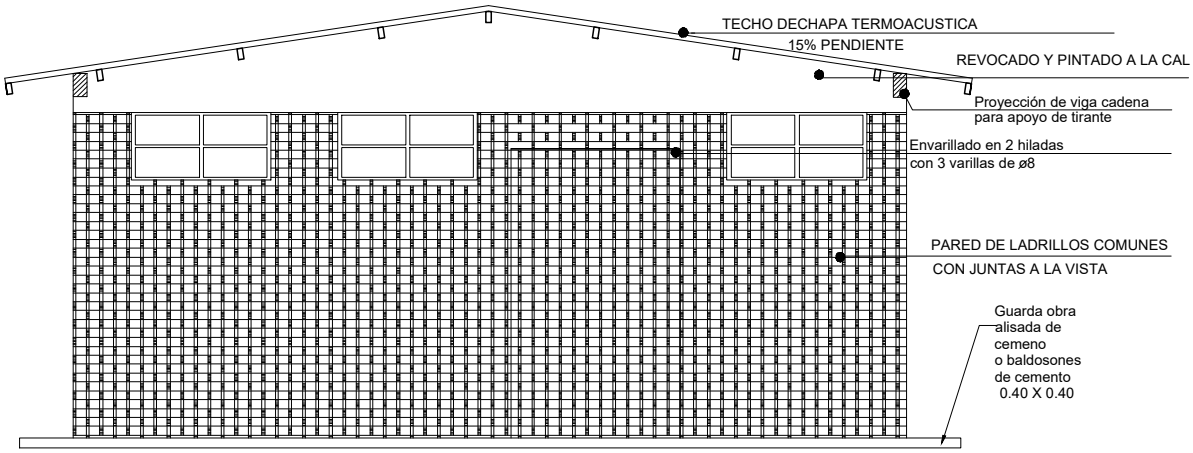

FACHADA

DIRECCION DE OBRAS Y SERVICIOS

MUNICIPALIDAD DE SAN PABLO

Colegio Nacional San Pablo	CORTE A - A Y FACHADA FRONTAL SIN ESCALA	LAMINA 3

OBRA: Constr. SS.HH 4.40 x 6.15 Techo de chapa

UBICACION: Ciudad de San Pablo - San Pedro

MUNICIPALIDAD DE SAN PABLO DPTO. DE OBRAS

Arq. Martín Bernal

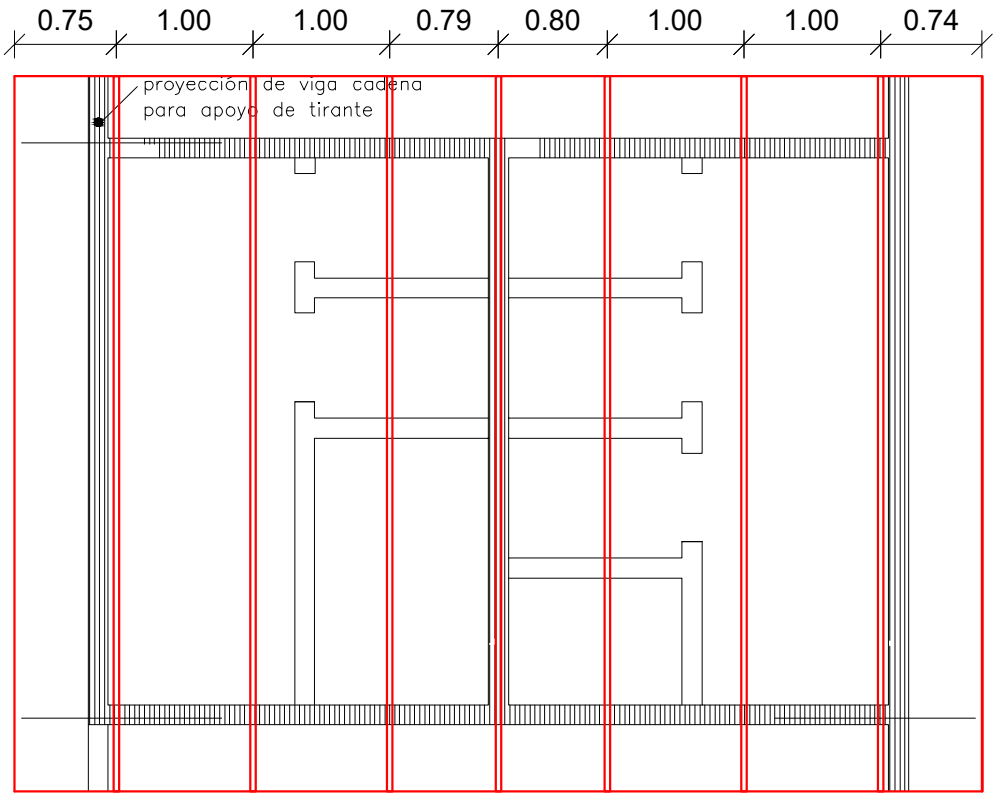

PLANTA DE TECHO

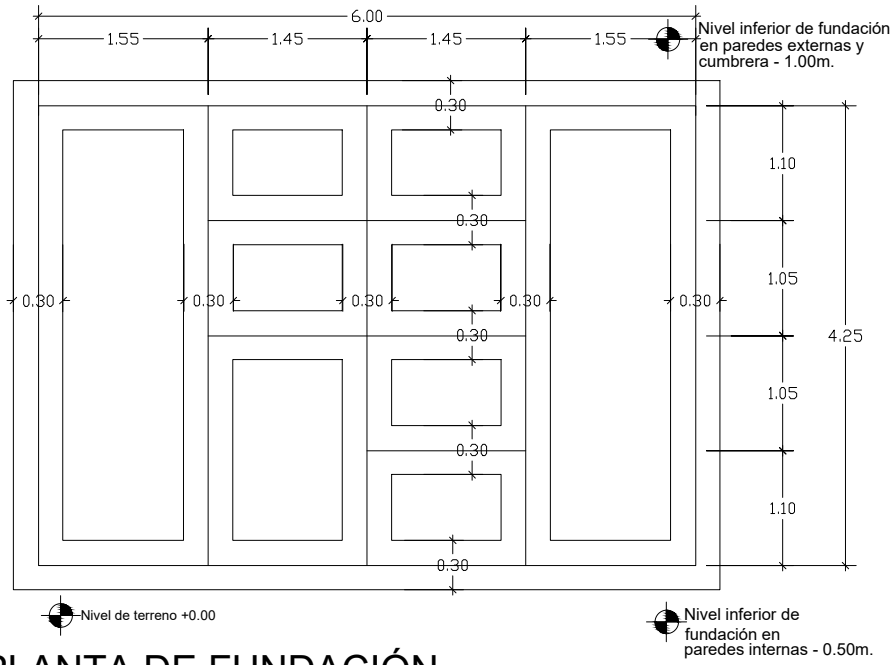

PLANTA DE FUNDACIÓN

DIRECCION DE OBRAS Y SERVICIOS

MUNICIPALIDAD DE SAN PABLO

Colegio Nacional San Pablo	PLANTA DE TECHO Y FUNDACION SIN ESCALA	LAMINA 4

OBRA: Constr. SS.HH 4.40 x 6.15 Techo de chapa

UBICACION: Ciudad de San Pablo - San Pedro

MUNICIPALIDAD DE SAN PABLO DPTO. DE OBRAS

Arq. Martín Bernal

Planta Instalación Agua corriente

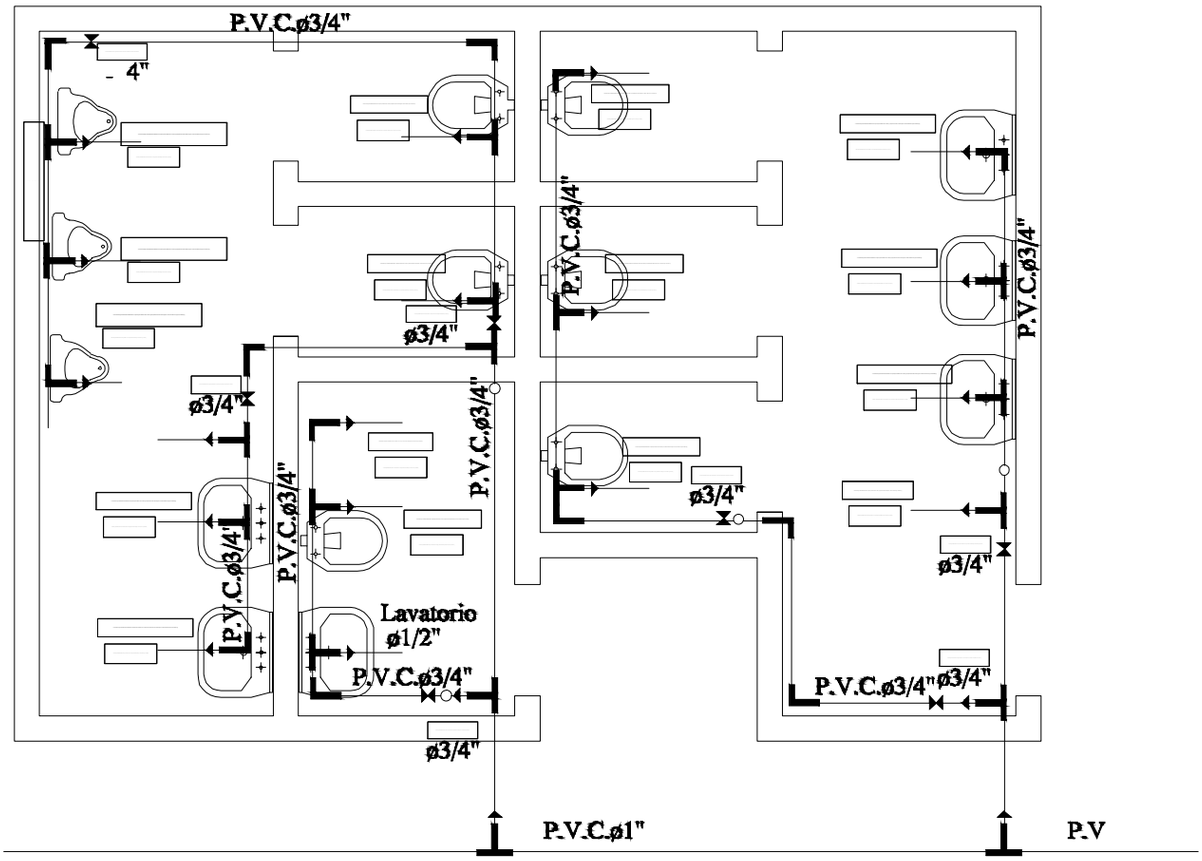

Para cada cisterna de los inodoros se debera colocar una llave de paso

DIRECCION DE OBRAS Y SERVICIOS

MUNICIPALIDAD DE SAN PABLO

Colegio Nacional San Pablo	PLANTA DE INSTALACIÓN AGUA CORRIENTE SIN ESCALA	LAMINA 5
OBRA: SS.HH 4.40 x 6.15 Techo de Chapa UBICACION: Ciudad de San Pablo	Arq. Martín Bernal	

Axonometria

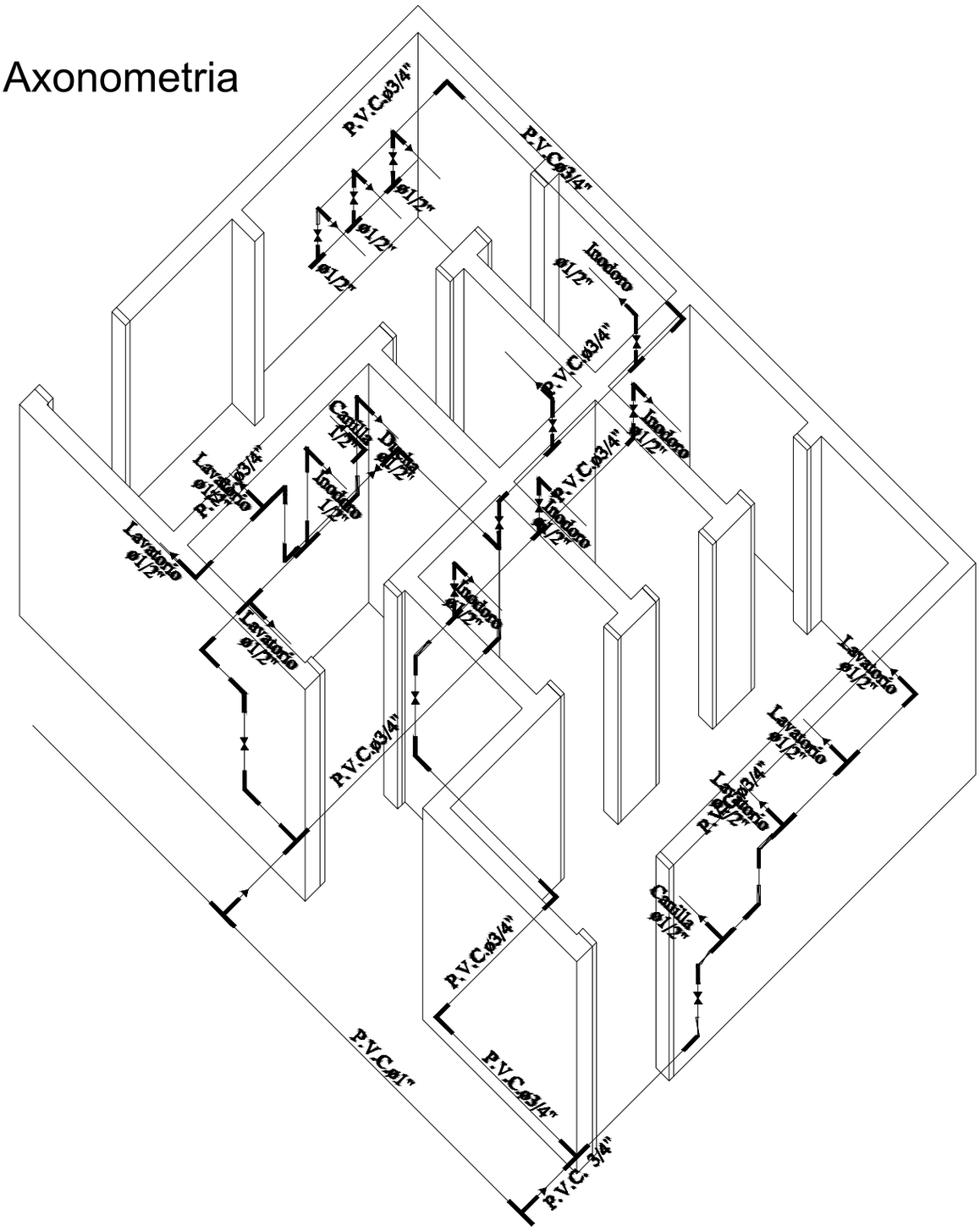

DIRECCION DE OBRAS Y SERVICIOS

MUNICIPALIDAD DE SAN PABLO

Colegio Nacional San Pablo	DETALLE DE CAÑERIAS SIN ESCALA	LAMINA 6
OBRA: SS.HH 4.40 x 6.15 Techo de Chapa UBICACION: Ciudad de San Pablo	MUNICIPALIDAD DE SAN PABLO - DPTO. DE OBRAS - Arq. Martín Bernal	

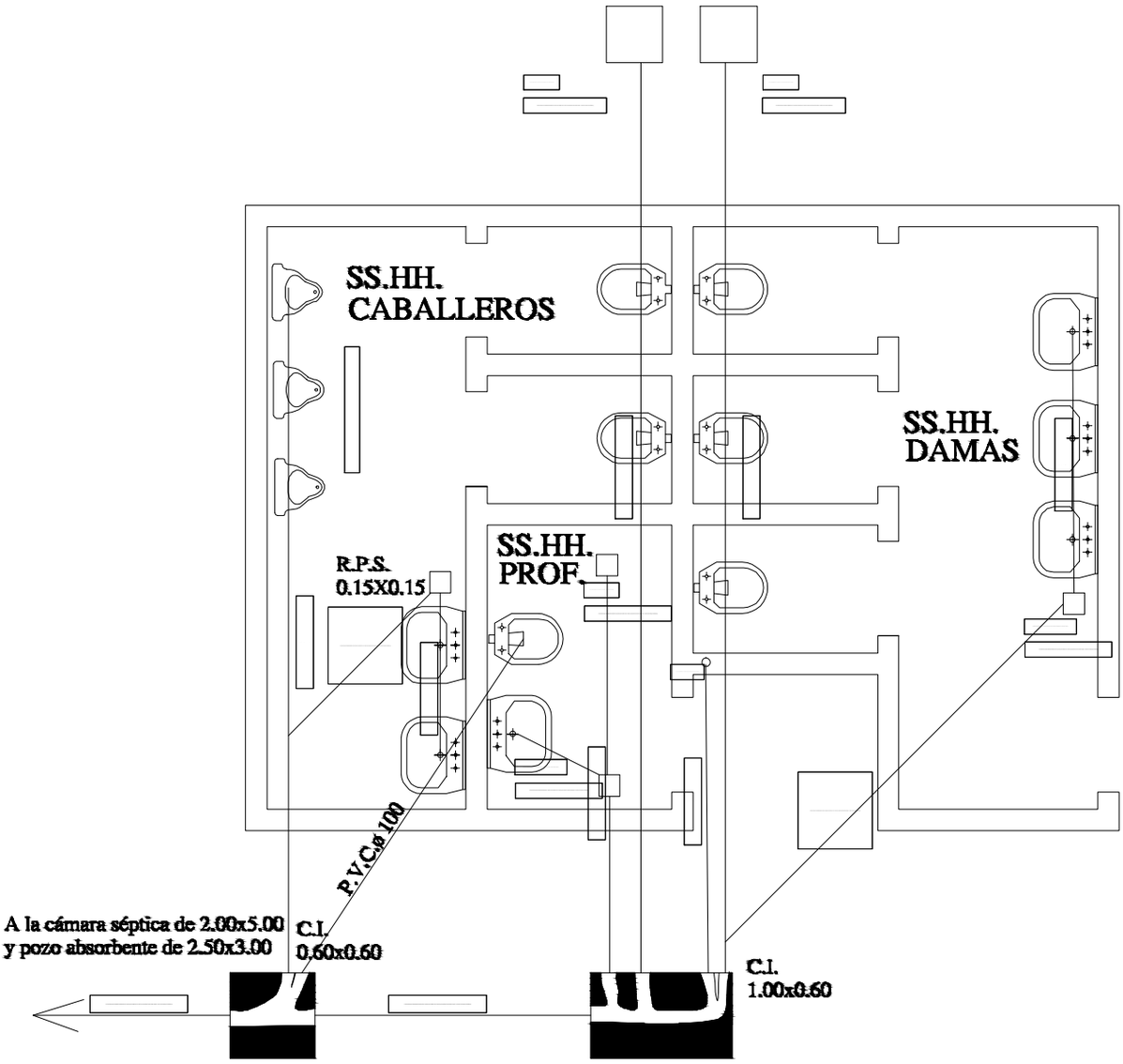

1 - La pend. de las cañerías deberán ser del 0.5%
2 - En caso de tener el SS.HH. en el lindero
colocar la cámara tapada dentro del ultimo box
pegado al muro del lindero

Planta Instalación Desagüe Cloacal

DIRECCION DE OBRAS Y SERVICIOS

MUNICIPALIDAD DE SAN PABLO

Colegio Nacional San Pablo	PLANTA INSTALACION DESAGUE CLOACAL SIN ESCALA	LAMINA 7
OBRA: SS.HH 4.40 x 6.15 Techo de Chapa UBICACION: Ciudad de San Pablo	Arq. Martín Bernal	

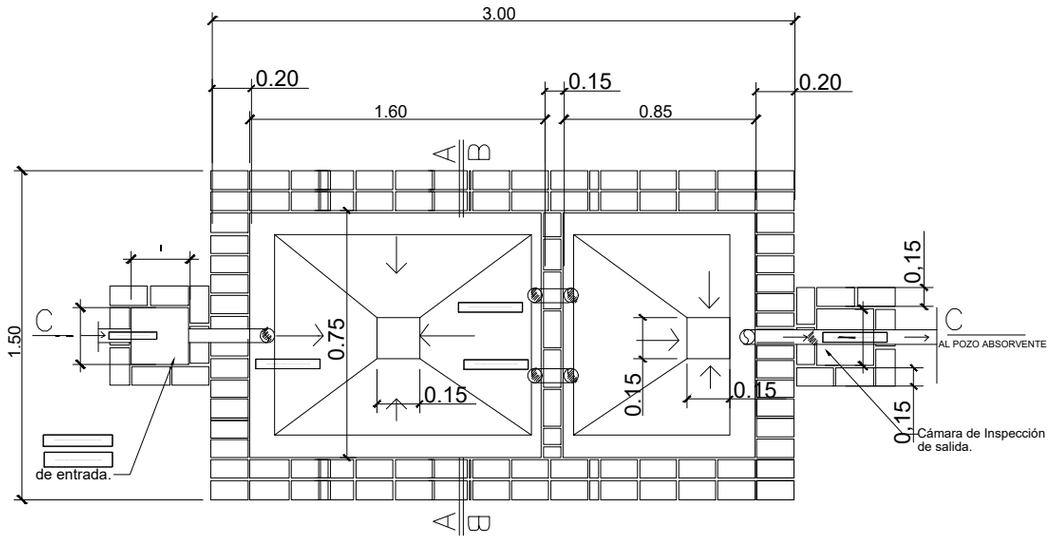

PLANTA CAMARA SEPTICA
Sin escala

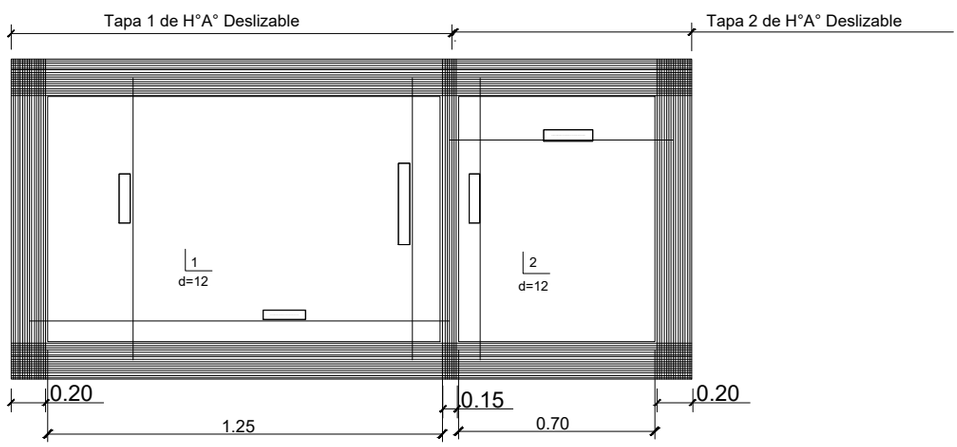

DETALLE DE LOSA TAPA CAMARA SEPTICA
Sin escala

DIRECCION DE OBRAS Y SERVICIOS

MUNICIPALIDAD DE SAN PABLO

Colegio Nacional San Pablo	DETALLE DE CAMARA SEPTICA SIN ESCALA	LAMINA 8
OBRA: SS.HH 4.40 x 6.15 Techo de Chapa UBICACION: Ciudad de San Pablo	Arq. Martín Bernal	

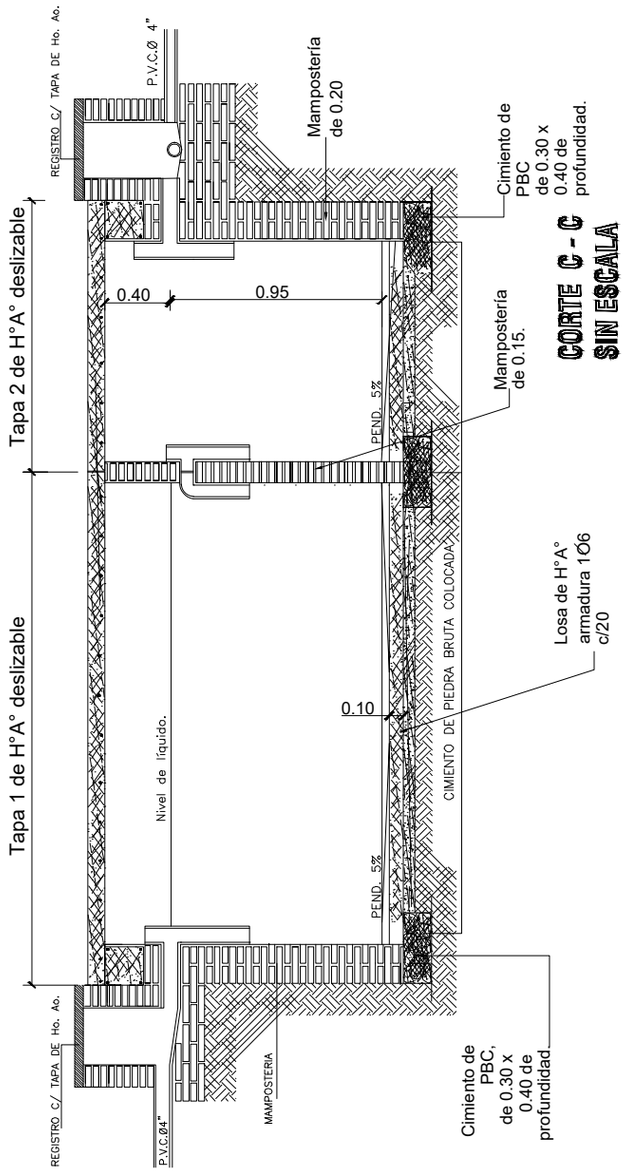

CORTE C - C
SIN ESCALA

DIRECCION DE OBRAS Y SERVICIOS

MUNICIPALIDAD DE SAN PABLO

Colegio Nacional San Pablo	DETALLE DE CAMARA SEPTICA SIN ESCALA	LAMINA 9
OBRA: SS.HH 4.40 x 6.15 Techo de Chapa UBICACION: Ciudad de San Pablo	MUNICIPALIDAD DE SAN PABLO - DPTO. DE OBRAS - Arq. Martín Bernal	

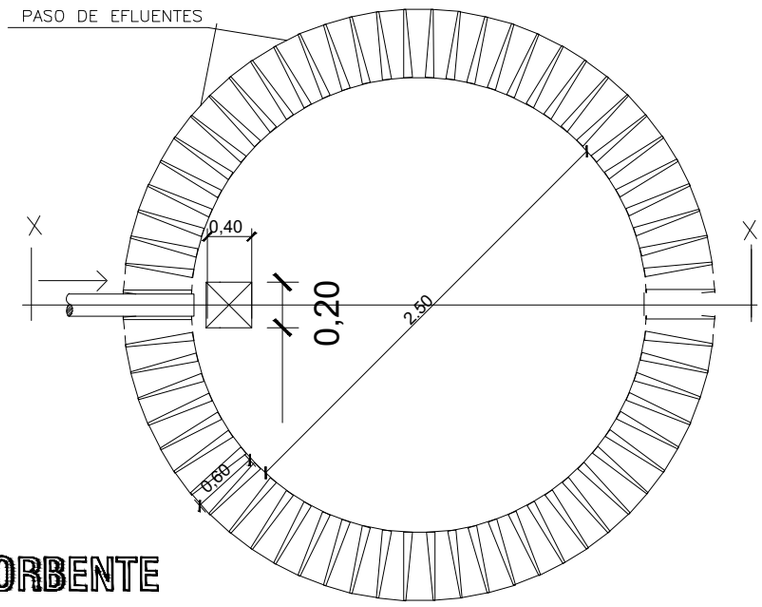

PLANTA POZO ABSORBENTE

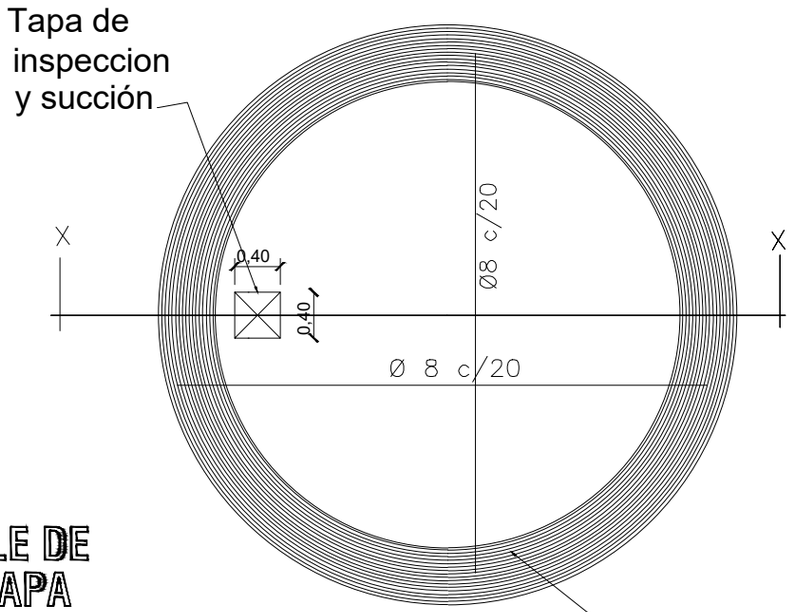

DETALLE DE LOSA TAPA POZO ABSORBENTE

DIRECCION DE OBRAS Y SERVICIOS

MUNICIPALIDAD DE SAN PABLO

Colegio Nacional San Pablo	DETALLE POZO ABSORBENTE SIN ESCALA	LAMINA 10
OBRA: SS.HH 4.40 x 6.15 Techo de Chapa UBICACION: Ciudad de San Pablo	Arq. Martín Bernal	

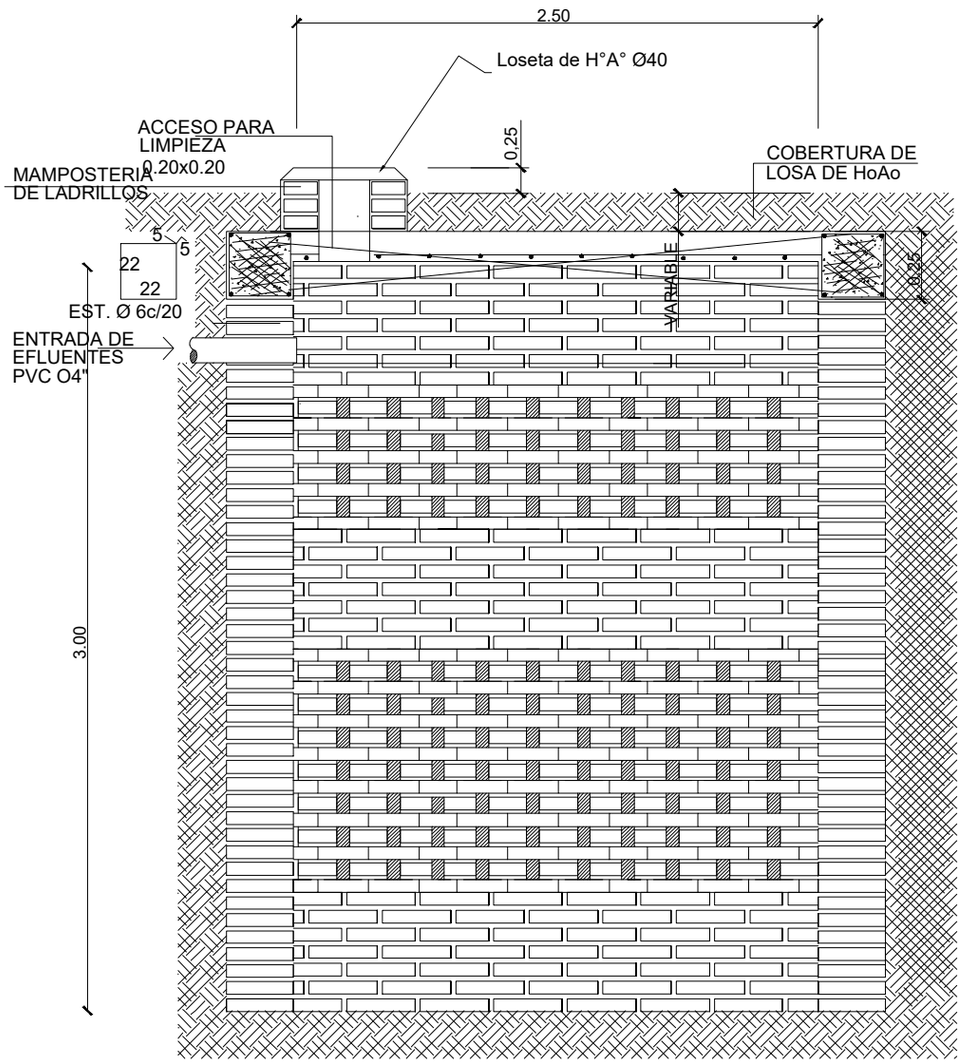

POZO ABSORBENTE

CORTE X-X

DIRECCION DE OBRAS Y SERVICIOS

MUNICIPALIDAD DE SAN PABLO

Colegio Nacional San Pablo	DETALLE DE CÁMARA SÉPTICA SIN ESCALA	LAMINA 11
OBRA: SS.HH 4.40 x 6.15 Techo de Chapa UBICACION: Ciudad de San Pablo	Arq. Martín Bernal	

Planta y Esquema de Instalación Eléctrica

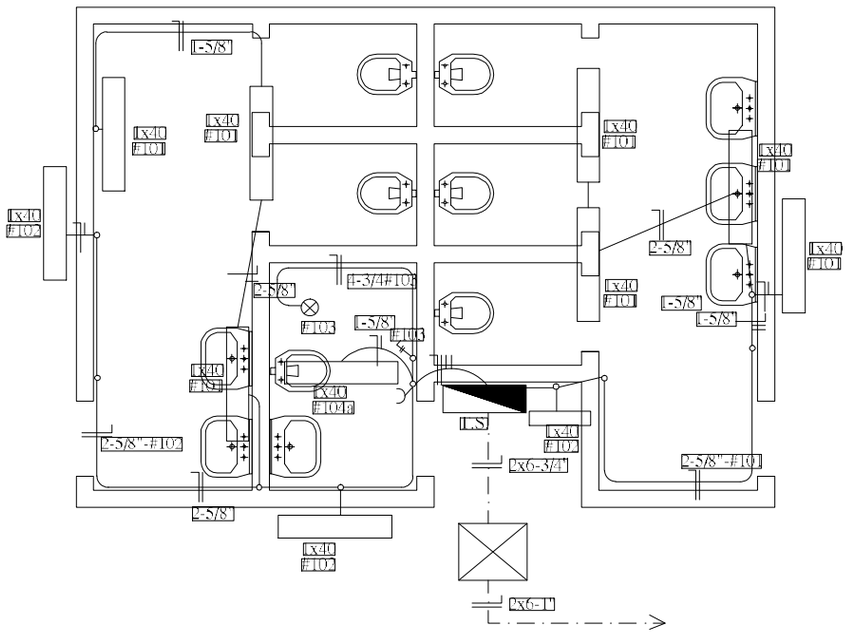

ESQUEMA DEL T.S

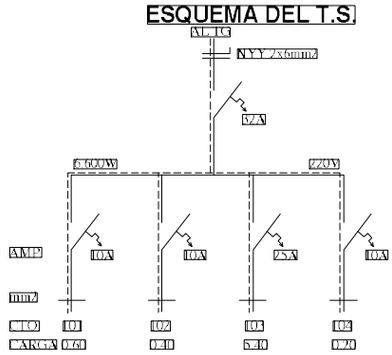

DETALLE DE CARGA T.S

CTO	Fluorescentes 1x40w	Lomas Wall	OTRAS CARGAS	TOTAL
#01	6x100			600
#02	6x100			600
#03			5.400	5.400
#04	1x100	1x100		200
TOTAL				6.600 W

DIRECCION DE OBRAS Y SERVICIOS

MUNICIPALIDAD DE SAN PABLO

Colegio Nacional San Pablo	PLANTA Y ESQ. INSTALACION ELECTRICA SIN ESCALA	LAMINA 12
OBRA: SS.HH 4.40 x 6.15 Techo de Chapa UBICACION: Ciudad de San Pablo	Arq. Martín Bernal	