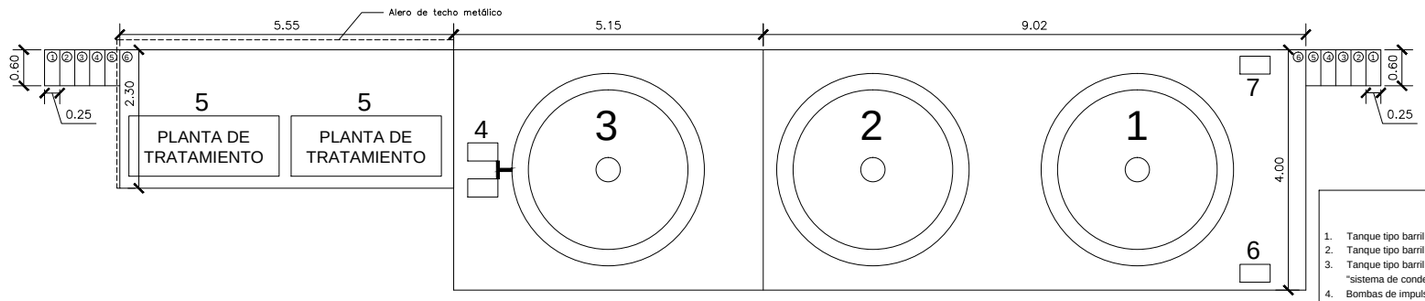

PLANTA ACOTADA

Esc: 1/50

REFERENCIAS

1. Tanque tipo barril de 20.000 lts para reservorio de agua cruda
2. Tanque tipo barril de 20.000 lts para reservorio de tratada "consumo"
3. Tanque tipo barril de 20.000 lts para reservorio de agua tratada "sistema de condensacion" (existente)
4. Bombas de impulsion para sistema de condensacion (existente)
5. Plantas de tratamiento de agua por sistema de osmosis inversa
6. Filtro
7. Bomba de baja presion para bombeo del reservorio 1 a la planta de tratamiento

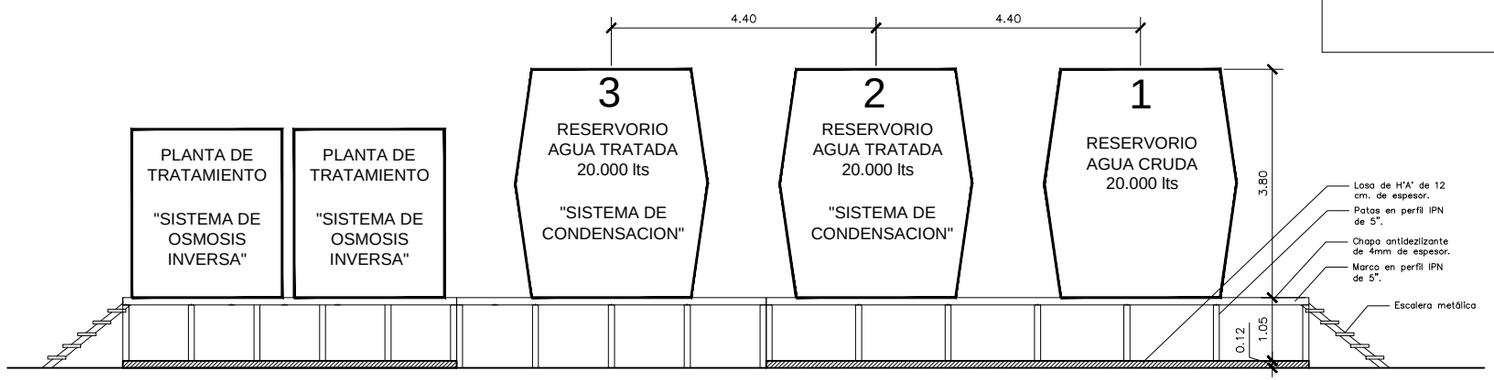

FACHADA FRENTE

Esc: 1/50

Nro.	MODIFICACIONES	VERIFICADO	APROBADO

PODER JUDICIAL
CORTE SUPREMA DE JUSTICIA
DIRECCION DE INFRAESTRUCTURA FISICA

OBRA: PLANTA DE TRATAMIENTO DE AGUA
UBICACION: PLAZA DE LA JUSTICIA
PLANO: PLANTA DE REFERENCIAS

PLANO Nº 2

PROYECTO	ESCALA	DIBUJO	FECHA
DEPARTAMENTO DE OBRAS Y PROYECTOS		D.O.P	JUNIO 2023