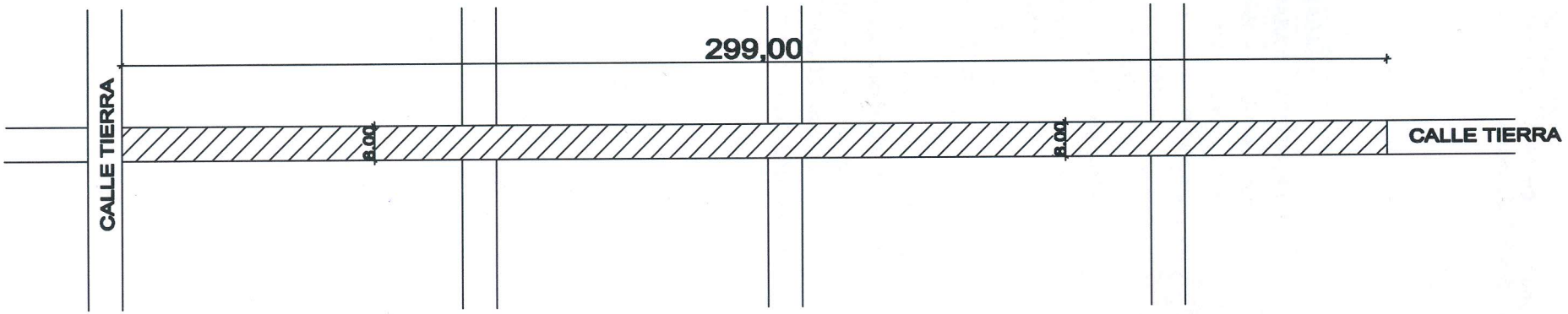

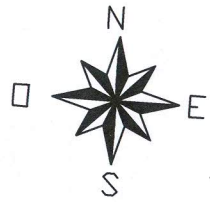

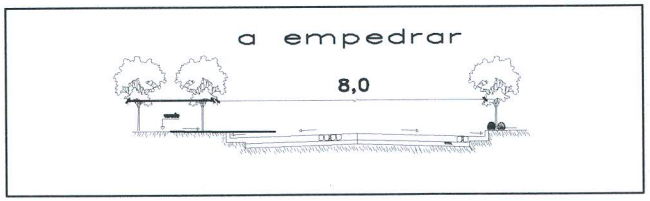

Seccion Transversal área urbana
calles normales
con anchos totales de 8,00

Referencias

Pendiente	→	
Dimensión (metros)	41	
Empedrado con Pavimento		
LARGO TOTAL CALLE KM 4		Largo = [illegible]
ancho = 8 m		
TOTAL M2		TOTAL M2 = [illegible]

Municipalidad de Minga Guazú

EMPEDRADO KM 14 ACARAY — Proyecto Ejecutivo

PAVIMENTO TIPO EMPEDRADO

FRACCION ORIENTE

DEPARTAMENTO DE OBRAS

PROYECTO:	Fecha:	Plano N°:
CALCULO:		km 14
DIBUJO:	Escala Original:	
DT/D.P.E.:		

Este documento es de uso exclusivo de la Municipalidad de Minga Guazú

Obs.: