1.1 ESCRITORIO

DESCRIPCIÓN.	OFICINA DIRECTOR NACIONAL

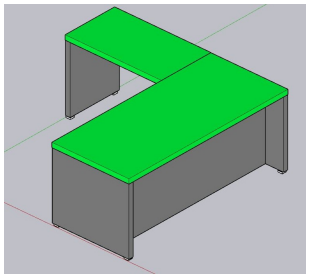

TAPA
Mesa de trabajo en “L” presidencial que mide 2700x750x1000mm - 1200x750x800mm. Compuesta de tapa especial engrosada con 44mm de espesor fabricado MDF (Tablero de Fibra de Densidad Media, panel de fibras de densidad media unidas con resina sintética, por proceso seco, mediante calor y presión) de 6mm de espesor en la parte superior e inferior, revestido en una cara con una hoja de papel especial impregnada con resina específica que se fusiona al material (MDF) mediante presión y alta temperatura en una cara, dando como resultado una plancha única y acabada, proporcionando mayor resistencia y acabado. Cuentan con traviesas internas fabricadas en MDP (Tablero de partículas de densidad media, tablero de partículas de densidad media, producido con la aglutinación de partículas de madera con resinas especiales, mediante aplicación simultánea de temperatura y presión, dando como resultado un panel homogéneo con gran estabilidad dimensional) recibiendo una terminación de Lámina de Maderas EW natural importada de Europa, con certificación FSC, con terminación de barniz brillante (High Gloss), pulido, de alto desempeño. En el borde una cinta de aluminio.

CAJA DE TOMAS:
La tapa principal tiene una caja de enchufe, la tapa de la caja de enchufe consta de cinco partes, dos laterales inyectados en Zamak, traviesas horizontales y una tapa de aluminio extruido. Tiene una tapa articulada de hasta 90° en aluminio en forma de "L". Todas las piezas se fijan entre sí mediante un tornillo autorroscante de 3,5x20. La tapa y los travesaños horizontales tienen un encaje longitudinal para la colocación del cepillo de sellado que permite un mejor acabado al utilizar los cables. Tiene un agujero en las dos solapas inyectadas para fijar la tapa en la ubicación deseada. La tapa tiene un paso de cableado de 10 mm cuando está cerrada. Soporte de enchufe metálico fabricado en acero **SAE 1020** de 0,90 mm de espesor, de 319, 129, 90mm doblado en “S” con dos solapas laterales que permiten fijar el soporte debajo de la parte superior, las solapas laterales y la parte trasera del soporte tienen dos orificios cada una que permitir la salida de Cables, estos tienen tapón de acabado ABS inyectado y se fijan mediante “click”. El sistema de fijación del soporte a la encimera se realiza mediante tornillo y casquillo metálico M6 x 13. El soporte del zócalo tiene de serie cuatro entradas para tomas eléctricas con corte 41,5x21,5, cuatro entradas para RJ45 y dispone también como ranura opcional para soporte VGA y HDMI. Tapa de cierre inferior para acceso a las tomas, donde permite un fácil acceso para realizar la parte eléctrica y además garantiza la seguridad del usuario, ya que después de la instalación permanece cerrada e inhibiendo el acceso a la parte eléctrica. La tapa se fija al soporte del enchufe mediante dos tornillos autorroscantes. Todas las piezas metálicas están acabadas en pintura epoxi mediante un proceso mono vía de pintado automático y continuo con un sistema de pre tratamiento

mediante pulverización de fosfato de hierro, seguido de un proceso de curado al aire calentado a 220°.

LD/LE:
Panel para pies de 48mm de espesor, fabricado en MDF (Tablero de fibra de densidad media, panel de fibras de densidad media unidas con resina sintética, por proceso seco, mediante calor y presión) de 6mm de espesor en la parte superior e inferior, revestido en una cara con hoja de papel especial impregnada con resina específica que se fusiona al material (MDF) mediante presión y alta temperatura en una cara, dando como resultado una plancha única y acabada, proporcionando mayor resistencia y acabado. Cuentan con traviesas internas fabricadas en MDP (Tablero de partículas de densidad media, tablero de partículas de densidad media, producido con la aglutinación de partículas de madera con resinas especiales, mediante aplicación simultánea de temperatura y presión, dando como resultado un panel homogéneo con gran estabilidad dimensional) de 36mm de espesor, colocadas según la necesidad de estructuración de la encimera, todas las piezas reciben cola (PV Arte) en los lados superior e inferior de las piezas y se prensan para una mejor fijación. Cinta de borde de PVC de 1 mm de espesor, de alta resistencia al impacto, rayado y abrasión, no mancha, es resistente a la humedad y no propaga la llama (autoextinguible). La cinta de borde tiene una capa en la superficie interior de PRIMER donde este material se encarga de la perfecta fijación del borde en el panel, teniendo un radio de 1 mm en el borde superior e inferior del borde. El pie del panel recibe orificios para acoplar el panel y la parte superior, todos fijados con casquillos expandibles y tornillos minifix. También recibe orificios para zapatos, los orificios para zapatos en el pie del panel se realizan mediante casquillos americanos 5/16 x 13 fijados con llave Allen. Zapata niveladora cuadrada de 50x50x15 fabricada en aluminio macizo pulido con rosca 5/16 donde permite ajuste en altura hasta 25mm, recibe un fieltro en la parte inferior para evitar daños en el suelo.

PANEL FRONTAL:
Panel para pies de 48mm de espesor, fabricado en MDF (Tablero de fibra de densidad media, panel de fibras de densidad media unidas con resina sintética, por proceso seco, mediante calor y presión) de 6mm de espesor en la parte superior e inferior, revestido en una cara con hoja de papel especial impregnada con resina específica que se fusiona al material (MDF) mediante presión y alta temperatura en una cara, dando como resultado una plancha única y acabada, proporcionando mayor resistencia y acabado. Cuentan con traviesas internas fabricadas en MDP (Tablero de partículas de densidad media, tablero de partículas de densidad media, producido con la aglutinación de partículas de madera con resinas especiales, mediante aplicación simultánea de temperatura y presión, dando como resultado un panel homogéneo con gran estabilidad dimensional) de 36mm de espesor, colocadas según la necesidad de estructuración de la encimera, todas las piezas reciben cola (PV Arte) en los lados superior e inferior de las piezas y se prensan para una mejor fijación. Cinta de borde de PVC de 1 mm de espesor, de alta resistencia al impacto, rayado y abrasión, no mancha, es resistente a la humedad y no propaga la llama (autoextinguible). La cinta de borde tiene una capa en la superficie interior de PRIMER donde este material se encarga de la perfecta fijación del borde en el panel, teniendo un radio de 1mm en el borde superior e inferior del borde. El pie del panel recibe orificios para acoplar el panel y la parte superior, todos fijados con casquillos expandibles y tornillos minifix. También recibe orificios para zapatos, los orificios para zapatos en el pie del panel se realizan mediante casquillos americanos 5/16x13 fijados con llave Allen. Zapata niveladora cuadrada de 50x50x15 fabricada en aluminio macizo pulido con rosca 5/16 donde permite ajuste en altura hasta 25mm, recibe un fieltro en la parte inferior para evitar daños en el suelo.

1.2

DESCRIPCION.	**OFICINA DIRECTOR ADJUNTO**
DIMENSION Y COLOR	222-TRANCOSO - PRETO

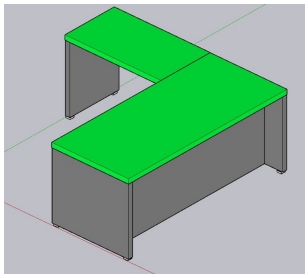

Mesa de trabajo en "L" : Mide 2400x800x700mm -1200x700x750mm , con dos tapa de 48 mm de espesor, fabricada en MDF (Tablero de Fibra de Densidad Media, panel de fibras de densidad media unidas con resina sintética, por proceso seco, mediante calor y presión) de 6 mm de espesor en la parte superior e inferior, revestido en una cara con una hoja de papel especial impregnada con resina específica que se fusiona al material (MDF) mediante presión y alta temperatura en una cara, dando como resultado una plancha única y acabada, proporcionando mayor resistencia y acabado. Cuentan con traviesas internas fabricadas en MDP (Tablero de partículas de densidad media, tablero de partículas de densidad media, producido con la aglutinación de partículas de madera con resinas especiales, mediante aplicación simultánea de temperatura y presión, dando como resultado un panel homogéneo con gran estabilidad dimensional) de 36 mm de espesor, colocadas según la necesidad de estructuración de la encimera, todas las piezas reciben cola (PV Arte) en los lados superior e inferior de las piezas y se prensan para una mejor fijación. Cinta de borde de PVC de 1 mm de espesor, de alta resistencia al impacto, rayado y abrasión, no mancha, es resistente a la humedad y no propaga la llama (autoextinguible). La cinta de borde tiene una capa en la superficie interior de PRIMER donde este material se encarga de la perfecta fijación del borde en el panel, teniendo un radio de 1 mm en el borde superior e inferior del borde. La parte superior recibe orificios para acoplar los pies de los paneles y el resto de accesorios, todos fijados con casquillos expansibles y tornillos minifix, también tiene tornillos minifix para fijar las piezas directamente sobre los casquillos metálicos.

CAJA DE TOMAS:
La tapa principal tiene una caja de enchufe, la tapa de la caja de enchufe consta de cinco partes, dos laterales inyectados en Zamak, traviesas horizontales y una tapa de aluminio extruido. Tiene una tapa articulada de hasta 90 ° en aluminio en forma de "I". todas las piezas se fijan entre sí mediante un tornillo autorroscante de 3,5 x 20. La tapa y los travesaños horizontales tienen un encaje longitudinal para la colocación del cepillo de sellado que permite un mejor acabado al utilizar los cables. Tiene un agujero en las dos solapas inyectadas para fijar la tapa en la ubicación deseada. La tapa tiene un paso de cableado de 10 mm cuando está cerrada. Soporte de enchufe metálico fabricado en acero **SAE 1020** de 0,90 mm de espesor, de 319,129,90 mm doblado en "S" con dos solapas laterales que permiten fijar el soporte debajo de la parte superior, las solapas laterales y la parte trasera del soporte tienen dos orificios cada una que permitir la salida de Cables, estos tienen tapón de acabado ABS inyectado y se fijan mediante "click". El sistema de fijación del soporte a la encimera se realiza mediante tornillo y casquillo metálico M6 x 13. El soporte del zócalo tiene de serie cuatro entradas para tomas eléctricas con corte 41,5 x 21,5, cuatro entradas para RJ45 y dispone también como ranura opcional para soporte VGA y HDMI. Tapa de cierre inferior para acceso a las tomas, donde permite un fácil acceso para realizar la parte eléctrica y además garantiza la seguridad del usuario, ya que después de la instalación permanece cerrada e inhibiendo el

acceso a la parte eléctrica. La tapa se fija al soporte del enchufe mediante dos tornillos autorroscantes. Todas las piezas metálicas están acabadas en pintura epoxi mediante un proceso monovia de pintado automático y continuo con un sistema de pretratamiento mediante pulverización de fosfato de hierro, seguido de un proceso de curado al aire calentado a 220 °.

LD/LE:
Panel para pies de 48 mm de espesor, fabricado en MDF (Tablero de fibra de densidad media, panel de fibras de densidad media unidas con resina sintética, por proceso seco, mediante calor y presión) de 6 mm de espesor en la parte superior e inferior, revestido en una cara con hoja de papel especial impregnada con resina específica que se fusiona al material (MDF) mediante presión y alta temperatura en una cara, dando como resultado una plancha única y acabada, proporcionando mayor resistencia y acabado. Cuentan con traviesas internas fabricadas en MDP (Tablero de partículas de densidad media, tablero de partículas de densidad media, producido con la aglutinación de partículas de madera con resinas especiales, mediante aplicación simultánea de temperatura y presión, dando como resultado un panel homogéneo con gran estabilidad dimensional) de 36 mm de espesor, colocadas según la necesidad de estructuración de la encimera, todas las piezas reciben cola (PV Arte) en los lados superior e inferior de las piezas y se prensan para una mejor fijación. Cinta de borde de PVC de 1 mm de espesor, de alta resistencia al impacto, rayado y abrasión, no mancha, es resistente a la humedad y no propaga la llama (autoextinguible). La cinta de borde tiene una capa en la superficie interior de PRIMER donde este material se encarga de la perfecta fijación del borde en el panel, teniendo un radio de 1 mm en el borde superior e inferior del borde. El pie del panel recibe orificios para acoplar el panel y la parte superior, todos fijados con casquillos expandibles y tornillos minifix. También recibe orificios para zapatos, los orificios para zapatos en el pie del panel se realizan mediante casquillos americanos 5/16 x 13 fijados con llave Allen. Zapata niveladora cuadrada de 50 x 50 x 15 fabricada en aluminio macizo pulido con rosca 5/16 donde permite ajuste en altura hasta 25 mm, recibe un fieltro en la parte inferior para evitar daños en el suelo.

PANEL FRONTAL:
Panel para pies de 40 mm de espesor, fabricado en MDF (Tablero de fibra de densidad media, panel de fibras de densidad media unidas con resina sintética, por proceso seco, mediante calor y presión) de 6 mm de espesor en la parte superior e inferior, revestido en una cara con hoja de papel especial impregnada con resina específica que se fusiona al material (MDF) mediante presión y alta temperatura en una cara, dando como resultado una plancha única y acabada, proporcionando mayor resistencia y acabado. Cuentan con traviesas internas fabricadas en MDP (Tablero de partículas de densidad media, tablero de partículas de densidad media, producido con la aglutinación de partículas de madera con resinas especiales, mediante aplicación simultánea de temperatura y presión, dando como resultado un panel homogéneo con gran estabilidad dimensional) de 36 mm de espesor, colocadas según la necesidad de estructuración de la encimera, todas las piezas reciben cola (PV Arte) en los lados superior e inferior de las piezas y se prensan para una mejor fijación. Cinta de borde de PVC de 1 mm de espesor, de alta resistencia al impacto, rayado y abrasión, no mancha, es resistente a la humedad y no propaga la llama (autoextinguible). La cinta de borde tiene una capa en la superficie interior de PRIMER donde este material se encarga de la perfecta fijación del borde en el panel, teniendo un radio de 1 mm en el borde superior e inferior del borde. El pie del panel recibe orificios para acoplar el panel y la parte superior, todos fijados con casquillos expandibles y tornillos minifix. También recibe orificios para zapatos, los orificios para zapatos en el pie del panel se realizan mediante casquillos americanos 5/16 x 13 fijados con llave Allen. Zapata niveladora cuadrada de 50 x 50 x 15 fabricada en aluminio macizo pulido con rosca 5/16 donde permite ajuste en altura hasta 25 mm, recibe un fieltro en la parte inferior para evitar daños en el suelo.

1.3

DESCRIPCION	ESCRITORIO DIRECTIVO DE AREA.
DIMENSION	2400x0800x740 - 1200x600x740 color 205 - carvalho avela y 204 - preto trama

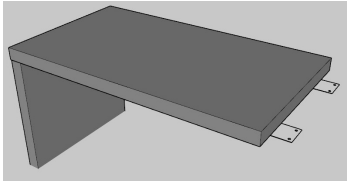

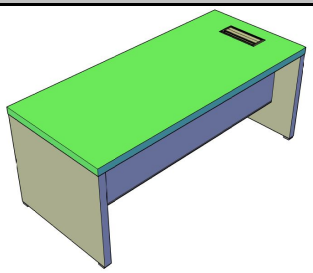

TAPA PRINCIPAL:
Con una sola tapa de 48mm de espesor, fabricada en MDF (Tablero de Fibra de Densidad Media, panel de fibras de densidad media unidas con resina sintética, por proceso seco, mediante calor y presión) de 6mm de espesor en la parte superior e inferior, revestido en una cara con una hoja de papel especial impregnada con resina específica que se fusiona al material (MDF) mediante presión y alta temperatura en una cara, dando como resultado una plancha única y acabada, proporcionando mayor resistencia y acabado. Cuentan con traviesas internas fabricadas en MDP (Tablero de partículas de densidad media, tablero de partículas de densidad media, producido con la aglutinación de partículas de madera con resinas especiales, mediante aplicación simultánea de temperatura y presión, dando como resultado un panel homogéneo con gran estabilidad dimensional) de36 mm de espesor, colocadas según la necesidad de estructuración de la encimera, todas las piezas reciben cola (PV Arte) en los lados superior e inferior de las piezas y se prensan para una mejor fijación. Cinta de borde de PVC de 1mm de espesor, de alta resistencia al impacto, rayado y abrasión, no mancha, es resistente a la humedad y no propaga la llama (autoextinguible). La cinta de borde tiene una capa en la superficie interior de PRIMER donde este material se encarga de la perfecta fijación del borde en el panel, teniendo un radio de 1mm en el borde superior e inferior del borde. La parte superior recibe orificios para acoplar los pies de los paneles y el resto de accesorios, todos fijados con casquillos expansibles y tornillos minifix, también tiene tornillos minifix para fijar las piezas directamente sobre los casquillos metálicos.

CAJA DE TOMAS:
La tapa principal tiene una caja de enchufe, la tapa de la caja de enchufe consta de cinco partes, dos laterales inyectados en Zamak, traviesas horizontales y una tapa de aluminio extruido. Tiene una tapa articulada de hasta 90° en aluminio en forma de "I". todas las piezas se fijan entre sí mediante un tornillo autorroscante de 3,5x20. La tapa y los travesaños horizontales tienen un encaje longitudinal para la colocación del cepillo de sellado que permite un mejor acabado al utilizar los cables. Tiene un agujero en las dos solapas inyectadas para fijar la tapa en la ubicación deseada. La tapa tiene un paso de cableado de 10mm cuando está cerrada. Soporte de enchufe metálico fabricado en acero SAE 1020 de 90mm de espesor, de 319, 129, 90mm doblado en “S” con dos solapas laterales que permiten fijar el soporte debajo de la parte superior, las solapas laterales y la parte trasera del soporte tienen dos orificios cada una que permitir la salida de Cables, estos tienen tapón de acabado ABS inyectado y se fijan mediante “click”. El sistema de fijación del soporte a la encimera se realiza mediante tornillo y casquillo metálico M6 x 13. El soporte del zócalo tiene de serie cuatro entradas para tomas eléctricas con corte 41,5x21,5, cuatro entradas para RJ45 y dispone también como ranura opcional para soporte VGA y HDMI. Tapa de cierre inferior para acceso a las tomas, donde permite un fácil acceso para realizar la parte eléctrica y además garantiza la seguridad del

usuario, ya que después de la instalación permanece cerrada e inhibiendo el acceso a la parte eléctrica. La tapa se fija al soporte del enchufe mediante dos tornillos autorroscantes. Todas las piezas metálicas están acabadas en pintura epoxi mediante un proceso monovia de pintado automático y continuo con un sistema de pretratamiento mediante pulverización de fosfato de hierro, seguido de un proceso de curado al aire calentado a 220 °.

LD/LE:
Panel para pies de 48mm de espesor, fabricado en MDF (Tablero de fibra de densidad media, panel de fibras de densidad media unidas con resina sintética, por proceso seco, mediante calor y presión) de 6mm de espesor en la parte superior e inferior, revestido en una cara con hoja de papel especial impregnada con resina específica que se fusiona al material (MDF) mediante presión y alta temperatura en una cara, dando como resultado una plancha única y acabada, proporcionando mayor resistencia y acabado. Cuentan con traviesas internas fabricadas en MDP (Tablero de partículas de densidad media, tablero de partículas de densidad media, producido con la aglutinación de partículas de madera con resinas especiales, mediante aplicación simultánea de temperatura y presión, dando como resultado un panel homogéneo con gran estabilidad dimensional) de 36mm de espesor, colocadas según la necesidad de estructuración de la encimera, todas las piezas reciben cola (PV Arte) en los lados superior e inferior de las piezas y se prensan para una mejor fijación. Cinta de borde de PVC de 1mm de espesor, de alta resistencia al impacto, rayado y abrasión, no mancha, es resistente a la humedad y no propaga la llama (autoextinguible). La cinta de borde tiene una capa en la superficie interior de PRIMER donde este material se encarga de la perfecta fijación del borde en el panel, teniendo un radio de 1mm en el borde superior e inferior del borde. El pie del panel recibe orificios para acoplar el panel y la parte superior, todos fijados con casquillos expandibles y tornillos minifix. También recibe orificios para zapatos, los orificios para zapatos en el pie del panel se realizan mediante casquillos americanos 5/16 x 13 fijados con llave Allen. Zapata niveladora cuadrada de 50x50x15 fabricada en aluminio macizo pulido con rosca 5/16 donde permite ajuste en altura hasta 25mm, recibe un filtro en la parte inferior para evitar daños en el suelo.

PANEL FRONTAL:
Panel para pies de 48mm de espesor, fabricado en MDF (Tablero de fibra de densidad media, panel de fibras de densidad media unidas con resina sintética, por proceso seco, mediante calor y presión) de 6mm de espesor en la parte superior e inferior, revestido en una cara con hoja de papel especial impregnada con resina específica que se fusiona al material (MDF) mediante presión y alta temperatura en una cara, dando como resultado una plancha única y acabada, proporcionando mayor resistencia y acabado. Cuentan con traviesas internas fabricadas en MDP (Tablero de partículas de densidad media, tablero de partículas de densidad media, producido con la aglutinación de partículas de madera con resinas especiales, mediante aplicación simultánea de temperatura y presión, dando como resultado un panel homogéneo con gran estabilidad dimensional) de 36mm de espesor, colocadas según la necesidad de estructuración de la encimera, todas las piezas reciben cola (PV Arte) en los lados superior e inferior de las piezas y se prensan para una mejor fijación. Cinta de borde de PVC de 1mm de espesor, de alta resistencia al impacto, rayado y abrasión, no mancha, es resistente a la humedad y no propaga la llama (autoextinguible). La cinta de borde tiene una capa en la superficie interior de PRIMER donde este material se encarga de la perfecta fijación del borde en el panel, teniendo un radio de 1 mm en el borde superior e inferior del borde. El pie del panel recibe orificios para acoplar el panel y la parte superior, todos fijados con casquillos expandibles y tornillos minifix. También recibe orificios para zapatos, los orificios para zapatos en el pie del panel se realizan mediante casquillos americanos 5/16 x 13 fijados con llave Allen. Zapata niveladora cuadrada de 50x50x15 fabricada en aluminio macizo pulido con rosca 5/16 donde permite ajuste en altura hasta 25mm, recibe un fieltro en la parte inferior para evitar daños en el suelo.

APOYO - CONEXION.
TAPA.
Con una sola tapa de 48mm de espesor, fabricada en MDF (Tablero de Fibra de Densidad Media, panel de fibras de densidad media unidas con resina sintética, por proceso seco,

mediante calor y presión) de 6mm de espesor en la parte superior e inferior, revestido en una cara con una hoja de papel especial impregnada con resina específica que se fusiona al material (MDF) mediante presión y alta temperatura en una cara, dando como resultado una plancha única y acabada, proporcionando mayor resistencia y acabado. Cuentan con traviesas internas fabricadas en MDP (Tablero de partículas de densidad media, tablero de partículas de densidad media, producido con la aglutinación de partículas de madera con resinas especiales, mediante aplicación simultánea de temperatura y presión, dando como resultado un panel homogéneo con gran estabilidad dimensional) de 36mm de espesor, colocadas según la necesidad de estructuración de la encimera, todas las piezas reciben cola (PV Arte) en los lados superior e inferior de las piezas y se prensan para una mejor fijación. Cinta de borde de PVC de 1mm de espesor, de alta resistencia al impacto, rayado y abrasión, no mancha, es resistente a la humedad y no propaga la llama (autoextinguible). La cinta de borde tiene una capa en la superficie interior de PRIMER donde este material se encarga de la perfecta fijación del borde en el panel, teniendo un radio de 1mm en el borde superior e inferior del borde. La parte superior recibe orificios para acoplar los pies de los paneles y el resto de accesorios, todos fijados con casquillos expansibles y tornillos minifix, también tiene tornillos minifix para fijar las piezas directamente sobre los casquillos metálicos.

PANEL DE PIE

Panel para pies de 4 mm de espesor, fabricado en MDF (Tablero de fibra de densidad media, panel de fibras de densidad media unidas con resina sintética, por proceso seco, mediante calor y presión) de 6mm de espesor en la parte superior e inferior, revestido en una cara con hoja de papel especial impregnada con resina específica que se fusiona al material (MDF) mediante presión y alta temperatura en una cara, dando como resultado una plancha única y acabada, proporcionando mayor resistencia y acabado. Cuentan con traviesas internas fabricadas en MDP (Tablero de partículas de densidad media, tablero de partículas de densidad media, producido con la aglutinación de partículas de madera con resinas especiales, mediante aplicación simultánea de temperatura y presión, dando como resultado un panel homogéneo con gran estabilidad dimensional) de 36mm de espesor, colocadas según la necesidad de estructuración de la encimera, todas las piezas reciben cola (PV Arte) en los lados superior e inferior de las piezas y se prensan para una mejor fijación. Cinta de borde de PVC de 1mm de espesor, de alta resistencia al impacto, rayado y abrasión, no mancha, es resistente a la humedad y no propaga la llama (autoextinguible). La cinta de borde tiene una capa en la superficie interior de PRIMER donde este material se encarga de la perfecta fijación del borde en el panel, teniendo un radio de 1mm en el borde superior e inferior del borde. El pie del panel recibe orificios para acoplar el panel y la parte superior, todos fijados con casquillos expandibles y tornillos minifix. También recibe orificios para zapatos, los orificios para zapatos en el pie del panel se realizan mediante casquillos americanos 5/16 x 13 fijados con llave Allen. Zapata niveladora cuadrada de 50x50x15 fabricada en aluminio macizo pulido con rosca 5/16 donde permite ajuste en altura hasta 25mm, recibe un fieltro en la parte inferior para evitar daños en el suelo.

1.4

DESCRITIVO	ESCRITORIO COORDINACION Y ASESOR.
DIMENSION	2100x800x740 / 1200x 600x740mm - color 205 carvalho avela y 204 preto trama

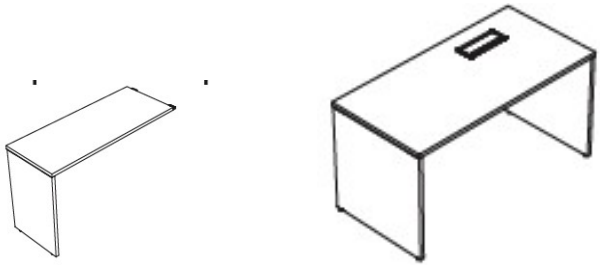

TAPA:
Tapa rectangular 2100x700mm, hecha de MDP (tablero de partículas de densidad media) de 25mm de espesor en el color a definir, (panel de partículas de densidad media, producido con la aglutinación de partículas de madera con resinas especiales, mediante la aplicación simultánea de temperatura y presión, lo que resulta en un panel homogéneo con gran estabilidad dimensional), recubierto por ambos lados con una hoja de papel especial impregnada con resina específica que se fusiona con el material MDP mediante presión y alta temperatura en ambos lados del MDP, lo que da como resultado una placa única y terminada , proporcionando mayor resistencia y acabado. Acabado con una cinta de PVC de 2.5mm de grosor alrededor del contorno completo de la pieza en el color a definir, tiene un radio de 2.5 mm en el borde superior e inferior del borde que cumple con el estándar **NBR 13966**, tiene resistencia al impacto, arañazos y abrasión, no mancha, es resistente a la humedad y no propaga llamas. La parte superior tiene un recorte para recibir la caja de salida de cableado

CAJA DE TOMAS:
La tapa principal tiene una caja de enchufe, la tapa de la caja de enchufe consta de cinco partes, dos laterales inyectados en Zamak, traviesas horizontales y una tapa de aluminio extruido. Tiene una tapa articulada de hasta 90° en aluminio en forma de "L". Todas las piezas se fijan entre sí mediante un tornillo autorroscante de 3,5x20. La tapa y los travesaños horizontales tienen un encaje longitudinal para la colocación del cepillo de sellado que permite un mejor acabado al utilizar los cables. Tiene un agujero en las dos solapas inyectadas para fijar la tapa en la ubicación deseada. La tapa tiene un paso de cableado de 10mm cuando está cerrada. Soporte de enchufe metálico fabricado en acero SAE 1020 de 0,90mm de espesor, de 319, 129, 90mm doblado en “S” con dos solapas laterales que permiten fijar el soporte debajo de la parte superior, las solapas laterales y la parte trasera del soporte tienen dos orificios cada una que permitir la salida de Cables, estos tienen tapón de acabado ABS inyectado y se fijan mediante “click”. El sistema de fijación del soporte a la encimera se realiza mediante tornillo y casquillo metálico M6 x 13. El soporte del zócalo tiene de serie cuatro entradas para tomas eléctricas con corte 41,5x21,5, cuatro entradas para RJ45 y dispone también como ranura opcional para soporte VGA y HDMI. Tapa de cierre inferior para acceso a las tomas, donde permite un fácil acceso para realizar la parte eléctrica y además garantiza la seguridad del usuario, ya que después de la instalación permanece cerrada e inhibiendo el acceso a la parte eléctrica. La tapa se fija al soporte del enchufe mediante dos tornillos autorroscantes. Todas las piezas metálicas están acabadas en pintura epoxi mediante un proceso monovia de pintado automático y continuo con un sistema de pretratamiento mediante pulverización de fosfato de hierro, seguido de un proceso de curado al aire calentado a 220°.

PANEL:
Fabricado en MDP (Tablero de partículas de densidad media), de 18mm de espesor, (panel de partículas de densidad media, producido con la aglutinación de partículas de madera con resinas especiales, mediante la aplicación simultánea de temperatura y presión, dando como resultado una homogeneidad y gran estabilidad dimensional. Lámina especial de papel impregnado con resina específica que se fusiona al material (MDP) mediante presión y alta temperatura en ambas caras del (MDP), dando como resultado una plancha única y acabada, proporcionando mayor resistencia y acabado. Borde de PVC de 1mm de espesor cinta alrededor de todo el contorno de la pieza, con resistencia al impacto, rayado y abrasión, no mancha es resistente a la humedad y no propaga llama (autoextinguible) .La cinta de borde tiene una capa en la superficie interior de PRIMER donde esta El material se encarga de la perfecta fijación del borde en el panel, teniendo un radio de 1mm en el borde superior e inferior del borde. El panel recibe orificios para acoplar los paneles y otros accesorios, todos fijados con casquillos metálicos m6 x 13 con llave Allen para mayor fijación, además dispone de tornillos minifix para fijar las piezas directamente sobre los casquillos metálicos.

PATA:
Fabricado en MDP (Tablero de partículas de densidad media) de 25mm de espesor (tablero de partículas de densidad media, producido con la aglutinación de partículas de madera con resinas especiales, mediante la aplicación simultánea de temperatura y presión, dando como

resultado una homogeneidad y gran estabilidad dimensional Hoja de papel especial impregnado con resina específica que se fusiona al material (MDP) mediante presión y alta temperatura en ambos lados del (MDP), dando como resultado una placa única y acabada, proporcionando mayor resistencia y acabado. Cinta de borde de PVC de 2,5mm de espesor alrededor del todo el contorno de la pieza, con resistencia al impacto, rayado y abrasión, no mancha es resistente a la humedad y no propaga la llama (autoextinguible) .La cinta de borde tiene una capa en la superficie interna de PRIMER donde este material es responsable para la perfecta fijación del borde en el panel, teniendo un radio de 2,5m en el borde superior e inferior del borde. El pie del panel tiene bandejas portacables fabricadas en poliestireno inyectado de 60mm de diámetro en el color del revestimiento, y también en la parte inferior del pie del panel, recibe la zapata niveladora de 20mm de diámetro con ¼ de rosca niquelada que permite ajuste en altura hasta 25mm, recibe un acabado de nylon en la parte inferior para evitar daños al piso, estas zapatas se fijan al pie del panel mediante casquillos de acero de 1/4 x 13 fijados con una llave Allen. Tiene dos espaciadores en cada pie del panel fabricados en aluminio macizo pulido en los lados, de 90x25x6,35 mm con 3 agujeros, 2 avellanados y un diámetro normal de 8mm para crear la distancia desde la parte superior en relación con el pie del panel, se fijan al pie mediante tornillos de acero de 3,5x14 que sirven para alinear el pie.

APOYO O CONEXION.
TAPA :

Tapa rectangular apoyo 1200x600mm, hecha de MDP (tablero de partículas de densidad media) de 25mm de espesor en el color a definir, (panel de partículas de densidad media, producido con la aglutinación de partículas de madera con resinas especiales, mediante la aplicación simultánea de temperatura y presión, lo que resulta en en un panel homogéneo con gran estabilidad dimensional), recubierto por ambos lados con una hoja de papel especial impregnada con resina específica que se fusiona con el material MDP mediante presión y alta temperatura en ambos lados del MDP, lo que da como resultado una placa única y terminada , proporcionando mayor resistencia y acabado. Acabado con una cinta de PVC de 2.5mm de grosor alrededor del contorno completo de la pieza en el color a definir, tiene un radio de 2.5 mm en el borde superior e inferior del borde que cumple con el estándar NBR 13966, tiene resistencia al impacto, arañazos y abrasión, no mancha, es resistente a la humedad y no propaga llamas. La parte superior tiene un recorte para recibir la caja de salida de cableado.

PIE DE PANEL:

Fabricado en MDP (Tablero de partículas de densidad media) de 25mm de espesor (tablero de partículas de densidad media, producido con la aglutinación de partículas de madera con resinas especiales, mediante la aplicación simultánea de temperatura y presión, dando como resultado una homogeneidad y gran estabilidad dimensional Hoja de papel especial impregnado con resina específica que se fusiona al material (MDP) mediante presión y alta temperatura en ambos lados del (MDP), dando como resultado una placa única y acabada, proporcionando mayor resistencia y acabado. Cinta de borde de PVC de 2,5mm de espesor a lo largo del todo el contorno de la pieza, con resistencia al impacto, rayado y abrasión, no mancha es resistente a la humedad y no propaga la llama (autoextinguible) .La cinta de borde tiene una capa en la superficie interna de PRIMER donde este material es responsable para la perfecta fijación del borde en el panel, teniendo un radio de 2,5mm en el borde superior e inferior del borde.

El pie del panel dispone de bandejas portacables fabricadas en poliestireno inyectado de 60 mm de diámetro en el color del revestimiento, y también en la parte inferior del pie del panel, recibe la zapata niveladora de 20mm de diámetro con ¼ de rosca niquelada que permite ajuste en altura hasta 25mm, recibe un acabado de nylon en la parte inferior para evitar daños al piso, estas zapatas se fijan al pie del panel mediante casquillos de acero de 1/4 x 13 fijados con una llave Allen. Tiene dos vanos en cada pie de panel hechos de aluminio macizo pulido en los lados, de 90x25x6,35mm con 3 agujeros, 2 avellanados y un diámetro normal de 8mm para crear la distancia desde la parte superior en relación con el pie del panel, se fijan al pie mediante tornillos de acero de 3,5x14 que sirven para alinear el pie.

1.5

DESCRIPCION	**ESCRITORIO EN L–JEFATURA** Y **JEFE DE DIVISION**/ SECRETARIA PRIVADA COLOR 209 CARVALHO HANNOVER Y 203 BLANCO TRAMA
DIMENSION	JEFATURA 1800 x 7000 x 7400mm Y 1.200 X 0.60 / J DE DIVISION Y SECRATARIA PRIVADO 1600X 700X7400mm.y 900x460mm

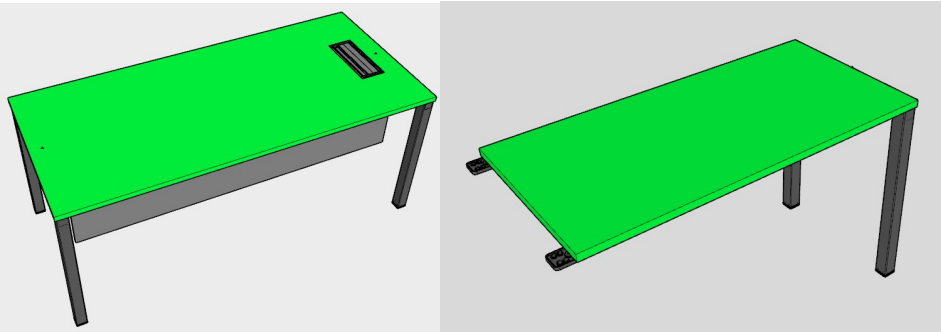

TAPA ESCRITORIO:

Tapa rectangular 1800x700mm y 1600 x700 hecha de MDP (tablero de partículas de densidad media) de 25 mm de espesor en el color a definir, (panel de partículas de densidad media, producido con la aglutinación de partículas de madera con resinas especiales, mediante la aplicación simultánea de temperatura y presión, lo que resulta en en un panel homogéneo con gran estabilidad dimensional), recubierto por ambos lados con una hoja de papel especial impregnada con resina específica que se fusiona con el material MDP mediante presión y alta temperatura en ambos lados del MDP, lo que da como resultado una placa única y terminada , proporcionando mayor resistencia y acabado. Acabado con una cinta de PVC de 2.5 mm de grosor alrededor del contorno completo de la pieza en el color a definir, tiene un radio de 2.5 mm en el borde superior e inferior del borde que cumple con el estándar **NBR 13966**, tiene resistencia al impacto, arañazos y abrasión, no mancha, es resistente a la humedad y no propaga llamas. La parte superior tiene un recorte para recibir la caja de salida de cableado.

TRAVESAÑO METALICO:

Travesaño de soporte horizontal hecho de tubo de acero **SAE 1020** de 1.90 mm de espesor, que mide 40 x 40 x 1700mm con recortes en la parte inferior y superior estampados por una prensa hidráulica que permite una fijación y alineación perfecta de los travesaños, pies y encimeras, tiene dos orificios de 20 mm de diámetro colocados en los extremos para fijar la encimera, crear resistencia y alinear las encimeras en la estructura, los conectores se fijan con tornillos autorroscantes Philips CF 5 x 20. El conector no requiere soldadura porque las estructuras laterales se ensamblan por medio del soporte de fijación tipo "S", inyectado en PP "POLIPROPILENO" en color GRAFITO, tiene dos tuercas hexagonales con rosca M6 en el interior donde se fija en el tubo horizontal para fijar y estructurar el bandeja horizontal al pie de la mesa. Tiene dos orificios en la parte superior con un orificio avellanado para permitir que el travesaño horizontal se atornille en la parte inferior de la mesa por la parte inferior del tubo, la fijación se realiza mediante dos tornillos m6 en el travesaño horizontal y dos tornillos autorroscantes en cada soporte, el soporte Tiene una inclinación de 45 ° que facilita la fijación y estructuración mejor, cada travesaño necesita dos soportes fijos en los extremos.

PIE DE METAL ECO:

Tiene un tubo superior que mide 40 x 40 x profundidad, hecho de acero **SAE 1020**, 1.90 mm de espesor, con recortes láser específicos para permitir que el pie se fije a la parte superior y para fijar las traviesas longitudinales. Dos tubos verticales para soporte de acero **SAE 1020**, 1.90 mm de espesor que miden 50 x 50 x 697 mm, ambos reciben recortes en la parte superior para alineación y unión con el tubo horizontal. Todas las piezas metálicas están soldadas por el método "**Mig Welding**" para una mayor resistencia, acabado y calidad, reciben pintura por el sistema Epoxi de polvo electrostático entre 60/80 micras y reciben tratamiento anticorrosión y fosfatado, curado en un horno a 220 recibe dos puntas inyectadas en PP con una tuerca de 5/16 insertada en la parte interna donde permite el ajuste de la zapata de nivelación, que mide 50 x 50 x 17 mm con una solapa externa de "arranque" de 8 mm de alto, lo que proporciona un mejor acabado y evita el contacto humedad en el tubo. El interior de la punta tiene ranuras para mejorar su estructura y resistencia. Equipado con dos zapatas de nivelación hexagonales inyectadas en PP de 30 mm de diámetro con rosca 5/16 en color grafito.

SOPORTE PARA TOMAS ELÉCTRICOS Y PUNTOS
Soporte de zócalo de metal inclinado hecho de acero **SAE 1020 de 0.90** mm, que mide **275.129.118** mm doblado en "A" con dos solapas laterales que permiten el soporte del soporte en la cama giratoria, el sistema para fijar el soporte al la cama está hecha por medio de remaches y tornillos m4. El soporte del zócalo tiene como estándar cuatro entradas para tomas eléctricas con un corte de 41.5 x 21.5, cuatro entradas para RJ45, las tomas eléctricas tienen como pozo interno estándar Margirius.
Todas las partes metálicas están pintadas por el sistema de epoxy en polvo electrostático entre 60/80 micras y reciben tratamiento anticorrosivo y fosfatante, curado en un horno a 220 °.

TAPA DE LA CAJA DE SALIDA ELÉCTRICA:
Compuesta de cinco partes, dos partes laterales inyectadas en Zamak, barras transversales horizontales y una tapa de aluminio extruido. Cuenta con una tapa articulada de hasta 90 ° en aluminio en forma de "I", todas las piezas se unen mediante un tornillo autorroscante de 3,5 x 20 de excelente rosca. La cubierta y los travesaños horizontales tienen un ajuste longitudinal para la colocación de un cepillo de sellado que permite un mejor acabado al usar los cables. Tiene un orificio en las dos aletas inyectadas para fijar la tapa en la ubicación deseada. Tiene una abertura de 10 mm para abrir el cableado en la parte frontal cuando está cerrado. Todas las partes metálicas están pintadas con el sistema de epoxi en polvo electrostático entre 60/80 micras y reciben tratamiento anticorrosivo y fosfatante, curado en un horno a 220 °. Medición 300 x 124 mm.

FIJACIÓN: Todo el sistema de fijación se realizará con tornillos métricos e insertos metálicos que permiten el montaje y desmontaje de los muebles sin dañarlos.

TAPA DE APOYO
TAPA:
Tapa rectangular apoyo 1200x600mmy 900x460, hecha de MDP (tablero de partículas de densidad media) de 25 mm de espesor en el color a definir, (panel de partículas de densidad media, producido con la aglutinación de partículas de madera con resinas especiales, mediante la aplicación simultánea de temperatura y presión, lo que resulta en en un panel homogéneo con gran estabilidad dimensional), recubierto por ambos lados con una hoja de papel especial impregnada con resina específica que se fusiona con el material MDP mediante presión y alta temperatura en ambos lados del MDP, lo que da como resultado una placa única y terminada , proporcionando mayor resistencia y acabado. Acabado con una cinta de PVC de 2.5 mm de grosor alrededor del contorno completo de la pieza en el color a definir, tiene un radio de 2.5 mm en el borde superior e inferior del borde que cumple con el estándar NBR 13966, tiene resistencia al impacto, arañazos y abrasión, no mancha, es resistente a la humedad y no propaga llamas. La parte superior tiene un recorte para recibir la caja de salida de cableado.

PIE DE METAL ECO:
Tiene un tubo superior que mide 40 x 40 x profundidad, hecho de acero SAE 1020, 1.90 mm de espesor, con recortes láser específicos para permitir que el pie se fije a la parte superior y para fijar las traviesas longitudinales. Dos tubos verticales para soporte de acero SAE 1020, 1.90

mm de espesor que miden 50 x 50 x 697 mm, ambos reciben recortes en la parte superior para alineación y unión con el tubo horizontal. Todas las piezas metálicas están soldadas por el método “Mig Welding” para una mayor resistencia, acabado y calidad, reciben pintura por el sistema Epoxi de polvo electrostático entre 60/80 micras y reciben tratamiento anticorrosión y fosfatado, curado en un horno a 220 recibe dos puntas inyectadas en PP con una tuerca de 5/16 insertada en la parte interna donde permite el ajuste de la zapata de nivelación, que mide 50 x 50 x 17 mm con una solapa externa de "arranque" de 8 mm de alto, lo que proporciona un mejor acabado y evita el contacto humedad en el tubo. El interior de la punta tiene ranuras para mejorar su estructura y resistencia. Equipado con dos zapatas de nivelación hexagonales inyectadas en PP de 30 mm de diámetro con rosca 5/16 en color grafito.

FIJACIÓN:

Todo el sistema de fijación se realizará con tornillos métricos e insertos metálicos que permiten el montaje y desmontaje de los muebles sin dañarlos. Soportes plásticos 60x100x10mm. Soportes rectangulares plásticos 60x100x10mm, con ocho agujeros para hacer fijación con tornillos. Los dos soportes sirven para hacer la unión de tapa lateral a la tapa principal.

1.6

DESCRIPCION	ESCRITORIO RECTO OPERATIVO / COLOR 209 CARVALHO HANNOVER Y 03 BRANCO
DIMENSION	1.200x 0.600x 0.74

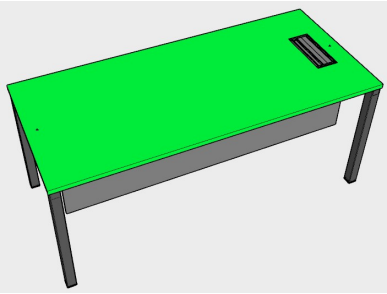

TAPA ESCRITORIO:

Tapa rectangular 1200x600mm, hecha de MDP (tablero de partículas de densidad media) de 25 mm de espesor en el color a definir, (panel de partículas de densidad media, producido con la aglutinación de partículas de madera con resinas especiales, mediante la aplicación simultánea de temperatura y presión, lo que resulta en en un panel homogéneo con gran estabilidad dimensional), recubierto por ambos lados con una hoja de papel especial impregnada con resina específica que se fusiona con el material MDP mediante presión y alta temperatura en ambos lados del MDP, lo que da como resultado una placa única y terminada , proporcionando mayor resistencia y acabado. Acabado con una cinta de PVC de 2.5 mm de grosor alrededor del contorno completo de la pieza en el color a definir, tiene un radio de 2.5 mm en el borde superior e inferior del borde que cumple con el estándar **NBR 13966**, tiene resistencia al impacto, arañazos y abrasión, no mancha, es resistente a la humedad y no propaga llamas. La parte superior tiene un recorte para recibir la caja de salida de cableado.

TRAVESAÑO METALICO:

Travesaño de soporte horizontal hecho de tubo de acero **SAE 1020** de 1.90 mm de espesor, que mide 40 x 40 x 1100mm con recortes en la parte inferior y superior estampados por una prensa hidráulica que permite una fijación y alineación perfecta de los travesaños, pies y

encimeras, tiene dos orificios de 20 mm de diámetro colocados en los extremos para fijar la encimera, crear resistencia y alinear las encimeras en la estructura, los conectores se fijan con tornillos autorroscantes Philips CF 5 x 20. El conector no requiere soldadura porque las estructuras laterales se ensamblan por medio del soporte de fijación tipo "S", inyectado en PP "POLIPROPILENO" en color GRAFITO, tiene dos tuercas hexagonales con rosca M6 en el interior donde se fija en el tubo horizontal para fijar y estructurar el bandeja horizontal al pie de la mesa. Tiene dos orificios en la parte superior con un orificio avellanado para permitir que el travesaño horizontal se atornille en la parte inferior de la mesa por la parte inferior del tubo, la fijación se realiza mediante dos tornillos m6 en el travesaño horizontal y dos tornillos autorroscantes en cada soporte, el soporte Tiene una inclinación de 45 ° que facilita la fijación y estructuración mejor, cada travesaño necesita dos soportes fijos en los extremos.

PIE DE METAL ECO:
Tiene un tubo superior que mide 40 x 40 x profundidad, hecho de acero SAE 1020, 1.90 mm de espesor, con recortes láser específicos para permitir que el pie se fije a la parte superior y para fijar las traviesas longitudinales. Dos tubos verticales para soporte de acero SAE 1020, 1.90 mm de espesor que miden 50 x 50 x 697 mm, ambos reciben recortes en la parte superior para alineación y unión con el tubo horizontal. Todas las piezas metálicas están soldadas por el método “Mig Welding” para una mayor resistencia, acabado y calidad, reciben pintura por el sistema Epoxi de polvo electrostático entre 60/80 micras y reciben tratamiento anticorrosión y fosfatado, curado en un horno a 220 recibe dos puntas inyectadas en PP con una tuerca de 5/16 insertada en la parte interna donde permite el ajuste de la zapata de nivelación, que mide 50 x 50 x 17 mm con una solapa externa de "arranque" de 8 mm de alto, lo que proporciona un mejor acabado y evita el contacto humedad en el tubo. El interior de la punta tiene ranuras para mejorar su estructura y resistencia. Equipado con dos zapatas de nivelación hexagonales inyectadas en PP de 30 mm de diámetro con rosca 5/16 en color grafito.

SOPORTE PARA TOMAS ELÉCTRICOS Y PUNTOS
Soporte de zócalo de metal inclinado hecho de acero SAE 1020 de 0.90 mm, que mide 275.129.118 mm doblado en "A" con dos solapas laterales que permiten el soporte del soporte en la cama giratoria, el sistema para fijar el soporte al la cama está hecha por medio de remaches y tornillos m4. El soporte del zócalo tiene como estándar cuatro entradas para tomas eléctricas con un corte de 41.5 x 21.5, cuatro entradas para RJ45, las tomas eléctricas tienen como pozo interno estándar Margirius.
Todas las partes metálicas están pintadas por el sistema de epoxy en polvo electrostático entre 60/80 micras y reciben tratamiento anticorrosivo y fosfatante, curado en un horno a 220 °.

TAPA DE LA CAJA DE SALIDA ELÉCTRICA:
Compuesta de cinco partes, dos partes laterales inyectadas en Zamak, barras transversales horizontales y una tapa de aluminio extruido. Cuenta con una tapa articulada de hasta 90 ° en aluminio en forma de "I", todas las piezas se unen mediante un tornillo autorroscante de 3,5 x 20 de excelente rosca. La cubierta y los travesaños horizontales tienen un ajuste longitudinal para la colocación de un cepillo de sellado que permite un mejor acabado al usar los cables. Tiene un orificio en las dos aletas inyectadas para fijar la tapa en la ubicación deseada. Tiene una abertura de 10 mm para abrir el cableado en la parte frontal cuando está cerrado. Todas las partes metálicas están pintadas con el sistema de epoxi en polvo electrostático entre 60/80 micras y reciben tratamiento anticorrosivo y fosfatante, curado en un horno a 220 °. Medición 300 x 124 mm.

FIJACIÓN:
Todo el sistema de fijación se realizará con tornillos métricos e insertos metálicos que permiten el montaje y desmontaje de los muebles sin dañarlos.

1.7

DESCRIPCION	ESTACION DE TRABAJO / COLOR 209 CARVALHO HANNOVER Y 03 BRANCO
DIMENSION	1200 X 1200 X0.740

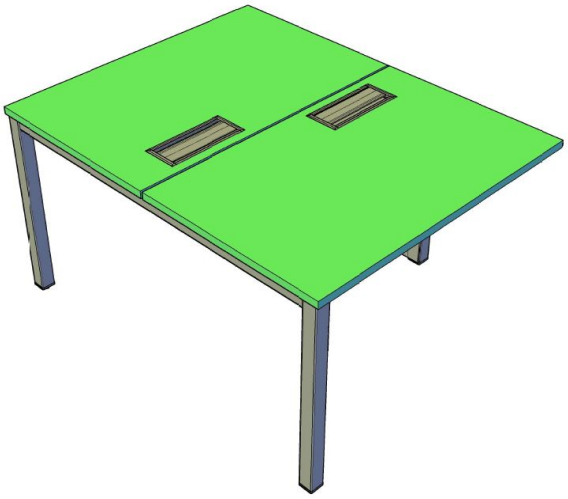

TAPA:
Dos tapas fabricadas en MDP (Tablero de partículas de densidad media) de 25 mm de espesor en el color a definir, (panel de partículas de densidad media, producido con la aglutinación de partículas de madera con resinas especiales, mediante la aplicación simultánea de temperatura y presión, dando como resultado un panel homogéneo con gran estabilidad dimensional), recubierto por ambas caras con una hoja de papel especial impregnada con resina específica que se fusiona al material MDP mediante presión y alta temperatura en ambas caras del MDP, dando como resultado una placa única y acabada , aportando mayor resistencia y acabado. Entre las dos encimeras tiene un hueco de 10 mm para permitir el paso de los soportes de tabique que se fijan debajo de la mesa. Acabado con cinta de borde de PVC de 2,5 mm de espesor alrededor de todo el contorno de la pieza en el color a definir, tiene un radio de 2,5 mm en el borde superior e inferior del borde, cumpliendo con la norma **NBR 13966**, tiene resistencia a impactos, rayones y abrasión, no mancha, es resistente a la humedad y no propaga la llama (auto extinguible). La cinta de borde tiene una capa en la superficie interna de PRIMER donde este material se encarga de la perfecta fijación del borde en la parte superior, tiene orificios específicos para recibir el casquillo metálico donde permite la fijación de los herrajes sin contacto con la madera. . La encimera tiene un corte central en cada encimera para recibir la caja de enchufe estándar. Dispone de piezas específicas de fijación y alineación aplicadas al fondo del tablero de la mesa, inyectado en nailon con fibra de 100 x 60 x 10 mm, recibe ocho carcasas biseladas para el alojamiento de los tornillos, se fija a la mesa mediante cuatro m6 x tornillos 20 CC ZB, tiene un orificio central liso de 7 mm de diámetro, tiene un acabado externo en microtextura en el color de la estructura metálica.

PLACA METALIZADA:
Travesaño de soporte horizontal fabricado en tubo de acero SAE 1020 de 1,90 mm de espesor, de 40 x 40 x 1,90 con cortes en la parte inferior y superior estampados mediante una prensa hidráulica que permite una perfecta fijación y alineación de los travesaños, pies y encimeras, tiene dos de 20 mm de diámetro agujeros colocados en los extremos para la fijación en la encimera, creando resistencia y alineando las encimeras en la estructura, los travesaños se fijan con tornillos autorroscantes Philips CF 5 x 20. El travesaño no requiere soldadura porque es el montaje de las estructuras laterales mediante el soporte de fijación tipo “S” para la

estructura metálica, inyectado en PP “POLIPROPILENO” y FIBRA en color GRAFITO, tiene dos tuercas hexagonales con rosca M6 en el interior donde se fija al tubo horizontal para su fijación y estructuración el plato horizontal al pie de la mesa. Tiene dos orificios en la parte superior con orificio avellanado para permitir atornillar el travesaño horizontal al fondo de la mesa por la parte inferior del tubo, la fijación se realiza mediante dos tornillos m6 en el travesaño horizontal y dos autorroscantes tornillos en cada soporte, el soporte tiene una inclinación de 45 ° facilitando la fijación y mejor estructuración, cada travesaño necesita dos soportes fijados en los extremos.

PIE DE MESA METALIZADO:
Tiene un tubo superior de 40 x 40 x fondo, fabricado en acero SAE 1020 de 1,90 mm de espesor, con cortes láser específicos para permitir la fijación del pie a la parte superior y para la fijación de las traviesas longitudinales. Dos tubos de soporte verticales fabricados en acero SAE 1020 de 1,90 mm de espesor de 50 x 50 x 697 mm, ambos reciben cortes en la parte superior para alineación y unión con el tubo horizontal. Todas las piezas metálicas son soldadas por el método de Soldadura Mig para mayor resistencia, acabado y calidad, reciben pintura por el sistema de Polvo Epoxi Electrostático entre 60/80 micras y reciben tratamiento anticorrosión y fosfatado, curado en horno a 220 °. Recibe dos puntas inyectadas en PP con tuerca de 5/16 insertada en la parte interna donde permite el montaje de la zapata niveladora, de 50 x 50 x 17 mm con solapa tipo bota de 8 mm de altura, dando mejor acabado y evitando la humedad de contacto en el tubo. El interior de la punta tiene ranuras para mejorar su estructura y resistencia. Equipado con dos zapatas niveladoras hexagonales inyectadas en PP de 30 mm de diámetro con rosca 5/16 en color grafito.

PIE DE MESA INTERMEDIO.
Tiene un tubo superior de 40 x 80 x 790 mm, fabricado en acero **SAE 1020** de 1,20 mm de espesor, con cortes láser específicos para permitir la fijación del pie a la parte superior, y los extremos están cerrados en chapa de acero SAE 1020. 1.20 mm de espesor, que se corta del tubo, recibe un orificio para la fijación de las traviesas longitudinales. Dos tubos de soporte verticales fabricados en acero SAE 1020 de 1,90 mm de espesor de 50 x 50 x 697 mm, ambos reciben orificios estándar para alinear y estructurar la plancha de 6,35 mm de diámetro. Las columnas verticales reciben 8 agujeros con rosca m6 para la aplicación de los tornillos m6 que se utilizan para encajar las tapas. Tapa de cierre extraíble a ambos lados del pie fabricada en chapa de acero **SAE 1020** de 0,60 mm de espesor con cuatro varillas cortadas con láser en forma de gancho que permiten fijar la tapa al pie. La tapa se fija a los tornillos que se fijan al pie . El pie central permite que el cableado se eleve desde el suelo hasta la plataforma giratoria en ambos lados. Todas las piezas metálicas son soldadas por el método de Soldadura Mig para mayor resistencia, acabado y calidad, reciben pintura por el sistema de Polvo Epoxi Electrostático entre 60/80 micras y reciben tratamiento anticorrosión y fosfatado, curado en horno a 220 °. Recibe dos puntas inyectadas en PP con tuerca de 5/16 insertada en la parte interna donde permite el montaje de la zapata niveladora, de 50 x 50 x 17 mm con solapa tipo bota de 8 mm de altura, dando mejor acabado y evitando la humedad de contacto en el tubo. El interior de la punta tiene ranuras para mejorar su estructura y resistencia. Equipado con dos zapatas niveladoras hexagonales inyectadas en PP de 30 mm de diámetro con rosca 5/16 en color grafito.

SOPORTE DE SALIDA
Soporte de enchufe metálico fabricado en acero **SAE 1020** de 0,90 mm, de 305,100,55 mm de tamaño plegado en forma de "U" con dos solapas laterales que permiten el apoyo del soporte en la cama de hilatura, el sistema de fijación del soporte a la cama que está compuesto por mediante remache y tornillos m4. El soporte de enchufe tiene de serie cinco entradas para tomacorrientes con corte de 41.5 x 21.5, tres entradas para RJ45, los tomacorrientes tienen el estándar Margirius, Pezzi y Weg, y entre otros, un pozo interno. Todas las piezas metálicas están pintadas por el sistema de Polvo Epoxi Electrostático entre 60/80 micras y reciben tratamiento anticorrosión y fosfatado, curado en horno a 220 °.

CAMA DE CABLEADO.

Cama giratoria de metal trapezoidal fabricada en acero **SAE 1020** de 0,60 mm de espesor, medidas C x 322 x 40 mm plegada a ambos lados para mayor resistencia que permite un perfecto encaje en los soportes de la cama. Cuentan con seis orificios de 60 mm de diámetro que permiten al usuario pasar el cableado por donde se desee, seis orificios para la fijación del soporte del enchufe según las necesidades del montaje, tiene cuatro orificios en los extremos que permiten la fijación de los acabados finales y la unión con las extensiones. Todas las piezas metálicas están pintadas por el sistema de Polvo Epoxi Electrostático entre 60/80 micras y reciben tratamiento anticorrosión y fosfatado, curado en horno a 220 °.

SOPORTE PARA CAMA DE CABLEADO.
Soporte metálico para cama giratoria trapezoidal fabricado en acero **SAE 1020** de 1,5 mm de espesor, de 133 x 325 x 25 mm con dos pliegues laterales inferiores y dos pliegues laterales superiores que permiten un perfecto ajuste a la cama, las solapas superiores tienen dos orificios para fijación debajo la encimera. Todas las piezas metálicas están pintadas por el sistema de Polvo Epoxi Electrostático entre 60/80 micras y reciben tratamiento anticorrosión y fosfatado, curado en horno a 220 °. Vaya dos piezas por cama giratoria.

TAPA DE LA CAJA DE SALIDA.
Caja de salida fijada en la parte superior, fabricada en cuerpo inyectado en material ABS - ANTI FLAMAS, micro texturado, de 295 x 130 x 27 mm, tiene una solapa junto al cuerpo de 10 mm en todo su contorno para permitir la instalación de la caja por la parte superior de la mesa, sin necesidad de fijarla desde abajo, causando inconvenientes, la caja se fija desde la parte superior mediante cuatro tornillos Philips de 4 x 16 cabeza embridada ZB, dos a cada lado. El cuerpo de la caja tiene esquinas redondeadas con un radio de 8mm, tiene dos módulos de fácil acceso, con varias opciones de tomas tipo “click” de la marca PEZZI directamente en la tapa de la caja principalmente para cargar dispositivos móviles dentro del nuevo estándar de ABNT-NBR 14136, no requiriendo tornillos para fijar las salidas en la caja, facilitando y agilizando su montaje. La caja soporta RJ11 y RJ45, modelo (CAT5e) para lógica y telefonía (los RJ'S los compra el cliente). Tiene tapa basculante con logo en los extremos con apertura de hasta 100 °, inyectada en material ABS - ANTI-LLAMA, la tapa tiene un recorte en el lateral de 115 x 35 mm para permitir el paso de los cables a su interior. Nota: La caja de enchufe está inyectada en ABS en las opciones de color (blanco, negro, arcilla, titanio y aluminio), no conduce electricidad, evitando así accidentes con el usuario del producto. FIJACIÓN:
Todo el sistema de fijación se realizará mediante tornillos métricos y con inserciones metálicas que permitan el montaje y desmontaje del mueble sin dañarlo.

1.7

DESCRIPCION	ESTACION DE TRABAJO LADO / COLOR 209 CARVALHO HANNOVER Y 03 BRANCO
DIMENSION	1200 X 1200 X0.740

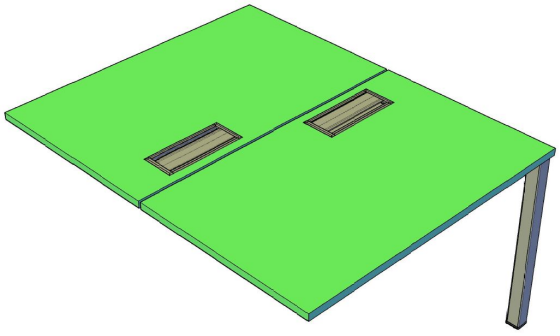

TAPA.

Dos tapas fabricadas en MDP (Tablero de partículas de densidad media) de 25 mm de espesor en el color a definir, (panel de partículas de densidad media, producido con la aglutinación de partículas de madera con resinas especiales, mediante la aplicación simultánea de temperatura y presión, dando como resultado un panel homogéneo con gran estabilidad dimensional), recubierto por ambas caras con una hoja de papel especial impregnada con resina específica que se fusiona al material MDP mediante presión y alta temperatura en ambas caras del MDP, dando como resultado una placa única y acabada , aportando mayor resistencia y acabado. Entre las dos encimeras tiene un hueco de 10 mm para permitir el paso de los soportes de tabique que se fijan debajo de la mesa. Acabado con cinta de borde de PVC de 2,5 mm de espesor alrededor de todo el contorno de la pieza en el color a definir, tiene un radio de 2,5 mm en el borde superior e inferior del borde, cumpliendo con la norma **NBR 13966**, tiene resistencia a impactos, rayones y abrasión, no mancha, es resistente a la humedad y no propaga la llama (autoextinguible). La cinta de borde tiene una capa en la superficie interna de PRIMER donde este material se encarga de la perfecta fijación del borde en la parte superior, tiene orificios específicos para recibir el casquillo metálico donde permite la fijación de los herrajes sin contacto con la madera. La encimera tiene un corte central en cada encimera para recibir la caja de enchufe estándar.

TRAVESSA METÁLICA .

Travesaño de soporte horizontal fabricado en tubo de acero **SAE 1020** de 1,90 mm de espesor, de 40 x 40 x 1,90 con cortes en la parte inferior y superior estampados mediante una prensa hidráulica que permite una perfecta fijación y alineación de los travesaños, pies y encimeras, tiene dos de 20 mm de diámetro agujeros colocados en los extremos para la fijación en la encimera, creando resistencia y alineando las encimeras en la estructura, los travesaños se fijan con tornillos autorroscantes **Philips CF** 5 x 20. El travesaño no requiere soldadura porque es el montaje de las estructuras laterales mediante el soporte de fijación tipo “S” para la estructura metálica, inyectado en PP “**POLIPROPILENO” y FIBRA** en color GRAFITO, tiene dos tuercas hexagonales con rosca M6 en el interior donde se fija al tubo horizontal para su fijación y estructuración el plato horizontal al pie de la mesa. Tiene dos orificios en la parte superior con orificio avellanado para permitir atornillar el travesaño horizontal al fondo de la mesa por la parte inferior del tubo, la fijación se realiza mediante dos tornillos m6 en el travesaño horizontal y dos autorroscantes tornillos en cada soporte, el soporte tiene una inclinación de 45 °, facilitando la fijación y la mejor estructura, cada travessaño necesita los soportes fijados en los extremos.

PIE DE MESA METALIZADO:

Tiene un tubo superior de 40 x 40 x fondo, fabricado en acero **SAE 1020** de 1,90 mm de espesor, con cortes láser específicos para permitir la fijación del pie a la parte superior y para la fijación de las traviesas longitudinales. Dos tubos de soporte verticales fabricados en acero **SAE 1020** de 1,90 mm de espesor de 50 x 50 x 697 mm, ambos reciben cortes en la parte superior para alineación y unión con el tubo horizontal. Todas las piezas metálicas son soldadas por el método de Soldadura **Mig** para mayor resistencia, acabado y calidad, reciben pintura por el sistema de Polvo Epoxi Electrostático entre 60/80 micras y reciben tratamiento anticorrosión y fosfatado, curado en horno a 220 °. Recibe dos puntas inyectadas en PP con tuerca de 5/16 insertada en la parte interna donde permite el montaje de la zapata niveladora, de 50 x 50 x 17 mm con solapa tipo bota de 8 mm de altura, dando mejor acabado y evitando la humedad de contacto en el tubo. El interior de la punta tiene ranuras para mejorar su estructura y resistencia. Equipado con dos zapatas niveladoras hexagonales inyectadas en PP de 30 mm de diámetro con rosca 5/16 en color grafito.

SOPORTE DE TOMAS.

Soporte de enchufe metálico fabricado en acero **SAE 1020** de 0,90 mm, de 305,100,55 mm doblado en forma de "U" con dos solapas laterales que permiten el apoyo del soporte en la cama de hilatura, el sistema de fijación del soporte a la cama con el que se compone mediante remache y tornillos m4. El soporte de enchufe tiene de serie cinco entradas para tomacorrientes con corte de 41.5 x 21.5, tres entradas para RJ45, los tomacorrientes tienen el estándar **Margirius, Pezzi y Weg**, y entre otros, un pozo interno. Todas las piezas metálicas

son pintadas por el sistema de **Polvo Epoxi Electrostático** entre 60/80 micras y reciben tratamiento anticorrosión y fosfatado, curado en horno a 220 °.

CAMA DE CABLEADO
Cama giratoria metálica trapezoidal fabricada en acero **SAE 1020** de 0,90 mm de espesor, de medidas C x 322 x 40 mm plegada a ambos lados para una mayor resistencia que permite un perfecto encaje en los soportes de la cama. Contienen seis orificios de 60 mm de diámetro que permiten al usuario pasar el cableado por donde se desee, seis orificios para la fijación del soporte del zócalo según las necesidades del montaje, tiene cuatro orificios en los extremos que permiten la fijación de los acabados finales y la unión con las extensiones. Todas las piezas metálicas son pintadas por el sistema **de Polvo Epoxi Electrostático** entre 60/80 micras y reciben tratamiento anticorrosión y fosfatado, curado en horno a 220 °.

SOPORTE PARA CAMA DE CABLEADO
Soporte metálico para cama giratoria trapezoidal fabricado en acero **SAE 1020** de 1,5 mm de espesor, de 133 x 325 x 25 mm con dos pliegues laterales inferiores y dos pliegues laterales superiores que permiten un perfecto ajuste a la cama, las solapas superiores tienen dos orificios para fijación debajo la encimera. Todas las piezas metálicas son pintadas por el sistema de Polvo **Epoxi Electrostático** entre 60/80 micras y reciben tratamiento anticorrosión y fosfatado, curado en horno a 220 °. Vaya dos piezas por cama giratoria.

TAMPA CAIXA DE TOMADA.
Caja de salida fijada en la parte superior, fabricada en cuerpo inyectado en material **ABS - ANTI FLAMAS**, micro texturado, de 295 x 130 x 27 mm, tiene una solapa junto al cuerpo de 10 mm en todo su contorno para permitir la instalación de la caja por la parte superior de la mesa, sin necesidad de fijarla desde abajo, causando inconvenientes, la caja se fija desde la parte superior mediante cuatro tornillos Philips de 4 x 16 cabeza embridada ZB, dos a cada lado. El cuerpo de la caja tiene esquinas redondeadas con un radio de 8mm, tiene dos módulos de fácil acceso, con varias opciones de tomas tipo “click” de la marca PEZZI directamente en la tapa de la caja principalmente para cargar dispositivos móviles dentro del nuevo estándar de **ABNT-NBR** 14136, no requiriendo tornillos para fijar las salidas en la caja, facilitando y agilizando su montaje. La caja soporta RJ11 y RJ45, modelo (CAT5e) para lógica y telefonía (los RJ'S los compra el cliente). Tiene tapa basculante con logo en los extremos con apertura de hasta 100 °, inyectada en material **ABS - ANTI-LLAMA**, la tapa tiene un recorte en el lateral de 115 x 35 mm para permitir el paso de los cables a su interior. Nota: La caja de enchufe está inyectada en **ABS** en las opciones de color (blanco, negro, arcilla, titanio y aluminio), no conduce electricidad, evitando así accidentes con el usuario del producto.

FIJACIÓN:
Todo el sistema de fijación se realizará mediante tornillos métricos y con inserciones metálicas que permitan el montaje y desmontaje del mueble sin dañarlo.

1.7

DESCRIPCION DIVISORIA PARA ESTACION DE CUATRO Y DE DOS / COLOR CARVALHO HANNOVER - MEDIDA: 1.000 LARGO X 0,300 ALTURA

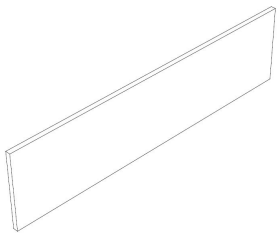

DIVISÓRIA:
Fabricado en MDP (Tablero de partículas de densidad media) de 25 mm de espesor, (panel de partículas de densidad media, producido con la aglutinación de partículas de madera con resinas especiales, mediante la aplicación simultánea de temperatura y presión, dando como resultado un panel homogéneo y de gran estabilidad dimensional. hoja de papel impregnada con resina específica que se fusiona al material (MDP) mediante presión y alta temperatura en ambas caras del (MDP), dando como resultado una plancha única y acabada, proporcionando mayor resistencia y acabado. PVC de 2 mm de espesor borde alrededor de todo el contorno de la pieza, con resistencia al impacto, rayado y abrasión, no mancha, es resistente a la humedad y no propaga la llama (autoextinguible) .La cinta de borde tiene una capa en la superficie interna de PRIMER donde este material se encarga de la perfecta fijación del borde en el panel, teniendo un radio de 2 mm en el borde superior e inferior del borde.

SOPORTES:
Fixado na mesa por meio de suportes metálicos tipo “S” confeccionado em chapa de aço SAE 1020 de 2,65 mm de espessura zincado branco, apoiando a divisória na parte de baixo e alinhando a mesma na vertical, fixado na divisória e na parte de baixo da mesa por meio de parafusos auto atarraxantes 5x25.

1.8

DESCRIPCION	ESTACION DE TRABAJO DE DOSPUESTOS / COLOR 209 CARVALHO HANNOVER Y 03 BRANCO
DIMENSION	1200 X 1200 X0.740

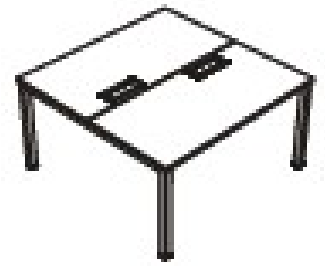

TAPA.
Dos tapas fabricadas en MDP (Tablero de partículas de densidad media) de 25 mm de espesor en el color a definir, (panel de partículas de densidad media, producido con la aglutinación de partículas de madera con resinas especiales, mediante la aplicación simultánea de temperatura y presión, dando como resultado un panel homogéneo con gran estabilidad dimensional), recubierto por ambas caras con una hoja de papel especial impregnada con resina específica que se fusiona al material MDP mediante presión y alta temperatura en ambas caras del MDP, dando como resultado una placa única y acabada , aportando mayor resistencia y acabado. Entre las dos encimeras tiene un hueco de 10 mm para permitir el paso de los soportes de tabique que se fijan debajo de la mesa. Acabado con cinta de borde de PVC de 2,5 mm de espesor alrededor de todo el contorno de la pieza en el color a definir, tiene un radio de 2,5 mm en el borde superior e inferior del borde, cumpliendo con la norma **NBR 13966**, tiene resistencia a impactos, rayones y abrasión, no mancha, es resistente a la humedad y no propaga la llama (autoextinguible). La cinta de borde tiene una capa en la superficie interna de PRIMER donde este material se encarga de la perfecta fijación del borde en la parte superior, tiene orificios específicos para recibir el casquillo metálico donde permite

la fijación de los herrajes sin contacto con la madera. La encimera tiene un corte central en cada encimera para recibir la caja de enchufe estándar.

PLACA METÁLICA.
Travesaño de soporte horizontal fabricado en tubo de acero **SAE 1020** de 1,90 mm de espesor, de 40 x 40 x 1,90 con cortes en la parte inferior y superior estampados mediante una prensa hidráulica que permite una perfecta fijación y alineación de los travesaños, pies y encimeras, tiene dos de 20 mm de diámetro agujeros colocados en los extremos para la fijación en la encimera, creando resistencia y alineando las encimeras en la estructura, los travesaños se fijan con tornillos autorroscantes **Philips CF** 5 x 20. El travesaño no requiere soldadura porque es el montaje de las estructuras laterales mediante el soporte de fijación tipo "S" para la estructura metálica, inyectado en PP "**POLIPROPILENO" y FIBRA** en color GRAFITO, tiene dos tuercas hexagonales con rosca M6 en el interior donde se fija al tubo horizontal para su fijación y estructuración el plato horizontal al pie de la mesa. Tiene dos orificios en la parte superior con orificio avellanado para permitir atornillar el travesaño horizontal al fondo de la mesa por la parte inferior del tubo, la fijación se realiza mediante dos tornillos m6 en el travesaño horizontal y dos autorroscantes tornillos en cada soporte, el soporte tiene una inclinación de 45 °, facilitando la fijación y la mejor estructura, cada travessaño necesita los soportes fijados en los extremos.

PIE DE MESA METALIZADO:
Tiene un tubo superior de 40 x 40 x fondo, fabricado en acero **SAE 1020** de 1,90 mm de espesor, con cortes láser específicos para permitir la fijación del pie a la parte superior y para la fijación de las traviesas longitudinales. Dos tubos de soporte verticales fabricados en acero **SAE 1020** de 1,90 mm de espesor de 50 x 50 x 697 mm, ambos reciben cortes en la parte superior para alineación y unión con el tubo horizontal. Todas las piezas metálicas son soldadas por el método de Soldadura **Mig** para mayor resistencia, acabado y calidad, reciben pintura por el sistema de Polvo Epoxi Electrostático entre 60/80 micras y reciben tratamiento anticorrosión y fosfatado, curado en horno a 220 °. Recibe dos puntas inyectadas en PP con tuerca de 5/16 insertada en la parte interna donde permite el montaje de la zapata niveladora, de 50 x 50 x 17 mm con solapa tipo bota de 8 mm de altura, dando mejor acabado y evitando la humedad de contacto en el tubo. El interior de la punta tiene ranuras para mejorar su estructura y resistencia. Equipado con dos zapatas niveladoras hexagonales inyectadas en PP de 30 mm de diámetro con rosca 5/16 en color grafito.

SOPORTE DE TOMAS.
Soporte de enchufe metálico fabricado en acero **SAE 1020** de 0,90 mm, de 305,100,55 mm doblado en forma de "U" con dos solapas laterales que permiten el apoyo del soporte en la cama de hilatura, el sistema de fijación del soporte a la cama con el que se compone mediante remache y tornillos m4. El soporte de enchufe tiene de serie cinco entradas para tomacorrientes con corte de 41.5 x 21.5, tres entradas para RJ45, los tomacorrientes tienen el estándar **Margirius, Pezzi y Weg**, y entre otros, un pozo interno. Todas las piezas metálicas son pintadas por el sistema de **Polvo Epoxi Electrostático** entre 60/80 micras y reciben tratamiento anticorrosión y fosfatado, curado en horno a 220 °.

CAMA DE CABLEADO
Cama giratoria metálica trapezoidal fabricada en acero **SAE 1020** de 0,90 mm de espesor, de medidas C x 322 x 40 mm plegada a ambos lados para una mayor resistencia que permite un perfecto encaje en los soportes de la cama. Contienen seis orificios de 60 mm de diámetro que permiten al usuario pasar el cableado por donde se desee, seis orificios para la fijación del soporte del zócalo según las necesidades del montaje, tiene cuatro orificios en los extremos que permiten la fijación de los acabados finales y la unión con las extensiones. Todas las piezas metálicas son pintadas por el sistema **de Polvo Epoxi Electrostático** entre 60/80 micras y reciben tratamiento anticorrosión y fosfatado, curado en horno a 220 °.

SOPORTE PARA CAMA DE CABLEADO
Soporte metálico para cama giratoria trapezoidal fabricado en acero **SAE 1020** de 1,5 mm de espesor, de 133 x 325 x 25 mm con dos pliegues laterales inferiores y dos pliegues laterales

superiores que permiten un perfecto ajuste a la cama, las solapas superiores tienen dos orificios para fijación debajo la encimera. Todas las piezas metálicas son pintadas por el sistema de Polvo **Epoxi Electrostático** entre 60/80 micras y reciben tratamiento anticorrosión y fosfatado, curado en horno a 220 °. Vaya dos piezas por cama giratoria.

TAPA DE CAJA DE SALIDAS.
Caja de salida fijada en la parte superior, fabricada en cuerpo inyectado en material **ABS - ANTI FLAMAS**, micro texturado, de 295 x 130 x 27 mm, tiene una solapa junto al cuerpo de 10 mm en todo su contorno para permitir la instalación de la caja por la parte superior de la mesa, sin necesidad de fijarla desde abajo, causando inconvenientes, la caja se fija desde la parte superior mediante cuatro tornillos Philips de 4 x 16 cabeza embridada ZB, dos a cada lado. El cuerpo de la caja tiene esquinas redondeadas con un radio de 8mm, tiene dos módulos de fácil acceso, con varias opciones de tomas tipo “click” de la marca PEZZI directamente en la tapa de la caja principalmente para cargar dispositivos móviles dentro del nuevo estándar de **ABNT-NBR** 14136, no requiriendo tornillos para fijar las salidas en la caja, facilitando y agilizando su montaje. La caja soporta RJ11 y RJ45, modelo (CAT5e) para lógica y telefonía (los RJ'S los compra el cliente). Tiene tapa basculante con logo en los extremos con apertura de hasta 100 °, inyectada en material **ABS - ANTI-LLAMA**, la tapa tiene un recorte en el lateral de 115 x 35 mm para permitir el paso de los cables a su interior. Nota: La caja de enchufe está inyectada en **ABS** en las opciones de color (blanco, negro, arcilla, titanio y aluminio), no conduce electricidad, evitando así accidentes con el usuario del producto.
FIJACIÓN:
Todo el sistema de fijación se realizará mediante tornillos métricos y con inserciones metálicas que permitan el montaje y desmontaje del mueble sin dañarlo.

2.1 MESAS DE REUNIÓN

DESCRIPCION.	MESA DE REUNION DIRECTOR NACIONAL.
DIMENSION.	1500x1200x740mm izquierdo - color 205 - carvalho avela y 204 preto trama

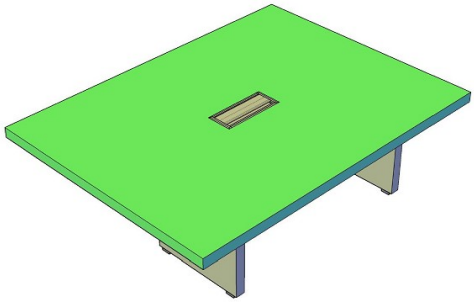

TAPA.
Con una sola tapa de 48mm de espesor, fabricada en MDF (Tablero de Fibra de Densidad Media, panel de fibras de densidad media unidas con resina sintética, por proceso seco, mediante calor y presión) de 6mm de espesor en la parte superior e inferior, revestido una cara con una hoja de papel especial impregnada con resina específica que se fusiona al material (MDF) mediante presión y alta temperatura en una cara, dando como resultado una plancha única y acabada, proporcionando mayor resistencia y acabado. Cuentan con traviesas internas fabricadas en MDP (Tablero de partículas de densidad media, tablero de partículas de densidad media, producido con la aglutinación de partículas de madera con resinas especiales, mediante aplicación simultánea de temperatura y presión, dando como resultado un panel homogéneo con gran estabilidad dimensional) de 36mm de espesor, posicionadas según la necesidad de estructuración de la encimera, todas las piezas reciben cola (PV Arte) en los lados superior e inferior de las piezas y se prensan para una mejor fijación. Cinta de borde de

PVC de 1mm de espesor, de alta resistencia al impacto, rayado y abrasión, no mancha, es resistente a la humedad y no propaga la llama (autoextinguible). La cinta de borde tiene una capa en la superficie interior de PRIMER donde este material se encarga de la perfecta fijación del borde en el panel, teniendo un radio de 1mm en el borde superior e inferior del borde. La encimera recibe perforaciones para acoplar los pies de los paneles y otros accesorios, todo ello fijado con tacos metálicos m6 x13 con llave Allen para mayor fijación, también dispone de tornillos minifix para fijar las piezas directamente sobre los tacos metálicos.

CAJA DE SALIDA: Tapa de caja de salida compuesta por cinco partes, dos laterales inyectados en Zamak, traviesas horizontales y tapa de aluminio extruido. Tiene una tapa articulada de hasta 90° en aluminio en forma de "L". Todas las piezas se fijan entre sí mediante un tornillo autorroscante de 3,5x20. La tapa y los travesaños horizontales tienen un encaje longitudinal para la colocación del cepillo de sellado que permite un mejor acabado al utilizar los cables. Tiene un agujero en las dos solapas inyectadas para fijar la tapa en la ubicación deseada. La tapa tiene un paso de cableado de 10 mm cuando está cerrada. Soportes metálicos fabricados en acero SAE 1020 de 0,90mm de espesor, de 319, 129, 90mm de grosor plegado en “S” con dos solapas laterales que permiten fijar el soporte debajo de la tapa, las solapas laterales y la parte trasera del soporte tienen dos orificios cada una que Permiten la salida de cables, estos tienen un tapón de acabado inyectado en ABS y se fijan mediante “click”. El sistema de fijación del soporte a la encimera se realiza mediante tornillo y casquillo metálico M6 x 13. El soporte del zócalo tiene de serie cuatro entradas para tomas eléctricas con corte 41,5x21,5, cuatro entradas para RJ45 y dispone también como ranura opcional para soporte VGA y HDMI. Tapa de cierre inferior para el acceso a las tomas, donde permite un fácil acceso para realizar la parte eléctrica y además garantiza la seguridad del usuario, ya que después de la instalación permanece cerrada e inhibiendo el acceso a la parte eléctrica. La tapa se fija al soporte del enchufe mediante dos tornillos autorroscantes. Todas las piezas metálicas están acabadas en pintura epoxi por proceso Monovia de pintado automático y continuo con sistema de pretratamiento.

PIE DE PANEL LD/LE: Panel para pies de 48mm de espesor, fabricado en MDF (Tablero de fibra de densidad media, panel de fibras de densidad media unidas con resina sintética, por proceso seco, mediante calor y presión) de 6mm de espesor en la parte superior e inferior, revestido en una cara con hoja de papel especial impregnada con resina específica que se fusiona al material (MDF) mediante presión y alta temperatura en una cara, dando como resultado una plancha única y acabada, proporcionando mayor resistencia y acabado. Cuentan con traviesas internas fabricadas en MDP (Tablero de partículas de densidad media, tablero de partículas de densidad media, producido con la aglutinación de partículas de madera con resinas especiales, mediante aplicación simultánea de temperatura y presión, dando como resultado un panel homogéneo con gran estabilidad dimensional) de 36mm de espesor, colocadas según la necesidad de estructuración de la encimera, todas las piezas reciben cola (PV Arte) en los lados superior e inferior de las piezas y se prensan para una mejor fijación. Cinta de borde de PVC de 1mm de espesor, de alta resistencia al impacto, rayado y abrasión, no mancha, es resistente a la humedad y no propaga la llama (autoextinguible). La cinta de borde tiene una capa en la superficie interior de PRIMER donde este material se encarga de la perfecta fijación del borde en el panel, teniendo un radio de 1mm en el borde superior e inferior del borde. El pie del panel recibe orificios para acoplar el panel y la parte superior, todos fijados con tacos metálicos m6 x 13 con llave Allen.

2.1

DESCRIPCION.	MESA DE REUNION DIRECTIVOS
DIMENSION.	1500x1200x740 mm derecho color 205 - carvalho avela y 204 - preto trama

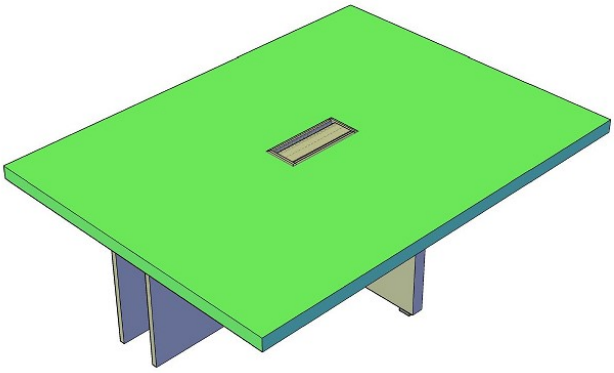

TAPA: Con una sola tapa de 48mm de espesor, fabricada en MDF (Tablero de Fibra de Densidad Media, panel de fibras de densidad media unidas con resina sintética, por proceso seco, mediante calor y presión) de 6mm de espesor en la parte superior e inferior, revestido una cara con una hoja de papel especial impregnada con resina específica que se fusiona al material (MDF) mediante presión y alta temperatura en una cara, dando como resultado una plancha única y acabada, proporcionando mayor resistencia y acabado. Cuentan con traviesas internas fabricadas en MDP (Tablero de partículas de densidad media, tablero de partículas de densidad media, producido con la aglutinación de partículas de madera con resinas especiales, mediante aplicación simultánea de temperatura y presión, dando como resultado un panel homogéneo con gran estabilidad dimensional) de 36mm de espesor, colocadas según la necesidad de estructuración de la encimera, todas las piezas reciben cola (PV Arte) en los lados superior e inferior de las piezas y se prensan para una mejor fijación. Cinta de borde de PVC de 1mm de espesor, de alta resistencia al impacto, rayado y abrasión, no mancha, es resistente a la humedad y no propaga la llama (autoextinguible). La cinta de borde tiene una capa en la superficie interior de PRIMER donde este material se encarga de la perfecta fijación del borde en el panel, teniendo un radio de 1 mm en el borde superior e inferior del borde. La encimera recibe perforaciones para acoplar los pies de los paneles y otros accesorios, todo ello fijado con tacos metálicos m6x13 con llave Allen para mayor fijación, también dispone de tornillos minifix para fijar las piezas directamente sobre los tacos metálicos.

CAJA DE SALIDA: Tapa de caja de salida compuesta por cinco partes, dos laterales inyectados en Zamak, traviesas horizontales y tapa de aluminio extruido. Tiene una tapa articulada de hasta 90° en aluminio en forma de "L". Todas las piezas se fijan entre sí mediante un tornillo autorroscante de 3,5x20. La tapa y los travesaños horizontales tienen un encaje longitudinal para la colocación del cepillo de sellado que permite un mejor acabado al utilizar los cables. Tiene un agujero en las dos solapas inyectadas para fijar la tapa en la ubicación deseada. La tapa tiene un paso de cableado de10mm cuando está cerrada. Soportes metálicos fabricados en acero SAE 1020 de 0,90mm de espesor, de 319, 129, 90mm de grosor plegado en “S” con dos solapas laterales que permiten fijar el soporte debajo de la tapa, las solapas laterales y la parte trasera del soporte tienen dos orificios cada una que Permiten la salida de cables, estos tienen un tapón de acabado inyectado en ABS y se fijan mediante “click”. El sistema de fijación del soporte a la encimera se realiza mediante tornillo y casquillo metálico M6 x 13. El soporte del zócalo tiene de serie cuatro entradas para tomas eléctricas con corte 41,5x21,5, cuatro entradas para RJ45 y dispone también como ranura opcional para soporte VGA y HDMI. Tapa de cierre inferior para el acceso a las tomas, donde permite un fácil acceso para realizar la parte eléctrica y además garantiza la seguridad del usuario, ya que después de la instalación permanece cerrada e inhibiendo el acceso a la parte eléctrica. La tapa se fija al soporte del enchufe mediante dos tornillos autorroscantes. Todas las piezas metálicas están acabadas en pintura epoxi por proceso Monovia de pintado automático y continuo con sistema de pretratamiento.

PIE DE PANEL LD: Panel para pies de 48mm de espesor, fabricado en MDF (Tablero de fibra de densidad media, panel de fibras de densidad media unidas con resina sintética, por proceso seco, mediante calor y presión) de 6mm de espesor en la parte superior e inferior, revestido en una cara con hoja de papel especial impregnada con resina específica que se fusiona al material (MDF) mediante presión y alta temperatura en una cara, dando como resultado una plancha única y acabada, proporcionando mayor resistencia y acabado. Cuentan con traviesas internas fabricadas en MDP (Tablero de partículas de densidad media, tablero de partículas de densidad media, producido con la aglutinación de partículas de madera con resinas especiales, mediante aplicación simultánea de temperatura y presión, dando como resultado un panel homogéneo con gran estabilidad dimensional) de 36mm de espesor, colocadas según la necesidad de estructuración de la encimera, todas las piezas reciben cola (PV Arte) en los lados superior e inferior de las piezas y se prensan para una mejor fijación. Cinta de borde de PVC de 1mm de espesor, de alta resistencia al impacto, rayado y abrasión, no mancha, es resistente a la humedad y no propaga la llama (autoextinguible). La cinta de borde tiene una capa en la superficie interior de PRIMER donde este material se encarga de la perfecta fijación del borde en el panel, teniendo un radio de 1mm en el borde superior e inferior del borde. El pie del panel recibe orificios para acoplar el panel y la parte superior, todos fijados con tacos metálicos m6 x 13 con llave Allen.

2.2

DESCRIPCION	MESA DE REUNION - DIRECTOR DE AREA.
DIMENSION	2700x1200x740mm - color 205 - carvalho avela y 204 - preto trama.

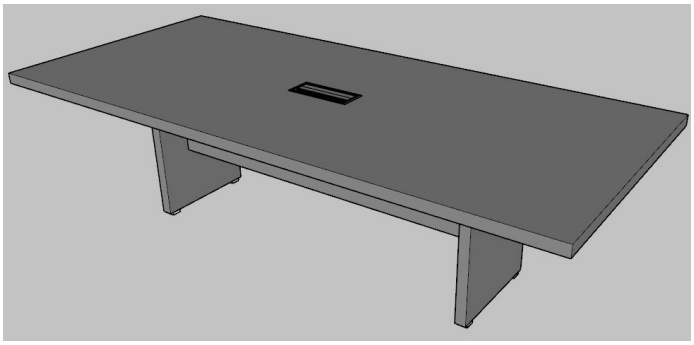

TAPA: Con una sola tapa de 48mm de espesor, fabricada en MDF (Tablero de Fibra de Densidad Media, panel de fibras de densidad media unidas con resina sintética, por proceso seco, mediante calor y presión) de 6mm de espesor en la parte superior e inferior, revestido una cara con una hoja de papel especial impregnada con resina específica que se fusiona al material (MDF) mediante presión y alta temperatura en una cara, dando como resultado una plancha única y acabada, proporcionando mayor resistencia y acabado. Cuentan con traviesas internas fabricadas en MDP (Tablero de partículas de densidad media, tablero de partículas de densidad media, producido con la aglutinación de partículas de madera con resinas especiales, mediante aplicación simultánea de temperatura y presión, dando como resultado un panel homogéneo con gran estabilidad dimensional) de 36mm de espesor, colocadas según la necesidad de estructuración de la encimera, todas las piezas reciben cola (PV Arte) en los lados superior e inferior de las piezas y se prensan para una mejor fijación. Cinta de borde de PVC de 1mm de espesor, de alta resistencia al impacto, rayado y abrasión, no mancha, es resistente a la humedad y no propaga la llama (autoextinguible). La cinta de borde tiene una capa en la superficie interior de PRIMER donde este material se encarga de la perfecta fijación del borde en el panel, teniendo un radio de 1 mm en el borde superior e inferior del borde.

CAJA DE SALIDA: Tapa de caja de salida compuesta por cinco partes, dos laterales inyectados en Zamak, traviesas horizontales y tapa de aluminio extruido. Tiene una tapa articulada de hasta 90° en aluminio en forma de "L". Todas las piezas se fijan entre sí mediante un tornillo autorroscante de 3,5x20. La tapa y los travesaños horizontales tienen un encaje longitudinal para la colocación del cepillo de sellado que permite un mejor acabado al utilizar los cables. Tiene un agujero en las dos solapas inyectadas para fijar la tapa en la ubicación deseada. La tapa tiene un paso de cableado de 10mm cuando está cerrada. Soportes metálicos fabricados en acero SAE 1020 de 0,90 mm de espesor, de 319, 129, 90mm de grosor plegado en “S” con dos solapas laterales que permiten fijar el soporte debajo de la tapa, las solapas laterales y la parte trasera del soporte tienen dos orificios cada una que Permiten la salida de cables, estos tienen un tapón de acabado inyectado en ABS y se fijan mediante “click”. El sistema de fijación del soporte a la encimera se realiza mediante tornillo y casquillo metálico M6 x 13. El soporte del zócalo tiene de serie cuatro entradas para tomas eléctricas con corte 41,5x21,5, cuatro entradas para RJ45 y dispone también como ranura opcional para soporte VGA y HDMI. Tapa de cierre inferior para el acceso a las tomas, donde permite un fácil acceso para realizar la parte eléctrica y además garantiza la seguridad del usuario, ya que después de la instalación permanece cerrada e inhibiendo el acceso a la parte eléctrica. La tapa se fija al soporte del enchufe mediante dos tornillos autorroscantes. Todas las piezas metálicas están acabadas en pintura epoxi por proceso Monovia de pintado automático y continuo con sistema de pretratamiento.

PIE DE PANEL : Panel para pies de 48mm de espesor, fabricado en MDF (Tablero de fibra de densidad media, panel de fibras de densidad media unidas con resina sintética, por proceso seco, mediante calor y presión) de 6mm de espesor en la parte superior e inferior, revestido en una cara con hoja de papel especial impregnada con resina específica que se fusiona al material (MDF) mediante presión y alta temperatura en una cara, dando como resultado una plancha única y acabada, proporcionando mayor resistencia y acabado. Cuentan con traviesas internas fabricadas en MDP (Tablero de partículas de densidad media, tablero de partículas de densidad media, producido con la aglutinación de partículas de madera con resinas especiales, mediante aplicación simultánea de temperatura y presión, dando como resultado un panel homogéneo con gran estabilidad dimensional) de 36mm de espesor, colocadas según la necesidad de estructuración de la encimera, todas las piezas reciben cola (PV Arte) en los lados superior e inferior de las piezas y se prensan para una mejor fijación. Cinta de borde de PVC de 1mm de espesor, de alta resistencia al impacto, rayado y abrasión, no mancha, es resistente a la humedad y no propaga la llama (autoextinguible). La cinta de borde tiene una capa en la superficie interior de PRIMER donde este material se encarga de la perfecta fijación del borde en el panel, teniendo un radio de 1mm en el borde superior e inferior del borde. El pie del panel recibe orificios para acoplar el panel y la parte superior, todos fijados con tacos metálicos m6 x 13 con llave Allen.

2.3

DESCRIPCION MESA DE REUNIÓN DE PLATAFORMA - COLOR 209 CARVALHO HANNOVER Y 03 BRANCO

DIMENSION

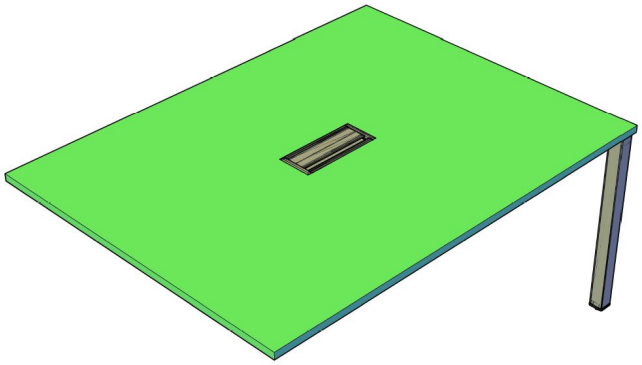

TAPA:

Tapa simple hecha de MDP (tablero de partículas de densidad media) de 25 mm de espesor en el color a definir, (panel de partículas de densidad media, producido con la aglutinación de partículas de madera con resinas especiales, mediante la aplicación simultánea de temperatura y presión, lo que resulta en en un panel homogéneo con gran estabilidad dimensional), recubierto por ambos lados con una hoja de papel especial impregnada con resina específica que se fusiona con el material MDP mediante presión y alta temperatura en ambos lados del MDP, lo que da como resultado una placa única y terminada , proporcionando mayor resistencia y acabado. Acabado con una cinta de PVC de 2.5 mm de grosor alrededor del contorno completo de la pieza en el color a definir, tiene un radio de 2.5 mm en el borde superior e inferior del borde que cumple con el estándar NBR 13966, tiene resistencia al impacto , arañazos y abrasión, no mancha, es resistente a la humedad y no propaga llamas (autoextinguible). La cinta de borde tiene una capa en la superficie interna de PRIMER donde este material es responsable de la fijación perfecta del borde en la parte superior, tiene orificios específicos para recibir el casquillo de metal donde permite la fijación del hardware sin contacto con la madera. La parte superior tiene un recorte central para recibir la caja de salida.

TRAVESAÑO METALICO:

Travesaño de soporte horizontal hecho de tubo de acero SAE 1020 de 1.90 mm de espesor, que mide 40 x 40 x 1.90 con recortes en la parte inferior y superior estampados por una prensa hidráulica que permite una fijación y alineación perfecta de los travesaños, pies y encimeras, tiene dos orificios de 20 mm de diámetro colocados en los extremos para fijar la encimera, crear resistencia y alinear las encimeras en la estructura, los durmientes se fijan con tornillos autorroscantes Philips CF 5 x 20. El durmiente no requiere soldadura porque es Las estructuras laterales se ensamblan por medio del soporte de fijación tipo "S" para la estructura metálica, inyectado en PP "POLIPROPILENO" y FIBRA en color GRAFITO, tiene dos tuercas hexagonales con rosca M6 en el interior donde se fija en el tubo horizontal para fijar y estructurar el bandeja horizontal al pie de la mesa. Tiene dos orificios en la parte superior con un orificio avellanado para permitir que el travesaño horizontal se atornille en la parte inferior de la mesa por la parte inferior del tubo, la fijación se realiza mediante dos tornillos m6 en el travesaño horizontal y dos tornillos autorroscantes en cada soporte, el soporte Tiene una inclinación de 45 ° que facilita la fijación y estructuración mejor, cada travesaño necesita dos soportes fijos en los extremos.

PIE DE METAL:

Tiene un tubo superior que mide 40 x 40 x profundidad, hecho de acero SAE 1020, 1.90 mm de espesor, con recortes láser específicos para permitir que el pie se fije a la parte superior y para fijar las traviesas longitudinales. Dos tubos verticales para soporte de acero SAE 1020, 1.90 mm de espesor que miden 50 x 50 x 697 mm, ambos reciben recortes en la parte superior para alineación y unión con el tubo horizontal.
Todas las piezas metálicas están soldadas por el método Mig Welding para una mayor resistencia, acabado y calidad, reciben pintura por el sistema Epoxy de polvo electrostático entre 60/80 micras y reciben tratamiento anticorrosión y fosfatado, curado en un horno a 220 °.

Recibe dos puntas inyectadas en PP con una tuerca de 5/16 insertada en la parte interna donde permite el ajuste de la zapata de nivelación, que mide 50 x 50 x 17 mm con una solapa externa de "arranque" de 8 mm de alto, lo que proporciona un mejor acabado y evita el contacto humedad en el tubo. El interior de la punta tiene ranuras para mejorar su estructura y resistencia. Equipado con dos zapatas de nivelación hexagonales inyectadas en PP de 30 mm de diámetro con rosca 5/16 en color grafito.

SOPORTE PARA TOMAS ELÉCTRICOS Y PUNTOS

Soporte de zócalo de metal inclinado hecho de acero SAE 1020 de 0.90 mm, que mide 275.129.118 mm doblado en "A" con dos solapas laterales que permiten el soporte del soporte en la cama giratoria, el sistema para fijar el soporte al la cama está hecha por medio de remaches y tornillos m4. El soporte del zócalo tiene como estándar cuatro entradas para tomas eléctricas con un corte de 41.5 x 21.5, cuatro entradas para RJ45, las tomas eléctricas tienen como pozo interno estándar Margirius.

Todas las partes metálicas están pintadas por el sistema de epoxy en polvo electrostático entre 60/80 micras y reciben tratamiento anticorrosivo y fosfatante, curado en un horno a 220 °.

BANDEJA METÁLICA PARA CABLEADO:

Bandeja portacables, metal trapezoidal de acero SAE 1020 de 0,90 mm de espesor, con medidas de C x 322 x 40 mm, plegada en ambos lados para una mayor resistencia que permite el ajuste perfecto en los soportes de la cama. Contienen seis orificios de 60 mm de diámetro que permiten al usuario pasar el cableado donde lo desee, seis orificios para fijar el soporte del zócalo según la necesidad de ensamblaje, tiene cuatro orificios en los extremos que permiten la fijación de los acabados finales y la unión con las extensiones . Todas las partes metálicas están pintadas por el sistema de epoxy en polvo electrostático entre 60/80 micras y reciben tratamiento anticorrosión y fosfatado, curado en un horno a 220°.

SOPORTE PARA BANDEJA DE CABLES:

Soporte metálico para bandeja de cable, forma trapezoidal, hecho de acero SAE 1020 de 1,5 mm de espesor, que mide 133 x 325 x 25 mm con dos pliegues laterales inferiores y dos pliegues laterales superiores que permiten el ajuste perfecto para la cama, el solapas superiores tienen dos agujeros para sujetar debajo de la parte superior. Todas las partes metálicas están pintadas por el sistema de epoxy en polvo electrostático entre 60/80 micras y reciben tratamiento anticorrosivo y fosfatante, curado en un horno a 220 °. Dos piezas por bandeja.

TAPA DE LA CAJA DE SALIDA ELÉCTRICA:

Compuesta de cinco partes, dos partes laterales inyectadas en Zamak, barras transversales horizontales y una tapa de aluminio extruido. Cuenta con una tapa articulada de hasta 90° en aluminio en forma de "L", todas las piezas se unen mediante un tornillo autorroscante de 3,5x20 de excelente rosca. La cubierta y los travesaños horizontales tienen un ajuste longitudinal para la colocación de un cepillo de sellado que permite un mejor acabado al usar los cables. Tiene un orificio en las dos aletas inyectadas para fijar la tapa en la ubicación deseada. Tiene una abertura de 10mm para abrir el cableado en la parte frontal cuando está cerrado. Todas las partes metálicas están pintadas con el sistema de epoxi en polvo electrostático entre 60/80 micras y reciben tratamiento anticorrosivo y fosfatante, curado en un horno a 220 °. Medición 300x124 mm.

FIJACIÓN:

Todo el sistema de fijación se realizará con tornillos métricos e insertos metálicos que permiten el montaje y desmontaje de los muebles sin dañarlos.

2.3

DESCRIPCION	MESA DE REUNIÓN OPERATIV0 - COLOR 209 CARVALHO HANNOVER Y 03 BRANCO
DIMENSION	2.200 x 1.00 x 0.740

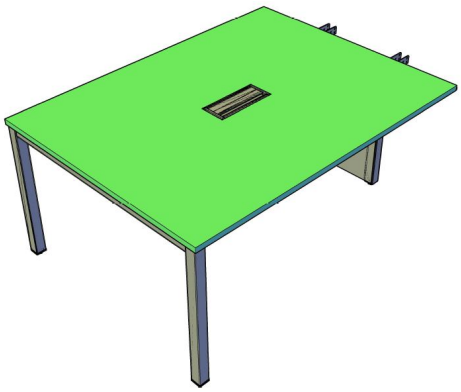

TAPA:

Tapa hecha de MDP (tablero de partículas de densidad media) de 25 mm de espesor en el color a definir, (panel de partículas de densidad media, producido con la aglutinación de partículas de madera con resinas especiales, mediante la aplicación simultánea de temperatura y presión, lo que resulta en en un panel homogéneo con gran estabilidad dimensional), recubierto por ambos lados con una hoja de papel especial impregnada con resina específica que se fusiona con el material MDP mediante presión y alta temperatura en ambos lados del MDP, lo que da como resultado una placa única y terminada , proporcionando mayor resistencia y acabado. Acabado con una cinta de PVC de 2.5 mm de grosor alrededor del contorno completo de la pieza en el color a definir, tiene un radio de 2.5 mm en el borde superior e inferior del borde que cumple con el estándar NBR 13966, tiene resistencia al impacto , arañazos y abrasión, no mancha, es resistente a la humedad y no propaga llamas (autoextinguible). La cinta de borde tiene una capa en la superficie interna de PRIMER donde este material es responsable de la fijación perfecta del borde en la parte superior, tiene orificios específicos para recibir el casquillo de metal donde permite la fijación del hardware sin contacto con la madera. La parte superior tiene un recorte central para recibir la caja de salida. Tiene partes específicas para la fijación y alineación aplicadas en la parte inferior de la mesa, inyectadas en nylon con fibra de 100 x 60 x 10 mm, recibe ocho alojamientos achaflanados para el alojamiento de los tornillos, se fija a la mesa mediante cuatro tornillos m6 x 20 CC ZB, tiene un orificio central liso de 7 mm de diámetro, tiene un acabado de micro textura externa en el color de la estructura metálica.

TRAVESAÑO METALICO:

Travesaño de soporte horizontal hecho de tubo de acero SAE 1020 de 1.90 mm de espesor, que mide 40 x 40 x 1.90 con recortes en la parte inferior y superior estampados por una prensa hidráulica que permite la fijación y alineación perfecta de los travesaños, pies y encimeras, tiene dos orificios de 20 mm de diámetro colocados en los extremos para fijar en la encimera, creando resistencia y alineando las encimeras en la estructura, las traviesas se fijan con tornillos autorroscantes Philips CF 5 x 20. Tiene un orificio frontal para fijar mesa. El travesaño

no requiere soldadura porque las estructuras laterales se montan por medio del sujetador tipo "S" para estructura metálica, inyectado en PP "POLIPROPILENO" y FIBRA en color GRAFITO, tiene dos tuercas hexagonales con rosca M6 en el interior donde se fija en el tubo horizontal para fijar y estructurar el travesaño horizontal al pie de la mesa. Tiene dos orificios en la parte superior con un orificio avellanado para permitir que el travesaño horizontal se atornille en la parte inferior de la mesa por la parte inferior del tubo, la fijación se realiza mediante dos tornillos m6 en el travesaño horizontal y dos tornillos autorroscantes en cada soporte, el soporte Tiene una inclinación de 45 ° que facilita la fijación y estructuración mejor, cada travesaño necesita dos soportes fijos en los extremos.

PIE DE METAL:
Tiene un tubo superior que mide 40 x 40 x profundidad, hecho de acero SAE 1020, 1.90 mm de espesor, con recortes láser específicos para permitir que el pie se fije a la parte superior y para fijar las traviesas longitudinales. Dos tubos verticales para soporte de acero SAE 1020, 1.90 mm de espesor que miden 50 x 50 x 697 mm, ambos reciben recortes en la parte superior para alineación y unión con el tubo horizontal.

Todas las piezas metálicas están soldadas por el método Mig Welding para una mayor resistencia, acabado y calidad, reciben pintura por el sistema Epoxy de polvo electrostático entre 60/80 micras y reciben tratamiento anticorrosión y fosfatado, curado en un horno a 220 °.
Recibe dos puntas inyectadas en PP con una tuerca de 5/16 insertada en la parte interna donde permite el ajuste de la zapata de nivelación, que mide 50 x 50 x 17 mm con una solapa externa de "arranque" de 8 mm de alto, lo que proporciona un mejor acabado y evita el contacto humedad en el tubo. El interior de la punta tiene ranuras para mejorar su estructura y resistencia. Equipado con dos zapatas de nivelación hexagonales inyectadas en PP de 30 mm de diámetro con rosca 5/16 en color grafito.

SOPORTE PARA TOMAS ELÉCTRICOS Y PUNTOS
Soporte de zócalo de metal inclinado hecho de acero SAE 1020 de 0.90 mm, que mide 275.129.118 mm doblado en "A" con dos solapas laterales que permiten el soporte del soporte en la cama giratoria, el sistema para fijar el soporte al la cama está hecha por medio de remaches y tornillos m4. El soporte del zócalo tiene como estándar cuatro entradas para tomas eléctricas con un corte de 41.5 x 21.5, cuatro entradas para RJ45, las tomas eléctricas tienen como pozo interno estándar Margirius.

Todas las partes metálicas están pintadas por el sistema de epoxy en polvo electrostático entre 60/80 micras y reciben tratamiento anticorrosivo y fosfatante, curado en un horno a 220 °.

BANDEJA METÁLICA PARA CABLEADO:
Bandeja portacables, metal trapezoidal de acero SAE 1020 de 0,90 mm de espesor, con medidas de C x 322 x 40 mm, plegada en ambos lados para una mayor resistencia que permite el ajuste perfecto en los soportes de la cama. Contienen seis orificios de 60 mm de diámetro que permiten al usuario pasar el cableado donde lo desee, seis orificios para fijar el soporte del zócalo según la necesidad de ensamblaje, tiene cuatro orificios en los extremos que permiten la fijación de los acabados finales y la unión con las extensiones . Todas las partes metálicas están pintadas por el sistema de epoxy en polvo electrostático entre 60/80 micras y reciben tratamiento anticorrosión y fosfatado, curado en un horno a 220°.

SOPORTE PARA BANDEJA DE CABLES:
Soporte metálico para bandeja de cable, forma trapezoidal, hecho de acero SAE 1020 de 1,5 mm de espesor, que mide 133 x 325 x 25 mm con dos pliegues laterales inferiores y dos pliegues laterales superiores que permiten el ajuste perfecto para la cama, el solapas superiores tienen dos agujeros para sujetar debajo de la parte superior. Todas las partes metálicas están pintadas por el sistema de epoxy en polvo electrostático entre 60/80 micras y reciben tratamiento anticorrosivo y fosfatante, curado en un horno a 220 °. Dos piezas por bandeja.

TAPA DE LA CAJA DE SALIDA ELÉCTRICA:

Compuesta de cinco partes, dos partes laterales inyectadas en Zamak, barras transversales horizontales y una tapa de aluminio extruido. Cuenta con una tapa articulada de hasta 90 ° en aluminio en forma de "I", todas las piezas se unen mediante un tornillo autorroscante de 3,5 x 20 de excelente rosca. La cubierta y los travesaños horizontales tienen un ajuste longitudinal para la colocación de un cepillo de sellado que permite un mejor acabado al usar los cables. Tiene un orificio en las dos aletas inyectadas para fijar la tapa en la ubicación deseada. Tiene una abertura de 10 mm para abrir el cableado en la parte frontal cuando está cerrado. Todas las partes metálicas están pintadas con el sistema de epoxi en polvo electrostático entre 60/80 micras y reciben tratamiento anticorrosivo y fosfatante, curado en un horno a 220 °. Medición 300 x 124 mm.

FIJACIÓN:
Todo el sistema de fijación se realizará con tornillos métricos e insertos metálicos que permiten el montaje y desmontaje de los muebles sin dañarlos.

2.4

MESA DE COMEDOR:

DESCRIPCION	**MESA DE COMEDOR -** COLOR 209 CARVALHO HANNOVER Y 03 BRANCO
DIMENSION	**1.300X 0.800 X 0.74 X1.000**

TAPA:
Tapa rectangular 1300 X 800mm, hecha de MDP (tablero de partículas de densidad media) de 25 mm de espesor en el color a definir, (panel de partículas de densidad media, producido con la aglutinación de partículas de madera con resinas especiales, mediante la aplicación simultánea de temperatura y presión, lo que resulta en un panel homogéneo con gran estabilidad dimensional), recubierto por ambos lados con una hoja de papel especial impregnada con resina específica que se fusiona con el material MDP mediante presión y alta temperatura en ambos lados del MDP, lo que da como resultado una placa única y terminada, proporcionando mayor resistencia y acabado. Acabado con una cinta de PVC de 2.5 mm de grosor alrededor del contorno completo de la pieza en el color a definir, tiene un radio de 2.5 mm en el borde superior e inferior del borde que cumple con el estándar **NBR 13966**, tiene resistencia al impacto, arañazos y abrasión, no mancha, es resistente a la humedad y no propaga llamas.

TRAVESAÑO METALICO:
Travesaño de soporte horizontal hecho de tubo de acero **SAE 1020** de 1.90 mm de espesor, que mide 40 x 40 x 1200mm con recortes en la parte inferior y superior estampados por una prensa hidráulica que permite una fijación y alineación perfecta de los travesaños, pies y encimeras, tiene dos orificios de 20 mm de diámetro colocados en los extremos para fijar la encimera, crear resistencia y alinear las encimeras en la estructura, los conectores se fijan con tornillos autorroscantes Philips **CF 5 x 20**. El conector no requiere soldadura porque las estructuras laterales se ensamblan por medio del soporte de fijación tipo **"S",** inyectado en **PP "POLIPROPILENO"** en color GRAFITO, tiene dos tuercas hexagonales con rosca M6 en el interior donde se fija en el tubo horizontal para fijar. Tiene dos orificios en la parte superior con

un orificio avellanado para permitir que el travesaño horizontal se atornille en la parte inferior de la mesa por la parte inferior del tubo, la fijación se realiza mediante dos tornillos m6 en el travesaño horizontal y dos tornillos autorroscantes en cada soporte, el soporte Tiene una inclinación de 45 ° que facilita la fijación y estructuración mejor, cada travesaño necesita dos soportes fijos en los extremos.

PIE DE METAL ECO:
Tiene un tubo superior que mide 40 x 40 x profundidad, hecho de acero **SAE 1020**, 1.90 mm de espesor, con recortes láser específicos para permitir que el pie se fije a la parte superior y para fijar las traviesas longitudinales. Dos tubos verticales para soporte de acero **SAE 1020**, 1.90 mm de espesor que miden 50 x 50 x 697 mm, ambos reciben recortes en la parte superior para alineación y unión con el tubo horizontal. Todas las piezas metálicas están soldadas por el método "**Mig Welding**" para una mayor resistencia, acabado y calidad, reciben pintura por el sistema Epoxi de polvo electrostático entre 60/80 micras y reciben tratamiento anticorrosión y fosfatado, curado en un horno a 220 recibe dos puntas inyectadas en PP con una tuerca de 5/16 insertada en la parte interna donde permite el ajuste de la zapata de nivelación, que mide 50 x 50 x 17 mm con una solapa externa de "arranque" de 8 mm de alto, lo que proporciona un mejor acabado y evita el contacto humedad en el tubo. El interior de la punta tiene ranuras para mejorar su estructura y resistencia. Equipado con dos zapatas de nivelación hexagonales inyectadas en PP de 30 mm de diámetro con rosca 5/16 en color grafito.

3.1 CAJONERAS

DESCRIPCION	CAJONERA DIRECTIVO / COLOR 209 CARVALHO HANNOVER Y 203 BLANCO TRAMA
DIMENSION	0.400 x 0.460 x 0.640 mm

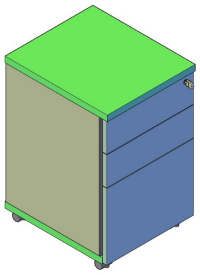

BASE SUPERIOR
Tiene 1 base superior fabricada en MDP (Tablero de partículas de densidad media) de 25 mm de espesor, (panel de partículas de densidad media, producido con la aglutinación de partículas de madera con resinas especiales, mediante la aplicación simultánea de temperatura y presión, dando como resultado un panel homogéneo con gran estabilidad dimensional Hoja especial de papel impregnada con resina específica que se fusiona al material (MDP) mediante presión y alta temperatura en ambas caras del (MDP), dando como resultado una plancha única y acabada, proporcionando mayor resistencia Tiene un Cinta de borde de PVC de 2,5 mm de espesor a lo largo de todo el contorno de la pieza cumpliendo con la norma **NBR 13966**, con resistencia al impacto, rayado y abrasión, no mancha, es resistente a la humedad y no propaga llama (autoextinguible) borde tiene una capa en la superficie interior de PRIMER donde este material se encarga de la perfecta fijación del borde en el panel, teniendo un radio de 2,5 mm en el borde superior e inferior del borde. La parte superior recibe orificios para acoplar los módulos del gabinete y otros accesorios, todos fijados con casquillos de nailon para una mayor fijación, además cuenta con tornillos minifix para fijar las piezas directamente sobre los casquillos de nailon.

BASE INFERIOR:

Tiene 1 base inferior fabricada en MDP (Tablero de partículas de densidad media) de 25 mm de espesor, (panel de partículas de densidad media, producido con la aglutinación de partículas de madera con resinas especiales, mediante la aplicación simultánea de temperatura y presión, dando como resultado un panel homogéneo con gran estabilidad dimensional Hoja especial de papel impregnada con resina específica que se fusiona al material (MDP) mediante presión y alta temperatura en ambas caras del (MDP), dando como resultado una plancha única y acabada, proporcionando mayor resistencia y acabado. Tiene una cinta de borde de PVC de 2,5 mm de espesor alrededor de todo el contorno de la pieza, con resistencia al impacto, rayado y abrasión, no mancha, es resistente a la humedad y no propaga la llama (auto extinguible). La cinta de borde tiene una capa en la superficie interior de PRIMER donde este material se encarga de la perfecta fijación del borde en el panel, teniendo un radio de 2,5 mm en el borde superior e inferior del borde. La base inferior tiene perforaciones para recibir casquillos de nailon de 8 mm donde se fijan 4 ruedas de doble rotación de termoplástico con ruedas de poliamida, eje de alambre de acero al carbono estampado en frío con acabado pulido, placa de acero al carbono estampada con remache alambre de acero al carbono conformado en frío con un acabado cincado blanco, tiene una capacidad de carga unitaria de 40 kg, considerando el margen de seguridad de la aplicación, un ancho total de 45 mm, un diámetro de rueda de 35 mm y una altura total de la rueda de 45 mm.
CUERPO: Laterales fabricados en MDP (Tablero de partículas de densidad media) de 18 mm de espesor, (panel de partículas de densidad media, producido con la aglutinación de partículas de madera con resinas especiales, mediante la aplicación simultánea de temperatura y presión, dando como resultado un panel homogéneo y de gran estabilidad dimensional Hoja especial de papel impregnado con resina específica que se fusiona al material (MDP) mediante presión y alta temperatura en ambas caras del (MDP), dando como resultado una plancha única y acabada, proporcionando mayor resistencia y acabado. Cinta de borde de PVC de mm de espesor alrededor de todo el contorno de las piezas, con resistencia al impacto, rayado y abrasión, no mancha, es resistente a la humedad y no propaga la llama (autoextinguible). La cinta de borde tiene una capa en la superficie interna de PRIMER donde este material se encarga de la perfecta fijación del borde en el panel, teniendo un radio de 1 mm en el borde superior e inferior del borde. esas se realiza mediante un sistema de casquillos de nailon de doble fijación de 8 x 30 mm (fijado por presión) entre ambas caras. El lateral dispone de mecanizado para fijar un tirador lateral, fabricado en ABS, facilitando la apertura de los cajones.

CUERPO:
Laterales fabricados en MDP (Tablero de partículas de densidad media) de 18 mm de espesor, (panel de partículas de densidad media, producido con la aglutinación de partículas de madera con resinas especiales, mediante la aplicación simultánea de temperatura y presión, dando como resultado un panel homogéneo y de gran estabilidad dimensional Hoja especial de papel impregnado con resina específica que se fusiona al material (MDP) mediante presión y alta temperatura en ambas caras del (MDP), dando como resultado una plancha única y acabada, proporcionando mayor resistencia y acabado. Cinta de borde de PVC de mm de espesor alrededor de todo el contorno de las piezas, con resistencia al impacto, rayado y abrasión, no mancha, es resistente a la humedad y no propaga la llama (autoextinguible). La cinta de borde tiene una capa en la superficie interna de PRIMER donde este material se encarga de la perfecta fijación del borde en el panel, teniendo un radio de 1 mm en el borde superior e inferior del borde. eças se realiza mediante un sistema de casquillos de nailon de doble fijación de 8 x 30 mm (fijado por presión) entre ambas caras. El lateral dispone de mecanizado para fijar un tirador lateral, fabricado en ABS, facilitando la apertura de los cajones.

CAJONES BAJOS:
Cuenta con 02 cajones de baja LE / LD fabricados en MDP (tablero de partículas de densidad media) de 15 mm de espesor, (panel de partículas de densidad media, producido con la aglutinación de partículas de madera con resinas especiales, mediante la aplicación simultánea de temperatura y presión, dando como resultado una Panel homogéneo con gran estabilidad dimensional. Lámina especial de PVC negro impregnada con resina específica que se fusiona al material (MDP) mediante presión y alta temperatura en ambas caras del (MDP), dando como resultado una lámina única y acabada, proporcionando mayor resistencia y acabado. El cajón de madera tiene 4 cortes en la parte posterior del cajón a 45 ° para el montaje del cajón,

mejorando la estructura y el acabado. El lado del lado derecho recibe un taladro externo para la aplicación del tope donde permite el bloqueo simultáneo de el cajón. La fijación entre el lateral y el frontal del cajón se realiza mediante un sistema de casquillos de nailon de doble fijación de 8 x 30 mm (encastre bajo presión). El fondo del cajón es de placa dura de 2,5 mm de espesor en color blanco, este solo se encaja entre las partes del cajón. El cajón tiene 75 mm de altura.

CAJÓN ALTO:
Un cajón de alta LE / LD fabricado en MDP (Tablero de partículas de densidad media) de 15 mm de espesor, (panel de partículas de densidad media, producido con la aglutinación de partículas de madera con resinas especiales, mediante la aplicación simultánea de temperatura y presión, dando como resultado un panel con gran estabilidad dimensional. Lámina especial de PVC negro impregnada con resina específica que se fusiona al material (MDP) mediante presión y alta temperatura en ambas caras del (MDP), dando como resultado una lámina única y acabada, proporcionando mayor resistencia y acabado El cajón de madera tiene 4 cortes en la parte trasera del cajón de 45 ° para el montaje del cajón, mejorando la estructuración y acabado. El lateral tiene una ranura en la parte inferior para fijar el fondo del cajón en toda su longitud. El lado del lado derecho recibe un orificio externo para detener la aplicación, lo que permite el bloqueo simultáneo del cajón. La fijación entre el lateral y el frontal del cajón se realiza mediante un sistema de casquillos de nailon de doble fijación de 8 x 30 mm (encastre bajo presión). La fijación entre el lateral y el frontal del cajón se realiza mediante un sistema de casquillos de nailon de doble fijación de 8 x 30 mm (encastre bajo presión). El fondo del cajón es de placa dura de 2,5 mm de espesor en color blanco, esta solo se encaja entre las partes del cajón. El cajón tiene 200 mm de altura. El cajón alto también tiene dos aceros redondos trefilados que sirven para fijar la carpeta suspendida.

FRENTE DE CAJÓN CON BLOQUEO DELANTERO:
Tiene un frente de cajón bajo, fabricado en MDP (Tablero de partículas de densidad media) de 18 mm de espesor, (panel de partículas de densidad media, producido con la aglutinación de partículas de madera con resinas especiales, mediante la aplicación simultánea de temperatura y presión, dando como resultado una panel homogéneo con gran estabilidad dimensional. Hoja de papel especial impregnada con resina específica que se fusiona al material (MDP) mediante presión y alta temperatura en ambas caras del (MDP), dando como resultado una plancha única y acabada, proporcionando mayor resistencia Tiene cinta de borde de PVC con 1 mm de espesor en todo el contorno de la pieza, con resistencia al impacto, rayado y abrasión, no mancha es resistente a la humedad y no propaga llama (autoextinguible). tiene una capa en la superficie interior de PRIMER donde este material se encarga de la perfecta fijación del borde en el panel, teniendo un radio de 1 mm en el borde superior e inferior del borde. El frente del cajón se fija al lateral del cajón mediante tacos de nailon de doble fijación de 8 x 30 mm (fijados por presión) entre ambos lados. Cerradura frontal con dos llaves retráctiles de polipropileno inyectado con varilla de acero de alto par de torsión, fijada en la parte superior del primer cajón, tiene cuerpo de acero, con cilindro auto brillante niquelado de 19 mm de diámetro, fijado en el cajón mediante tornillo de acero con cabeza **Philips ZA** 3,5 x 16, dispone de un casquillo de nailon inyectado de 8 mm de
Diámetro, fijado entre el tornillo y el frente del cajón, para mayor acabado y calidad. La cerradura tiene un giro de 180º para abrir o cerrar el cajón.

GUIAS TELESCÓPICA:
Todos los cajones cuentan con un riel telescópico fabricado en chapa de acero al carbono con un acabado en zinc blanco de 400 mm de longitud que permite una apertura total de 430 mm para facilitar el acceso a las carpetas colgantes. El riel se puede desenganchar mediante palanca de separación, con protección de retención en posición cerrada, se desliza a través de bolas de acero protegidas por un soporte interno, evitando así su movimiento incorrecto. El carril soporta la carga máxima de 30 k.

MANIJA LATERAL
Empuñadura lateral extruida en PVC en forma de "L" fijada lateralmente mediante un canal mecanizado en la parte superior y mediante una ranura longitudinal en la empuñadura que permite una perfecta fijación con el uso de presión y cola, facilitando la apertura de los cajones

independientemente del lado, dejando el frente del cajón sin ningún hardware que pueda dificultar el movimiento del usuario provocando molestias.

RUEDA TELESCÓPICA PARA CAJÓN
Carril telescópico fabricado en chapa de acero al carbono con acabado cincado blanco de 400 mm de largo que permite una apertura total de 430 mm para facilitar el acceso a carpetas colgantes. El riel tiene un sistema de desbloqueo mediante palanca de separación para permitir el montaje del cajón, con protección de retención en posición cerrada, tiene deslizamiento mediante bolas de acero protegidas por un soporte interno, evitando así su movimiento incorrecto. El carril soporta la carga de hasta 30 kg.

CERRADURA DELANTERA PARA CAJÓN Cerradura frontal con dos llaves escamoteables inyectadas en polipropileno con varilla de acero de alta resistencia al par, fijada en la parte superior del primer cajón, tiene cuerpo de acero, con cilindro niquelado de 19 mm de diámetro, autobrillante, fijado en el cajón por medio de un tornillo Philips de acero 3.5 x 16 ZB, tiene un casquillo de nylon inyectado de 8 mm de diámetro, fijado entre el tornillo y el frente del cajón, para una mejor calidad y acabado. La cerradura tiene un giro de 180º para abrir o cerrar el cajón.

RUEDA DOBLE GIRO PARA CAJÓN.
Tiene perforaciones en la Base Inferior para recibir cuatro casquillos de nailon de 8 mm por cada rueda donde las cuatro ruedas dobles giratorias son fabricadas en termoplástico con ruedas de poliamida, eje en alambre de acero al carbono trefilado en frío con acabado pulido, placa estampada en acero al carbono con frio Remache de alambre de acero al carbono conformado con acabado cincado blanco, tiene una capacidad de carga unitaria de 40 kg, considerando el margen de seguridad para la aplicación, ancho total de 45mm, diámetro de rueda de 35mm y altura total de la rueda 45 mm.

CAJÓN CON RIEL TELESCÓPICO.
Compuesto por 01 cajón de un solo panel fabricado en MDP (tablero de partículas de densidad media) de 15 mm y 75 mm de alto en negro, (tablero de partículas de densidad media, producido con la aglutinación de partículas de madera con resinas especiales, mediante aplicación simultánea de temperatura y presión, lo panel con gran estabilidad dimensional), recubierto por ambas caras con papel especial en una sola placa acabada, proporcionando mayor resistencia y acabado. El lateral del cajón está acabado en PVC revestido en los cuatro lados y recortes a 45 ° en la unión con la parte trasera del cajón donde permite cerrar con el ángulo de 90 °, dispone de orificios específicos para recibir los herrajes de doble fijación de 8 x 30 inyectados en nylon negro que permite fijar el lateral al frente del cajón. Tiene un orificio en los laterales para la aplicación de un tope de cierre donde sirve de tope y permite el cierre de los cajones con la cerradura. El cajón tiene una ranura en el fondo interior que permite el perfecto encaje del fondo del cajón fabricado en placa Duraplac de 2,5 mm de espesor en el color del cajón interior. Carril telescópico fabricado en chapa de acero al carbono con acabado cincado blanco de 400 mm de largo que permite una apertura total de 430 mm para facilitar el acceso a carpetas colgantes. El riel tiene un sistema de desbloqueo mediante palanca de separación para permitir el montaje del cajón, con protección de retención en posición cerrada, tiene deslizamiento mediante bolas de acero protegidas por un soporte interno, evitando así su movimiento incorrecto. El carril soporta la carga de hasta 30 kg.

CAJÓN PARA PASTA SUSPENDIDA CON RIEL TELESCÓPICO.
Compuesto por 01 cajón de un solo panel fabricado en MDP (tablero de partículas de densidad media) de 18 mm y alto de 260 mm en negro, (tablero de partículas de densidad media, producido con la aglutinación de partículas de madera con resinas especiales, mediante aplicación simultánea de temperatura y presión, dando como resultado una panel homogéneo con gran estabilidad dimensional), recubierto por ambas caras con una hoja de papel especial impregnada con resina específica que se fusiona al material MDP mediante presión y alta temperatura en ambas caras del MDP, dando como resultado una placa única y acabada , aportando mayor resistencia y acabado. Los lados y la parte trasera del cajón están terminados con cinta de borde de PVC de 1 mm de espesor en la parte superior e inferior de la pieza en el

color a definir, tiene un radio de 1 mm en el borde superior e inferior del borde, tiene impacto resistencia, rayones y abrasión, no mancha es resistente a la humedad y no propaga llama (autoextinguible). La cinta de borde tiene una capa en la superficie interior de PRIMER donde este material se encarga de la perfecta fijación del borde en la pieza. Dispone de orificios específicos para recibir los herrajes de doble fijación de 8 x 30 inyectados en Nylon en color negro, orificios preestablecidos para la fijación al frente del cajón mediante herrajes de doble fijación de 8 x 30 inyectados en Nylon en color negro. Tiene un orificio en los laterales para la aplicación de un tope de cierre donde sirve de tope y permite el cierre de los cajones con la cerradura. El cajón tiene una ranura en el fondo interior que permite el perfecto encaje del fondo del cajón fabricado en placa Duraplac de 2,5 mm de espesor en el color del cajón interior. Carril telescópico fabricado en chapa de acero al carbono con acabado cincado blanco de 400 mm de largo que permite una apertura total de 430 mm para facilitar el acceso a carpetas colgantes. El riel tiene un sistema de desbloqueo mediante palanca de separación para permitir el montaje del cajón, con protección de retención en posición cerrada, tiene deslizamiento mediante bolas de acero protegidas por un soporte interno, evitando así su movimiento incorrecto. El riel soporta la carga de hasta 30 Kg. El cajón tiene un sistema de herrajes en la parte superior realizado en acero trefilado redondo SAE 1020 con un diámetro de 4.75mm ZP donde se encaja a los lados mediante perforación y se aplica en la tiempo de montaje del cajón interno y permite la aplicación de carpetas colgantes.

FIJACIÓN:
Todo el sistema de fijación se realizará mediante tornillos métricos y con inserciones metálicas o de nailon en las que permitan el montaje y desmontaje del mueble sin provocar daños en el mismo.

3.2

DESCRIPCION	GAVETEIRO RODANTE /COLOR 209 CARVALHO HANNOVER Y 203BLANCO TRAMA - NEGRO
DIMENSION	0.400 x 0.460 x 0.540

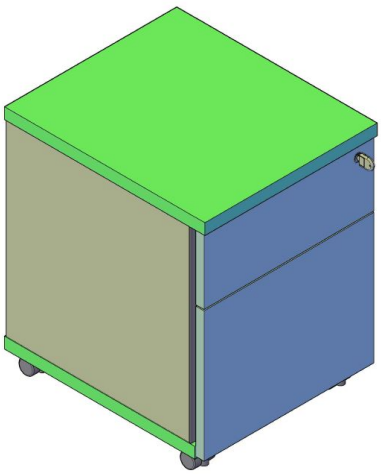

BASE SUPERIOR 25 mm
Tablero único fabricado en MDP (Tablero de partículas de densidad media) de 25 mm de espesor en el color a definir, (panel de partículas de densidad media, producido con la aglutinación de partículas de madera con resinas especiales, mediante la aplicación simultánea

de temperatura y presión, resultando en un panel homogéneo con gran estabilidad dimensional), recubierto por ambas caras con una hoja de papel especial impregnada con resina específica que se fusiona al material MDP mediante presión y alta temperatura en ambas caras del MDP, dando como resultado una placa única y acabada , aportando mayor resistencia y acabado . Acabado con cinta de borde de PVC de 2,5 mm de espesor alrededor de todo el contorno de la pieza en el color a definir, tiene un radio de 2,5 mm en el borde superior e inferior del borde, cumpliendo con la norma **NBR 13966,** tiene resistencia al impacto, arañazos y abrasión, no mancha, es resistente a la humedad y no propaga la llama (auto extinguible). La cinta de borde tiene una capa en la superficie interior de PRIMER donde este material se encarga de la perfecta fijación del borde en la parte superior, tiene orificios específicos para la aplicación de herrajes, donde se aplica el sistema de doble fijación que conecta las dos piezas sin uso. de tornillos.

BASE INFERIOR 25 mm P / GAV. VOLANTE.

Tablero único fabricado en MDP (Tablero de partículas de densidad media) de 25 mm de espesor en el color a definir, (panel de partículas de densidad media, producido con la aglutinación de partículas de madera con resinas especiales, mediante la aplicación simultánea de temperatura y presión, resultando en un panel homogéneo con gran estabilidad dimensional), recubierto por ambas caras con una hoja de papel especial impregnada con resina específica que se fusiona al material MDP mediante presión y alta temperatura en ambas caras del MDP, dando como resultado una placa única y acabada , aportando mayor resistencia y acabado. Acabado con cinta de borde de PVC de 2,5 mm de espesor alrededor de todo el contorno de la pieza en el color a definir, tiene un radio de 2,5 mm en el borde superior e inferior del borde, cumpliendo con **NBR 13966**, tiene resistencia a impactos, rayones y abrasión, ninguna mancha es resistente humedad y no propaga la llama (auto extinguible). La cinta de borde tiene una capa en la superficie interna de PRIMER donde este material se encarga de la perfecta fijación del borde en la parte superior, tiene orificios específicos para la aplicación de herrajes, donde se aplica el sistema de doble fijación que conecta las dos piezas. sin uso de tornillos.

LADO CAJÓN 18 mm SIN MECANIZADO PARA CERRADURA CON ASA NOTA: INFORMAR SI LE o LD

Panel único fabricado en MDP (Tablero de partículas de densidad media) de 18 mm de espesor en el color a definir, (panel de partículas de densidad media, producido con la aglutinación de partículas de madera con resinas especiales, mediante la aplicación simultánea de temperatura y presión, dando como resultado un panel homogéneo con gran estabilidad dimensional), recubierto por ambas caras con una hoja de papel especial impregnada con resina específica que se fusiona al material MDP mediante presión y alta temperatura en ambas caras del MDP, dando como resultado una placa única y acabada , aportando mayor resistencia y acabado. El lateral está acabado con cinta de borde de PVC de 1 mm de espesor alrededor de todo el contorno de la pieza en el color a definir, tiene un radio de 1 mm en el borde superior e inferior del borde, tiene resistencia al impacto, rayones y abrasión, no mancha es resistente a la humedad y no propaga la llama (auto extinguible). La cinta de borde tiene una capa en la superficie interior de PRIMER donde este material se encarga de la perfecta fijación del borde en la pieza. Dispone de orificios específicos para recibir los herrajes de doble fijación de 8 x 30 inyectados en nylon negro, orificios preestablecidos para la fijación de los rieles telescópicos. Dispone de asa lateral extruida en PVC en forma de "L" fijada lateralmente mediante un canal mecanizado en la parte superior y mediante una ranura longitudinal en la empuñadura que permite una perfecta fijación con el uso de presión y cola, facilitando la apertura de los cajones independientemente del lado, dejando el frente del cajón sin ningún hardware que pueda dificultar el movimiento del usuario provocando molestias.

LADO DE CAJÓN DE 18 mm CON MECANIZADO PARA CERRADURA, CERRADURA Y CON ASA NOTA: INFORMAR SI LE o LD.

Panel único fabricado en MDP (Tablero de partículas de densidad media) de 18 mm de espesor en el color a definir, (panel de partículas de densidad media, producido con la aglutinación de partículas de madera con resinas especiales, mediante la aplicación simultánea

de temperatura y presión, dando como resultado un panel homogéneo con gran estabilidad dimensional), recubierto por ambas caras con una hoja de papel especial impregnada con resina específica que se fusiona al material MDP mediante presión y alta temperatura en ambas caras del MDP, dando como resultado una placa única y acabada , aportando mayor resistencia y acabado. El lateral está acabado con cinta de borde de PVC de 1 mm de espesor alrededor de todo el contorno de la pieza en el color a definir, tiene un radio de 1 mm en el borde superior e inferior del borde, tiene resistencia al impacto, rayones y abrasión, no mancha es resistente a la humedad y no propaga la llama (auto extinguible). La cinta de borde tiene una capa en la superficie interior de PRIMER donde este material se encarga de la perfecta fijación del borde en la pieza. Dispone de orificios específicos para recibir los herrajes de doble fijación de 8 x 30 inyectados en nylon negro, orificios preestablecidos para la fijación de los rieles telescópicos. El lateral dispone de mecanizado para la aplicación y deslizamiento de la cerradura metálica que se realiza mediante una máquina CNC que garantiza una mayor calidad y acabado. Tiene cerradura metálica fabricada en acero SAE 1020 con pasadores metálicos posicionados según el número de cajones que permite la apertura o cierre simultáneo de todos los cajones, en la parte superior tiene un pasador metálico donde se alinea con la cerradura y permite la alineación junto con el giro de la cerradura. Dispone de asa lateral extruida en PVC en forma de "L" fijada lateralmente mediante un canal mecanizado en la parte superior y mediante una ranura longitudinal en la empuñadura que permite una perfecta fijación con el uso de presión y cola, facilitando la apertura de los cajones independientemente del lado, dejando el frontal del cajón sin ningún hardware que pueda dificultar el movimiento del usuario causando incomodidad.

COSTA PARA CAJÓN

Panel único fabricado en MDP (Tablero de partículas de densidad media) de 18 mm de espesor en el color a definir, (panel de partículas de densidad media, producido con la aglutinación de partículas de madera con resinas especiales, mediante la aplicación simultánea de temperatura y presión, dando como resultado un panel homogéneo con gran estabilidad dimensional), recubierto por ambas caras con una hoja de papel especial impregnada con resina específica que se fusiona al material MDP mediante presión y alta temperatura en ambas caras del MDP, dando como resultado una placa única y acabada , aportando mayor resistencia y acabado. El respaldo está acabado con cinta de borde de PVC de 1 mm de espesor a lo largo de todo el contorno de la pieza en el color a definir, tiene un radio de 1 mm en el borde superior e inferior del borde, tiene resistencia al impacto, rayones y abrasión , no mancha es resistente a la humedad y no propaga la llama (auto extinguible). La cinta de borde tiene una capa en la superficie interior de PRIMER donde este material se encarga de la perfecta fijación del borde en la pieza. Dispone de orificios específicos para recibir los herrajes de doble fijación de 8 x 30 inyectados en Nylon en color negro para unir en el resto del cuerpo del cajón.

CERRADURA PARA CAJÓN

Tiene cerradura metálica fabricada en acero **SAE 1020** con pasadores metálicos posicionados según el número de cajones que permite la apertura o cierre simultáneo de todos los cajones, en la parte superior tiene un pasador metálico donde se alinea con la cerradura y permite la alineación junto con el giro de la cerradura.

FRENTE DE CAJÓN.

Panel único fabricado en MDP (Tablero de partículas de densidad media) de 18 mm de espesor en el color a definir, (panel de partículas de densidad media, producido con la aglutinación de partículas de madera con resinas especiales, mediante la aplicación simultánea de temperatura y presión, dando como resultado un panel homogéneo con gran estabilidad dimensional), recubierto por ambas caras con una hoja de papel especial impregnada con resina específica que se fusiona al material MDP mediante presión y alta temperatura en ambas caras del MDP, dando como resultado una placa única y acabada , aportando mayor resistencia y acabado. El frente del cajón está acabado con cinta de borde de PVC de 1 mm de espesor a lo largo de todo el contorno de la pieza en el color a definir, tiene un radio de 1 mm en el borde superior e inferior del borde, tiene resistencia al impacto, rayado y abrasión, no mancha es resistente a la humedad y no propaga la llama (auto extinguible). La cinta de borde

tiene una capa en la superficie interior de PRIMER donde este material se encarga de la perfecta fijación del borde en la pieza. Dispone de orificios específicos para recibir los herrajes de doble fijación de 8 x 30 inyectados en Nylon en color negro, orificios preestablecidos para la fijación del frontal del cajón a los laterales mediante herrajes de doble fijación de 8 x 30 inyectados en Nylon en color negro. . Tiene un orificio central para la aplicación de un soporte de nailon que permite alinear el fondo del cajón al frente.

FRENTE DE CAJÓN CON CERRADURA.
Panel único fabricado en MDP (Tablero de partículas de densidad media) de 18 mm de espesor en el color a definir, (panel de partículas de densidad media, producido con la aglutinación de partículas de madera con resinas especiales, mediante la aplicación simultánea de temperatura y presión, dando como resultado un panel homogéneo con gran estabilidad dimensional), recubierto por ambas caras con una hoja de papel especial impregnada con resina específica que se fusiona al material MDP mediante presión y alta temperatura en ambas caras del MDP, dando como resultado una placa única y acabada , proporcionando mayor fuerza y acabado. El frente del cajón está acabado con cinta de borde de PVC de 1 mm de espesor a lo largo de todo el contorno de la pieza en el color a definir, tiene un radio de 1 mm en el borde superior e inferior del borde, tiene resistencia al impacto, rayado y abrasión , no mancha es resistente a la humedad y no propaga la llama (auto extinguible). La cinta de borde tiene una capa en la superficie interior de PRIMER donde este material se encarga de la perfecta fijación del borde en la pieza. Dispone de orificios específicos para recibir los herrajes de doble fijación de 8 x 30 inyectados en Nylon en color negro, orificios preestablecidos para la fijación del frontal del cajón a los laterales mediante herrajes de doble fijación de 8 x 30 inyectados en Nylon en color negro. . Tiene un orificio central para la aplicación de un soporte de nailon que permite alinear el fondo del cajón al frente. Dispone de orificio en la parte superior para la aplicación de la cerradura frontal con dos llaves retráctiles inyectadas en polipropileno con varilla de acero de alta resistencia al par, fijadas en la parte superior del primer cajón., Fijadas al cajón mediante un tornillo Philips de acero de 3,5 x 16 ZB, tiene un casquillo de nylon inyectado de 8 mm de diámetro fijado entre el tornillo y el frente del cajón, para mayor calidad y acabado. La cerradura tiene un giro de 180º para abrir o cerrar el cajón.

MANIJA LATERAL
Empuñadura lateral extruida en PVC en forma de "L" fijada lateralmente mediante un canal mecanizado en la parte superior y mediante una ranura longitudinal en la empuñadura que permite una perfecta fijación con el uso de presión y cola, facilitando la apertura de los cajones independientemente del lado, dejando el frente del cajón sin ningún hardware que pueda dificultar el movimiento del usuario provocando molestias.

RUEDA TELESCÓPICA PARA CAJÓN
Carril telescópico fabricado en chapa de acero al carbono con acabado cincado blanco de 400 mm de largo que permite una apertura total de 430 mm para facilitar el acceso a carpetas colgantes. El riel tiene un sistema de desbloqueo mediante palanca de separación para permitir el montaje del cajón, con protección de retención en posición cerrada, tiene deslizamiento mediante bolas de acero protegidas por un soporte interno, evitando así su movimiento incorrecto. El carril soporta la carga de hasta 30 kg.

CERRADURA DELANTERA PARA CAJÓN Cerradura frontal con dos llaves escamoteables inyectadas en polipropileno con varilla de acero de alta resistencia al par, fijada en la parte superior del primer cajón, tiene cuerpo de acero, con cilindro niquelado de 19 mm de diámetro, auto brillante, fijado en el cajón por medio de un tornillo Philips de acero 3.5 x 16 ZB, tiene un casquillo de nylon inyectado de 8 mm de diámetro, fijado entre el tornillo y el frente del cajón, para una mejor calidad y acabado. La cerradura tiene un giro de 180º para abrir o cerrar el cajón.

RUEDA DOBLE GIRO PARA CAJÓN.
Tiene perforaciones en la Base Inferior para recibir cuatro casquillos de nailon de 8 mm por cada rueda donde las cuatro ruedas dobles giratorias son fabricadas en termoplástico con

ruedas de poliamida, eje en alambre de acero al carbono trefilado en frío con acabado pulido, placa estampada en acero al carbono con frio Remache de alambre de acero al carbono conformado con acabado cincado blanco, tiene una capacidad de carga unitaria de 40 kg, considerando el margen de seguridad para la aplicación, ancho total de 45mm, diámetro de rueda de 35mm y altura total de la rueda 45 mm.

CAJÓN CON RIEL TELESCÓPICO.

Compuesto por 01 cajón de un solo panel fabricado en MDP (tablero de partículas de densidad media) de 15 mm y 75 mm de alto en negro, (tablero de partículas de densidad media, producido con la aglutinación de partículas de madera con resinas especiales, mediante aplicación simultánea de temperatura y presión, lo panel con gran estabilidad dimensional), recubierto por ambas caras con papel especial en una sola placa acabada, proporcionando mayor resistencia y acabado. El lateral del cajón está acabado en PVC revestido en los cuatro lados y recortes a 45 ° en la unión con la parte trasera del cajón donde permite cerrar con el ángulo de 90 °, dispone de orificios específicos para recibir los herrajes de doble fijación de 8 x 30 inyectados en nylon negro que permite fijar el lateral al frente del cajón. Tiene un orificio en los laterales para la aplicación de un tope de cierre donde sirve de tope y permite el cierre de los cajones con la cerradura. El cajón tiene una ranura en el fondo interior que permite el perfecto encaje del fondo del cajón fabricado en placa Duraplac de 2,5 mm de espesor en el color del cajón interior. Carril telescópico fabricado en chapa de acero al carbono con acabado cincado blanco de 400 mm de largo que permite una apertura total de 430 mm para facilitar el acceso a carpetas colgantes. El riel tiene un sistema de desbloqueo mediante palanca de separación para permitir el montaje del cajón, con protección de retención en posición cerrada, tiene deslizamiento mediante bolas de acero protegidas por un soporte interno, evitando así su movimiento incorrecto. El carril soporta la carga de hasta 30 kg.

CAJÓN PARA PASTA SUSPENDIDA CON RIEL TELESCÓPICO

Compuesto por 01 cajón de un solo panel fabricado en MDP (tablero de partículas de densidad media) de 18 mm y alto de 260 mm en negro, (tablero de partículas de densidad media, producido con la aglutinación de partículas de madera con resinas especiales, mediante aplicación simultánea de temperatura y presión, dando como resultado una panel homogéneo con gran estabilidad dimensional), recubierto por ambas caras con una hoja de papel especial impregnada con resina específica que se fusiona al material MDP mediante presión y alta temperatura en ambas caras del MDP, dando como resultado una placa única y acabada , aportando mayor resistencia y acabado. Los lados y la parte trasera del cajón están terminados con cinta de borde de PVC de 1 mm de espesor en la parte superior e inferior de la pieza en el color a definir, tiene un radio de 1 mm en el borde superior e inferior del borde, tiene impacto resistencia, rayones y abrasión, no mancha es resistente a la humedad y no propaga llama (autoextinguible). La cinta de borde tiene una capa en la superficie interior de PRIMER donde este material se encarga de la perfecta fijación del borde en la pieza. Dispone de orificios específicos para recibir los herrajes de doble fijación de 8 x 30 inyectados en Nylon en color negro, orificios preestablecidos para la fijación al frente del cajón mediante herrajes de doble fijación de 8 x 30 inyectados en Nylon en color negro. Tiene un orificio en los laterales para la aplicación de un tope de cierre donde sirve de tope y permite el cierre de los cajones con la cerradura. El cajón tiene una ranura en el fondo interior que permite el perfecto encaje del fondo del cajón fabricado en placa Duraplac de 2,5 mm de espesor en el color del cajón interior. Carril telescópico fabricado en chapa de acero al carbono con acabado cincado blanco de 400 mm de largo que permite una apertura total de 430 mm para facilitar el acceso a carpetas colgantes. El riel tiene un sistema de desbloqueo mediante palanca de separación para permitir el montaje del cajón, con protección de retención en posición cerrada, tiene deslizamiento mediante bolas de acero protegidas por un soporte interno, evitando así su movimiento incorrecto. El riel soporta la carga de hasta 30 Kg. El cajón tiene un sistema de herrajes en la parte superior realizado en acero trefilado redondo SAE 1020 con un diámetro de 4.75mm ZP donde se encaja a los lados mediante perforación y se aplica en la tiempo de montaje del cajón interno y permite la aplicación de carpetas colgantes.

FIJACIÓN:

Todo el sistema de fijación se realizará mediante tornillos métricos y con inserciones metálicas o de nailon en las que permitan el montaje y desmontaje del mueble sin provocar daños en el mismo.

3.3

DESCRIPCION	CAJONERA COLGANTE / COLOR 209 CARVALHO HANNOVER Y 203 BLANCO TRAMA
DIMENSION	0.400 x 0.350 x 0.280

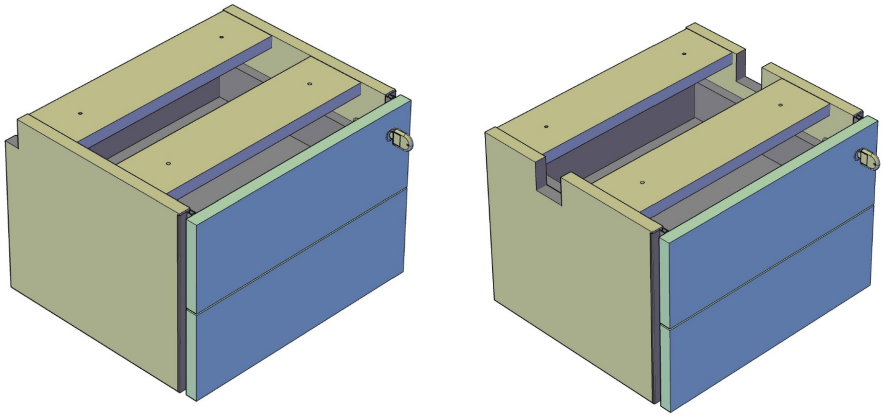

TRAVESSA SUP/INF

PLACA SUP / INF Platos fabricados en MDP (Tablero de partículas de densidad media) de 18 mm de espesor (tablero de partículas de densidad media, producido con la aglutinación de partículas de madera con resinas especiales, mediante la aplicación simultánea de temperatura y presión, dando como resultado una lámina homogénea y de gran estabilidad dimensional. papel impregnado con resina específica que se fusiona al material (MDP) mediante presión y alta temperatura en ambas caras del (MDP), dando como resultado una plancha única y acabada, proporcionando mayor resistencia y acabado. Tiene PVC de 1 mm de espesor cinta de borde en el anverso y reverso de la pieza, con resistencia al impacto, rayado y abrasión, no mancha, es resistente a la humedad y no propaga la llama (autoextinguible). La cinta de borde tiene una capa sobre la superficie interna de PRIMER donde este material se encarga de la perfecta fijación del borde en el panel, teniendo un radio de 1 mm en el borde superior e inferior del borde. Instrucciones específicas para recibir herrajes de doble fijación de 8 x 30 inyectados en nylon negro, y también orificios específicos para la fijación a superficies.

LADO CAJÓN 18 mm SIN MECANIZADO PARA CERRADURA CON ASA NOTA: INFORMAR SI LE o LD

Panel único fabricado en MDP (Tablero de partículas de densidad media) de 18 mm de espesor en el color a definir, (panel de partículas de densidad media, producido con la aglutinación de partículas de madera con resinas especiales, mediante la aplicación simultánea de temperatura y presión, dando como resultado un panel homogéneo con gran estabilidad dimensional), recubierto por ambas caras con una hoja de papel especial impregnada con resina específica que se fusiona al material MDP mediante presión y alta temperatura en ambas caras del MDP, dando como resultado una placa única y acabada , aportando mayor resistencia y acabado. El lateral está acabado con cinta de borde de PVC de 1 mm de espesor alrededor de todo el contorno de la pieza en el color a definir, tiene un radio de 1 mm en el borde superior e inferior del borde, tiene resistencia al impacto, rayones y abrasión, no mancha es resistente a la humedad y no propaga la llama (autoextinguible). La cinta de borde tiene una

capa en la superficie interior de PRIMER donde esta el material se encarga de la perfecta fijación del borde en la pieza. Dispone de orificios específicos para recibir los herrajes de doble fijación de 8 x 30 inyectados en nylon negro, orificios preestablecidos para la fijación de los rieles telescópicos. Dispone de asa lateral extruida en PVC en forma de "L" fijada lateralmente mediante un canal mecanizado en la parte superior y mediante una ranura longitudinal en la empuñadura que permite una perfecta fijación con el uso de presión y cola, facilitando la apertura de los cajones independientemente del lado, dejando el frente del cajón sin ningún hardware que pueda dificultar el movimiento del usuario provocando molestias. El lateral tiene un mecanizado específico para adaptarse al travesaño

LADO DE CAJÓN DE 18 mm CON MECANIZADO PARA CERRADURA, CERRADURA Y CON ASA NOTA: INFORMAR SI LE o LD

Panel único fabricado en MDP (Tablero de partículas de densidad media) de 18 mm de espesor en el color a definir, (panel de partículas de densidad media, producido con la aglutinación de partículas de madera con resinas especiales, mediante la aplicación simultánea de temperatura y presión, dando como resultado un panel homogéneo con gran estabilidad dimensional), recubierto por ambas caras con una hoja de papel especial impregnada con resina específica que se fusiona al material MDP mediante presión y alta temperatura en ambas caras del MDP, dando como resultado una placa única y acabada , aportando mayor resistencia y acabado. El lateral está acabado con cinta de borde de PVC de 1 mm de espesor alrededor de todo el contorno de la pieza en el color a definir, tiene un radio de 1 mm en el borde superior e inferior del borde, tiene resistencia al impacto, rayones y abrasión, no mancha es resistente a la humedad y no propaga la llama (autoextinguible). La cinta de borde tiene una capa en la superficie interior de PRIMER donde este material se encarga de la perfecta fijación del borde en la pieza. Dispone de orificios específicos para recibir los herrajes de doble fijación de 8 x 30 inyectados en nylon negro, orificios preestablecidos para la fijación de los rieles telescópicos. El lateral dispone de mecanizado para la aplicación y deslizamiento de la cerradura metálica que se realiza mediante una máquina CNC que garantiza una mayor calidad y acabado. Tiene cerradura metálica fabricada en acero SAE 1020 con pasadores metálicos posicionados según el número de cajones que permite la apertura o cierre simultáneo de todos los cajones, en la parte superior tiene un pasador metálico donde se alinea con la cerradura y permite la alineación junto con el giro de la cerradura. Dispone de asa lateral extruida en PVC en forma de "L" fijada lateralmente mediante un canal mecanizado en la parte superior y mediante una ranura longitudinal en la empuñadura que permite una perfecta fijación con el uso de presión y cola, facilitando la apertura de los cajones independientemente del lado, dejando el frente del cajón sin ningún hardware que pueda dificultar el movimiento del usuario provocando molestias. El lateral tiene un mecanizado específico para adaptarse al travesaño.

COSTA PARA CAJÓ

Panel único fabricado en MDP (Tablero de partículas de densidad media) de 18 mm de espesor en el color a definir, (panel de partículas de densidad media, producido con la aglutinación de partículas de madera con resinas especiales, mediante la aplicación simultánea de temperatura y presión, dando como resultado un panel homogéneo con gran estabilidad dimensional), recubierto por ambas caras con una hoja de papel especial impregnada con resina específica que se fusiona al material MDP mediante presión y alta temperatura en ambas caras del MDP, dando como resultado una placa única y acabada , aportando mayor resistencia y acabado. El respaldo está acabado con cinta de borde de PVC de 1 mm de espesor a lo largo de todo el contorno de la pieza en el color a definir, tiene un radio de 1 mm en el borde superior e inferior del borde, tiene resistencia al impacto, rayones y abrasión , no mancha es resistente a la humedad y no propaga la llama (autoextinguible). La cinta de borde tiene una capa en la superficie interior de PRIMER donde este material se encarga de la perfecta fijación del borde en la pieza. Dispone de orificios específicos para recibir los herrajes de doble fijación de 8 x 30 inyectados en Nylon en color negro para unir en el resto del cuerpo del cajón.

CERRADURA PARA CAJÓN.

Tiene cerradura metálica fabricada en acero **SAE 1020** con pasadores metálicos posicionados según el número de cajones que permite la apertura o cierre simultáneo de todos los cajones,

en la parte superior tiene un pasador metálico donde se alinea con la cerradura y permite la alineación junto con el giro de la cerradura. CAJÓN FRONTAL o CAJÓN SIN CERRADURA Panel único fabricado en MDP (Tablero de partículas de densidad media) de 18 mm de espesor en el color a definir, (panel de partículas de densidad media, producido con la aglutinación de partículas de madera con resinas especiales, mediante la aplicación simultánea de temperatura y presión, dando como resultado un panel homogéneo con gran estabilidad dimensional), recubierto por ambas caras con una hoja de papel especial impregnada con resina específica que se fusiona al material MDP mediante presión y alta temperatura en ambas caras del MDP, dando como resultado una placa única y acabada , aportando mayor resistencia y acabado. El frente del cajón está acabado con cinta de borde de PVC de 1 mm de espesor a lo largo de todo el contorno de la pieza en el color a definir, tiene un radio de 1 mm en el borde superior e inferior del borde, tiene resistencia al impacto, rayado y abrasión, no mancha es resistente a la humedad y no propaga la llama (autoextinguible). La cinta de borde tiene una capa en la superficie interior de PRIMER donde este material se encarga de la perfecta fijación del borde en la pieza. Dispone de orificios específicos para recibir los herrajes de doble fijación de 8 x 30 inyectados en Nylon en color negro, orificios preestablecidos para la fijación del frontal del cajón a los laterales mediante herrajes de doble fijación de 8 x 30 inyectados en Nylon en color negro. . Tiene un orificio central para la aplicación de un soporte de nailon que permite alinear el fondo del cajón al frente.

FRENTE DE CAJÓN CON CERRADURA.
Panel único fabricado en MDP (Tablero de partículas de densidad media) de 18 mm de espesor en el color a definir, (panel de partículas de densidad media, producido con la aglutinación de partículas de madera con resinas especiales, mediante la aplicación simultánea de temperatura y presión, dando como resultado un panel homogéneo con gran estabilidad dimensional), recubierto por ambas caras con una hoja de papel especial impregnada con resina específica que se fusiona al material MDP mediante presión y alta temperatura en ambas caras del MDP, dando como resultado una placa única y acabada , aportando mayor resistencia y acabado. El frente del cajón está acabado con cinta de borde de PVC de 1 mm de espesor a lo largo de todo el contorno de la pieza en el color a definir, tiene un radio de 1 mm en el borde superior e inferior del borde, tiene resistencia al impacto, rayado y abrasión , no mancha es resistente a la humedad y no propaga la llama (autoextinguible). La cinta de borde tiene una capa en la superficie interior de PRIMER donde este material se encarga de la perfecta fijación del borde en la pieza. Dispone de orificios específicos para recibir los herrajes de doble fijación de 8 x 30 inyectados en Nylon en color negro, orificios preestablecidos para la fijación del frontal del cajón a los laterales mediante herrajes de doble fijación de 8 x 30 inyectados en Nylon en color negro. . Tiene un orificio central para la aplicación de un soporte de nailon que permite alinear el fondo del cajón al frente. Dispone de orificio en la parte superior para la aplicación de la cerradura frontal con dos llaves retráctiles inyectadas en polipropileno con varilla de acero de alta resistencia al par, fijadas en la parte superior del primer cajón., Fijadas al cajón mediante un tornillo Philips de acero de 3,5 x 16 ZB, tiene un casquillo de nylon inyectado de 8 mm de diámetro fijado entre el tornillo y el frente del cajón, para mayor calidad y acabado. La cerradura tiene un giro de 180º para abrir o cerrar el cajón.

MANIJA LATERAL.
Empuñadura lateral extruida en PVC en forma de "L" fijada lateralmente mediante un canal mecanizado en la parte superior y mediante una ranura longitudinal en la empuñadura que permite una perfecta fijación con el uso de presión y cola, facilitando la apertura de los cajones independientemente del lateral, dejando el frente del cajón sin ningún hardware que pueda entorpecer el movimiento del usuario provocando molestias.

RUEDA TELESCÓPICA PARA CAJÓN Carril telescópico fabricado en chapa de acero al carbono con acabado cincado blanco de 400 mm de largo que permite una apertura total de 430 mm para facilitar el acceso a carpetas colgantes. El riel tiene un sistema de desbloqueo mediante palanca de separación para permitir el montaje del cajón, con protección de retención en posición cerrada, tiene deslizamiento mediante bolas de acero protegidas por un soporte interno, evitando así su movimiento incorrecto. El carril soporta la carga de hasta 30 kg.

CERRADURA DELANTERA PARA CAJÓN.
Cerradura frontal con dos llaves escamoteables inyectadas en polipropileno con varilla de acero de alta resistencia al par, fijada en la parte superior del primer cajón, tiene cuerpo de acero, con cilindro niquelado de 19 mm de diámetro, autobrillante, fijado en el cajón por medio de un tornillo Philips de acero 3.5 x 16 ZB, tiene un casquillo de nylon inyectado de 8 mm de diámetro, fijado entre el tornillo y el frente del cajón, para una mejor calidad y acabado. La cerradura tiene un giro de 180º para abrir o cerrar el cajón.

CAJÓN CON RIEL TELESCÓPICO.
Compuesto por 02 cajones, un solo panel fabricado en MDP (Tablero de partículas de densidad media) de 15 mm y 75 mm de alto en color negro, (tablero de partículas de densidad media, producido con la aglutinación de partículas de madera con resinas especiales, mediante la aplicación simultánea de temperatura y presión , dando como resultado un panel homogéneo con gran estabilidad dimensional), recubierto por ambas caras con una hoja de papel especial impregnada con resina específica que se fusiona al material MDP mediante presión y alta temperatura en ambas caras del MDP, dando como resultado un único , placa acabada, que aporta mayor resistencia y acabado. El lateral del cajón está acabado en PVC revestido en los cuatro lados y recortes a 45 ° en la unión con la parte trasera del cajón donde permite cerrar con el ángulo de 90 °, dispone de orificios específicos para recibir los herrajes de doble fijación de 8 x 30 inyectados en nylon negro que permite fijar el lateral al frente del cajón. Tiene un orificio en los laterales para la aplicación de un tope de cierre donde sirve de tope y permite el cierre de los cajones con la cerradura. El cajón tiene una ranura en el fondo interior que permite el perfecto encaje del fondo del cajón fabricado en placa Duraplac de 2,5 mm de espesor en el color del cajón interior. Carril telescópico fabricado en chapa de acero al carbono con acabado cincado blanco de 400 mm de largo que permite una apertura total de 430 mm para facilitar el acceso a carpetas colgantes. El riel tiene un sistema de desbloqueo mediante palanca de separación para permitir el montaje del cajón, con protección de retención en posición cerrada, tiene deslizamiento mediante bolas de acero protegidas por un soporte interno, evitando así su movimiento incorrecto. El carril soporta la carga de hasta 30 kg.

FIJACIÓN: Todo el sistema de fijación se realizará mediante tornillos métricos y con inserciones metálicas o de nailon en las que permitan el montaje y desmontaje del mueble sin provocar daños en el mismo.

4.1 ARMARIOS

DESCRIPCION	ARMARIO EMPOTRADO
DIMENSION	1800x400x2000

ARMARIO EMPOTRADO: Dispone de 4 puertas, fabricadas en MDP (Tablero de partículas de densidad media) de 18mm de espesor, (panel de partículas de densidad media, producido con la aglutinación de partículas de madera con resinas especiales, mediante la aplicación simultánea de temperatura y presión, dando como resultado un resultado homogéneo y altamente panel de estabilidad dimensional Hoja especial de papel impregnada con resina específica que fusiona al material (MDP) mediante presión y alta temperatura en ambas caras del (MDP), dando como resultado una plancha única y acabada, proporcionando mayor resistencia y acabado. Tiene cinta de borde de PVC de 1 mm de espesor alrededor de todo el contorno de la pieza, con resistencia al impacto, rayado y abrasión, no mancha, es resistente a la humedad y no propaga la llama (autoextinguible). superficie interior de PRIMER donde este material se encarga de la perfecta fijación del borde en el panel, teniendo un radio de 1 mm en el borde superior e inferior del borde. Dispone de 4 bisagras de acero de alta resistencia con cazoleta de 35mm de diámetro fijada a la puerta mediante carcasa de 35 mm de diámetro para mayor fijación y resistencia, dispone de dos orificios de 8mm de diámetro fijados con dos tornillos de cabeza Philips 3,5x16 y dos casquillos de nailon entre el tornillo y la puerta. Posee una cuña de acero prensado en frío con tornillo para regular la apertura y altura de la puerta, tiene dos orificios de 8mm de diámetro en el lateral donde se fija la cuña mediante dos

casquillos de nylon inyectado para un mejor acabado y resistencia, permitiendo así el montaje y desmontaje del mueble en numerosas ocasiones si éste ocasiona daños en el mueble. La bisagra tiene un brazo de acero prensado en frío que permite la apertura en un ángulo de 110º con cobertura total del lateral. La bisagra recibe un acabado niquelado para mayor durabilidad. La puerta LE tiene una jamba de acero para cerrar y bloquear la puerta, se fija a la puerta mediante dos casquillos de nylon inyectado para un mejor acabado y resistencia. Y la puerta LD tiene un tirador de aluminio extruido de 148mm de largo con un orificio de 128 mm entre orificios, tiene un acabado de ónix satinado y un detalle ergonómico para mejorar la comodidad de agarre y se fija a la puerta mediante 2 x tornillos m4.2 Cabeza Philips.
Estantes :Compuesto por 4 fijado móvil, fijada por 4 soportes de balda de nailon de 150 mm de diámetro encajados en la balda mediante presión que permite insertar el tornillo Philips en el soporte de nailon, bloqueando la balda y evitando accidentes. El tornillo se puede fijar en el lateral según la necesidad del cliente.

4.2

DESCRIPCION	ARMÁRIO BAJO - COLOR 209 CARVALHO HANNOVER Y 203 BLANCO TRAMA
DIMENSION	0.800 x 0.465 x 0.740 mm

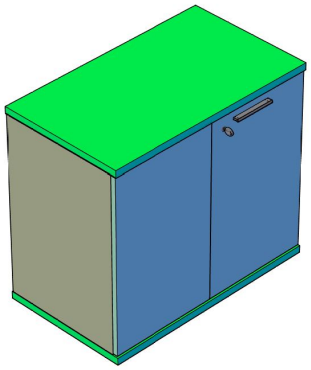

BASE SUPERIOR:
Tiene 1 base superior fabricada en MDP (Tablero de partículas de densidad media) de 25 mm de espesor, (panel de partículas de densidad media, producido con la aglutinación de partículas de madera con resinas especiales, mediante la aplicación simultánea de temperatura y presión, dando como resultado un panel homogéneo con gran estabilidad dimensional Hoja especial de papel impregnada con resina específica que se fusiona al material (MDP) mediante presión y alta temperatura en ambas caras del (MDP), dando como resultado una plancha única y acabada, proporcionando mayor resistencia Tiene un Cinta de borde de PVC de 2,5 mm de espesor a lo largo de todo el contorno de la pieza cumpliendo con la norma **NBR 13966**, con resistencia al impacto, rayado y abrasión, no mancha, es resistente a la humedad y no propaga llama (autoextinguible) borde tiene una capa en la superficie interior de PRIMER donde este material se encarga de la perfecta fijación del borde en el panel, teniendo un radio de 2,5 mm en el borde superior e inferior del borde.

BASE INFERIOR:
Tiene 1 base inferior fabricada en MDP (Tablero de partículas de densidad media) de 25 mm de espesor, (panel de partículas de densidad media, producido con la aglutinación de partículas de madera con resinas especiales, mediante la aplicación simultánea de temperatura y presión, dando como resultado un panel homogéneo con gran estabilidad dimensional Hoja especial de papel impregnada con resina específica que se fusiona al material (MDP) mediante presión y alta temperatura en ambas caras del (MDP), dando como resultado una plancha única y acabada, proporcionando mayor resistencia Tiene un Cinta de borde de PVC de 2,5 mm de espesor a lo largo de todo el contorno de la pieza cumpliendo con la norma **NBR 13966**,

con resistencia al impacto, rayado y abrasión, no mancha, es resistente a la humedad y no propaga llama (autoextinguible) borde tiene una capa en la superficie interior de PRIMER donde este material se encarga de la perfecta fijación del borde en el panel, teniendo un radio de 2,5 mm en el borde superior e inferior del borde. La cinta de borde tiene una capa en la superficie interior de PRIMER donde este material se encarga de la perfecta fijación del borde en el panel, teniendo un radio de 2,5 mm en el borde superior e inferior del borde. La base inferior tiene orificios para recibir la zapata niveladora con un diámetro de 50 mm inyectada en negro, tiene un tornillo Allen para ajuste interno de hasta 20 mm.

CUERPO:
2 módulos formados por, laterales, baldas, puertas y todo el litoral, fabricados en MDP (Tablero de partículas de densidad media) de 18 mm de espesor, (panel de partículas de densidad media, producido con la aglutinación de partículas de madera con resinas especiales, mediante la aplicación simultánea de temperatura y presión, dando como resultado un panel homogéneo con gran estabilidad dimensional Hoja de papel especial impregnado con resina específica que se fusiona al material (MDP) mediante presión y alta temperatura en ambos lados del (MDP), resultando en una placa única y acabada, proporcionando mayor resistencia y acabado. Tiene cinta de borde de PVC con 1 mm de espesor en todo el contorno de las piezas, con resistencia al impacto, rayado y abrasión, no mancha es resistente a la humedad y no Propagar llama (autoextinguible) La cinta de borde tiene una capa en la superficie interior de PRIMER donde este material se encarga de la perfecta fijación del borde en el panel, teniendo un radio de 1 mm en el borde superior e inferior del borde. La fijación entre las piezas se realiza mediante casquillos de nailon para una mayor fijación, además dispone de tornillos minifix para fijar las piezas directamente sobre los casquillos de nailon.

ESTANTERÍA:
Compuesto por 1 balda móvil, fijada por 4 soportes de balda de nailon de 20 mm de diámetro encajados en la balda mediante presión que permite insertar el tornillo Philips en el soporte de nailon, bloqueando la balda y evitando accidentes. El tornillo se puede fijar en el lateral según la necesidad del cliente.

BLOQUEO DELANTERO:
Dispone de cerradura frontal en las puertas LD con dos llaves retráctiles en polipropileno inyectado con varilla de acero de alta resistencia al par, tiene cuerpo de acero, con cilindro de 19 mm de diámetro, niquelado, autobrillante, fijado a la puerta mediante mediante dos tornillos de acero.con cabeza Philips de 3,5 x 16 ZA, dispone de casquillo de nailon inyectado de 8 mm de diámetro fijado entre los tornillos y la puerta, para mayor acabado y calidad. La cerradura tiene un giro de 180º para abrir o cerrar la puerta.

PUERTAS: Dispone de 2 puertas, fabricadas en MDP (Tablero de partículas de densidad media) de 18 mm de espesor, (panel de partículas de densidad media, producido con la aglutinación de partículas de madera con resinas especiales, mediante la aplicación simultánea de temperatura y presión, dando como resultado un resultado homogéneo y altamente panel de estabilidad dimensional Hoja especial de papel impregnada con resina específica que se fusiona al material (MDP) mediante presión y alta temperatura en ambas caras del (MDP), dando como resultado una plancha única y acabada, proporcionando mayor resistencia y acabado. Tiene cinta de borde de PVC de 1 mm de espesor alrededor de todo el contorno de la pieza, con resistencia al impacto, rayado y abrasión, no mancha, es resistente a la humedad y no propaga la llama (autoextinguible). superficie interior de PRIMER donde este material se encarga de la perfecta fijación del borde en el panel, teniendo un radio de 1 mm en el borde superior e inferior del borde. Dispone de 2 bisagras de acero de alta resistencia con cazoleta de 35 mm de diámetro fijada a la puerta mediante carcasa de 35 mm de diámetro para mayor fijación y resistencia, dispone de dos orificios de 8 mm de diámetro fijados con dos tornillos de cabeza Philips 3,5 x 16 y dos casquillos de nailon entre el tornillo y la puerta. Posee una cuña de acero prensado en frío con tornillo para regular la apertura y altura de la puerta, tiene dos orificios de 8 mm de diámetro en el lateral donde se fija la cuña mediante dos casquillos de

nylon inyectado para un mejor acabado y resistencia , permitiendo así el montaje y desmontaje del mueble en numerosas ocasiones si éste ocasiona daños en el mueble. La bisagra tiene un brazo de acero prensado en frío que permite la apertura en un ángulo de 110º con cobertura total del lateral. La bisagra recibe un acabado niquelado para mayor durabilidad. La puerta LE tiene una jamba de acero para cerrar y bloquear la puerta, se fija a la puerta mediante dos casquillos de nylon inyectado para un mejor acabado y resistencia. Y la puerta LD tiene un tirador de aluminio extruido de 148 mm de largo con un orificio de 128 mm entre orificios, tiene un acabado de ónix satinado y un detalle ergonómico para mejorar la comodidad de agarre y se fija a la puerta mediante 2 x tornillos m4.2 Cabeza Philips ZA.

4.3

DESCRIPCION	ARMARIO MEDIO - COLOR 209 CARVALHO HANNOVER Y 203 BLANCO TRAMA
DIMENSION	0.800 x 0.460 x 1.10

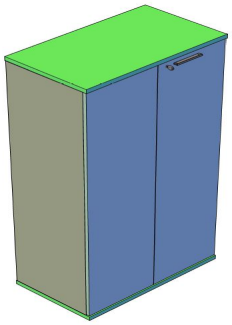

BASE SUPERIOR

Tiene 1 base superior fabricada en MDP (Tablero de partículas de densidad media) de 25 mm de espesor, (panel de partículas de densidad media, producido con la aglutinación de partículas de madera con resinas especiales, mediante la aplicación simultánea de temperatura y presión, dando como resultado un panel homogéneo con gran estabilidad dimensional Hoja especial de papel impregnada con resina específica que se fusiona al material (MDP) mediante presión y alta temperatura en ambas caras del (MDP), dando como resultado una plancha única y acabada, proporcionando mayor resistencia. Acabado con cinta de borde de PVC de 2,5 mm de espesor alrededor de todo el contorno de la pieza en el color a definir, tiene un radio de 2,5 mm en el borde superior e inferior del borde, cumpliendo con la norma **NBR 13966**, tiene resistencia a impactos, rayones y abrasión, no mancha, es resistente a la humedad y no propaga la llama (auto extinguible)borde tiene una capa en la superficie interior de PRIMER donde este material se encarga de la perfecta fijación del borde en el panel, teniendo un radio de 2,5 mm en el borde superior e inferior del borde.
La parte superior recibe orificios para acoplar los módulos del gabinete y otros accesorios, todos fijados con casquillos de nailon para una mayor fijación, además cuenta con tornillos minifix para fijar las piezas directamente sobre los casquillos de nailon. En el gabinete de 1100 mm de altura, tiene un orificio para recibir el tope “L” en la cerradura de la puerta

BASE INFERIOR:

Cuenta con 1 base inferior fabricada en MDP (Tablero de partículas de densidad media) de 25 mm de espesor, (panel de partículas de densidad media, producido con la aglutinación de partículas de madera con resinas especiales, mediante la aplicación simultánea de temperatura y presión, dando como resultado un resultado homogéneo y altamente panel de estabilidad dimensional Hoja especial de papel impregnado con resina específica que se fusiona al material (MDP) mediante presión y alta temperatura en ambas caras del (MDP), dando como resultado una plancha única y acabada, proporcionando mayor resistencia Tiene un Cinta de

borde de PVC de 2,5 mm de espesor a lo largo de todo el contorno de la pieza, con resistencia al impacto, rayado y abrasión, no mancha, es resistente a la humedad y no propaga la llama (auto extinguible). El borde tiene una capa en la superficie interior de PRIMER donde este material se encarga de la perfecta fijación del borde en el panel, teniendo un radio de 2,5 mm en el borde superior e inferior del borde. La base inferior tiene orificios para recibir la zapata niveladora con un diámetro de 50 mm inyectado en negro, tiene un tornillo Allen para ajuste interno de hasta 20 mm.

CUERPO:

Módulos compuestos por, laterales, baldas, puertas y costa entera, fabricados en MDP (Tablero de partículas de densidad media) de 18 mm de espesor, (panel de partículas de densidad media, producido con la aglutinación de partículas de madera con resinas especiales, mediante la aplicación simultánea de temperatura y presión. , dando como resultado un panel homogéneo con gran estabilidad dimensional. Hoja de papel especial impregnada con resina específica que se fusiona al material (MDP) mediante presión y alta temperatura en ambas caras del (MDP), dando como resultado un único acabado lámina, brindando mayor resistencia y acabado. Posee cinta de borde de PVC de 1 mm de espesor en todo el contorno de las piezas cumpliendo con la norma **NBR 13966** , con resistencia al impacto, rayado y abrasión, no mancha, es resistente a la humedad y no propaga la llama auto extinguible) .La cinta de borde tiene una capa en la superficie interior de PRIMER donde este material se encarga de la perfecta fijación del borde en el panel, teniendo un radio de 1 mm. en el borde superior e inferior del borde. La fijación entre las piezas se realiza mediante casquillos de nailon para una mayor fijación, además dispone de tornillos minifix para fijar las piezas directamente sobre los casquillos de nailon.

ESTANTERIAS:

Compuesto por dos baldas móviles y una balda intermedia para la fijación del tope que bloquea la puerta, fijada por 4 soportes de balda de nailon de 20 mm de diámetro encajados en la balda mediante presión que permite introducir el tornillo Philips en el soporte de nailon, bloqueando el estantería y prevención de accidentes. El tornillo se puede fijar en el lateral según la necesidad del cliente. En los gabinetes de más de 1100 mm de altura, el estante tiene un orificio para recibir el tope "L" en la cerradura de la puerta.

CERRADURA FRONTAL:

Dispone de cerradura frontal en las puertas LD con dos llaves retráctiles en polipropileno inyectado con varilla de acero de alta resistencia al par, tiene cuerpo de acero, con cilindro de 19 mm de diámetro, niquelado, auto brillante, fijado a la puerta mediante mediante dos tornillos de acero con cabeza Philips de 3,5 x 16 ZA, dispone de casquillo de nailon inyectado de 8 mm de diámetro fijado entre los tornillos y la puerta, para mayor acabado y calidad. La cerradura tiene un giro de 180º para abrir o cerrar la puerta.

PUERTAS:

Dispone de 2 puertas, fabricadas en MDP (Tablero de partículas de densidad media) de 18 mm de espesor, (panel de partículas de densidad media, producido con la aglutinación de partículas de madera con resinas especiales, mediante la aplicación simultánea de temperatura y presión, dando como resultado un resultado homogéneo y altamente panel de estabilidad dimensional Hoja especial de papel impregnada con resina específica que se fusiona al material (MDP) mediante presión y alta temperatura en ambas caras del (MDP), dando como resultado una plancha única y acabada, proporcionando mayor resistencia y acabado. Tiene cinta de borde de PVC de 1 mm de espesor alrededor de todo el contorno de la pieza, con resistencia al impacto, rayado y abrasión, no mancha, es resistente a la humedad y no propaga la llama (auto extinguible). Superficie interior de PRIMER donde este material se encarga de la perfecta fijación del borde en el panel, teniendo un radio de 1 mm en el borde superior e inferior del borde. Dispone de 2 bisagras de acero de alta resistencia con cazoleta de 35 mm de diámetro fijada a la puerta mediante carcasa de 35 mm de diámetro para mayor fijación y resistencia, dispone de dos orificios de 8 mm de diámetro fijados con dos tornillos de cabeza Philips 3,5 x 16 y dos casquillos de nailon entre el tornillo y la puerta. Tiene una cuña de acero

prensado en frío con tornillo para regular la apertura y altura de la puerta, tiene dos orificios de 8 mm de diámetro en el lado donde se fija la cuña mediante dos nylon inyectado para un mejor acabado y resistencia, permitiendo así el montaje y desmontaje del mueble en numerosas ocasiones si éste ocasiona daños en el mueble. La bisagra tiene un brazo de acero prensado en frío que permite la apertura en un ángulo de 110º con cobertura total del lateral. La bisagra recibe un acabado niquelado para mayor durabilidad. La puerta LE tiene una jamba de acero para cerrar y bloquear la puerta, se fija a la puerta mediante dos casquillos de nylon inyectado para un mejor acabado y resistencia. Y la puerta LD tiene un tirador de aluminio extruido de 148 mm de largo con un orificio de 128 mm entre orificios, tiene un acabado de ónix satinado y un detalle ergonómico para mejorar la comodidad de agarre y se fija a la puerta mediante 2 x tornillos m4.2 Cabeza Philips ZA. En armarios con una altura superior a 1600 mm, el orificio en el tirador y las llaves está a una altura de 1100 mm, lo que facilita la apertura de las puertas.

4.4

DESCRIPCIÓN	ARMARIO ALTO OPERATIVO/COLOR 209 CARVALHO HANNOVER Y 203 BLANCO TRAMA
DIMENSION	0.800 x 0.460 x 1.600

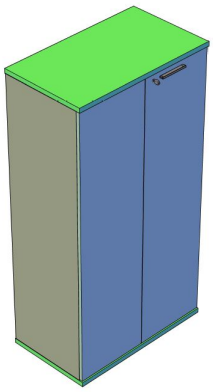

BASE SUPERIOR.
Tiene 1 base superior fabricada en MDP (Tablero de partículas de densidad media) de 25 mm de espesor, (panel de partículas de densidad media, producido con la aglutinación de partículas de madera con resinas especiales, mediante la aplicación simultánea de temperatura y presión, dando como resultado un panel homogéneo con gran estabilidad dimensional Hoja especial de papel impregnada con resina específica que se fusiona al material (MDP) mediante presión y alta temperatura en ambas caras del (MDP), dando como resultado una plancha única y acabada, proporcionando mayor resistencia . Acabado con cinta de borde de PVC de 2,5 mm de espesor alrededor de todo el contorno de la pieza en el color a definir, tiene un radio de 2,5 mm en el borde superior e inferior del borde, cumpliendo con la norma **NBR 13966**, tiene resistencia a impactos, rayones y abrasión, no mancha, es resistente a la humedad y no propaga la llama (auto extinguible)borde tiene una capa en la superficie interior de PRIMER donde este material se encarga de la perfecta fijación del borde en el panel, teniendo un radio de 2,5 mm en el borde superior e inferior del borde.
La parte superior recibe orificios para acoplar los módulos del gabinete y otros accesorios, todos fijados con casquillos de nailon para una mayor fijación, además cuenta con tornillos minifix para fijar las piezas directamente sobre los casquillos de nailon. En el gabinete de 1600 mm de altura, tiene un orificio para recibir el tope “L” en la cerradura de la puerta

BASE INFERIOR:
Cuenta con 1 base inferior fabricada en MDP (Tablero de partículas de densidad media) de 25 mm de espesor, (panel de partículas de densidad media, producido con la aglutinación de partículas de madera con resinas especiales, mediante la aplicación simultánea de temperatura

y presión, dando como resultado un resultado homogéneo y altamente panel de estabilidad dimensional Hoja especial de papel impregnado con resina específica que se fusiona al material (MDP) mediante presión y alta temperatura en ambas caras del (MDP), dando como resultado una plancha única y acabada, proporcionando mayor resistencia Tiene un Cinta de borde de PVC de 2,5 mm de espesor a lo largo de todo el contorno de la pieza, con resistencia al impacto, rayado y abrasión, no mancha, es resistente a la humedad y no propaga la llama (auto extinguible). El borde tiene una capa en la superficie interior de PRIMER donde este material se encarga de la perfecta fijación del borde en el panel, teniendo un radio de 2,5 mm en el borde superior e inferior del borde. La base inferior tiene orificios para recibir la zapata niveladora con un diámetro de 50 mm inyectado en negro, tiene un tornillo Allen para ajuste interno de hasta 20 mm.

CUERPO:

Módulos compuestos por, laterales, baldas, puertas y costa entera, fabricados en MDP (Tablero de partículas de densidad media) de 18 mm de espesor, (panel de partículas de densidad media, producido con la aglutinación de partículas de madera con resinas especiales, mediante la aplicación simultánea de temperatura y presión. , dando como resultado un panel homogéneo con gran estabilidad dimensional. Hoja de papel especial impregnada con resina específica que se fusiona al material (MDP) mediante presión y alta temperatura en ambas caras del (MDP), dando como resultado un único acabado lámina, brindando mayor resistencia y acabado. Posee cinta de borde de PVC de 1 mm de espesor en todo el contorno de las piezas, con resistencia al impacto, rayado y abrasión, no mancha, es resistente a la humedad y no propaga la llama auto extinguible) .La cinta de borde tiene una capa en la superficie interior de PRIMER donde este material se encarga de la perfecta fijación del borde en el panel, teniendo un radio de 1 mm. en el borde superior e inferior del borde. La fijación entre las piezas se realiza mediante casquillos de nailon para una mayor fijación, además dispone de tornillos minifix para fijar las piezas directamente sobre los casquillos de nailon.

ESTANTES

Compuesto por dos baldas móviles y una balda intermedia para la fijación del tope que bloquea la puerta, fijada por 4 soportes de balda de nailon de 20 mm de diámetro encajados en la balda mediante presión que permite introducir el tornillo Philips en el soporte de nailon, bloqueando el estantería y prevención de accidentes. El tornillo se puede fijar en el lateral según la necesidad del cliente. En los gabinetes de más de 1600 mm de altura, el estante tiene un orificio para recibir el tope "L" en la cerradura de la puerta.

CERRADURA FRONTAL:

Dispone de cerradura frontal en las puertas LD con dos llaves retráctiles en polipropileno inyectado con varilla de acero de alta resistencia al par, tiene cuerpo de acero, con cilindro de 19 mm de diámetro, niquelado, auto brillante, fijado a la puerta mediante dos tornillos de acero con cabeza Philips de 3,5 x 16 ZA, dispone de casquillo de nailon inyectado de 8 mm de diámetro fijado entre los tornillos y la puerta, para mayor acabado y calidad. La cerradura tiene un giro de 180º para abrir o cerrar la puerta.

PUERTAS:

Dispone de 2 puertas, fabricadas en MDP (Tablero de partículas de densidad media) de 18 mm de espesor, (panel de partículas de densidad media, producido con la aglutinación de partículas de madera con resinas especiales, mediante la aplicación simultánea de temperatura y presión, dando como resultado un resultado homogéneo y altamente panel de estabilidad dimensional Hoja especial de papel impregnada con resina específica que se fusiona al material (MDP) mediante presión y alta temperatura en ambas caras del (MDP), dando como resultado una plancha única y acabada, proporcionando mayor resistencia y acabado. Tiene cinta de borde de PVC de 1 mm de espesor alrededor de todo el contorno de la pieza, con resistencia al impacto, rayado y abrasión, no mancha, es resistente a la humedad y no propaga la llama (auto extinguible). Superficie interior de PRIMER donde este material se encarga de la perfecta fijación del borde en el panel, teniendo un radio de 1 mm en el borde superior e inferior

del borde. Dispone de 2 bisagras de acero de alta resistencia con cazoleta de 35 mm de diámetro fijada a la puerta mediante carcasa de 35 mm de diámetro para mayor fijación y resistencia, dispone de dos orificios de 8 mm de diámetro fijados con dos tornillos de cabeza Philips 3,5 x 16 y dos casquillos de nailon entre el tornillo y la puerta. Tiene una cuña de acero prensado en frío con tornillo para regular la apertura y altura de la puerta, tiene dos orificios de 8 mm de diámetro en el lado donde se fija la cuña mediante dos nylon inyectado para un mejor acabado y resistencia, permitiendo así el montaje y desmontaje del mueble en numerosas ocasiones si éste ocasiona daños en el mueble. La bisagra tiene un brazo de acero prensado en frío que permite la apertura en un ángulo de 110º con cobertura total del lateral. La bisagra recibe un acabado niquelado para mayor durabilidad. La puerta LE tiene una jamba de acero para cerrar y bloquear la puerta, se fija a la puerta mediante dos casquillos de nylon inyectado para un mejor acabado y resistencia. Y la puerta LD tiene un tirador de aluminio extruido de 148 mm de largo con un orificio de 128 mm entre orificios, tiene un acabado de ónix satinado y un detalle ergonómico para mejorar la comodidad de agarre y se fija a la puerta mediante 2 x tornillos m4.2 Cabeza Philips ZA. En armarios con una altura superior a 1600 mm, el orificio en el tirador y las llaves está a una altura de 1600 mm, lo que facilita la apertura de las puertas.

4.5

DESCRIPCION	ARMARIO – ARCHIVO / COLOR 209 CARVALHO HANNOVER Y 203 BLANCO TRAMA
DIMENSION	800X460X2000

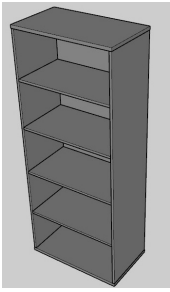

BASE SUPERIOR

Tiene 1 base superior fabricada en MDP (Tablero de partículas de densidad media) de 25 mm de espesor, (panel de partículas de densidad media, producido con la aglutinación de partículas de madera con resinas especiales, mediante la aplicación simultánea de temperatura y presión, dando como resultado un panel homogéneo con gran estabilidad dimensional Hoja especial de papel impregnada con resina específica que se fusiona al material (MDP) mediante presión y alta temperatura en ambas caras del (MDP), dando como resultado una plancha única y acabada, proporcionando mayor resistencia . Acabado con cinta de borde de PVC de 2,5 mm de espesor alrededor de todo el contorno de la pieza, tiene un radio de 2,5 mm en el borde superior e inferior del borde, cumpliendo con la norma **NBR 13966**, tiene resistencia a impactos, rayones y abrasión, no mancha, es resistente a la humedad y no propaga la llama (autoextinguible)borde tiene una capa en la superficie interior de PRIMER donde este material se encarga de la perfecta fijación del borde en el panel, teniendo un radio de 2,5 mm en el borde superior e inferior del borde.
La parte superior recibe orificios para acoplar los módulos del gabinete y otros accesorios, todos fijados con casquillos de nailon para una mayor fijación, además cuenta con tornillos minifix para fijar las piezas directamente sobre los casquillos de nailon. En el gabinete de 2000 mm de altura, tiene un orificio para recibir el tope “L” en la cerradura de la puerta

BASE INFERIOR

Cuenta con 1 base inferior fabricada en MDP (Tablero de partículas de densidad media) de 25 mm de espesor, (panel de partículas de densidad media, producido con la aglutinación de partículas de madera con resinas especiales, mediante la aplicación simultánea de temperatura y presión, dando como resultado un resultado homogéneo y altamente panel de estabilidad

dimensional Hoja especial de papel impregnado con resina específica que se fusiona al material (MDP) mediante presión y alta temperatura en ambas caras del (MDP), dando como resultado una plancha única y acabada, proporcionando mayor resistencia Tiene un Cinta de borde de PVC de 2,5 mm de espesor a lo largo de todo el contorno de la pieza, con resistencia al impacto, rayado y abrasión, no mancha, es resistente a la humedad y no propaga la llama (autoextinguible). El borde tiene una capa en la superficie interior de PRIMER donde este material se encarga de la perfecta fijación del borde en el panel, teniendo un radio de 2,5 mm en el borde superior e inferior del borde. La base inferior tiene orificios para recibir la zapata niveladora con un diámetro de 50 mm inyectada en negro, tiene un tornillo Allen para ajuste interno de hasta 20 mm.

CUERPO

Módulos compuestos por, laterales, baldas, puertas y costa entera, fabricados en MDP (Tablero de partículas de densidad media) de 18 mm de espesor, (panel de partículas de densidad media, producido con la aglutinación de partículas de madera con resinas especiales, mediante la aplicación simultánea de temperatura y presión. , dando como resultado un panel homogéneo con gran estabilidad dimensional. Hoja de papel especial impregnada con resina específica que se fusiona al material (MDP) mediante presión y alta temperatura en ambas caras del (MDP), dando como resultado un único acabado lámina, brindando mayor resistencia y acabado. Posee cinta de borde de PVC de 1 mm de espesor en todo el contorno de las piezas con resistencia al impacto, rayado y abrasión, no mancha, es resistente a la humedad y no propaga la llama auto extinguible) .La cinta de borde tiene una capa en la superficie interior de PRIMER donde este material se encarga de la perfecta fijación del borde en el panel, teniendo un radio de 1 mm. en el borde superior e inferior del borde. La fijación entre las piezas se realiza mediante casquillos de nailon para una mayor fijación, además dispone de tornillos minifix para fijar las piezas directamente sobre los casquillos de nailon.

ESTANTERIAS:

Compuesto por dos baldas móviles y una balda intermedia para la fijación del tope que bloquea la puerta, fijada por 4 soportes de balda de nailon de 20 mm de diámetro encajados en la balda mediante presión que permite introducir el tornillo Philips en el soporte de nailon, bloqueando el estantería y prevención de accidentes. El tornillo se puede fijar en el lateral según la necesidad del cliente. En los gabinetes de más de 2000 mm de altura, el estante tiene un orificio para recibir el tope "L" en la cerradura de la puerta.

5.1 MUEBLES A MEDIDA

DESCRIPCION	MESA CENTRO Y ESQUINERO - COLOR 209 CARVALHO HANNOVER
DIMENSION	900X600X400 / 600X600X400

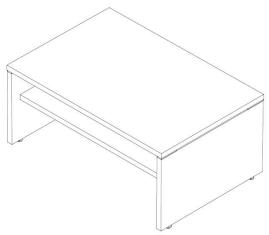

TAMPO:
MDP (Tablero de partículas de densidad media) de 25 mm de espesor, (panel de partículas de densidad media, producido con la aglutinación de partículas de madera con resinas especiales, mediante la aplicación simultánea de temperatura y presión, dando como resultado un panel homogéneo y altamente estable hoja especial de papel impregnado con resina específica que se fusiona al material (MDP) mediante presión y alta temperatura en ambos lados del (MDP), dando como resultado una placa única y acabada, proporcionando mayor resistencia y acabado. Borde de PVC de 2 mm de espesor alrededor de todo contorno de la pieza, con resistencia al impacto, rayado y abrasión, no mancha, es resistente a la humedad y no propaga la llama (autoextinguible) .La cinta de borde tiene una capa en la superficie interna de PRIMER donde este material es responsable para la perfecta fijación del borde en el panel, teniendo un radio de 2 mm en el borde superior e inferior del borde.
La fijación del tablero a los pies se realiza mediante tacos de madera y tacos de zamaq m6 x 13 para una mayor fijación, no contiene tornillos fijados directamente a la madera, pudiendo así montar y desmontar la mesa tantas veces como sea necesario sin mayores daños.

PANEL:
MDP (Tablero de partículas de densidad media) de 25 mm de espesor, (panel de partículas de densidad media, producido con la aglutinación de partículas de madera con resinas especiales, mediante la aplicación simultánea de temperatura y presión, dando como resultado un panel homogéneo y altamente estable hoja especial de papel impregnado con resina específica que se fusiona al material (MDP) mediante presión y alta temperatura en ambos lados del (MDP), dando como resultado una placa única y acabada, proporcionando mayor resistencia y acabado. Borde de PVC de 2 mm de espesor a lo largo de todo contorno de la pieza, con resistencia al impacto, rayado y abrasión, no mancha es resistente a la humedad y no propaga la llama (autoextinguible) .La cinta de borde tiene una capa en la superficie interna de PRIMER donde este material se encarga de la perfecta fijación del borde en el panel, teniendo un radio de 2 mm en el borde superior e inferior del borde.
La fijación del panel a los pies se realiza mediante clavijas de madera y tacos de zamaq m6 x 13 para mayor fijación, no contiene tornillos fijados directamente a la madera, pudiendo así montar y desmontar la mesa tantas veces como sea necesario sin mayores daños.

5.2

DESCRIPCION	RECEPCION CON REVESTIDO.
DIMENSION	2.000(largo)x 700(profundidad)x740(alto) /110(alto)

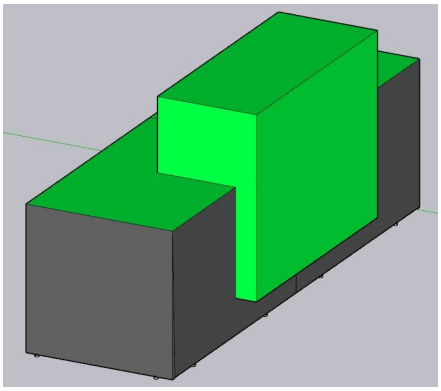

REVESTIMIENTO: **2.000 largo y alto 2.700 cm.**

Revestido de Pared de MDF (**MEDIO DESITY FIBERDOARD),** Tablero de fibras de mediana densidad producido con aglutinación de fibras de madera con resinas sintéticas, mediante aplicación simultánea de temperatura y presión, dando como resultado un tablero homogéneo con gran estabilidad dimensional. Hoja especial de papel impregnada con resina específica que se fusiona al material MDF mediante presión y alta temperatura en ambas caras del MDF dando como resultado una plancha única y acabada que proporciona mayor resistencia y acabado de 22mm de espesor.

FIJACIÓN:
Todo el sistema de fijación se realizará mediante un herraje – reglas metálicas y con inserciones metálicas o de nailon en las que permitan el montaje y desmontaje del revestido sin provocar daños en el mismo.

MUEBLE RECEPCION:

TAPA:
Tapa rectangular 2000x700mm, hecha de MDP (tablero de partículas de densidad media) de 25 mm de espesor en el color a definir, (panel de partículas de densidad media, producido con la aglutinación de partículas de madera con resinas especiales, mediante la aplicación simultánea de temperatura y presión, lo que resulta en en un panel homogéneo con gran estabilidad dimensional), recubierto por ambos lados con una hoja de papel especial impregnada con resina específica que se fusiona con el material MDP mediante presión y alta temperatura en ambos lados del MDP, lo que da como resultado una placa única y terminada , proporcionando mayor resistencia y acabado. Acabado con una cinta de PVC de 2.5mm de grosor alrededor del contorno completo de la pieza en el color a definir, tiene un radio de 2.5 mm en el borde superior e inferior del borde que cumple con el estándar **NBR 13966**, tiene resistencia al impacto, arañazos y abrasión, no mancha, es resistente a la humedad y no propaga llamas. La parte superior tiene un recorte para recibir la caja de salida de cableado

CAJA DE TOMAS:
La tapa principal tiene una caja de enchufe, la tapa de la caja de enchufe consta de cinco partes, dos laterales inyectados en Zamak, traviesas horizontales y una tapa de aluminio extruido. Tiene una tapa articulada de hasta 90° en aluminio en forma de "I". Todas las piezas se fijan entre sí mediante un tornillo autorroscante de 3,5x20. La tapa y los travesaños horizontales tienen un encaje longitudinal para la colocación del cepillo de sellado que permite un mejor acabado al utilizar los cables. Tiene un agujero en las dos solapas inyectadas para fijar la tapa en la ubicación deseada. La tapa tiene un paso de cableado de 10 mm cuando está cerrada. Soporte de enchufe metálico fabricado en acero SAE 1020 de 0,90 mm de espesor, de 319, 129, 90mm doblado en “S” con dos solapas laterales que permiten fijar el soporte debajo de la parte superior, las solapas laterales y la parte trasera del soporte tienen dos orificios cada una que permitir la salida de Cables, estos tienen tapón de acabado ABS inyectado y se fijan mediante “click”. El sistema de fijación del soporte a la encimera se realiza mediante tornillo y casquillo metálico M6x13. El soporte del zócalo tiene de serie cuatro entradas para tomas eléctricas con corte 41,5x21,5, cuatro entradas para RJ45 y dispone también como ranura opcional para soporte VGA y HDMI. Tapa de cierre inferior para acceso a las tomas, donde permite un fácil acceso para realizar la parte eléctrica y además garantiza la seguridad del usuario, ya que después de la instalación permanece cerrada e inhibiendo el acceso a la parte eléctrica. La tapa se fija al soporte del enchufe mediante dos tornillos autorroscantes. Todas las piezas metálicas están acabadas en pintura epoxi mediante un proceso mono vía de pintado automático y continuo con un sistema de pre tratamiento mediante pulverización de fosfato de hierro, seguido de un proceso de curado al aire calentado a 220°.

PANEL:
Fabricado en MDP (Tablero de partículas de densidad media), de 18mm de espesor, (panel de partículas de densidad media, producido con la aglutinación de partículas de madera con resinas especiales, mediante la aplicación simultánea de temperatura y presión, dando como

resultado una homogeneidad y gran estabilidad dimensional. Lámina especial de papel impregnado con resina específica que se fusiona al material (MDP) mediante presión y alta temperatura en ambas caras del (MDP), dando como resultado una plancha única y acabada, proporcionando mayor resistencia y acabado. Borde de PVC de 1mm de espesor cinta alrededor de todo el contorno de la pieza, con resistencia al impacto, rayado y abrasión, no mancha es resistente a la humedad y no propaga llama (autoextinguible) .La cinta de borde tiene una capa en la superficie interior de PRIMER donde está El material se encarga de la perfecta fijación del borde en el panel, teniendo un radio de 1mm en el borde superior e inferior del borde. El panel recibe orificios para acoplar los paneles y otros accesorios, todos fijados con casquillos metálicos m6x13 con llave Allen para mayor fijación, además dispone de tornillos minifix para fijar las piezas directamente sobre los casquillos metálicos.

PATA PANEL: Fabricado en MDP (Tablero de partículas de densidad media) de 25 mm de espesor (tablero de partículas de densidad media, producido con la aglutinación de partículas de madera con resinas especiales, mediante la aplicación simultánea de temperatura y presión, dando como resultado una homogeneidad y gran estabilidad dimensional Hoja de papel especial impregnado con resina específica que se fusiona al material (MDP) mediante presión y alta temperatura en ambos lados del (MDP), dando como resultado una placa única y acabada, proporcionando mayor resistencia y acabado. Cinta de borde de PVC de 2,5 mm de espesor alrededor del todo el contorno de la pieza, con resistencia al impacto, rayado y abrasión, no mancha es resistente a la humedad y no propaga la llama (autoextinguible) .La cinta de borde tiene una capa en la superficie interna de PRIMER donde este material es responsable para la perfecta fijación del borde en el panel, teniendo un radio de 2,5mm en el borde superior e inferior del borde. El pie del panel tiene bandejas portacables fabricadas en poliestireno inyectado de 60mm de diámetro en el color del revestimiento, y también en la parte inferior del pie del panel, recibe la zapata niveladora de 20mm de diámetro con ¼ de rosca niquelada que permite ajuste en altura hasta 25mm, recibe un acabado de nylon en la parte inferior para evitar daños al piso, estas zapatas se fijan al pie del panel mediante casquillos de acero de 1/4 x 13 fijados con una llave Allen. Tiene dos espaciadores en cada pie del panel fabricados en aluminio macizo pulido en los lados, de 90x25x6,35mm con 3 agujeros, 2 avellanados y un diámetro normal de 8mm para crear la distancia desde la parte superior en relación con el pie del panel, se fijan al pie mediante tornillos de acero de 3,5x14 que sirven para alinear el pie. Panel sobre la mesada tipo mostrador de MDP 25mm de espesor, que recubre la parte de la mesada.

5.3

DESCRIPCION	**MUEBLE RECEPCION – 2do PISO**
DIMENSION	2.400X 700X 750/1100mm - COLOR CARVALHO TRAMA CON 203 BRANCO TRAMA

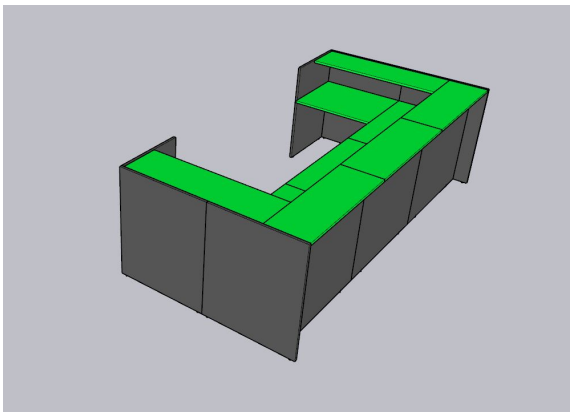

TAPA:
Tapa rectangular 2400x700mm, hecha de MDP (tablero de partículas de densidad media) de 25 mm de espesor en el color a definir, (panel de partículas de densidad media, producido con la aglutinación de partículas de madera con resinas especiales, mediante la aplicación simultánea de temperatura y presión, lo que resulta en en un panel homogéneo con gran estabilidad dimensional), recubierto por ambos lados con una hoja de papel especial impregnada con resina específica que se fusiona con el material MDP mediante presión y alta temperatura en ambos lados del MDP, lo que da como resultado una placa única y terminada , proporcionando mayor resistencia y acabado. Acabado con una cinta de PVC de 2.5 mm de grosor alrededor del contorno completo de la pieza en el color a definir, tiene un radio de 2.5 mm en el borde superior e inferior del borde que cumple con el estándar **NBR 13966**, tiene resistencia al impacto, arañazos y abrasión, no mancha, es resistente a la humedad y no propaga llamas. La parte superior tiene un recorte para recibir la caja de salida de cableado.

CAJAS DE TOMAS:
La tapa principal tiene una caja de enchufe, la tapa de la caja de enchufe consta de cinco partes, dos laterales inyectados en Zamak, traviesas horizontales y una tapa de aluminio extruido. Tiene una tapa articulada de hasta 90 ° en aluminio en forma de "I". todas las piezas se fijan entre sí mediante un tornillo autorroscante de 3,5 x 20. La tapa y los travesaños horizontales tienen un encaje longitudinal para la colocación del cepillo de sellado que permite un mejor acabado al utilizar los cables. Tiene un agujero en las dos solapas inyectadas para fijar la tapa en la ubicación deseada. La tapa tiene un paso de cableado de 10 mm cuando está cerrada. Soporte de enchufe metálico fabricado en acero **SAE 1020** de 0,90 mm de espesor, de 319,129,90 mm doblado en “S” con dos solapas laterales que permiten fijar el soporte debajo de la parte superior, las solapas laterales y la parte trasera del soporte tienen dos orificios cada una que permitir la salida de Cables, estos tienen tapón de acabado **ABS** inyectado y se fijan mediante “click”. El sistema de fijación del soporte a la encimera se realiza mediante tornillo y casquillo metálico M6 x 13. El soporte del zócalo tiene de serie cuatro entradas para tomas eléctricas con corte 41,5 x 21,5, cuatro entradas para RJ45 y dispone también como ranura opcional para soporte **VGA y HDMI**. Tapa de cierre inferior para acceso a las tomas, donde permite un fácil acceso para realizar la parte eléctrica y además garantiza la seguridad del usuario, ya que después de la instalación permanece cerrada e inhibiendo el acceso a la parte eléctrica. La tapa se fija al soporte del enchufe mediante dos tornillos autorroscantes. Todas las piezas metálicas están acabadas en pintura epoxi mediante un proceso monovia de pintado automático y continuo con un sistema de pretratamiento mediante pulverización de fosfato de hierro, seguido de un proceso de curado al aire calentado a 220 °.

BALCON DE SERVICIO:
Fabricado en MDP (Tablero de partículas de densidad media), de 22 mm de espesor, (panel de partículas de densidad media, producido con la aglutinación de partículas de madera con resinas especiales, mediante la aplicación simultánea de temperatura y presión, dando como resultado una homogeneidad y gran estabilidad dimensional. Lámina especial de papel impregnado con resina específica que se fusiona al material (MDP) mediante presión y alta temperatura en ambas caras del (MDP), dando como resultado una plancha única y acabada, proporcionando mayor resistencia y acabado. Borde de PVC de 1 mm de espesor cinta alrededor de todo el contorno de la pieza, con resistencia al impacto, rayado y abrasión, no mancha es resistente a la humedad y no propaga llama (autoextinguible) .La cinta de borde tiene una capa en la superficie interior de PRIMER donde está El material se encarga de la perfecta fijación del borde en el panel, teniendo un radio de 1 mm en el borde superior e inferior del borde.Parte de la mesa del escritorio teniendo una terminación de balcón recibidor del mismo material, que se fijan por unos tornillos de acero de 3,5 x 14, medidas.2.400x 350mm,

PANEL:
Fabricado en MDP (Tablero de partículas de densidad media), de 18 mm de espesor, (panel de partículas de densidad media, producido con la aglutinación de partículas de madera con resinas especiales, mediante la aplicación simultánea de temperatura y presión, dando como resultado una homogeneidad y gran estabilidad dimensional. Lámina especial de papel impregnado con resina específica que se fusiona al material (MDP) mediante presión y alta

temperatura en ambas caras del (MDP), dando como resultado una plancha única y acabada, proporcionando mayor resistencia y acabado. Borde de PVC de 1 mm de espesor cinta alrededor de todo el contorno de la pieza, con resistencia al impacto, rayado y abrasión, no mancha es resistente a la humedad y no propaga llama (autoextinguible) .La cinta de borde tiene una capa en la superficie interior de PRIMER donde esta El material se encarga de la perfecta fijación del borde en el panel, teniendo un radio de 1 mm en el borde superior e inferior del borde. El panel recibe orificios para acoplar los paneles y otros accesorios, todos fijados con casquillos metálicos m6 x 13 con llave Allen para mayor fijación, además dispone de tornillos minifix para fijar las piezas directamente sobre los casquillos metálicos.

PATA PANEL:
Fabricado en MDP (Tablero de partículas de densidad media) de 25 mm de espesor (tablero de partículas de densidad media, producido con la aglutinación de partículas de madera con resinas especiales, mediante la aplicación simultánea de temperatura y presión, dando como resultado una homogeneidad y gran estabilidad dimensional Hoja de papel especial impregnado con resina específica que se fusiona al material (MDP) mediante presión y alta temperatura en ambos lados del (MDP), dando como resultado una placa única y acabada, proporcionando mayor resistencia y acabado.Cinta de borde de PVC de 2,5 mm de espesor alrededor del todo el contorno de la pieza, con resistencia al impacto, rayado y abrasión, no mancha es resistente a la humedad y no propaga la llama (autoextinguible) .La cinta de borde tiene una capa en la superficie interna de PRIMER donde este material es responsable para la perfecta fijación del borde en el panel, teniendo un radio de 2,5 mm en el borde superior e inferior del borde. El pie del panel tiene bandejas portacables fabricadas en poliestireno inyectado de 60 mm de diámetro en el color del revestimiento, y también en la parte inferior del pie del panel, recibe la zapata niveladora de 20 mm de diámetro con ¼ de rosca niquelada que permite ajuste en altura hasta 25 mm, recibe un acabado de nylon en la parte inferior para evitar daños al piso, estas zapatas se fijan al pie del panel mediante casquillos de acero de 1/4 x 13 fijados con una llave Allen. Tiene dos espaciadores en cada pie del panel fabricados en aluminio macizo pulido en los lados, de 90 x 25 x 6,35 mm con 3 agujeros, 2 avellanados y un diámetro normal de 8 mm para crear la distancia desde la parte superior en relación con el pie del panel, se fijan al pie mediante tornillos de acero de 3,5 x 14 que sirven para alinear el pie. Panel sobre la mesada tipo mostrador de MDP 25mm de espesor.

5.4

DESCRIPCION	MUEBLE RECEPCION – 1ro y 3e Piso-
DIMENSION	3600x700x7500/1100 - COLOR CARVALHO TRAMA CON 203 BRANCO TRAMA

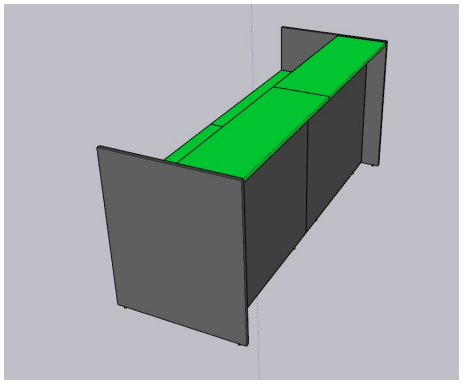

MUEBLE RECEPCION:

TAPA:

Tapa en diseño U con medidas de 36000x700 mm, hecha de MDP (tablero de partículas de densidad media) de 25 mm de espesor en el color a definir, (panel de partículas de densidad media, producido con la aglutinación de partículas de madera con resinas especiales, mediante la aplicación simultánea de temperatura y presión, lo que resulta en en un panel homogéneo con gran estabilidad dimensional), recubierto por ambos lados con una hoja de papel especial impregnada con resina específica que se fusiona con el material MDP mediante presión y alta temperatura en ambos lados del MDP, lo que da como resultado una placa única y terminada , proporcionando mayor resistencia y acabado. Acabado con una cinta de PVC de 2.5 mm de grosor alrededor del contorno completo de la pieza en el color a definir, tiene un radio de 2.5 mm en el borde superior e inferior del borde que cumple con el estándar **NBR 13966**, tiene resistencia al impacto, arañazos y abrasión, no mancha, es resistente a la humedad y no propaga llamas. La parte superior tiene un recorte para recibir la caja de salida de cableado.

CAJA DE TOMAS:

La tapa principal tiene una caja de enchufe, la tapa de la caja de enchufe consta de cinco partes, dos laterales inyectados en Zamak, traviesas horizontales y una tapa de aluminio extruido. Tiene una tapa articulada de hasta 90 ° en aluminio en forma de "I". todas las piezas se fijan entre sí mediante un tornillo autorroscante de 3,5 x 20. La tapa y los travesaños horizontales tienen un encaje longitudinal para la colocación del cepillo de sellado que permite un mejor acabado al utilizar los cables. Tiene un agujero en las dos solapas inyectadas para fijar la tapa en la ubicación deseada. La tapa tiene un paso de cableado de 10 mm cuando está cerrada. Soporte de enchufe metálico fabricado en acero **SAE 1020** de 0,90 mm de espesor, de 319,129,90 mm doblado en “S” con dos solapas laterales que permiten fijar el soporte debajo de la parte superior, las solapas laterales y la parte trasera del soporte tienen dos orificios cada una que permitir la salida de Cables, estos tienen tapón de acabado ABS inyectado y se fijan mediante “click”. El sistema de fijación del soporte a la encimera se realiza mediante tornillo y casquillo metálico M6 x 13. El soporte del zócalo tiene de serie cuatro entradas para tomas eléctricas con corte 41,5 x 21,5, cuatro entradas para RJ45 y dispone también como ranura opcional para soporte **VGA y HDMI.** Tapa de cierre inferior para acceso a las tomas, donde permite un fácil acceso para realizar la parte eléctrica y además garantiza la seguridad del usuario, ya que después de la instalación permanece cerrada e inhibiendo el acceso a la parte eléctrica. La tapa se fija al soporte del enchufe mediante dos tornillos autorroscantes. Todas las piezas metálicas están acabadas en pintura epoxi mediante un proceso monovia de pintado automático y continuo con un sistema de pretratamiento mediante pulverización de fosfato de hierro, seguido de un proceso de curado al aire calentado a 220 °.

BALCON DE SERVICIO:

Fabricado en MDP (Tablero de partículas de densidad media), de 22 mm de espesor, (panel de partículas de densidad media, producido con la aglutinación de partículas de madera con resinas especiales, mediante la aplicación simultánea de temperatura y presión, dando como resultado una homogeneidad y gran estabilidad dimensional. Lámina especial de papel impregnado con resina específica que se fusiona al material (MDP) mediante presión y alta temperatura en ambas caras del (MDP), dando como resultado una plancha única y acabada, proporcionando mayor resistencia y acabado. Borde de PVC de 1 mm de espesor cinta alrededor de todo el contorno de la pieza, con resistencia al impacto, rayado y abrasión, no mancha es resistente a la humedad y no propaga llama (autoextinguible) .La cinta de borde tiene una capa en la superficie interior de PRIMER donde está El material se encarga de la perfecta fijación del borde en el panel, teniendo un radio de 1 mm en el borde superior e inferior del borde. Parte de la mesa del escritorio teniendo una terminación de balcón recibidor del mismo material, que se fijan por unos tornillos de acero de 3,5 x 14, medidas.2.400x 350mm,

PANEL:

Fabricado en MDP (Tablero de partículas de densidad media), de 18 mm de espesor, (panel de partículas de densidad media, producido con la aglutinación de partículas de madera con resinas especiales, mediante la aplicación simultánea de temperatura y presión, dando como

resultado una homogeneidad y gran estabilidad dimensional. Lámina especial de papel impregnado con resina específica que se fusiona al material (MDP) mediante presión y alta temperatura en ambas caras del (MDP), dando como resultado una plancha única y acabada, proporcionando mayor resistencia y acabado. Borde de PVC de 1 mm de espesor cinta alrededor de todo el contorno de la pieza, con resistencia al impacto, rayado y abrasión, no mancha es resistente a la humedad y no propaga llama (autoextinguible) .La cinta de borde tiene una capa en la superficie interior de PRIMER donde esta El material se encarga de la perfecta fijación del borde en el panel, teniendo un radio de 1 mm en el borde superior e inferior del borde. El panel recibe orificios para acoplar los paneles y otros accesorios, todos fijados con casquillos metálicos m6 x 13 con llave Allen para mayor fijación, además dispone de tornillos minifix para fijar las piezas directamente sobre los casquillos metálicos.

PATA PANEL:
Fabricado en MDP (Tablero de partículas de densidad media) de 25 mm de espesor (tablero de partículas de densidad media, producido con la aglutinación de partículas de madera con resinas especiales, mediante la aplicación simultánea de temperatura y presión, dando como resultado una homogeneidad y gran estabilidad dimensional Hoja de papel especial impregnado con resina específica que se fusiona al material (MDP) mediante presión y alta temperatura en ambos lados del (MDP), dando como resultado una placa única y acabada, proporcionando mayor resistencia y acabado.Cinta de borde de PVC de 2,5 mm de espesor alrededor del todo el contorno de la pieza, con resistencia al impacto, rayado y abrasión, no mancha es resistente a la humedad y no propaga la llama (autoextinguible) .La cinta de borde tiene una capa en la superficie interna de PRIMER donde este material es responsable para la perfecta fijación del borde en el panel, teniendo un radio de 2,5 mm en el borde superior e inferior del borde. El pie del panel tiene bandejas portacables fabricadas en poliestireno inyectado de 60 mm de diámetro en el color del revestimiento, y también en la parte inferior del pie del panel, recibe la zapata niveladora de 20 mm de diámetro con ¼ de rosca niquelada que permite ajuste en altura hasta 25 mm, recibe un acabado de nylon en la parte inferior para evitar daños al piso, estas zapatas se fijan al pie del panel mediante casquillos de acero de 1/4 x 13 fijados con una llave Allen. Tiene dos espaciadores en cada pie del panel fabricados en aluminio macizo pulido en los lados, de 90 x 25 x 6,35 mm con 3 agujeros, 2 avellanados y un diámetro normal de 8 mm para crear la distancia desde la parte superior en relación con el pie del panel, se fijan al pie mediante tornillos de acero de 3,5 x 14 que sirven para alinear el pie. Panel sobre la mesada tipo mostrador de MDP 25mm de espesor, que recubre la parte de la mesada.

5.5

DESCRIPCION	REVESTIDO DE PARED – DIRECTOR NACIONAL
DIMENSION	3400x 2600 - revestido color tortona - armario 2.400X0.350X0.730 X 204 - preto trama

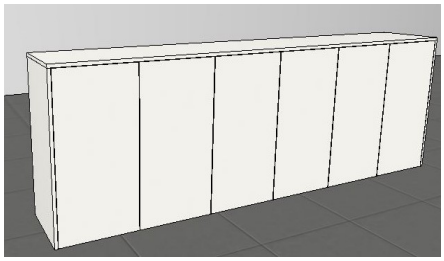

REVESTIMIENTO:
Revestido de Pared de MDF- **MEDIO DESITY FIBERDOARD,** Tablero de fibras de mediana densidad producido con aglutinación de fibras de madera con resinas sintéticas, mediante aplicación simultánea de temperatura y presión, dando como resultado un tablero homogéneo con gran estabilidad dimensional. Hoja especial de papel impregnada con resina específica que se fusiona al material MDF mediante presión y alta temperatura en ambas caras del MDF dando como resultado una plancha única y acabada que proporciona mayor resistencia y acabado de 15mm de espesor , separados de panel a panel con unas buñas pequeñas de 5cm a 10cm.

FIJACIÓN:
Todo el sistema de fijación se realizará mediante un herraje y con inserciones metálicas o de nailon en las que permitan el montaje y desmontaje del revestido sin provocar daños en el mismo.

Armario Aéreo – Fijado por el revestido.
Tiene 1 base superior fabricada en MDP (Tablero de partículas de densidad media) de 25mm de espesor, (panel de partículas de densidad media, producido con la aglutinación de partículas de madera con resinas especiales, mediante la aplicación simultánea de temperatura y presión, dando como resultado un panel homogéneo con gran estabilidad dimensional Hoja especial de papel impregnada con resina específica que se fusiona al material (MDP) mediante presión y alta temperatura en ambas caras del (MDP), dando como resultado una plancha única y acabada, proporcionando mayor resistencia Tiene un Cinta de borde de PVC de 2,5 mm de espesor a lo largo de todo el contorno de la pieza cumpliendo con la norma **NBR 13966**, con resistencia al impacto, rayado y abrasión, no mancha, es resistente a la humedad y no propaga llama (autoextinguible) borde tiene una capa en la superficie interior de PRIMER donde este material se encarga de la perfecta fijación del borde en el panel, teniendo un radio de 2,5mm en el borde superior e inferior del borde.
Tiene 1 base inferior fabricada en MDP (Tablero de partículas de densidad media) de 25mm de espesor, (panel de partículas de densidad media, producido con la aglutinación de partículas de madera con resinas especiales, mediante la aplicación simultánea de temperatura y presión, dando como resultado un panel homogéneo con gran estabilidad dimensional Hoja especial de papel impregnada con resina específica que se fusiona al material (MDP) mediante presión y alta temperatura en ambas caras del (MDP), dando como resultado una plancha única y acabada, proporcionando mayor resistencia Tiene un Cinta de borde de PVC de 2,5 mm de espesor a lo largo de todo el contorno de la pieza cumpliendo con la norma **NBR 13966**, con resistencia al impacto, rayado y abrasión, no mancha, es resistente a la humedad y no propaga llama (autoextinguible) borde tiene una capa en la superficie interior de PRIMER donde este material se encarga de la perfecta fijación del borde en el panel, teniendo un radio de 2,5 mm en el borde superior e inferior del borde. La cinta de borde tiene una capa en la superficie interior de PRIMER donde este material se encarga de la perfecta fijación del borde en el panel, teniendo un radio de 2,5mm en el borde superior e inferior del borde. La base inferior tiene orificios para recibir la zapata niveladora con un diámetro de 50mm inyectada en negro, tiene un tornillo Allen para ajuste interno de hasta 20mm.
2 módulos formados por, laterales, baldas, puertas y todo el litoral, fabricados en MDP (Tablero de partículas de densidad media) de 18mm de espesor, (panel de partículas de densidad media, producido con la aglutinación de partículas de madera con resinas especiales, mediante la aplicación simultánea de temperatura y presión, dando como resultado un panel homogéneo con gran estabilidad dimensional Hoja de papel especial impregnado con resina específica que se fusiona al material (MDP) mediante presión y alta temperatura en ambos lados del (MDP), resultando en una placa única y acabada, proporcionando mayor resistencia y acabado. Tiene cinta de borde de PVC con 1mm de espesor en todo el contorno de las piezas, con resistencia al impacto, rayado y abrasión, no mancha es resistente a la humedad y no Propagar llama (autoextinguible) La cinta de borde tiene una capa en la superficie interior de PRIMER donde este material se encarga de la perfecta fijación del borde en el panel, teniendo un radio de 1 mm en el borde superior e inferior del borde. La fijación entre las piezas se realiza mediante

casquillos de nailon para una mayor fijación, además dispone de tornillos minifix para fijar las piezas directamente sobre los casquillos de nailon.

ESTANTERÍA: Compuesto por 1 balda móvil, fijada por 4 soportes de balda de nailon de 20 mm de diámetro encajados en la balda mediante presión que permite insertar el tornillo Philips en el soporte de nailon, bloqueando la balda y evitando accidentes. El tornillo se puede fijar en el lateral según la necesidad del cliente.
BLOQUEO DELANTERO: Dispone de cerradura frontal en las puertas LD con dos llaves retráctiles en polipropileno inyectado con varilla de acero de alta resistencia al par, tiene cuerpo de acero, con cilindro de 19mm de diámetro, niquelado, autobrillante, fijado a la puerta mediante mediante dos tornillos de acero con cabeza Philips de 3,5x16 ZA, dispone de casquillo de nailon inyectado de 8mm de diámetro fijado entre los tornillos y la puerta, para mayor acabado y calidad. La cerradura tiene un giro de 180º para abrir o cerrar la puerta.

PUERTAS: Dispone de 2 puertas, fabricadas en MDP (Tablero de partículas de densidad media) de 18mm de espesor, (panel de partículas de densidad media, producido con la aglutinación de partículas de madera con resinas especiales, mediante la aplicación simultánea de temperatura y presión, dando como resultado un resultado homogéneo y altamente panel de estabilidad dimensional Hoja especial de papel impregnada con resina específica que se fusiona al material (MDP) mediante presión y alta temperatura en ambas caras del (MDP), dando como resultado una plancha única y acabada, proporcionando mayor resistencia y acabado. Tiene cinta de borde de PVC de 1mm de espesor alrededor de todo el contorno de la pieza, con resistencia al impacto, rayado y abrasión, no mancha, es resistente a la humedad y no propaga la llama (autoextinguible). Superficie interior de PRIMER donde este material se encarga de la perfecta fijación del borde en el panel, teniendo un radio de 1 mm en el borde superior e inferior del borde. Dispone de 2 bisagras de acero de alta resistencia con cazoleta de 35 mm de diámetro fijada a la puerta mediante carcasa de 35mm de diámetro para mayor fijación y resistencia, dispone de dos orificios de 8 mm de diámetro fijados con dos tornillos de cabeza Philips 3,5x16 y dos casquillos de nailon entre el tornillo y la puerta. Posee una cuña de acero prensado en frío con tornillo para regular la apertura y altura de la puerta, tiene dos orificios de 8mm de diámetro en el lateral donde se fija la cuña mediante dos casquillos de nylon inyectado para un mejor acabado y resistencia, permitiendo así el montaje y desmontaje del mueble en numerosas ocasiones si éste ocasiona daños en el mueble. La bisagra tiene un brazo de acero prensado en frío que permite la apertura en un ángulo de 110º con cobertura total del lateral. La bisagra recibe un acabado niquelado para mayor durabilidad. La puerta LE tiene una jamba de acero para cerrar y bloquear la puerta, se fija a la puerta mediante dos casquillos de nylon inyectado para un mejor acabado y resistencia. Y la puerta LD tiene un tirador de aluminio extruido de 148mm de largo con un orificio de 128mm entre orificios, tiene un acabado de ónix satinado y un detalle ergonómico para mejorar la comodidad de agarre y se fija a la puerta mediante 2 x tornillos m4.2 Cabeza Philips ZA.

FIJACIÓN:
Todo el sistema de fijación se realizará mediante tornillos métricos y con inserciones metálicas o de nailon en las que permitan el montaje y desmontaje del mueble sin provocar daños en el mismo.

5.6

DESCRIPCION	PORTA TV – ESPERA DIRECTOR NACIONAL.
DIMENSION	2.660mmx1500 - color 205 gianduia y 209 carvalho hannover.

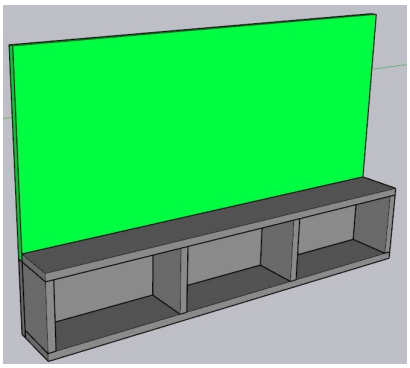

PORTA TV.
Revestido de Pared de MDF- **MEDIO DESITY FIBERDOARD,** tablero de fibras de mediana densidad producido con aglutinación de fibras de madera con resinas sintéticas, mediante aplicación simultánea de temperatura y presión, dando como resultado un tablero homogéneo con gran estabilidad dimensional. Hoja especial de papel impregnada con resina específica que se fusiona al material MDF mediante presión y alta temperatura en ambas caras del MDF dando como resultado una plancha única y acabada que proporciona mayor resistencia y acabado de 22mm. Cuenta con 3 nichos fabricada en MDP (Tablero de partículas de densidad media) de 25mm de espesor, (panel de partículas de densidad media, producido con la aglutinación de partículas de madera con resinas especiales, mediante la aplicación simultánea de temperatura y presión, dando como resultado un resultado homogéneo y altamente panel de estabilidad dimensional. Hoja especial de papel impregnado con resina específica que se fusiona al material (MDP) mediante presión y alta temperatura en ambas caras del (MDP), dando como resultado una plancha única y acabada, proporcionando mayor resistencia. Medida del nicho 880x300x300mm.

FIJACIÓN:
Todo el sistema de fijación se realizará mediante un herraje (reglas metálicas) y con inserciones metálicas o de nailon en las que permitan el montaje y desmontaje del revestido sin provocar daños en el mismo.

5.7

DESCRIPCION	CONSOLA PARA ESPERA DE DIRECTOR NACIONAL.
DIMENSION:	1.200mmx 300mmx 900mm - color 209 carvalho hannover.

TAPA:
Con una sola tapa de 48mm de espesor, fabricada en MDF (Tablero de Fibra de Densidad Media, panel de fibras de densidad media unidas con resina sintética, por proceso seco, mediante calor y presión) de 6mm de espesor en la parte superior e inferior, revestido una cara con una hoja de papel especial impregnada con resina específica que se fusiona al material (MDF) mediante presión y alta temperatura en una cara, dando como resultado una plancha única y acabada, proporcionando mayor resistencia y acabado. Cuentan con traviesas internas fabricadas en MDP (Tablero de partículas de densidad media, tablero de partículas de densidad media, producido con la aglutinación de partículas de madera con resinas especiales, mediante aplicación simultánea de temperatura y presión, dando como resultado un panel homogéneo con gran estabilidad dimensional) de 36mm de espesor, posicionadas según la necesidad de estructuración de la encimera, todas las piezas reciben cola (PV Arte) en los lados superior e inferior de las piezas y se prensan para una mejor fijación. Cinta de borde de PVC de 1mm de espesor, de alta resistencia al impacto, rayado y abrasión, no mancha, es resistente a la humedad y no propaga la llama (autoextinguible). La cinta de borde tiene una capa en la superficie interior de PRIMER donde este material se encarga de la perfecta fijación del borde en el panel, teniendo un radio de 1mm en el borde superior e inferior del borde.

PATA:
Fabricado en MDP (Tablero de partículas de densidad media) de 25mm de espesor (tablero de partículas de densidad media, producido con la aglutinación de partículas de madera con resinas especiales, mediante la aplicación simultánea de temperatura y presión, dando como resultado una homogeneidad y gran estabilidad dimensional Hoja de papel especial impregnado con resina específica que se fusiona al material (MDP) mediante presión y alta temperatura en ambos lados del (MDP), dando como resultado una placa única y acabada, proporcionando mayor resistencia y acabado.Cinta de borde de PVC de 2,5mm de espesor alrededor del todo el contorno de la pieza, con resistencia al impacto, rayado y abrasión, no mancha es resistente a la humedad y no propaga la llama (autoextinguible) .La cinta de borde tiene una capa en la superficie interna de PRIMER donde este material es responsable para la perfecta fijación del borde en el panel, teniendo un radio de 2,5mm en el borde superior e inferior del borde. El pie del panel tiene bandejas portacables fabricadas en poliestireno inyectado de 60mm de diámetro en el color del revestimiento, y también en la parte inferior del pie del panel, recibe la zapata niveladora de 20mm de diámetro con ¼ de rosca niquelada que permite ajuste en altura hasta 25mm, recibe un acabado de nylon en la parte inferior para evitar daños al piso, estas zapatas se fijan al pie del panel mediante casquillos de acero de 1/4 x 13 fijados con una llave Allen.

6.1 SILLAS

DESCRIPCION	***SILLA DIRECTOR NACIONAL.***

CARACTERÍSTICAS TÉCNICAS: Características dimensionales mínimas para asiento y respaldo - Variación máxima del 10% en las medidas más o menos.

Variable 10%	**Medidas (mm)**
Altura mínima del asiento al suelo	420
Ancho máxima del asiento al suelo	500
Ancho de superfície del asiento	540
Profundidad de superfície del asiento	440
Extension del respaldo vertical	700
Ancho del respaldo	540

DESCRIPCIÓN TÉCNICA CONFORT: Sillón giratorio con asiento y respaldo alto (carcasa simple) y brazos fijos. Sillón con respaldo alto, asiento y respaldo de una sola carcasa estructurada en madera multilaminada, moldeada anatómicamente en caliente con una presión de 10 Kgf / cm², con un espesor mínimo de 12 mm; Funda de respaldo de una sola pieza para respaldo y asiento fabricada en madera contrachapada con un espesor mínimo de 6 mm, revestida en tejido corvim con costuras laterales que le dan un excelente acabado. Respaldo: Provisto de una superficie tapizada en espuma laminada de densidad entre 28/33 kg / m³ con un espesor medio de 70 mm. Ancho mínimo de 540 mm y alto mínimo de 700 mm. Reposacabezas integrado con el respaldo, fabricado en espuma laminada con densidad entre 28/33 kg / m³ con un espesor medio de 30 mm. Asiento: provisto de una superficie tapizada en espuma laminada con forma anatómica y densidad entre 45/55 kg / m³ con un espesor medio de 80 mm. Profundidad mínima de 440 mm y anchura mínima de 540 mm. Revestimiento: asiento / respaldo en tejido corvim de 450g (+ / - 5%) por metro cuadrado, con luz sólida, color, pilling e inflamabilidad, autoextinguible, con soporte textil de poliéster y algodón. Con costuras en el centro y doble en los lados respectivamente. Apoyabrazos: Brazo con estructura realizada en forma anatómica en cuerpo de aluminio pulido de 4 mm de espesor, de 380 mm de largo y 55 mm de ancho, fijado a la estructura del asiento y respaldo mediante tornillos métricos. Tiene apoyabrazos inyectados en poliuretano semirrígido de piel integral en la parte superior de la estructura del brazo en color negro. Medidas exteriores de 280 x 55 mm aproximadamente. Mecanismo: Mecanismo de inclinación con sistemas de ajuste de tensión y altura. Conjugado por medio de un pomo regulador y palanca ubicados en el lado derecho (posición sentada); Los sistemas de inclinación y ajuste del asiento y el respaldo se combinan a través del mango y la palanca de regulación ubicada en el lado izquierdo. El mecanismo tiene una parte trasera unida con un soporte de montaje de cuchilla. Dispone de reclinación sincronizada de asiento y respaldo, asiento de -1º a 12º y reclinación del respaldo de 0º a 20º con regulación en 04 posiciones, sistema anti-impacto y con regulación de tensión por muelle mediante pomo situado en el lado izquierdo del asiento. El mecanismo tiene un sistema de ajuste de altura mediante una palanca ubicada en el lado derecho del asiento. Regulación de profundidad integrada en el mecanismo mediante palanca combinada en el lado izquierdo del asiento con retorno automático por resorte. Pistón: Pistón con regulación de altura por activación por gas con aproximadamente 100 mm de recorrido, fabricado en tubo de acero de 50 mm y 1,50 mm de espesor. Acabado en pintura electrostática realizado mediante un proceso totalmente automatizado en pintura epoxi en polvo en color negro liso, cubriendo completamente la estructura con una película de aproximadamente 60 micras con propiedades de resistencia y agentes químicos, con tratamiento antioxidante. Casquillo guía inyectado en resina de ingeniería poliacetal de alta resistencia al desgaste y calibrado individualmente con precisión de 0,03 mm. Pistón de gas para regulación de altura según DIN 4550 clase 4, fijado al tubo central mediante tuerca rápida. El movimiento de giro de la columna se realiza sobre rodamientos de bolas tratados térmicamente, lo que garantiza una alta resistencia al desgaste y una mínima fricción, suavizando el movimiento de rotación. Su preciso sistema de acople al mecanismo y la base se realiza a través de un cono morse, lo que proporciona facilidad de montaje y eventuales casos de
mantenimiento. Cubierta telescópica de 03 elementos, inyectada en polipropileno texturizado que proporciona un excelente acabado y protección a la columna central, siendo un elemento de conexión estética entre la base y el mecanismo. Base: Base giratoria con un diámetro de 700 mm, producida por un proceso de inyección en aluminio con acabado pulido, compuesto por cinco patas de aluminio fundido y pulido, resistencia mecánica, proporcionando así características de resistencia a la abrasión y productos químicos. Su preciso sistema de acople

a la columna central se realiza a través de un cono Morse, lo que proporciona facilidad de montaje y eventual mantenimiento cajas con alojamiento para ruedas que prescinden del uso de casquillos con eje vertical de acero trefilado de 11 mm, dotado de un aro elástico acero que permite un fácil acoplamiento y resistencia en la base evitando su caída. Ruedas: Ruedas dobles, con ruedas de 55 mm de diámetro inyectadas en resina de ingeniería de poliamida (nailon 6), con aditivo anti-ultravioleta y modificador de impacto, banda de rodadura blanda. La rueda tiene diferentes colores en el centro y en la banda de rodadura. Material de poliuretano flexible, apto para suelos fríos, eje vertical en acero trefilado 1010/1020 de 11 mm de diámetro y eje horizontal también en acero trefilado 1010/1020 de 8 mm de diámetro. El eje vertical está equipado con un anillo elástico de acero que permite un acoplamiento fácil y seguro a la base. Este tipo de rodaja se recomienda para su uso en pisos cubiertos con piedra, madera, cerámica y cualquier otro que no esté cubierto por alfombra o similar.

6.2

DESCRIPCION.	***SILLA DIRECTOR DE ADJUNTO Y DE AREA.***

CARACTERÍSTICAS TÉCNICAS: Características dimensionales mínimas para asiento y respaldo - Variación máxima del 10% en las medidas más o menos

Variable 10%	**Medidas (em mm)**
Altura mínima del asiento al suelo	420
Ancho máxima del asiento al suelo	500
Ancho de superfície del asiento	540
Profundidad de superfície del asiento	420
Extension del respaldo vertical	740
Ancho del respaldo	500

DESCRIPCIÓN TÉCNICA MONDIAL: sillón presidente excéntrico con alto salpicaduras, base y brazos de aluminio y varillas de pu.
Variación máxima del 5% en las medidas más o menos. Sillón con asiento y respaldo independientes, pero con forma monobloque y reposacabezas: Respaldo alto estructurado en madera multilaminada, moldeado anatómicamente en caliente con una presión de 10 Kgf / cm², con un espesor mínimo de 12 mm; Contraportada realizada en madera contrachapada de espesor mínimo de 6 mm, recubierta de tejido corvim, provista de una superficie tapizada en espuma laminada de densidad entre 18/23 kg / m³ con un espesor medio de 50 mm. Anchura mínima de 500 mm y altura mínima de 740 mm considerando el reposacabezas. El respaldo se conecta a la base inferior de la estructura del asiento mediante una chapa de acero en "L" de 100 mm de ancho con un espesor mínimo de 6,35 mm, pintada con pintura epoxi en polvo en color negro liso. Asiento: Estructurado en madera multilaminada moldeada anatómicamente a una presión de 10 Kgf / cm², con un espesor mínimo de 12 mm; Contraportada realizada en madera contrachapada de espesor mínimo de 6 mm, revestida con tejido corvim, provista de una superficie tapizada en espuma laminada de densidad entre 45/55 kg / m³ con un espesor medio de 50 mm. Profundidad mínima de 420 mm y anchura mínima de 540 mm. Revestimiento: Revestimiento del conjunto en tejido corvim de 450g (+ / - 5%) por metro cuadrado, con solidez a la luz, color, pilling e inflamabilidad autoextinguible con soporte textil de poliéster y algodón, y ondulaciones en forma de acordeón en el asiento y el respaldo dando un gran diseño. Con doble costura en el centro y los lados respectivamente. Apoyabrazos: Estructura realizada en forma anatómica en cuerpo de aluminio pulido con un espesor medio de 4 mm, de 380 mm de largo y 55 mm de ancho, fijado a la estructura del asiento y respaldo mediante tornillos métricos. Tiene un reposabrazos inyectado en poliuretano semirrígido de piel

integral en la parte superior de la estructura del brazo en color negro. Medidas exteriores de 280 x 55 mm aproximadamente.
Mecanismo: Mecanismo de inclinación con sistemas de ajuste de tensión y altura. Conjugado por medio de un pomo regulador y palanca ubicados en el lado derecho (posición sentada); Los sistemas de inclinación y ajuste del asiento y el respaldo se combinan a través del mango y la palanca de regulación ubicada en el lado izquierdo. Dispone de reclinación sincronizada de asiento y respaldo, asiento de -1º a -12º y reclinación del respaldo de 0º a 20º con regulación en 05 posiciones, sistema anti-impacto y con regulación de tensión por muelle mediante pomo situado en el lado izquierdo del el asiento. El mecanismo tiene un sistema de ajuste de altura mediante una palanca ubicada en el lado derecho del asiento. Pistón: Pistón con regulación de altura mediante activación por gas con aproximadamente 100 mm de carrera, fabricado en tubo de acero de 50 mm y 1,50 mm de espesor. Acabado en pintura electrostática realizado mediante un proceso totalmente automatizado en pintura epoxi en polvo en color negro liso, cubriendo completamente la estructura con una película de aproximadamente 60 micras con propiedades de resistencia y agentes químicos, con tratamiento antioxidante. Casquillo guía inyectado en resina de ingeniería poliacetal de alta resistencia al desgaste y calibrado individualmente con precisión de 0,03 mm. Pistón de gas para regulación de altura según DIN 4550 clase 4, fijado al tubo central mediante tuerca rápida. El movimiento de giro de la columna se realiza sobre rodamientos de bolas tratados térmicamente, lo que garantiza una alta resistencia al desgaste y una mínima fricción, suavizando el movimiento de rotación. Su preciso sistema de acoplamiento al mecanismo y la base se realiza mediante un cono Morse, lo que facilita el montaje y el mantenimiento ocasional. Cubierta telescópica de 03 elementos, inyectada en polipropileno texturizado que proporciona un excelente acabado y protección a la columna central, siendo un elemento de conexión estética entre la base y el mecanismo. Base: **Base** giratoria con un diámetro de 700 mm, producida por un proceso de inyección en aluminio con acabado pulido, compuesto por cinco patas de aluminio fundido y pulido, resistencia mecánica, confiriéndole así características de resistencia a la abrasión y productos químicos. Su preciso sistema de acople a la columna central se realiza a través de un cono Morse, lo que proporciona facilidad de montaje y eventual mantenimiento cajas con alojamiento para ruedas que prescinden del uso de casquillos con eje vertical de acero trefilado de 11 mm, dotado de un aro elástico acero que permite un fácil acoplamiento y resistencia en la base evitando su caída.
Ruedas: Ruedas dobles, con ruedas de 55 mm de diámetro inyectadas en resina de ingeniería de poliamida (nailon 6), con aditivo anti-ultravioleta y modificador de impacto, banda de rodadura blanda. La rueda tiene diferentes colores en el centro y en la banda de rodadura. Material de poliuretano flexible, apto para suelos fríos, eje vertical en acero trefilado 1010/1020 de 11 mm de diámetro, eje horizontal también en acero trefilado 1010/1020 de 8 mm de diámetro. El eje vertical está equipado con un anillo elástico de acero que permite un acoplamiento fácil y seguro a la base. Este tipo de rodaja se recomienda para su uso en pisos cubiertos con piedra, madera, cerámica y cualquier otro que no esté cubierto por alfombra o similar.

6.3

DESCRIPCION	***SILLA COORDINACION Y ASESOR.***

Variable 10%	**Medidas (mm)**
Altura mínima del asiento al suelo	420
Altura máxima del asiento al suelo	500
Ancho de superfície del asiento	540
Profundidad d superfície do asiento	420
Extension del respaldo vertical	740
Ancho del respaldo	500

DESCRIPCIÓN TÉCNICA MONDIAL: sillón presidente excéntrico con alto salpicaduras, base y brazos de aluminio y varillas de pu –
Variación máxima del 5% en las medidas más o menos. Sillón con asiento y respaldo independientes, pero con forma monobloque: Respaldo alto estructurado en madera multilaminada moldeada anatómicamente a una presión de 10 Kgf / cm², con un espesor mínimo de 12 mm; Contraportada realizada en madera contrachapada de espesor mínimo de 6 mm, recubierta de tejido corvim, provista de una superficie tapizada en espuma laminada de densidad entre 18/23 kg / m³ con un espesor medio de 50 mm. Anchura mínima de 500 mm y altura mínima de 740 mm considerando el reposacabezas. El respaldo se conecta a la base inferior de la estructura del asiento mediante una chapa de acero en "L" de 100 mm de ancho con un espesor mínimo de 6,35 mm, pintada con pintura epoxi en polvo en color negro liso. Asiento: Estructurado en madera multilaminada moldeada anatómicamente a una presión de 10 Kgf / cm², con un espesor mínimo de 12 mm; Contraportada realizada en madera contrachapada de espesor mínimo de 6 mm, revestida con tejido corvim, provista de una superficie tapizada en espuma laminada de densidad entre 45/55 kg / m³ con un espesor medio de 50 mm. Profundidad mínima de 420 mm y anchura mínima de 540 mm. Revestimiento: Revestimiento del conjunto en tejido corvim de 450g (+ / - 5%) por metro cuadrado, con luz, solidez del color, pilling e inflamabilidad autoextinguible con soporte textil de poliéster y algodón, y ondulaciones en acordeón en asiento y respaldo dando un gran diseño. Con doble costura en el centro y los lados respectivamente. Apoyabrazos: Estructura fabricada en formato anatómico en cuerpo de aluminio pulido con un espesor medio de 4 mm, de 380 mm de largo y 55 mm de ancho, fijado a la estructura del asiento y respaldo mediante tornillos métricos. Tiene un brazo de soporte inyectado en poliuretano semirrígido de piel integral en la parte superior de la estructura del brazo en color negro. Medidas exteriores de 280 x 55 mm aproximadamente. Mecanismo: Mecanismo de inclinación con sistemas de ajuste de tensión y altura. Conjugado por medio de un pomo regulador y palanca ubicados en el lado derecho (posición sentada); Los sistemas de inclinación y ajuste del asiento y el respaldo se combinan a través del mango y la palanca de regulación ubicada en el lado izquierdo. Dispone de reclinación sincronizada de asiento y respaldo, asiento de -1º a -12º y reclinación del respaldo de 0º a 20º con regulación en 05 posiciones, sistema anti-impacto y con regulación de tensión por muelle mediante pomo situado en el lado izquierdo del el asiento. El mecanismo tiene un sistema de ajuste de altura mediante una palanca ubicada en el lado derecho del asiento. Pistón: Pistón con regulación de altura mediante activación por gas con aproximadamente 100 mm de carrera, fabricado en tubo de acero de 50 mm y 1,50 mm de espesor. Acabado en pintura electrostática realizado mediante un proceso totalmente automatizado en pintura epoxi en polvo en color negro liso, cubriendo completamente la estructura con una película de aproximadamente 60 micras con propiedades de resistencia y agentes químicos, con tratamiento antioxidante. Casquillo guía inyectado en resina de ingeniería poliacetal de alta resistencia al desgaste y calibrado individualmente con precisión de 0,03 mm. Pistón de gas para regulación de altura según DIN 4550 clase 4, fijado al tubo central mediante tuerca rápida. El movimiento de giro de la columna se realiza sobre rodamientos de bolas tratados térmicamente, lo que garantiza una alta resistencia al desgaste y una mínima fricción, suavizando el movimiento de rotación. Su preciso sistema de acoplamiento al mecanismo y la base se realiza mediante un cono Morse, lo que facilita el montaje y el mantenimiento ocasional. Funda telescópica de 03 elementos, inyectada en
polipropileno texturizado que proporciona un excelente acabado y protección a la columna central, siendo un vínculo estético entre la base y el mecanismo. Base: Base giratoria con un diámetro de 700 mm, producida por un proceso de inyección en aluminio con acabado pulido, compuesto por cinco patas de aluminio fundido y pulido, resistencia mecánica, confiriéndole así características de resistencia a la abrasión y productos químicos. Su preciso sistema de acople a la columna central se realiza a través de un cono Morse, lo que proporciona facilidad de montaje y eventual mantenimiento cajas con alojamiento para ruedas que prescinden del uso de casquillos con eje vertical de acero trefilado de 11 mm, dotado de un aro elástico acero que permite un fácil acoplamiento y resistencia en la base evitando su caída. Ruedas: Ruedas dobles, con ruedas de 55 mm de diámetro inyectadas en resina de ingeniería de poliamida (nailon 6), con aditivo anti-ultravioleta y modificador de impacto, banda de rodadura blanda. La rueda tiene diferentes colores en el centro y en la banda de rodadura. Material de poliuretano flexible, apto para suelos fríos, eje vertical en acero trefilado 1010/1020 de 11 mm de diámetro,

eje horizontal también en acero trefilado 1010/1020 de 8 mm de diámetro. El eje vertical está equipado con un anillo elástico de acero que permite un acoplamiento fácil y seguro a la base. Se recomienda este tipo de rotación.

6.4

DESCRIPTIVO	***SILLA JEFATURA.***

Variável 10%	**Medidas (em mm)**
Altura mínima del asiento al suelo	440
Altura máxima del assento al suelo	530
Ancho de la superfície del asiento	490
Profundidad de superfície del asiento	460
Extension del respaldo vertical	500
Ancho de respaldo	460

DESCRIPCIÓN TÉCNICA DIRECTOR CORPORATIVO: SILLA FIJA DE ESCALA MEDIA CON BRAZOS Y ESTRUCTURA EN "S" Respaldo: Chasis interno realizado en contrachapado anatómico multilaminado, moldeado en caliente, tuerca de garra de alta resistencia mecánica para la fijación del soporte del respaldo. Espuma de poliuretano flexible inyectada, libre de CFC, alta resiliencia, alta resistencia a la propagación del desgarro, alta tensión de alargamiento y rotura, baja fatiga dinámica y baja deformación permanente con densidad entre 45 y 55 Kg / m³, según norma NBR -8537/15, NBR-8619/15, NBR-8797/15 y de forma anatómica con un espesor medio de 50 mm. Anchura mínima de 460 mm y altura mínima de 500 mm. Funda protectora y acabado inyectado en polipropileno texturizado con cantos redondeados que prescinde del uso del perfil de PVC. Fácil de limpiar, de alta resistencia mecánica a los impactos y resistente a los productos químicos, se fija con tornillos directamente en el chasis. Soporte Respaldo: Soporte fijo, fabricado en chapa de acero estampada de 6,35 mm de espesor, que proporciona alta resistencia mecánica, el respaldo se fija debajo del asiento. Acabado en pintura electrostática realizado mediante un proceso totalmente automatizado en pintura epoxi en polvo en color negro liso, recubierto íntegramente la estructura con una película de aproximadamente 60/80 micras con propiedades de resistencia a agentes químicos, con tratamiento antioxidante, desengrasante y curado. fosfato de hierro en invernadero a 220. Asiento: Chasis interno realizado en contrachapado anatómico multilaminado, moldeado en caliente, garra incorporada de alta resistencia mecánica para la fijación de los brazos. Espuma de poliuretano flexible inyectada, libre de CFC, alta resiliencia, alta resistencia a la propagación del desgarro, alta tensión de alargamiento y rotura, baja fatiga dinámica y baja deformación permanente con densidad entre 45 y 55 Kg / m³, según norma NBR -8537/15 , NBR-8619/15, NBR-8797/15 y de forma anatómica con un espesor medio de

50 mm. Profundidad mínima de 460 mm y anchura mínima de 490 mm. Funda protectora y acabado inyectado bajo el asiento en polipropileno texturizado con cantos redondeados que prescinden del uso del perfil de PVC. Fácil de limpiar, de alta resistencia mecánica a los impactos y resistente a los productos químicos, se fija con tornillos de rosca directamente en el chasis. Recubrimiento: Recubrimiento en corvim de 450g (+ / - 5%) por metro cuadrado, con solidez a la luz, color, pilling e inflamabilidad autoextensible según norma ABNT, o vinilo (resina de policloruro de vinilo con soporte poliéster y textil de algodón). Apoyabrazos: Brazo con estructura fija fabricado mediante proceso de inyección en resina de ingeniería poliamida (nailon 6), con fibra de vidrio, confiriéndole así características de resistencia mecánica, abrasión y productos químicos, fijado directamente al asiento mediante tornillos métricos.

Adosado al asiento mediante dos láminas de acero rectangulares, de mínimo 25x110mm, de espesor mínimo de 6mm (cada una) en acero trefilado, con cuatro orificios oblongos para su fijación, mediante casquillos con garras y rosca, tornillos con arandelas a presión. Las piezas metálicas recubiertas con pintura epoxi en polvo en color negro cubriendo totalmente la estructura con una película de aproximadamente 60/80 micras, con propiedades de resistencia a agentes químicos, con tratamiento antioxidante (desengrasante y fosfato de hierro) curado en horno a 220 °. Base: Base giratoria con estructura arcade de cinco patas, de 640 mm de diámetro, fabricada mediante proceso de inyección en resina de ingeniería de poliamida (nailon 6), con fibra de vidrio y cónica central con anillo de retención metálico, que le confiere características de resistencia mecánica, abrasión y química. Carcasa para ruedas que no requieren casquillos, eje vertical de acero trefilado de 11 mm, dotado de un anillo elástico de acero que permite un fácil acoplamiento y resistencia en la base, evitando su caída. Ruedas: Ruedas dobles, con ruedas de 55 mm de diámetro inyectadas en resina de ingeniería de poliamida (nailon 6), con aditivo anti-ultravioleta y modificador de impacto, banda de rodadura dura de un solo color en toda su superficie. Eje vertical en acero trefilado 1010/1020 con un diámetro de 11 mm, eje horizontal también en acero trefilado 1010/1020 con un diámetro de 8 mm. El eje vertical está equipado con un anillo elástico de acero que permite un acoplamiento fácil y seguro a la base. Este tipo de ruedas se recomienda para uso en pisos cubiertos por alfombra o similar.

Apoyabrazos: Brazo con estructura fija fabricado mediante proceso de inyección en resina de ingeniería poliamida (nailon 6), con fibra de vidrio, confiriéndole así características de resistencia mecánica, abrasión y productos químicos, fijado directamente al asiento mediante tornillos métricos.

6.5

DESCRIPTIVO	***SILLA PARA LA PARTE OPERATIVA ; SECRETARIA Y JEFE DE DIVISION***

ESPECIFICACIONES TÉCNICAS: Características dimensionales mínimas para asiento e encosto – Variación máxima de 10% las medidas para mas o para menos.

Variável 10%	Medidas (em mm)
Altura mínima del asiento al suelo	400
Altura máxima del assento al suelo	530
Ancho de la superfície del asiento	480
Profundidad de superfície del asiento	450
Extension del respaldo vertical	380
Ancho de respaldo	420

DESCRIPCIÓN TÉCNICA CORPORATIVA NOVEDAD: Silla giratoria con respaldo bajo fijo, sin brazos Respaldo: Chasis interno fabricado mediante proceso de inyección en polipropileno inyectado estructuralmente de gran resistencia mecánica, ranuras estructurales de forma anatómica, además tiene insertos de casquillos metálicos para fijación de la hoja del respaldo. Tapizado con espuma de poliuretano flexible inyectada, libre de CFC, alta resiliencia, alta resistencia a la propagación del desgarro, alta tensión de alargamiento y rotura, baja fatiga dinámica y baja deformación permanente con densidad entre 45 y 55 Kg / m³, según norma NBR-8537 / 15, NBR-8619/15, NBR-8797/17 y de forma anatómica con un espesor medio de 50 mm. Funda protectora y acabado inyectado en polipropileno texturizado y cantos redondeados. Fácil de limpiar, de alta resistencia mecánica a los impactos y resistente a los productos químicos, se fija directamente al chasis mediante un clic. Medidas mínimas: 420 mm de ancho y 380 mm de alto. Soporte Respaldo: Soporte fijo fabricado en chapa de acero estampada de 6,35 mm de espesor, dotado de una nervadura de refuerzo estructural que aporta alta resistencia mecánica, no estando el respaldo fijado al asiento, sino al mecanismo de regulación de la silla. Acabado en pintura electrostática realizado mediante un proceso totalmente automatizado en pintura epoxi en polvo en color negro liso, recubierto íntegramente la estructura con una película de aproximadamente 60/80 micras con propiedades resistentes a agentes químicos, con tratamiento antioxidante, desengrasante y fosfato de hierro. curado al horno a 220 °. Funda protectora y acabado inyectado en polipropileno texturizado y cantos redondeados.

Asiento: Chasis interno fabricado en contrachapado anatómico multilaminado, moldeado en caliente, con una presión de 10Kgf / cm², con un espesor medio de 15 mm, con superficies de forma cóncava con tuerca M6 incorporada de alta resistencia mecánica para la fijación del mecanismo y brazos. También tiene una madera MDP en una de las superficies cóncavas, que sirve de soporte entre el chasis y la espuma del asiento en forma de “C” de 120 x 190 mm x 25 mm de espesor. Espuma de poliuretano flexible inyectada, libre de CFC, alta resiliencia, alta resistencia a la propagación del desgarro, alta tensión de alargamiento y rotura, baja fatiga dinámica y baja deformación permanente con densidad entre 45 y 55 Kg / m³, según norma NBR -8537/15 , NBR-8619/15, NBR-8797/15 y de forma anatómica con un espesor medio de

50 mm. Profundidad mínima de 450 mm y anchura mínima de 480 mm. Funda protectora y acabado inyectado bajo el asiento en polipropileno texturizado con cantos redondeados que prescinden del uso del perfil de PVC. Fácil de limpiar, de alta resistencia mecánica a los impactos y resistente a los productos químicos, se fija con tornillos en las cavidades adecuadas directamente en el chasis.

6.6

DESCRIPTIVO	***SILLA PARA LA PARTE OPERATIVA.***

ESPECIFICACIONES TÉCNICAS: Características dimensionais mínimas para assento e encosto – Variación máxima de 10% las medidas para mas o para menos.

Variable 10%	Medidas (mm)
Altura mínima de asiento desde el suelo	400
Altura máxima de asiento desde el suelo	530
Ancho de la superfície del Asiento	480
Profundidad de superfície del Asiento	450
Extension del respaldo vertical	380
Ancho del respaldo	420

DESCRIPCIÓN TÉCNICA CORPORATIVA NOVEDAD: Silla giratoria con respaldo bajo fijo, sin brazos Respaldo: Chasis interno fabricado mediante proceso de inyección en polipropileno inyectado estructuralmente de gran resistencia mecánica, ranuras estructurales de forma anatómica, además tiene insertos de casquillos metálicos para fijación de la hoja del respaldo. Tapizado con espuma de poliuretano flexible inyectada, libre de CFC, alta resiliencia, alta resistencia a la propagación del desgarro, alta tensión de alargamiento y rotura, baja fatiga dinámica y baja deformación permanente con densidad entre 45 y 55 Kg / m³, según norma NBR-8537 / 15, NBR-8619/15, NBR-8797/17 y de forma anatómica con un espesor medio de 50 mm. Funda protectora y acabado inyectado en polipropileno texturizado y cantos redondeados. Fácil de limpiar, de alta resistencia mecánica a los impactos y resistente a los productos químicos, se fija directamente al chasis mediante un clic. Medidas mínimas: 420 mm de ancho y 380 mm de alto. Soporte Respaldo: Soporte fijo fabricado en chapa de acero estampada de 6,35 mm de espesor, dotado de una nervadura de refuerzo estructural que aporta alta resistencia mecánica, no estando el respaldo fijado al asiento, sino al mecanismo de regulación de la silla. Acabado en pintura electrostática realizado mediante un proceso totalmente automatizado en pintura epoxi en polvo en color negro liso, recubierto íntegramente la estructura con una película de aproximadamente 60/80 micras con propiedades resistentes a agentes químicos, con tratamiento antioxidante, desengrasante y fosfato de hierro. curado al horno a 220 °. Funda protectora y acabado inyectado en polipropileno texturizado y cantos redondeados.
Asiento: Chasis interno fabricado en contrachapado anatómico multilaminado, moldeado en caliente, con una presión de 10Kgf / cm², con un espesor medio de 15 mm, con superficies de forma cóncava con tuerca M6 incorporada de alta resistencia mecánica para la fijación del mecanismo y brazos. También tiene una madera MDP en una de las superficies cóncavas, que sirve de soporte entre el chasis y la espuma del asiento en forma de “C” de 120 x 190 mm x 25 mm de espesor. Espuma de poliuretano flexible inyectada, libre de CFC, alta resiliencia, alta resistencia a la propagación del desgarro, alta tensión de alargamiento y rotura, baja fatiga dinámica y baja deformación permanente con densidad entre 45 y 55 Kg / m³, según norma NBR -8537/15 , NBR-8619/15, NBR-8797/15 y de forma anatómica con un espesor medio de

50 mm. Profundidad mínima de 450 mm y anchura mínima de 480 mm. Funda protectora y acabado inyectado bajo el asiento en polipropileno texturizado con cantos redondeados que prescinden del uso del perfil de PVC. Fácil de limpiar, de alta resistencia mecánica a los impactos y resistente a los productos químicos, se fija con tornillos en las cavidades adecuadas directamente en el chasis.

Adosado al asiento mediante dos láminas de acero rectangulares, de mínimo 25x110mm, de espesor mínimo de 6mm (cada una) en acero trefilado, con cuatro orificios oblongos para su fijación, mediante casquillos con garras y rosca, tornillos con arandelas a presión. Las piezas metálicas recubiertas con pintura epoxi en polvo en color negro cubriendo totalmente la estructura con una película de aproximadamente 60/80 micras, con propiedades de resistencia a agentes químicos, con tratamiento antioxidante (desengrasante y fosfato de hierro) curado en horno a 220 °.
Base: Base giratoria con estructura arcade de cinco patas, de 640 mm de diámetro, fabricada mediante proceso de inyección en resina de ingeniería de poliamida (nailon 6), con fibra de vidrio y cónica central con anillo de retención metálico, que le confiere características de resistencia mecánica, abrasión y química. Carcasa para ruedas que no requieren casquillos, eje vertical de acero trefilado de 11 mm, dotado de un anillo elástico de acero que permite un fácil acoplamiento y resistencia en la base, evitando su caída. Ruedas: Ruedas dobles, con ruedas de 55 mm de diámetro inyectadas en resina de ingeniería de poliamida (nailon 6), con aditivo anti-ultravioleta y modificador de impacto, banda de rodadura dura de un solo color en toda su superficie. Eje vertical en acero trefilado 1010/1020 con un diámetro de 11 mm, eje horizontal también en acero trefilado 1010/1020 con un diámetro de 8 mm. El eje vertical está equipado con un anillo elástico de acero que permite un acoplamiento fácil y seguro a la base. Este tipo de ruedas se recomienda para uso en pisos cubiertos por alfombra o similar.

Apoyabrazos: Brazo con estructura fija fabricado mediante proceso de inyección en resina de ingeniería poliamida (nailon 6), con fibra de vidrio, confiriéndole así características de resistencia mecánica, abrasión y productos químicos, fijado directamente al asiento mediante tornillos métricos.

6.7

DESCRIPCION	***SILLA DE ESPERA DIRECTORA NACIONAL***

CARACTERÍSTICAS TÉCNICAS: Características dimensionales mínimas para asiento y respaldo - Variación máxima del 10% en las medidas más o menos

Variável 10%	**Medidas (mm)**
Altura mínima del asiento al suelo	440
Ancho de superfície del asiento	540
Profundidad de superfície del asiento	440
Extension del respaldo vertical	540
Ancho del respaldo	540

.

DESCRIPCIÓN TÉCNICA CONFORT: sillón fijo con asiento y fondo medio (concha única), con brazos.

Sillón con respaldo medio, asiento y respaldo de una sola carcasa estructurada en madera multilaminada, moldeada anatómicamente en caliente con una presión de 10 Kgf / cm², con un espesor mínimo de 12 mm; Funda de respaldo de una sola pieza para respaldo y asiento fabricada en madera contrachapada con un espesor mínimo de 6 mm, revestida en tejido corvim con costuras laterales que le dan un excelente acabado. Respaldo: Provisto de una superficie tapizada en espuma laminada de densidad entre 28/33 kg / m³ con un espesor medio de 70 mm. Ancho mínimo de 540 mm y alto mínimo de 540 mm. Asiento: Provisto de una superficie tapizada en espuma laminada con forma anatómica y densidad entre 45/55 kg / m³ con un espesor medio de 80 mm. Profundidad mínima de 440 mm y anchura mínima de 540 mm. Revestimiento: Asiento / respaldo en tejido corvim de 450g (+ / - 5%) por metro cuadrado, solidez a la luz, color, pilling e inflamabilidad autoextinguible, con soporte textil de poliéster y algodón. Con costuras en el centro y doble en los lados respectivamente. Apoyabrazos: Brazo con estructura realizada en forma anatómica en cuerpo de aluminio pulido de 4 mm de espesor, de 380 mm de largo y 55 mm de ancho, fijado a la estructura del asiento y respaldo con tornillos métricos. Tiene un reposabrazos inyectado en poliuretano semirrígido de piel integral en la parte superior de la estructura del brazo en color negro. Medidas exteriores de 280 x 55 mm aproximadamente.

Estructura tipo "S" con balancín fabricada en tubo de acero con 31,75 X 1,90 mm curvada neumáticamente y soldada a plataforma de chapa de 2,65 mm por el sistema Mig, con recubrimiento de cromo, zapatas de polipropileno envolvente 04 fijadas en la base evitando el roce directo al suelo. Variación máxima del 5% en las medidas más o menos

6.8

DESCRIPCION.	***SILLA PARA SALA DE REUNION DIRECTOR NACIONAL***

Variável 10%	**Medidas (mm)**
Altura mínima del asiento al suelo	440
Ancho de superfície del asiento	540
Profundidad de superfície del asiento	440
Extension del respaldo vertical	540
Ancho del respaldo	540

.

DESCRIPCIÓN TÉCNICA CONFORT: Sillón giratorio con asiento y respaldo medio (carcasa simple) y brazos fijos. Sillón con respaldo medio, asiento y respaldo de una sola carcasa estructurada en madera multilaminada, moldeada anatómicamente en caliente con una presión de 10 Kgf / cm², con un espesor mínimo de 12 mm; Funda de respaldo de una sola pieza para respaldo y asiento fabricada en madera contrachapada con un espesor mínimo de 6 mm, revestida en tejido corvim con costuras laterales que le dan un excelente acabado**. Respaldo**: Provisto de una superficie tapizada en espuma laminada de densidad entre 28/33 kg / m³ con un espesor medio de 70 mm. Ancho mínimo de 540 mm y alto mínimo de 700 mm. **Asiento:**

provisto de una superficie tapizada en espuma laminada con forma anatómica y densidad entre 45/55 kg / m³ con un espesor medio de 80 mm. Profundidad mínima de 440 mm y anchura mínima de 540 mm. Revestimiento: asiento / respaldo en tejido corvim de 450g (+ / - 5%) por metro cuadrado, con luz sólida, color, pilling e inflamabilidad, autoextinguible, con soporte textil de poliéster y algodón. Con costuras en el centro y doble en los lados respectivamente.
Apoyabrazos: Brazo con estructura realizada en forma anatómica en cuerpo de aluminio pulido de 4 mm de espesor, de 380 mm de largo y 55 mm de ancho, fijado a la estructura del asiento y respaldo mediante tornillos métricos. Tiene apoyabrazos inyectados en poliuretano semirrígido de piel integral en la parte superior de la estructura del brazo en color negro. Medidas exteriores de 280 x 55 mm aproximadamente.
Mecanismo: Mecanismo de inclinación con sistemas de ajuste de tensión y altura. Conjugado por medio de un pomo regulador y palanca ubicados en el lado derecho (posición sentada); Los sistemas de inclinación y ajuste del asiento y el respaldo se combinan a través del mango y la palanca de regulación ubicada en el lado izquierdo. El mecanismo tiene una parte trasera unida con un soporte de montaje de cuchilla. Dispone de reclinación sincronizada de asiento y respaldo, asiento de -1º a 12º y reclinación del respaldo de 0º a 20º con regulación en 04 posiciones, sistema anti-impacto y con regulación de tensión por muelle mediante pomo situado en el lado izquierdo del asiento. El mecanismo tiene un sistema de ajuste de altura mediante una palanca ubicada en el lado derecho del asiento. Regulación de profundidad integrada en el mecanismo mediante palanca combinada en el lado izquierdo del asiento con retorno automático por resorte. Pistón: Pistón con regulación de altura por activación por gas con aproximadamente 100 mm de recorrido, fabricado en tubo de acero de 50 mm y 1,50 mm de espesor. Acabado en pintura electrostática realizado mediante un proceso totalmente automatizado en pintura epoxi en polvo en color negro liso, cubriendo completamente la estructura con una película de aproximadamente 60 micras con propiedades de resistencia y agentes químicos, con tratamiento antioxidante. Casquillo guía inyectado en resina de ingeniería poliacetal de alta resistencia al desgaste y calibrado individualmente con precisión de 0,03 mm. Pistón de gas para regulación de altura según DIN 4550 clase 4, fijado al tubo central mediante tuerca rápida. El movimiento de giro de la columna se realiza sobre rodamientos de bolas tratados térmicamente, lo que garantiza una alta resistencia al desgaste y una mínima fricción, suavizando el movimiento de rotación. Su preciso sistema de acople al mecanismo y la base se realiza a través de un cono morse, lo que proporciona facilidad de montaje y eventuales casos de
mantenimiento. Cubierta telescópica de 03 elementos, inyectada en polipropileno texturizado que proporciona un excelente acabado y protección a la columna central, siendo un elemento de conexión estética entre la base y el mecanismo. Base: Base giratoria con un diámetro de 700 mm, producida por un proceso de inyección en aluminio con acabado pulido, compuesto por cinco patas de aluminio fundido y pulido, resistencia mecánica, proporcionando así características de resistencia a la abrasión y productos químicos. Su preciso sistema de acople a la columna central se realiza a través de un cono Morse, lo que proporciona facilidad de montaje y eventual mantenimiento cajas con alojamiento para ruedas que prescinden del uso de casquillos con eje vertical de acero trefilado de 11 mm, dotado de un aro elástico acero que permite un fácil acoplamiento y resistencia en la base evitando su caída. Ruedas: Ruedas dobles, con ruedas de 55 mm de diámetro inyectadas en resina de ingeniería de poliamida (nailon 6), con aditivo anti-ultravioleta y modificador de impacto, banda de rodadura blanda. La rueda tiene diferentes colores en el centro y en la banda de rodadura. Material de poliuretano flexible, apto para suelos fríos, eje vertical en acero trefilado 1010/1020 de 11 mm de diámetro y eje horizontal también en acero trefilado 1010/1020 de 8 mm de diámetro. El eje vertical está equipado con un anillo elástico de acero que permite un acoplamiento fácil y seguro a la base. Este tipo de rodaja se recomienda para su uso en pisos cubiertos con piedra, madera, cerámica y cualquier otro que no esté cubierto por alfombra o similar.

6.9

DESCRIPCION	***SILLA INTERLOCUTORA PARA DIRECTO DE ADJUNTO Y DIRECTOR DE AREA.***

CARACTERÍSTICAS TÉCNICAS: Características dimensionales mínimas para asiento y respaldo - Variación máxima del 10% en las medidas más o menos

Variable 10%	Medidas (mm)
Altura mínima del asiento al suelo	420
Altura máxima del asiento al suelo	500
Ancho de superfície del asiento	540
Profundidad de superfície del asiento	420
Extension del respaldo vertical	740
Ancho del respaldo	500

DESCRIPCIÓN TÉCNICA MONDIAL: sillón presidente excéntrico con alto salpicaduras, base y brazos de aluminio y varillas de pu –
Variación máxima del 10% en las medidas más o menos. Sillón con asiento y respaldo independientes, pero con forma monobloque y reposacabezas: Respaldo alto estructurado en madera multilaminada, moldeado anatómicamente en caliente con una presión de 10 Kgf / cm², con un espesor mínimo de 12 mm; Contraportada realizada en madera contrachapada de espesor mínimo de 6 mm, recubierta de tejido corvim, provista de una superficie tapizada en espuma laminada de densidad entre 18/23 kg / m³ con un espesor medio de 50 mm. Anchura mínima de 500 mm y altura mínima de 740 mm considerando el reposacabezas. El respaldo se conecta a la base inferior de la estructura del asiento mediante una chapa de acero en "L" de 100 mm de ancho con un espesor mínimo de 6,35 mm, pintada con pintura epoxi en polvo en color negro liso. Asiento: Estructurado en madera multilaminada moldeada anatómicamente a una presión de 10 Kgf / cm², con un espesor mínimo de 12 mm; Contraportada realizada en madera contrachapada de espesor mínimo de 6 mm, revestida con tejido corvim, provista de una superficie tapizada en espuma laminada de densidad entre 45/55 kg / m³ con un espesor medio de 50 mm. Profundidad mínima de 420 mm y anchura mínima de 540 mm. **Revestimiento**: Revestimiento del conjunto en tejido corvim de 450g (+ / - 5%) por metro cuadrado, con solidez a la luz, color, pilling e inflamabilidad autoextinguible con soporte textil de poliéster y algodón, y ondulaciones en forma de acordeón en el asiento y el respaldo dando un gran diseño. Con doble costura en el centro y los lados respectivamente. **Apoyabrazos**: Estructura realizada en forma anatómica en cuerpo de aluminio pulido con un espesor medio de 4 mm, de 380 mm de largo y 55 mm de ancho, fijado a la estructura del asiento y respaldo mediante tornillos métricos. Tiene un reposabrazos inyectado en poliuretano semirrígido de piel integral en la parte superior de la estructura del brazo en color negro. Medidas exteriores de 280 x 55 mm aproximadamente.
Estrutura tipo "S" com balanço confeccionado em tubo de aço com 31,75 X 1,90 mm curvados pneumaticamente e soldados a plataforma em chapa 2,65 mm pelo sistema Mig, com revestimento cromado, 04 sapatas envolventes em polipropileno fixadas na base evitando o atrito diretamente ao piso. Variação máxima de 5% nas medidas para mais ou para menos.

6.10

DESCRIPTIVO	***SILLA INTERLOCUTORA COORDINACION – ASESOR. Y SALA DE REUNION DIRECTIVO DE AREA.***

CARACTERÍSTICAS TÉCNICAS: Características dimensionales mínimas para asiento y respaldo - Variación máxima del 10% en las medidas más o menos.

Variable 10%	Medidas (mm)

Altura del asiento al suelo	440
Ancho de la superfície del asiento	490
Profundidad de superfície del asiento	460
Extension de respaldo vertical	500
Ancho de respaldo	460

DESCRIPCIÓN TÉCNICA DIRECTOR CORPORATIVO: silla fija de escala media con brazos y estructura en "s" **Respaldo:** Chasis interno realizado en contrachapado anatómico multilaminado, moldeado en caliente, tuerca de garra de alta resistencia mecánica para la fijación del soporte del respaldo. Espuma de poliuretano flexible inyectada, libre de CFC, alta resiliencia, alta resistencia a la propagación del desgarro, alta tensión de alargamiento y rotura, baja fatiga dinámica y baja deformación permanente con densidad entre 45 y 55 Kg / m³, según norma NBR -8537/15, NBR-8619/15, NBR-8797/15 y de forma anatómica con un espesor medio de 50 mm. Anchura mínima de 460 mm y altura mínima de 500 mm. Funda protectora y acabado inyectado en polipropileno texturizado con cantos redondeados que prescinde del uso del perfil de PVC. Fácil de limpiar, de alta resistencia mecánica a los impactos y resistente a los productos químicos, se fija con tornillos directamente en el chasis. Soporte Respaldo: Soporte fijo, fabricado en chapa de acero estampada de 6,35 mm de espesor, que proporciona alta resistencia mecánica, el respaldo se fija debajo del asiento. Acabado en pintura electrostática realizado mediante un proceso totalmente automatizado en pintura epoxi en polvo en color negro liso, recubierto íntegramente la estructura con una película de aproximadamente 60/80 micras con propiedades de resistencia a agentes químicos, con tratamiento antioxidante, desengrasante y curado. fosfato de hierro en invernadero a 220. Asiento: Chasis interno realizado en contrachapado anatómico multilaminado, moldeado en caliente, garra incorporada de alta resistencia mecánica para la fijación de los brazos. Espuma de poliuretano flexible inyectada, libre de CFC, alta resiliencia, alta resistencia a la propagación del desgarro, alta tensión de alargamiento y rotura, baja fatiga dinámica y baja deformación permanente con densidad entre 45 y 55 Kg / m³, según norma NBR -8537/15 , NBR-8619/15, NBR-8797/15 y de forma anatómica con un espesor medio de 50 mm. Profundidad mínima de 460 mm y anchura mínima de 490 mm. Funda protectora y acabado inyectado bajo el asiento en polipropileno texturizado con cantos redondeados que prescinden del uso del perfil de PVC. Fácil de limpiar, de alta resistencia mecánica a los impactos y resistente a los productos químicos, se fija con tornillos de rosca directamente en el chasis. Recubrimiento: Recubrimiento en corvim de 450g (+ / - 5%) por metro cuadrado, con solidez a la luz, color, pilling e inflamabilidad autoextensible según norma ABNT, o vinilo (resina de policloruro de vinilo con soporte poliéster y textil de algodón). Apoyabrazos: Brazo con forma poligonal irregular con lados paralelos y esquinas redondeadas con un radio de 50 mm, medidas de 350x240 mm, con un ancho de 48 mm en la parte superior con reducción gradual hasta alcanzar el ancho de 33 mm en su parte inferior; Brazos recubiertos de espuma inyectada integral de poliuretano semirrígido texturizado, de baja maleabilidad y deformabilidad, alta resistencia al impacto y a los productos abrasivos; Estructura interna en tubo de acero trefilado con un diámetro mínimo de 7 mm, sin partes metálicas visibles para el usuario; Adosado al asiento mediante dos láminas de acero rectangulares, de mínimo 25x110mm, de espesor mínimo de 6mm (cada una) en acero trefilado, con cuatro orificios oblongos para su fijación, mediante casquillos con garras y rosca, tornillos con arandelas a presión. Las piezas metálicas recubiertas con pintura epoxi en polvo en color negro cubriendo totalmente la estructura con una película de aproximadamente 60/80 micras, con propiedades de resistencia a agentes químicos, con tratamiento antioxidante (desengrasante y fosfato de hierro) curado en horno a 220 °. Estructura: Estructura en forma de S con columpio, fabricada en tubo de acero redondo de 25,4 mm x 2,25 mm de espesor, curvada neumáticamente en una sola pieza, soldada a una placa de asiento de acero estampado de 2,65 mm de espesor, con soporte fijo para la fijación del asiento y la hoja del respaldo con un espesor de 4,75 mm sellado fijando el respaldo directamente sobre el asiento, totalmente soldado por sistema MIG y acabado superficial pintado. Acabado en pintura

electrostática, realizado mediante un proceso totalmente automatizado en pintura epoxi en polvo en color negro liso, cubriendo completamente la estructura con una película de aproximadamente 60/80 micras, con propiedades de resistencia a los agentes químicos, con tratamiento de pre-oxidación (desengrasante y fosfato de hierro) curado en un horno a 220 °. Base con 04 (cuatro) correderas envolventes inyectadas en polipropileno negro.

6.11

DESCRIPTIVO	SILLA INTERLOCUTORA–JEFATUR Y SECRETARIA

CARACTERÍSTICAS TÉCNICAS: Características dimensionales mínimas para asiento y respaldo - Variación máxima del 10% en las medidas más o menos.

Variable 10%	Medidas (mm)
Altura Del Asiento al suelo	440
Ancho de la superfície del Asiento	480
Profundidad de superfície del Asiento	450
Extension del respaldo vertical	380
Ancho del respaldo	420

Respaldo: Chasis interno fabricado mediante proceso de inyección en polipropileno inyectado estructuralmente de gran resistencia mecánica, ranuras estructurales de forma anatómica, además tiene insertos de casquillos metálicos para fijación de la hoja del respaldo. Tapizado con espuma de poliuretano flexible inyectada, libre de CFC, alta resiliencia, alta resistencia a la propagación del desgarro, alta tensión de alargamiento y rotura, baja fatiga dinámica y baja deformación permanente con densidad entre 45 y 55 Kg / m³, según norma NBR-8537 / 15, NBR-8619/15, NBR-8797/17 y de forma anatómica con un espesor medio de 50 mm. Funda protectora y acabado inyectado en polipropileno texturizado y cantos redondeados. Fácil de limpiar, de alta resistencia mecánica a los impactos y resistente a los productos químicos, se fija directamente al chasis mediante un clic. Medidas mínimas: 420 mm de ancho y 380 mm de alto. Soporte Respaldo: Soporte fijo fabricado en chapa de acero estampada de 6,35 mm de espesor, dotado de una nervadura de refuerzo estructural que aporta alta resistencia mecánica, no estando el respaldo fijado al asiento, sino al mecanismo de regulación de la silla. Acabado en pintura electrostática realizado mediante un proceso totalmente automatizado en pintura epoxi en polvo en color negro liso, recubierto íntegramente la estructura con una película de aproximadamente 60/80 micras con propiedades resistentes a agentes químicos, con tratamiento antioxidante, desengrasante y fosfato de hierro. curado al horno a 220 °. Funda protectora y acabado inyectado en polipropileno texturizado y cantos redondeados. Asia: Chasis interno fabricado en contrachapado anatómico multilaminado, moldeado en calor, con una presión de 10Kgf / cm², con un espesor medio de 15 mm, con superficies cóncavas con un M6 incorporado de alta resistencia mecánica para la fijación del mecanismo y brazos. . También tiene una madera MDP en una de las superficies cóncavas, que sirve de soporte entre el chasis y la espuma en forma de "C" en forma de 120 x 190 mm x 25 mm de espesor. Espuma de poliuretano flexible inyectada, libre de CFC, alta resiliencia, alta resistencia a la propagación del esparcimiento, alta tensión y rotura, baja fatiga dinámica y baja deformación permanente con densidad entre 45 y 55 Kg / m³, según norma NBR-8537/15, NBR -8619/15, NBR-8797/15 y anatómicamente con un espesor medio de 50 mm. Profundidad mínima de 450 mm y profundidad mínima de 480 mm. Cubierta protectora y acabado moldeado por inyección en polipropileno texturizado con esquinas redondeadas que no requieren el uso del perfil de PVC. Fácil de limpiar, con alta resistencia mecánica a impactos y resistente a productos químicos, se fija a las correspondientes cavidades directamente en el chasis. Recubrimiento:

Recubrimiento de tejido 100% poliéster con un peso de 254g (+ / - 5%) por metro cuadrado, con solidez a la luz, color, pilling e inflamabilidad autoextensible según norma ABNT, vinilo (resina de policloruro de vinilo). Vinilo con soporte textil de poliéster y algodón). Mecanismo: Mecanismo fabricado en chapa de acero estampada, todo el conjunto pintado con pintura epoxi en pulpo, mecanismo robusto para accionar sillas, proporciona numerosos ajustes y comodidad para el usuario. Respaldo fabricado en chapa de acero estampada de 4 mm de alta resistencia mecánica. Inclinación convencional con control de los vástagos, uno para la altura del Asia y el otro para el movimiento del Asia y la inclinación del soporte (para cada grado de reclinado del Asia, las inclinaciones del soporte de los grados), con un sistema de relajación sobre el ancho del carro reclinable equipado con un sistema de respaldo. Este mecanismo también cuenta con un manguito frontal ergonómico, que permite el ajuste del coeficiente elástico del rebaje helicoidal que pretende el movimiento del asiento y el respaldo reclinable, adaptando la tensión del movimiento del asiento y el respaldo reclinable del cuerpo del usuario. , permitiendo el uso de el sillón por distintos biotipos. Pistón: Pistón con ajuste de altura por activación por gas con aproximadamente 130 mm de recorrido, fabricado en tubo de acero de 50 mm y 1,50 mm de espesor. Acabado en pintura electrostática realizado mediante un proceso totalmente automatizado en pintura epoxi en pulpo en color negro liso, cubriendo completamente la estructura con una película de aproximadamente 60 micras con propiedades de resistencia y agentes químicos, con tratamiento antioxidante. Casquillo guía inyectado en resina de resina poliacetal de alta resistencia con desgaste y calibrado individualmente con precisión de 0,03 mm. Pistón de gas para regulación de altura según DIN 4550 clase 4, fijado al tubo central mediante tornillo rápido. El movimiento de rotación de la columna se realiza sobre rodamientos de bolas tratados térmicamente, lo que garantiza una alta resistencia al desgaste y una mínima fricción, suavizando el movimiento.

6.12

DESCRIPCION	AUDITORIO

CARACTERÍSTICAS TÉCNICAS: Características dimensionales mínimas para asiento y respaldo - Variación máxima del 10% en las medidas más o menos

Variable 10%	Medidas (mm)
Altura del asiento al suelo	440
Ancho de la superficie del asiento	480
Profundidad de la superficie del asiento	420
Extensión de respaldo vertical	320
Largura do encosto	420

DESCRIPCIÓN TÉCNICA LIMPIA: Silla auxiliar 04 pies, tapizada con estructura negra. Respaldo: Chasis interno fabricado mediante proceso de inyección en polipropileno inyectado estructuralmente de gran resistencia mecánica, perfilado anatómicamente y ranuras estructurales, además cuenta con casquillos metálicos incorporados de alta resistencia mecánica para la fijación del respaldo a la estructura de la silla, provisto de una superficie tapizada en espuma de poliuretano inyectada flexible, libre de CFC, alta resiliencia, alta resistencia a la propagación del desgarro, alta tensión de alargamiento y rotura, baja fatiga dinámica y baja deformación permanente con densidad entre 50 y 55 Kg / m³, según NBR-8537/15, NBR-8619/15, NBR-8797/15 y de forma anatómica con un espesor medio de 30 mm. Ancho mínimo de 420 mm y alto mínimo de 320 mm. En la parte trasera del respaldo, cierre con funda inyectada en resina de polipropileno (PP), lo que le confiere características de resistencia mecánica, abrasión y productos químicos. Fácil de limpiar, de alta resistencia mecánica a los impactos y resistente a los productos químicos, se fija directamente al chasis mediante un clic. Asiento: Chasis interno fabricado por proceso de inyección en polipropileno inyectado estructuralmente de gran resistencia mecánica, con forma anatómica y ranuras

estructurales, además cuenta con casquillos metálicos incorporados de alta resistencia mecánica, provisto de una superficie tapizada en espuma de poliuretano flexible inyectada, libre de CFC, alta resiliencia, alta resistencia a la propagación del desgarro, alta tensión de alargamiento y rotura, baja fatiga dinámica y baja deformación permanente con densidad entre 50 y 55 Kg / m³, según norma NBR-8537/15, NBR-8619/15, NBR- 8797/15 y de forma anatómica con un espesor medio de 30 mm. Profundidad mínima de 420 mm y anchura mínima de 480 mm. En la parte inferior, debajo del asiento, cierre con funda inyectada en resina de polipropileno (PP), lo que le confiere características de resistencia mecánica, abrasión y productos químicos. Revestimiento: Asiento / respaldo en tejido 100% poliéster con un peso de 254g (+ / - 5%) por metro cuadrado, con solidez a la luz, color, pilling e inflamabilidad autoextensible según norma ABNT o vinilo (vinilo de resina policloruro con tejido de poliéster y algodón apoyo). Estructura: Compuesto por 04 pies, fabricado en tubo de acero, con forma oblonga de 16x30 mm, curvado neumáticamente formando un solo conjunto. La unión y estructuración de las piezas en tubos oblongos se realizará con tubos de acero con un espesor de pared de 1,20 mm; La estructura que une el asiento al respaldo tiene seis orificios con un diámetro de 9,0 mm en la parte debajo del asiento, tres a cada lado. El primer agujero espaciado 31 mm desde el frente del tubo y los otros espaciados respectivamente, 100 mm y 91 mm considerando el primer agujero; Dispone de dos orificios de 9,0 mm de diámetro, uno a cada lado, en la parte superior de la estructura, a 76 mm del extremo, para fijar el respaldo; La estructura está soldada a través del sistema mig mediante 02 tubos horizontalmente equidistantes entre sí con un diámetro de 19,05 mm, con una pared de 1,50 mm. Puntas deslizantes en la planta de los pies, todo el conjunto pintado con pintura epoxi en polvo, en color negro liso mediante proceso Monovia de pintado automático y continuo con un sistema de pretratamiento mediante pulverización de fosfato de hierro, seguido de secado de aire caliente a 220 °.

6.13

DESCRIPCION	SALA REUNION OPERATIVO.

CARACTERÍSTICAS TÉCNICAS: Características dimensionales mínimas para asiento y respaldo - Variación máxima del 10% en las medidas más o menos

Variável 10%	Medidas (em mm)
Altura del asiento al suelo	440
Ancho de la superficie del asiento	480
Profundidad de superficie del asiento	540
Extensión de respaldo vertical	360
Ancho del respaldo	450

DESCRIPCIÓN TÉCNICA TIPO DE ESPERA: Silla fija 04 pies asiento y respaldo tapizado sin apoyabrazos Respaldo: Chasis interno fabricado mediante proceso de inyección de polipropileno estructural altamente inyectado mecánicamente, ranuras estructurales de forma anatómica, además tiene insertos de casquillos metálicos para fijación del respaldo. Tapizado con espuma de poliuretano flexible inyectada, libre de CFC, alta resiliencia, alta resistencia a la propagación del desgarro, alta tensión de alargamiento y rotura, baja fatiga dinámica y baja deformación permanente con densidad entre 45 y 55 Kg / m³, según norma NBR-8537 / 15, NBR-8619/15, NBR-8797/15 y de forma anatómica con un espesor medio de 30 mm. El respaldo debe proporcionar un soporte adecuado a la zona lumbar del usuario. Funda protectora y acabado inyectado en polipropileno texturizado y cantos redondeados. Fácil de limpiar, de alta resistencia mecánica a los impactos y resistente a los productos químicos, se fija directamente al chasis mediante un clic. Medidas mínimas: 450 mm de ancho y 360 mm de alto. Todo el sistema será mediante un herraje moldeado en la propia estructura con acabado de nailon para una mejor fijación. Asiento: Chasis interno fabricado por proceso de inyección en resina de ingeniería de poliamida (nylon 6), con fibra de vidrio, brindando así características de

resistencia mecánica, abrasión y productos químicos, posee inserciones internas metálicas que brindan resistencia al fraguado, ranuras estructurales. Tapizado con espuma de poliuretano flexible inyectada, libre de CFC, alta resiliencia, alta resistencia a la propagación del desgarro, alta tensión de alargamiento y rotura, baja fatiga dinámica y baja deformación permanente con densidad entre 45 y 55 Kg / m³, según norma NBR-8537 / 15, NBR-8619/15, NBR-8797/15 y de forma anatómica con un espesor medio de 30 mm. Funda protectora y acabado inyectado en polipropileno texturizado y cantos redondeados. Fácil de limpiar, de alta resistencia mecánica a los impactos y resistente a los productos químicos, se fija con tornillos no visibles. Medidas mínimas: 480 mm de ancho y 540 mm de profundidad. Recubrimiento: Recubrimiento en tejido 100% poliéster de 254g (+ / - 5%) por metro cuadrado, con solidez a la luz, color, pilling e inflamabilidad, autoextensible según norma ABNT o vinilo (resina de policloruro de vinilo con soporte textil de poliéster y algodón). Estructura: Estructura de 04 pies realizada con tubo redondo de 25,4 mm de diámetro y 1,20 mm de espesor, unida al marco superior formando la base de apoyo al asiento formando un marco con tubos cortados a 45 ° y soldados por el sistema mig, tubos del Respaldo redondo de 22 mm de grosor con cortes para ajustar el respaldo y los brazos, zapatas en la base para un mejor rendimiento sin crear roces con el suelo. Acabado en color negro en pintura electrostática, realizado mediante un proceso totalmente automatizado en pintura en polvo, cubriendo totalmente la estructura con una película de aproximadamente 60/80 micras, con propiedades de resistencia a los agentes químicos, con tratamiento de pre-oxidación (desengrasante y fosfato de hierro) curado en horno a 220 °, puntas de acabado de polipropileno en la estructura para un mejor desempeño sin crear fricción con el piso.

6.14

DESCRIPCION	AREA COMEDOR

CARACTERÍSTICAS TÉCNICAS: Características dimensionales mínimas para asiento y respaldo - Variación máxima del 10% en las medidas más o menos.

Variable 10%	Medidas (mm)
Altura del asiento al suelo	440
Ancho de la superficie del asiento	460
Profundidad de la superficie del asiento	400
Extensión de respaldo vertical	250
Largura do encosto	440

DESCRIPCIÓN TÉCNICA CLEAN: Silla auxiliar de 4 pies en polipropileno y estructura color aluminio Respaldo: Respaldo anatómico en polipropileno copolímero estructurado, con pigmento y aditivo ANTI-UV. Los acabados de los cantos no tienen protuberancias que puedan acumular suciedad. Posee orificios simétricos para ventilación, que permiten un mejor lijado para el usuario; La fijación del respaldo en la estructura se hará mediante un encastre moldeado en el respaldo, con la ayuda de dos tapones inyectados, uno a cada lado de la estructura, Tapón de fijación por inyección en polipropileno copolímero, con cuerpo de 9 mm de diámetro y cabeza ovalada, del mismo color que el respaldo. Ancho mínimo de 440 mm y alto mínimo de 250 mm, en el color a definir. **Asient**o: Asiento de forma anatómica en polipropileno copolímero estructurado, con pigmento y aditivo ANTI-UV. Los acabados de los bordes no tienen protuberancias que puedan acumular suciedad o determinar una postura incorrecta e impedir el flujo sanguíneo normal del usuario. Posee orificios de forma simétrica para ventilación, que permiten un mejor lijado para el usuario; El asiento se fijará a la estructura mediante 06 tornillos autorroscantes, con la ayuda de 03 soportes centralizados. Profundidad

mínima de 400 mm y anchura mínima de 460 mm, en el color a definir. Estructura: Estructura compuesta por 04 pies, fabricada en tubo de acero, con forma oblonga de 16x30 mm, curvada neumáticamente formando un solo conjunto. La unión y estructuración de las piezas en tubos oblongos se realizará con tubos de acero con un espesor de pared de 1,20 mm; La estructura que une el asiento al respaldo tiene seis orificios con un diámetro de 9,0 mm en la parte debajo del asiento, tres a cada lado. El primer agujero espaciado 31 mm desde el frente del tubo y los otros espaciados respectivamente, 100 mm y 91 mm considerando el primer agujero; Dispone de dos orificios de 9,0 mm de diámetro, uno a cada lado, en la parte superior de la estructura, a 76 mm del extremo, para fijar el respaldo; La estructura está soldada a través del sistema mig mediante 02 tubos horizontalmente equidistantes entre sí con un diámetro de 19,05 mm, con una pared de 1,50 mm. Puntas deslizantes en la planta de los pies, todo el conjunto pintado con pintura epoxi en polvo, en color aluminio por proceso Monovia de pintado automático y continuo con un sistema de pretratamiento mediante pulverización de fosfato de hierro, seguido de secado de aire caliente a 220 °.

7.1 SOFAS

DESCRIPCION	SOFAS DE UNO Y DOS CUERPOS
DIMENSION	UN LUGAR 107 LARGO Y 1.00 ANCHO / DOS LUGAR 1.67 LARGO Y 1.00ANCHO

DESCRIPCIÓN TÉCNICA MONDIAL: SOFÁ DE ESPERA DE UNO Y DOS LUGAR. Estructura del respaldo: Fabricado en MDF de 6 mm de espesor, con una superficie tapizada en espuma laminada anatómica de 110x200 mm con densidad entre 28/33 kg / m3. Altura mínima de 370 mm y anchura mínima de 700 mm. Conjunto tapizado en cuero natural costuras laterales. Asiento: Fabricado en MDP de 15 mm de espesor con una superficie tapizada en espuma laminada de 700x700 mm con un espesor medio de 120 mm y densidad entre 28/33 kg / m3. Conjunto tapizado en cuero natural con costuras laterales, fijado a la caja mediante 02 ángulos de 30x30 mm no visibles. Caja: Realizada en un marco de MDP de 18 mm con una altura de 220 mm y unas dimensiones de 700x660 mm unidas entre sí mediante una abrazadera de acero de 14x50 mm y recubierto de tejido courvin negro. Brazos: fabricados en MDP de 25 mm de espesor, provistos de una superficie tapizada en espuma laminada de 650x570 mm con un espesor medio de 150 mm y densidad entre 28/33 kg / m3. Conjunto tapizado en cuero natural negro con costuras laterales. Estructura: Fabricada en acero inoxidable pulido con corte de 15x15x1,5 mm a 45 ° y soldado con soldadura de acero inoxidable, lo que permite un cierre total sin salpicaduras y burbujas con un perfecto acabado (pulido). En la parte inferior, zapatas cromadas con base de nylon con ajuste de altura para nivelación. Cada caja, asiento, respaldo y brazos están instalados dentro de la estructura.

GARANTIA DE 5 AÑOS.

MANTENIMIENTO O AJUSTE DE LOS MUEBLES DURANTE LOS 5 AÑOS.

CERTIFICACION:

- ISO 9001
- FSC- SELLO VERDE AMBIENTAL.

7.2

SILLA INTERLOCUTORA	ARA DE ESPERA

CARACTERÍSTICAS TÉCNICAS: Variación máxima del 5% en las medidas más o menos

Variable	Medidas (mm)
Largo Total	650
Altura Total	780
Profundidad Total	680
Altura del asiento al suelo	450
Extensión de respaldo vertical	370
Ancho del asiento y respaldo	520
Profundidad útil del asiento	440

DESCRIPCIÓN TÉCNICA AVANT: SOFÁ DE 01 LUGAR CON ESTRUCTURA CROMADA - Sofanete con respaldo estructurado en madera multilaminada moldeada anatómicamente en una sola pieza en tipo "U", con un espesor mínimo de 12 mm, garras de tuerca en las extremidades para fijación de los brazos mediante soporte . Soporte de chapa de acero de 80 x 50 x 2,65 mm de espesor, barra trefilada redonda de 12 mm, totalmente soldada mediante sistema MIG. Respaldo tapizado en tejido corvim, provisto de una superficie tapizada en espuma laminada de densidad entre 23/28 kg / m³ con un espesor medio de 40 mm. Ancho mínimo de 580 mm y alto mínimo de 370 mm. Asiento: Estructurado en madera multilaminada de forma anatómica, con un espesor mínimo de 12 mm, tuerca de uña incrustada de alta resistencia mecánica, revestido en tejido corvim, provisto de una superficie tapizada en espuma laminada con densidad entre 28/33 kg / m³ de espesor medio de 50 mm. Profundidad mínima de 440 mm y anchura mínima de 520 mm. Estructura fija: Toda la estructura realizada en tubo de acero redondo de 25,4 mm x 2,25 mm de espesor, curvado neumáticamente en frío, totalmente soldado mediante sistema MIG. Toda la estructura pulida, con acabado cromado, soldaduras sin rebabas ni poros. Base con 04 (cuatro) correderas envolventes inyectadas en polipropileno negro. Asiento y respaldo, en tejido corvim negro de 450g (+ / - 5%) por metro cuadrado, solidez a la luz, color, pilling e inflamabilidad autoextinguible, con soporte textil de poliéster y algodón. Con costuras en los laterales respectivamente.

7.3

DESCRIPTIVO	SOFA DE DOS LUGAR

Variable	Medidas (mm)
Ancho Total	1340

Altura Total	820
Profundidad Total	800
Altura del asiento al suelo	450
Altura del brazo al asiento	220
Extension respaldo vertical	370
Ancho de asiento y respaldo	600
Profundidad útil del asiento	480

DESCRIPCIÓN TÉCNICA AVANT: Sofá de espera 02 plazas Estructura: En la parte trasera del respaldo en MDF de 25 mm, la estructura trasera de los brazos se fija mediante escuadras de 30x30 mm. Respaldo: fabricado en MDF de 8 mm de espesor, con una superficie tapizada en espuma laminada con una densidad entre 28/33 kg / m³ y una forma anatómica de 90x170 mm. Ancho mínimo de 600 mm y alto mínimo de 370 mm. Asiento: fabricado en MDP de 15 mm de espesor, provisto de una superficie tapizada en espuma laminada con un espesor medio de 160 mm. Profundidad mínima de 660 mm y anchura mínima de 600 mm y espesor con una densidad entre 28/33 kg / m³, fijada a la caja mediante escuadras de 30x30 mm no visibles. Caja: fabricada en MDP 18/25 mm con una altura de 180 mm y dimensiones de 600x660 mm unidas entre sí mediante una abrazadera de acero de 14x50 mm. Brazos: en caja de madera (tamburato) con un ancho mínimo de 50 mm, provisto de una superficie tapizada en espuma laminada con un espesor promedio de 10 mm y densidad entre 28/33 kg / m³. Revestimiento: Todo el conjunto tapizado y revestido en tejido 100% poliéster y corvim de 450g (+ / - 5%) por metro cuadrado, con solidez a la luz, color, pilling e inflamabilidad autoextensible, con soporte textil de poliéster y algodón). Con costuras en los laterales respectivamente. Base: compuesta por 06 pies en aluminio pulido de 50x50 mm y 100 mm de alto, unida al conjunto de madera mediante tornillos métricos, con fieltro en la parte inferior para evitar daños en el piso.