ESQUEMA DE INSTALACION ELECTROBOMBA SUMERGIBLE

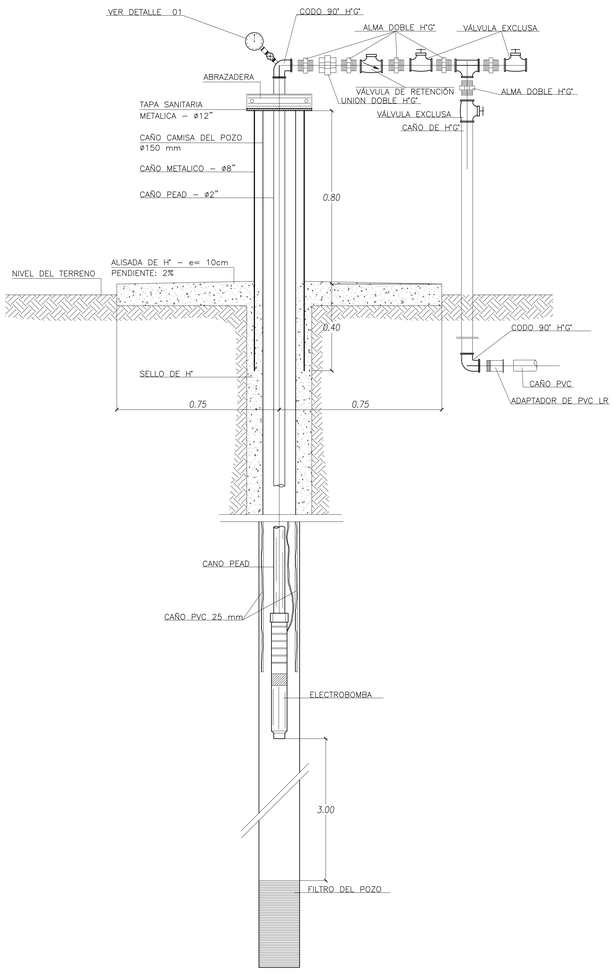

DETALLE 01
Esc.: 1/2

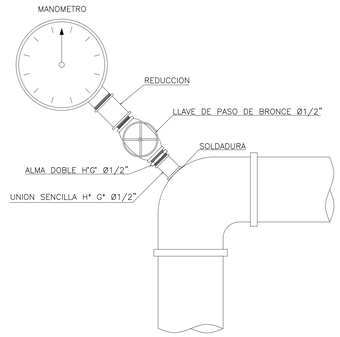

TAPA SANITARIA
Esc.: 1/5

*) POZOS DE 6" = Chapa metálica de diám. = 12"

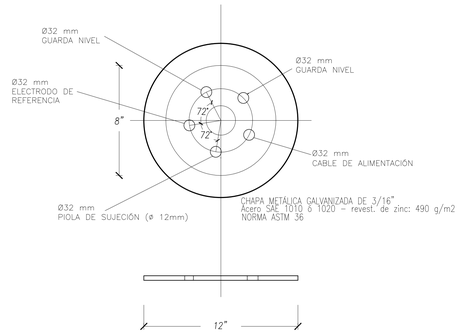

TUBO INDUCTOR DE FLUJO
SIN ESCALA

(Para Electrobomba Sumergible de Diám.= 4" y Q < 5.600 lts./hora)

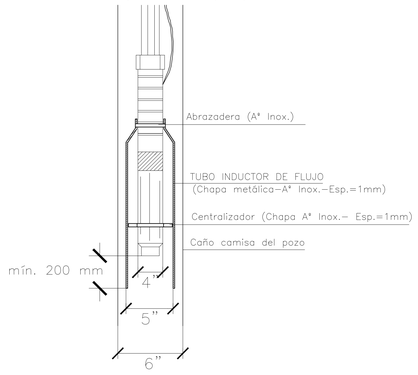

ABRAZADERA
Esc.: 1/5

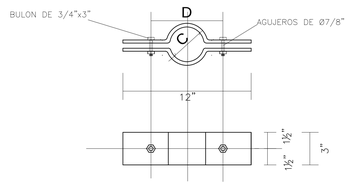

	C	D
Ø 2"	(x)	51/2"
Ø 3"	(x)	6"
Ø 2 1/2"	(x)	51/2"

(x) C = El valor del diametro externo del tubo

GOBERNACION DE MISIONES

SISTEMA DE ABASTECIMIENTO DE AGUA POTABLE

DETALLE DE TANQUE 20 m3 y CASETA DE OPERACIONE

Lugar:	Distrito:	Dpto:
ESCALA	FECHA	ENERGIA ELECTRICA

PROFESIONAL	Nº	DESCRIPCIÓN	VERIF.	APROBADO