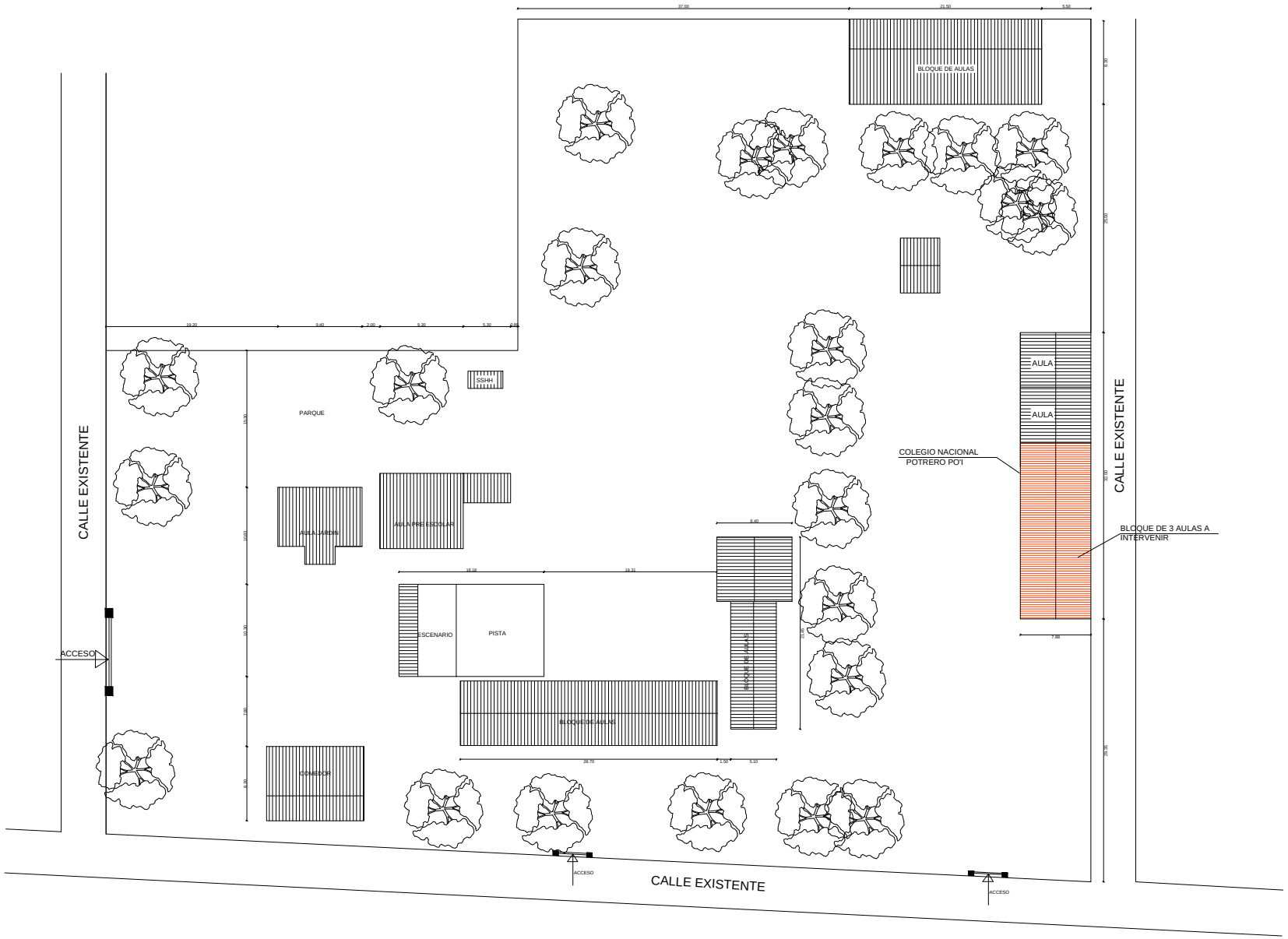

CROQUIS DE IMPLANTACIÓN

PROYECTO DE REFACCIÓN GENERAL DE 3 AULAS Y GALERIA
COLEGIO NACIONAL "POTRERO PO'I"-CÑIA POTRERO PO'I-DISTRITO DE ITÁ

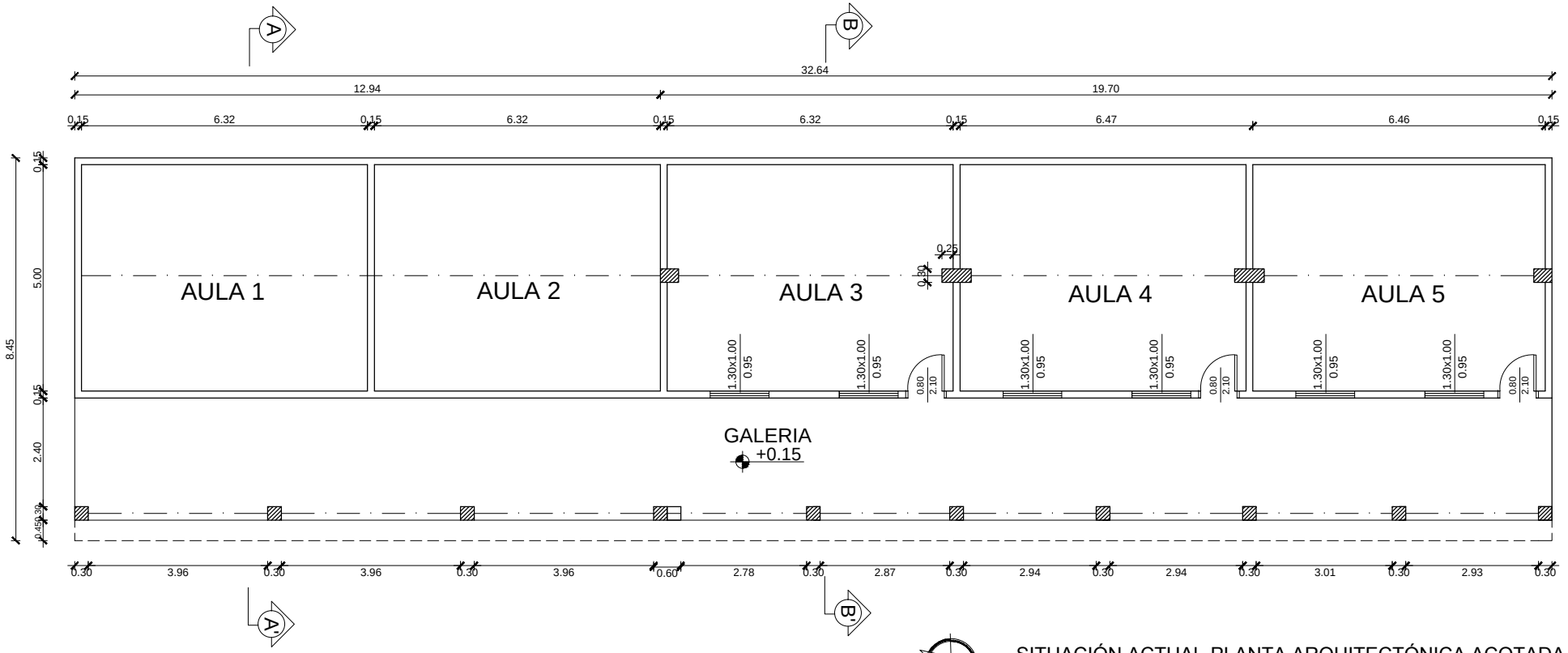

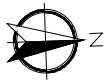

SITUACIÓN ACTUAL-PLANTA ARQUITECTÓNICA ACOTADA
ESC----------1/100

PROYECTO DE REFACCIÓN DE TECHO DE 3 AULAS Y GALERIA DE NIVEL MEDIO(COL.NAC POTRERO PO'i)
ESC.BAS.N°245 "PROF AURELIA TORRES"-CÑIA POTRERO PO'I-DISTRITO DE ITÁ

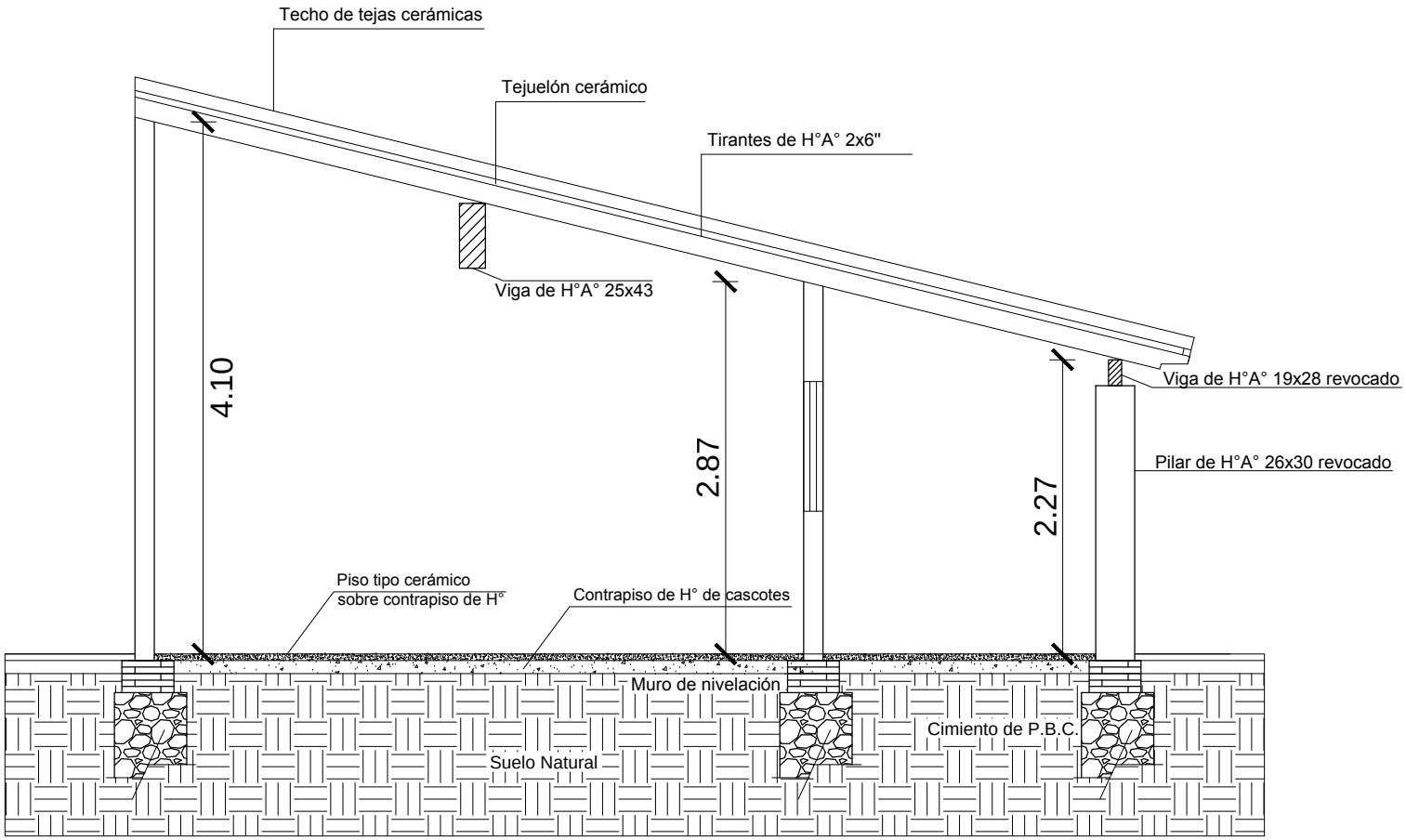

SITUACIÓN ACTUAL-CORTE A-A
ESC----------1/50

PROYECTO DE REFACCIÓN DE TECHO DE 3 AULAS Y GALERIA DE NIVEL MEDIO(COL.NAC POTRERO PO'i)
ESC.BAS.N°245 "PROF AURELIA TORRES"-CÑIA POTRERO PO'I-DISTRITO DE ITÁ

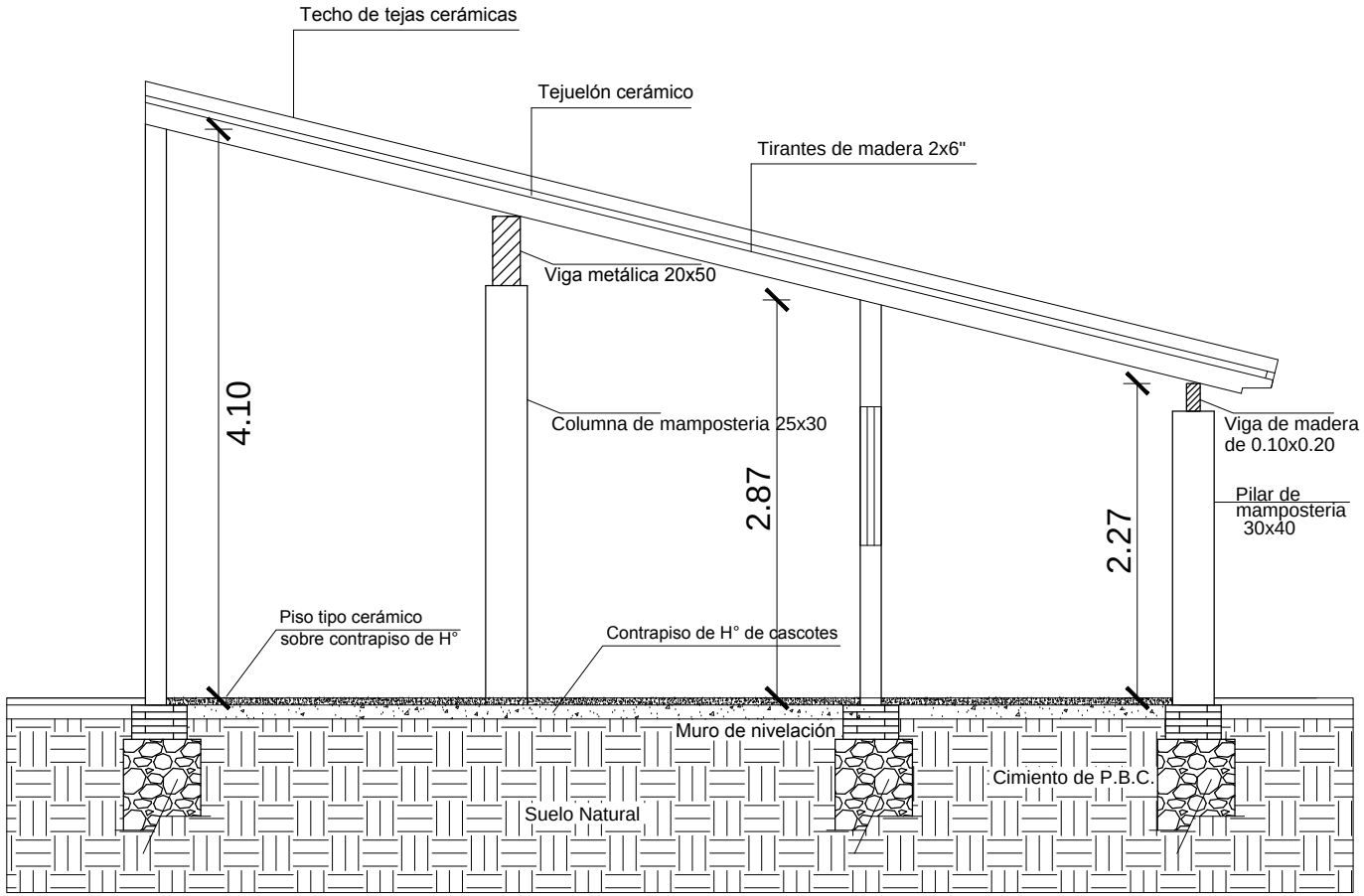

SITUACIÓN ACTUAL-CORTE B-B'
ESC----------1/50

PROYECTO DE REFACCIÓN DE TECHO DE 3 AULAS Y GALERIA DE NIVEL MEDIO(COL.NAC POTRERO PO'i)
ESC.BAS.N°245 "PROF AURELIA TORRES"-CÑIA POTRERO PO'I-DISTRITO DE ITÁ

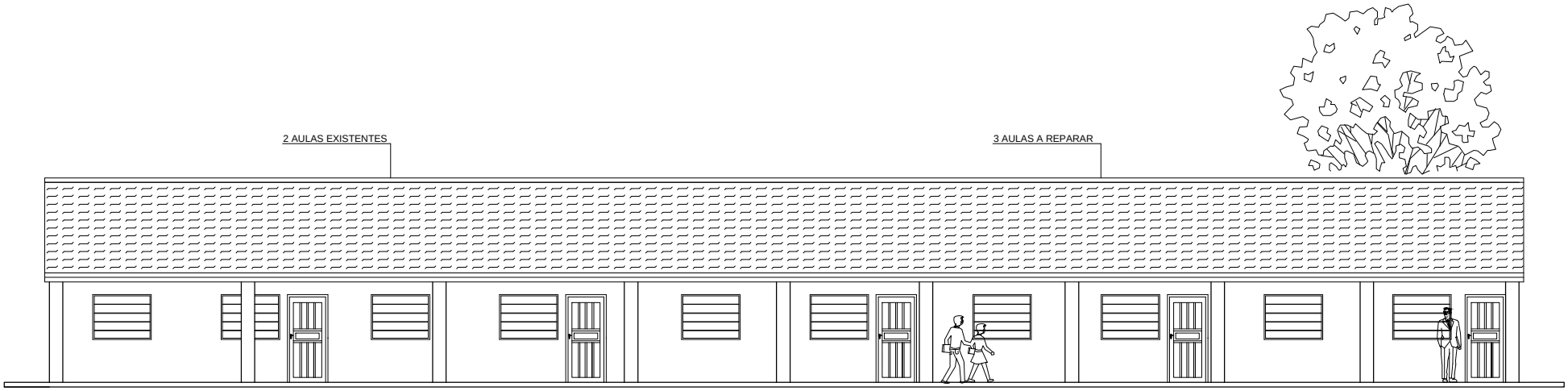

SITUACIÓN ACTUAL-FACHADA FRONTAL
ESC----------1/100

PROYECTO DE REFACCIÓN DE TECHO DE 3 AULAS Y GALERIA DE NIVEL MEDIO(COL.NAC POTRERO PO'i)
ESC.BAS.N°245 "PROF AURELIA TORRES"-CÑIA POTRERO PO'I-DISTRITO DE ITÁ

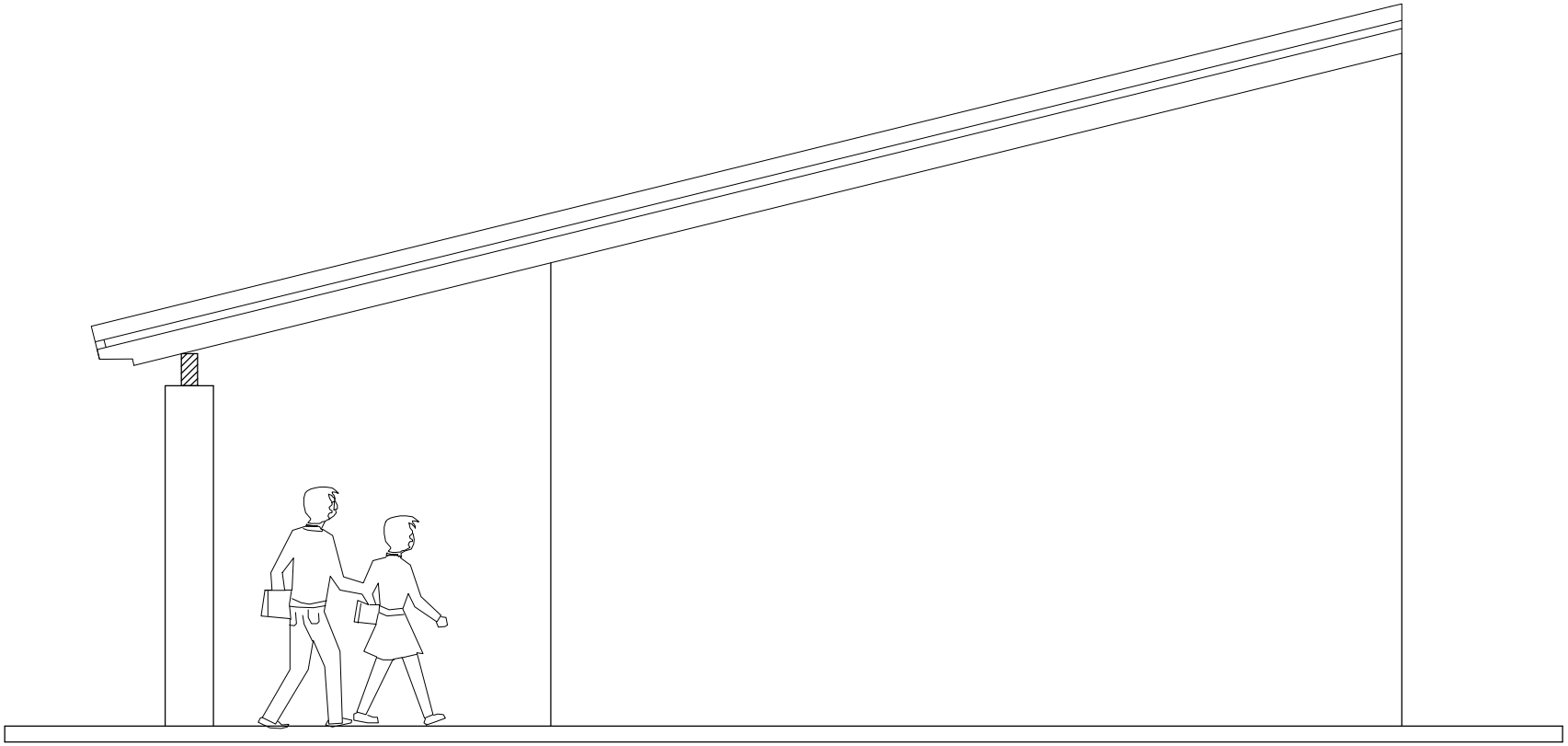

SITUACIÓN ACTUAL-FACHADA LATERAL
ESC----------1/50

PROYECTO DE REFACCIÓN DE TECHO DE 3 AULAS Y GALERIA DE NIVEL MEDIO(COL.NAC POTRERO PO'i)
ESC.BAS.N°245 "PROF AURELIA TORRES"-CÑIA POTRERO PO'I-DISTRITO DE ITÁ

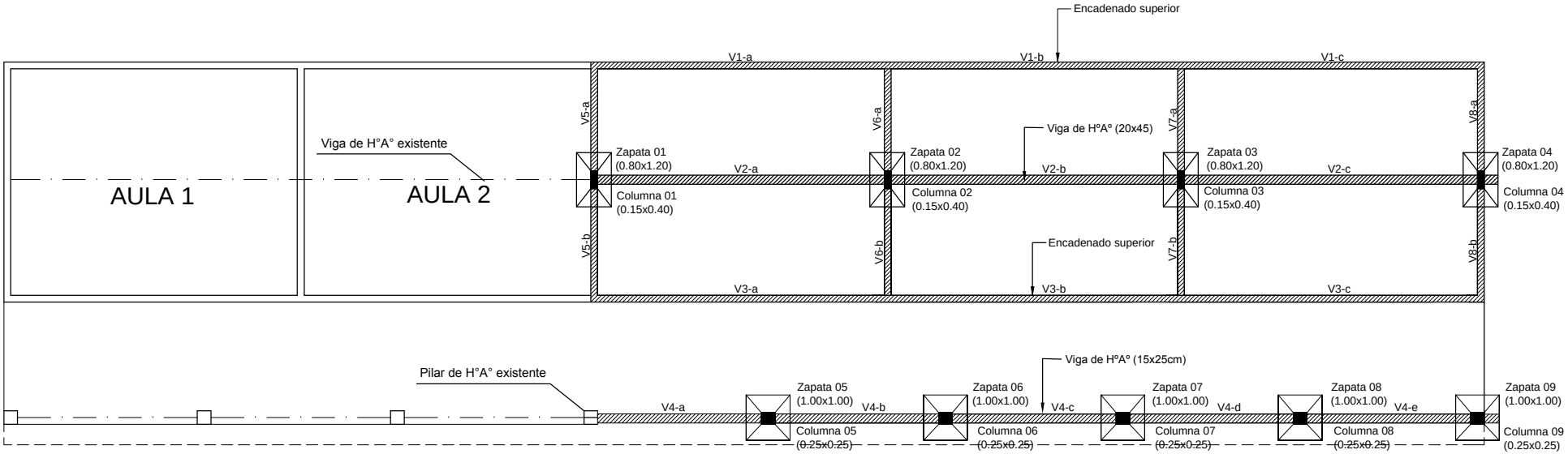

PROPUESTA DE SOLUCIÓN-ESTRUCTURA DE HºAº

ESC----------1/100

PROYECTO DE REFACCIÓN DE TECHO DE 3 AULAS Y GALERIA DE NIVEL MEDIO(COL.NAC POTRERO PO'i)

ESC.BAS.N°245 "PROF AURELIA TORRES"-CÑIA POTRERO PO'I-DISTRITO DE ITÁ

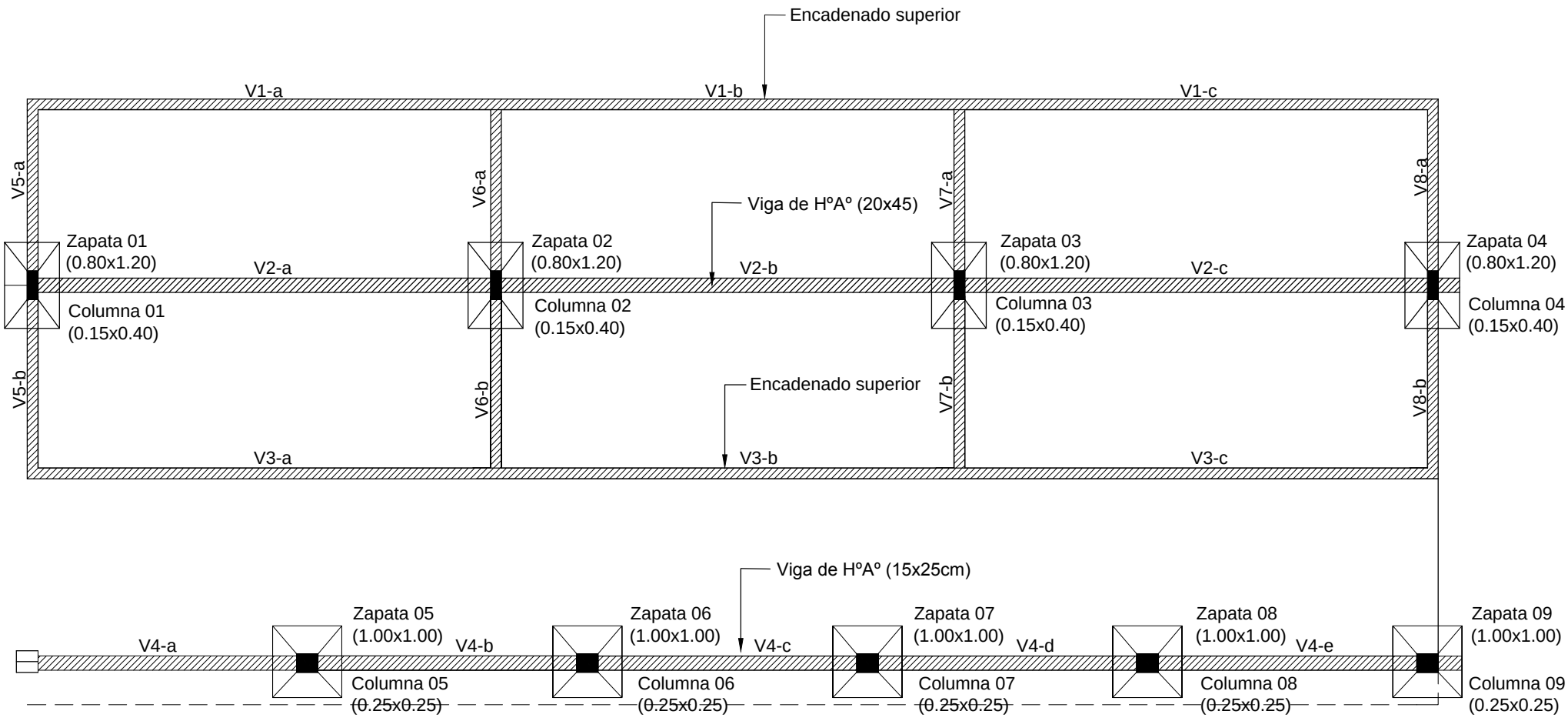

PROPUESTA DE SOLUCIÓN-ESTRUCTURA DE HºAº

ESC----------1/50

PROYECTO DE REFACCIÓN DE TECHO DE 3 AULAS Y GALERIA DE NIVEL MEDIO(COL.NAC POTRERO PO'i)
ESC.BAS.N°245 "PROF AURELIA TORRES"-CÑIA POTRERO PO'I-DISTRITO DE ITÁ

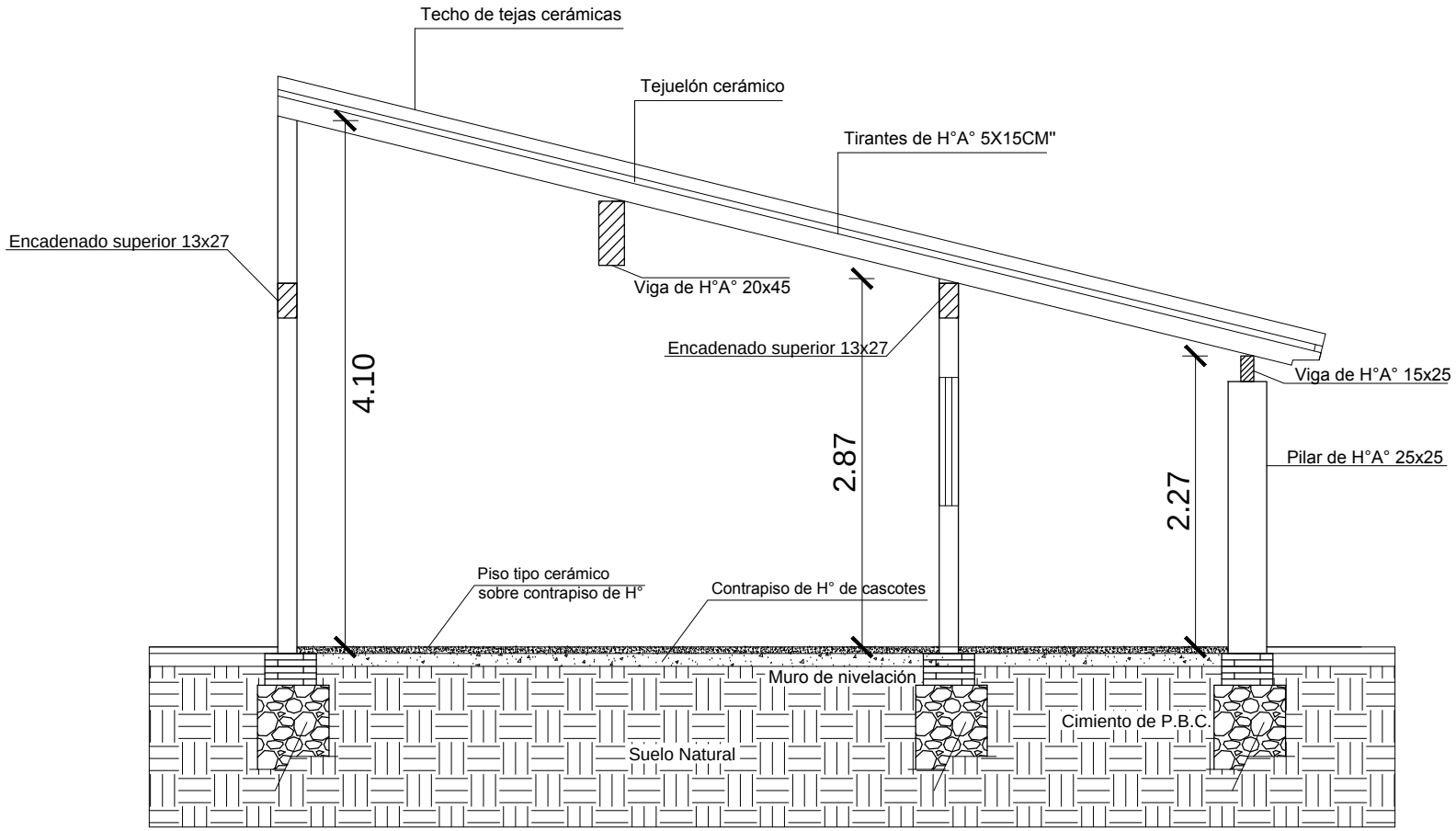

PROPUESTA DE SOLUCIÓN-CORTE B-B
ESC----------1/50

PROYECTO DE REFACCIÓN DE TECHO DE 3 AULAS Y GALERIA DE NIVEL MEDIO(COL.NAC POTRERO PO'i)
ESC.BAS.N°245 "PROF AURELIA TORRES"-CÑIA POTRERO PO'I-DISTRITO DE ITÁ

DETALLE DE ARMADURA VIGA CUMBRERA VC (20x45)

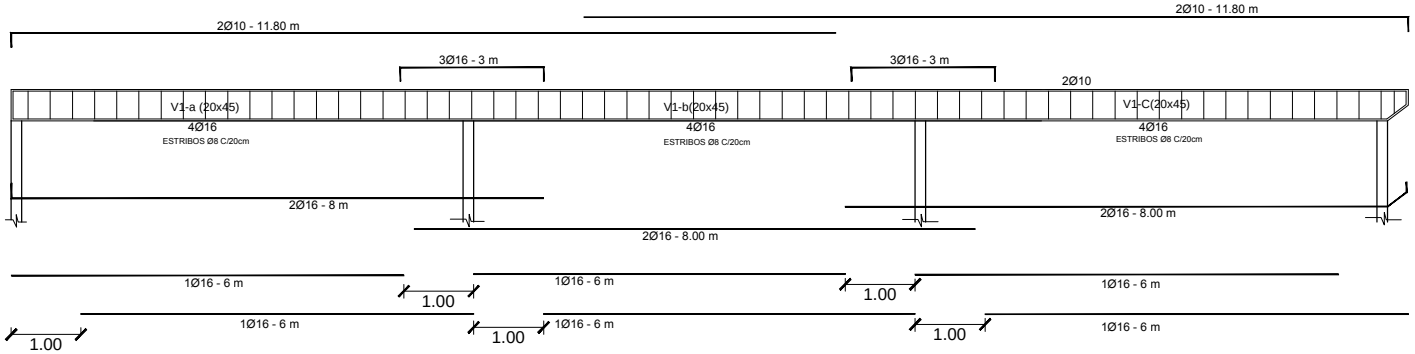

Obs: Las Escuadras (patitas) de las armaduras longitudinales deberán ser de 20 cm

DETALLE DE ENCADENADO SUPERIOR

Corte A-A

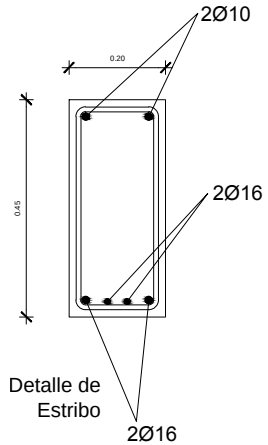

HºAº fck 210 kg/cm2
Recubrimiento 1.5cm

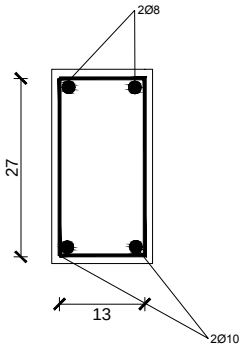

ESTRIBOS Ø 6C/20-78

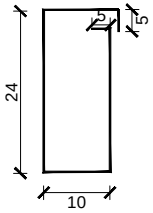

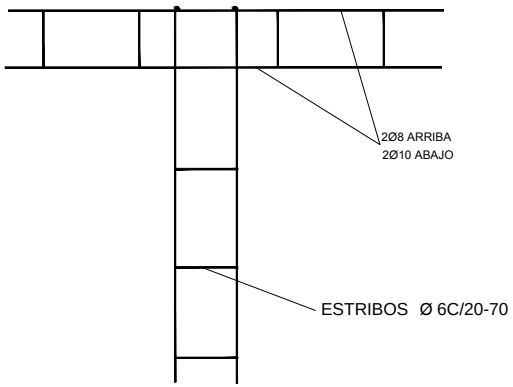

ESTRUCTURA DE HºAº

ESC----------1/100

PROYECTO DE REFACCIÓN DE TECHO DE 3 AULAS Y GALERIA DE NIVEL MEDIO(COL.NAC POTRERO PO'i)
ESC.BAS.N°245 "PROF AURELIA TORRES"-CÑIA POTRERO PO'I-DISTRITO DE ITÁ

DETALLE DE ARMADURA VIGA GALERIA VC (15x25)

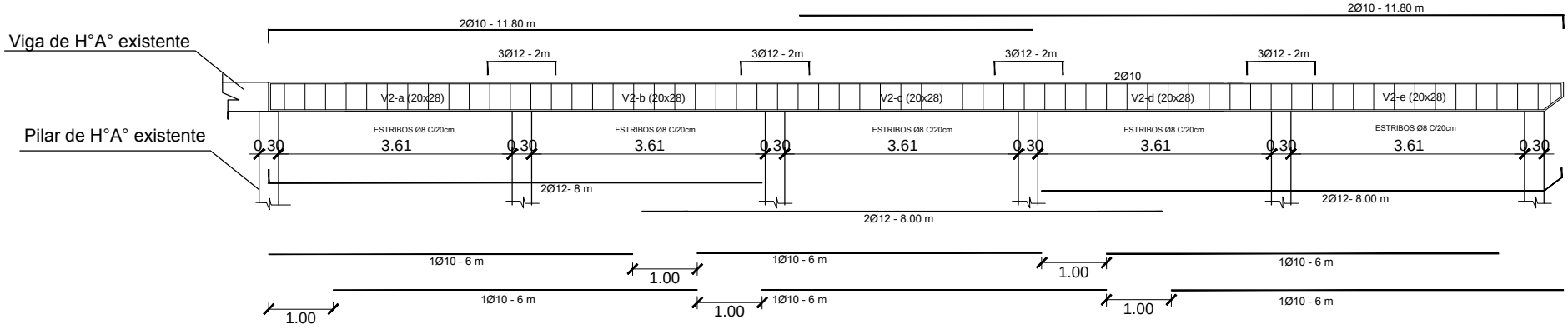

Obs: Las Escuadras (patitas) de las armaduras longitudinales deberán ser de 20 cm

Corte A-A

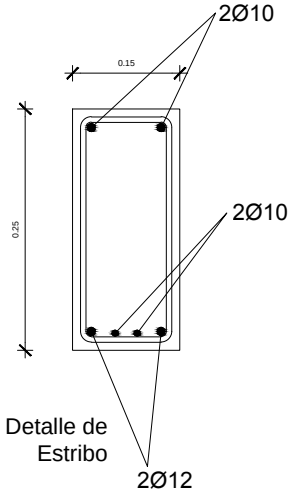

HºAº fck 210 kg/cm2
Recubrimiento 1.5cm

ESTRUCTURA DE HºAº

ESC----------1/100

PROYECTO DE REFACCIÓN DE TECHO DE 3 AULAS Y GALERIA DE NIVEL MEDIO(COL.NAC POTRERO PO'i)
ESC.BAS.N°245 "PROF AURELIA TORRES"-CÑIA POTRERO PO'I-DISTRITO DE ITÁ

ZAPATA 01-02-03-04

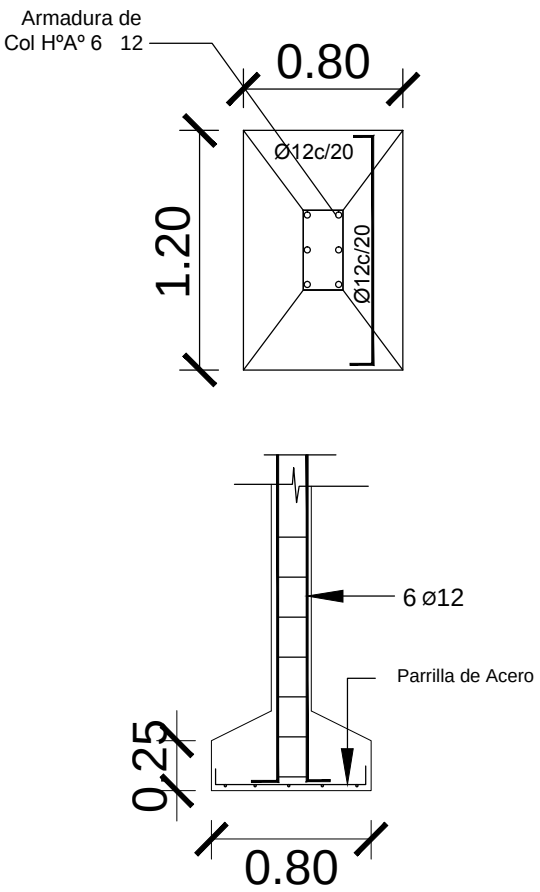

ZAPATA 05-06-07-08-09

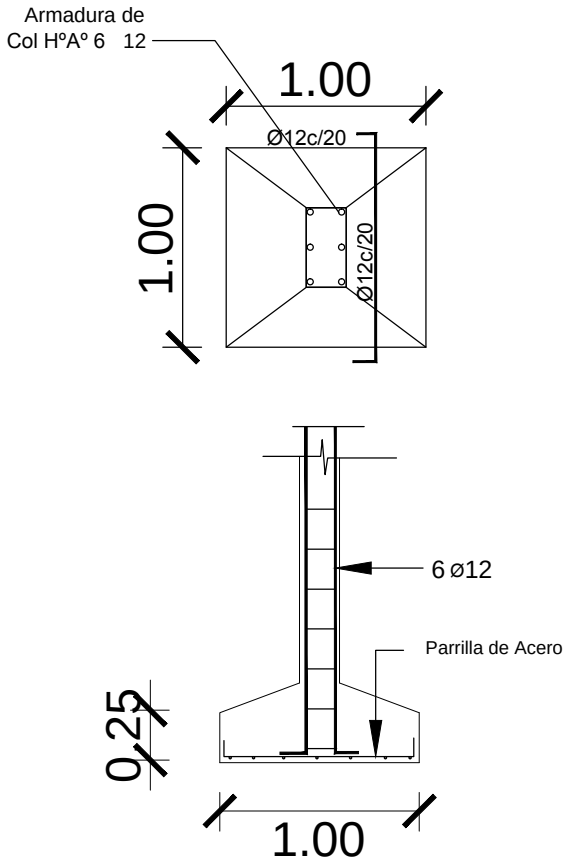

ESTRUCTURA DE HºAº

ESC----------1/50

PROYECTO DE REFACCIÓN DE TECHO DE 3 AULAS Y GALERIA DE NIVEL MEDIO(COL.NAC POTRERO PO'i)
ESC.BAS.N°245 "PROF AURELIA TORRES"-CÑIA POTRERO PO'I-DISTRITO DE ITÁ