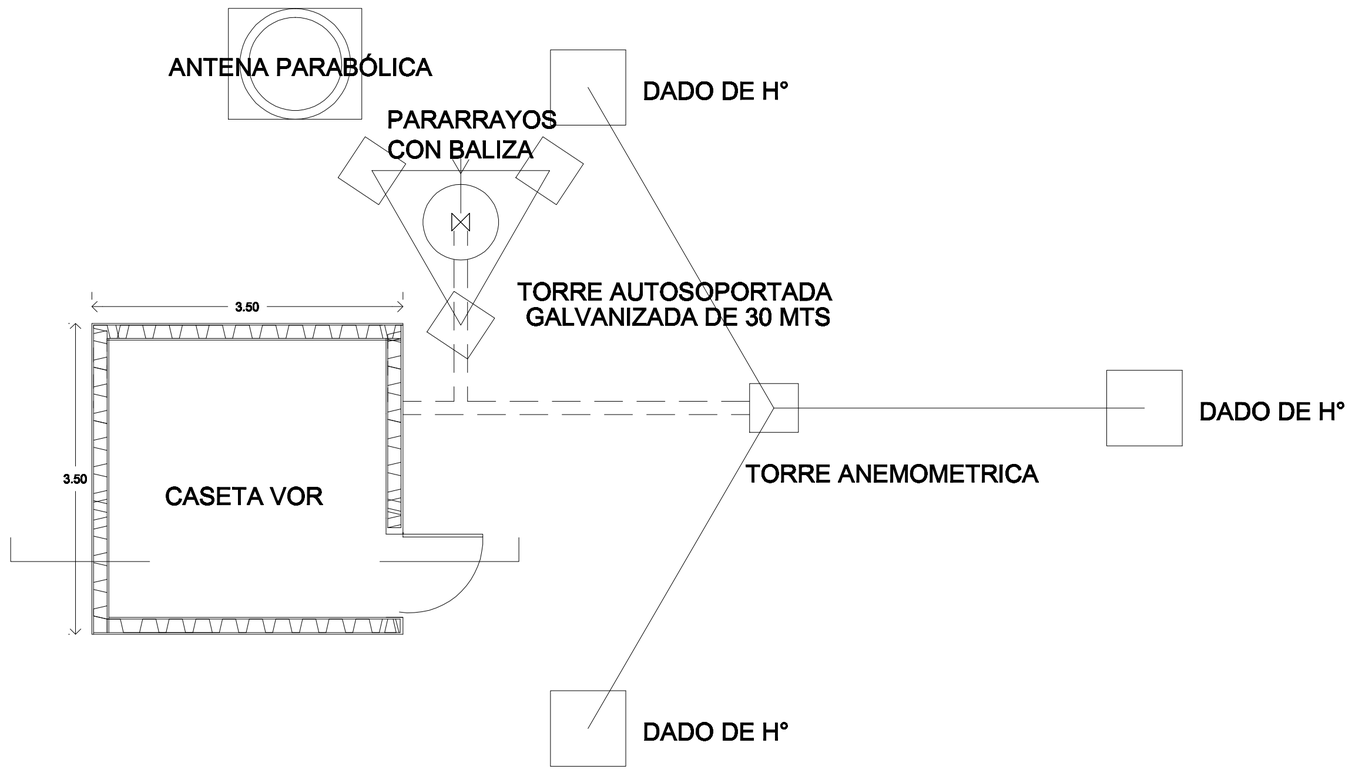

PLANTA
ESC 1/50

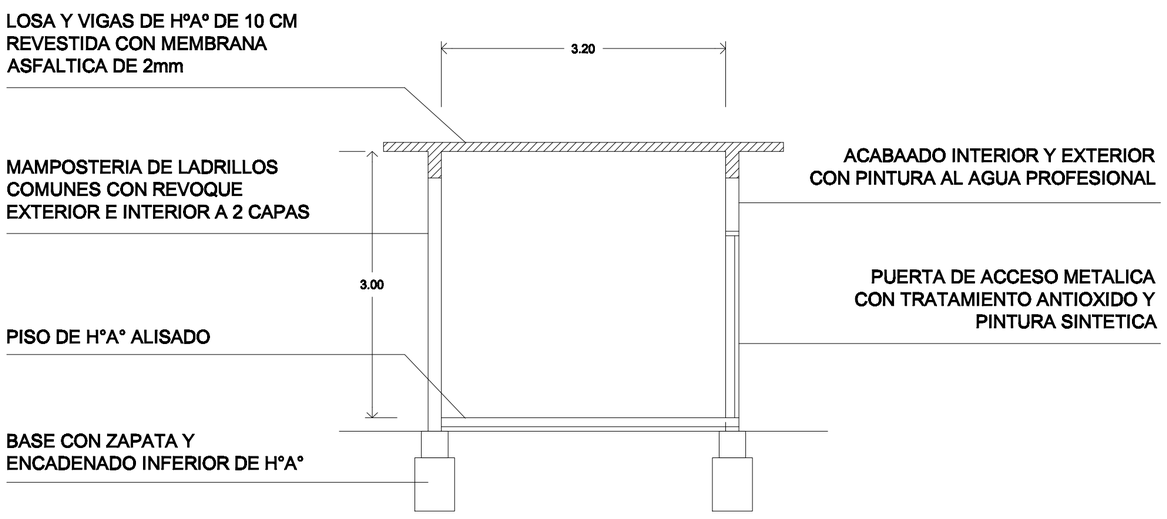

CORTE
ESC 1/50

		OBRAS CIVILES				
		PROYECTO:				
		PLANTA EQUIPADA Y ACOTADA				
		UBICACION: AEROPUERTO MCAL. ESTIGARRIBIA				
APROBO/ FECHA:	APROBO/ FECHA:			FECHA	ESCALA	
FIRMA:	FIRMA:	FIRMA:	FIRMA:		1/50	